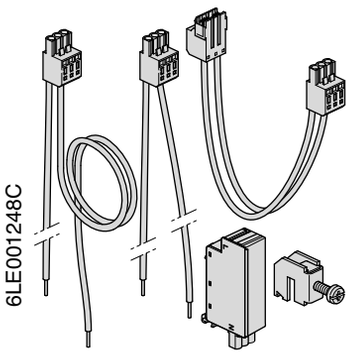

DE Montageanleitung
FR Notice d'instructions
GB Mounting instructions
NL Montage instructie
DK Monteringsvejledning
FI Asennusohje
NO Montasjeanvisning
SE Monterings instruktioner
IT Istruzioni di montaggio
ES Instrucciones de montaje
PT Instruções de montagem
CZ Montážní návod
BA Uputstvo za montažu
UK Інструкції з установки
HR Upute za montažu
HU Szerelési útmutató
LT Montavimo instrukcija
LV Montāžas instrukcija
PL Instrukcja montażowa
RO Intructiuni de montare
SK Návod na montáž
RU Указания по установке
BG Инструкции за монтаж
GR Οδηγίες χώνευσης
SI Navodilo za montažo
EE Paigaldusjuhised
IS Leiðbeiningar
AR دليل التركيب

Sicherheitshinweis:
Einbau und Montage von elektrischen Betriebsmitteln dürfen nur durch eine Elektrofachkraft oder durch eine elektrisch unterwiesene Person erfolgen!
Beachten Sie bei Arbeiten unter Spannung BGVA3 und die Arbeitsanweisung des VNB.

Techn. Daten:

Typen:	KU9S..HE
Bemessungsstrom:	1 A
Bemessungsspannung:	AC 230 V
Bemessungsstoßspannung:	6 kV
Verschmutzungsgrad:	3
Schutzart:	IP30 nach Einbau
Nutzung nur mit hager BKE-AZ nach	VDE V 0603-5
Kurzschlussfestigkeit:	25 kA

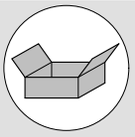

ZY15MS 01 – 11

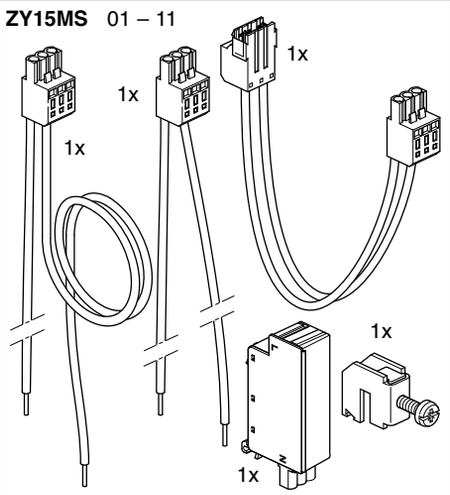

ZY25MS 12 – 25

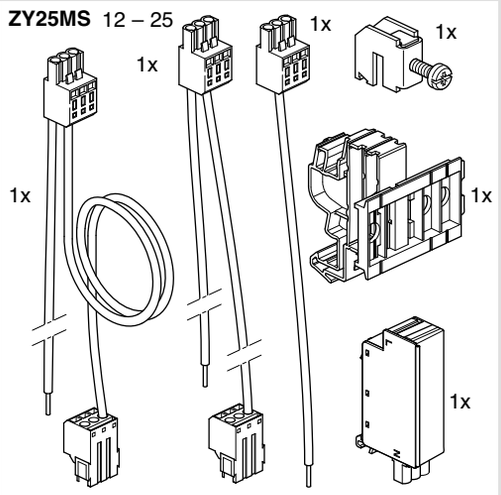

ZY255MS 26 – 38

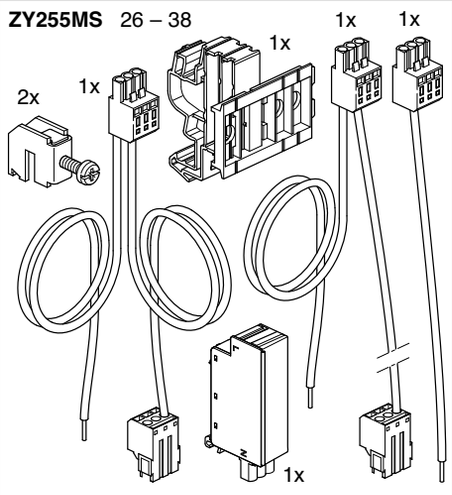

ZY35MS 39 – 52

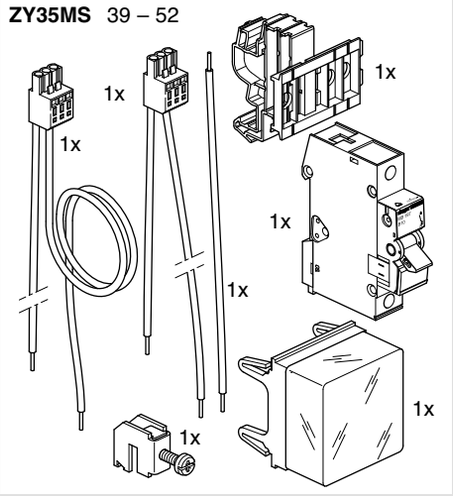

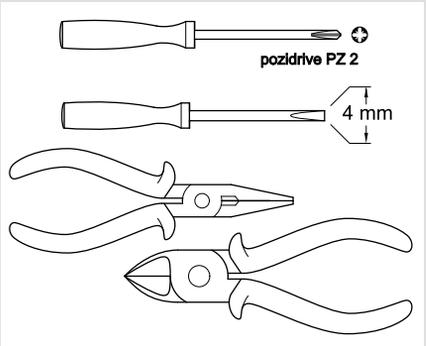

ZY15MS 01 – 11

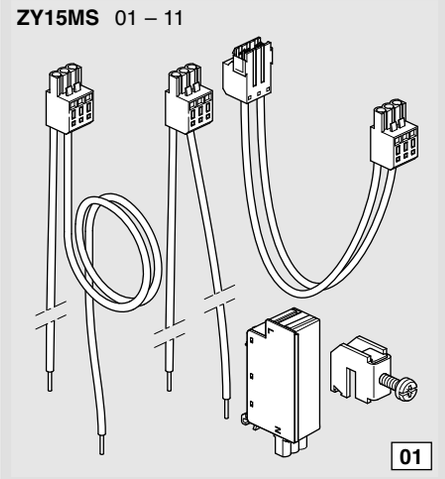
01

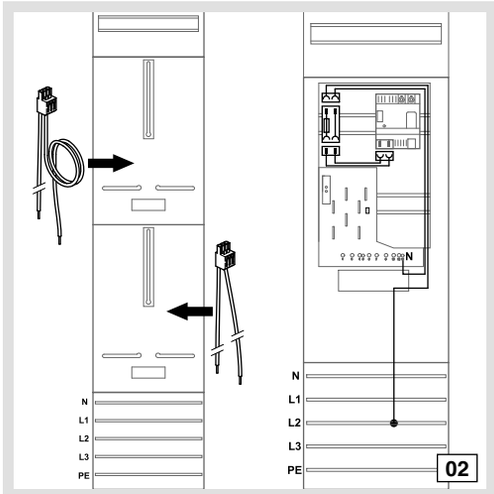
N
L1
L2
L3
PE
N
L1
L2
L3
PE
02

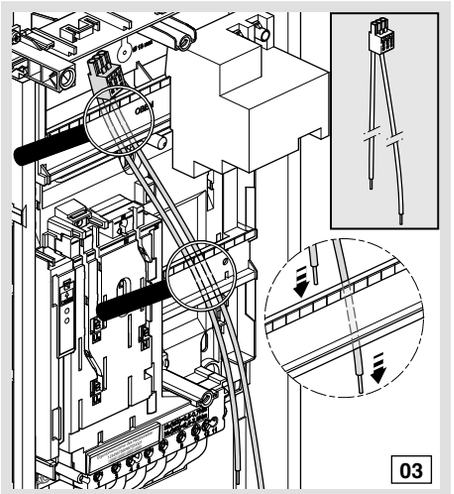
03

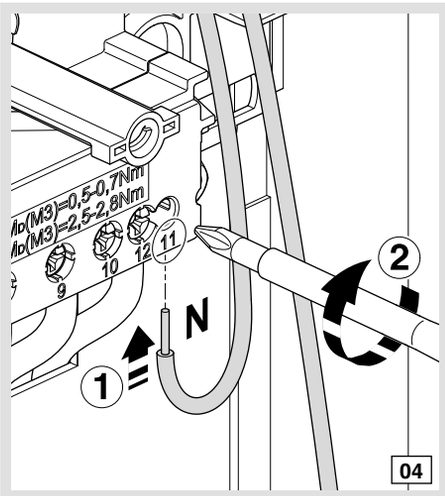
Mo(M3)=0,5-0,7Nm
Mo(M3)=2,5-2,8Nm
9
10
12
11
N
1
2
04

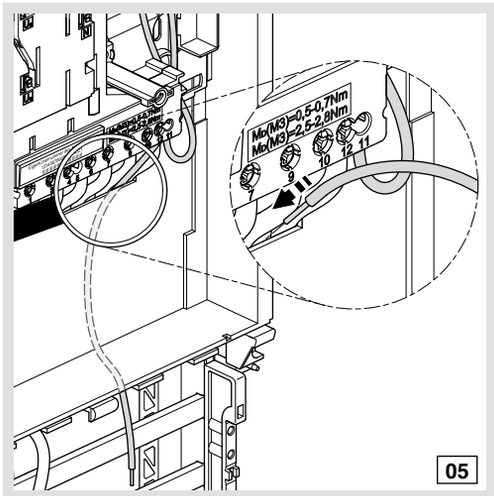
Mo(M3)=0,5-0,7Nm
Mo(M3)=2,5-2,8Nm
9
10
12
11
05

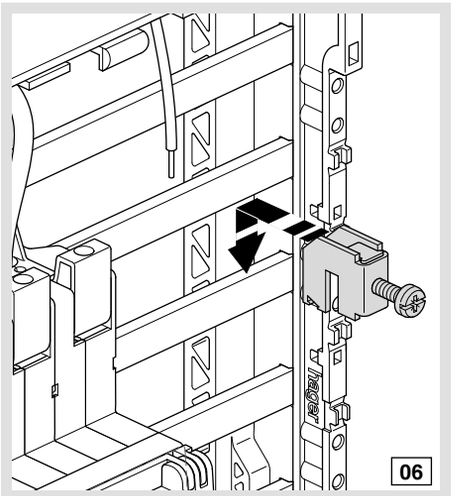
06

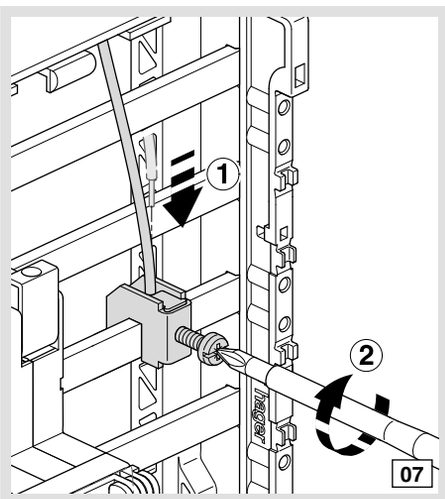
1
2
07

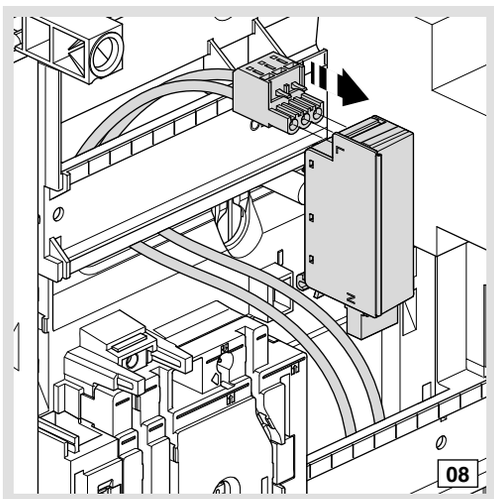
08

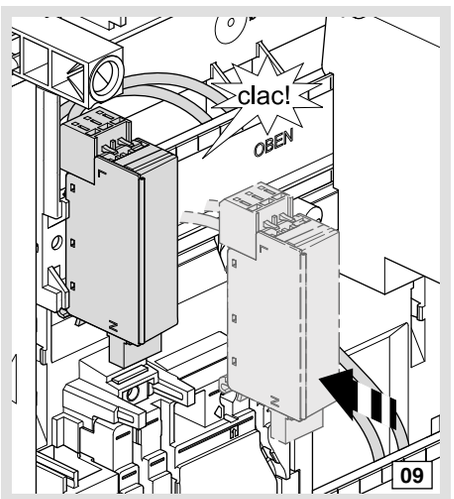
clac!
OBEN
09

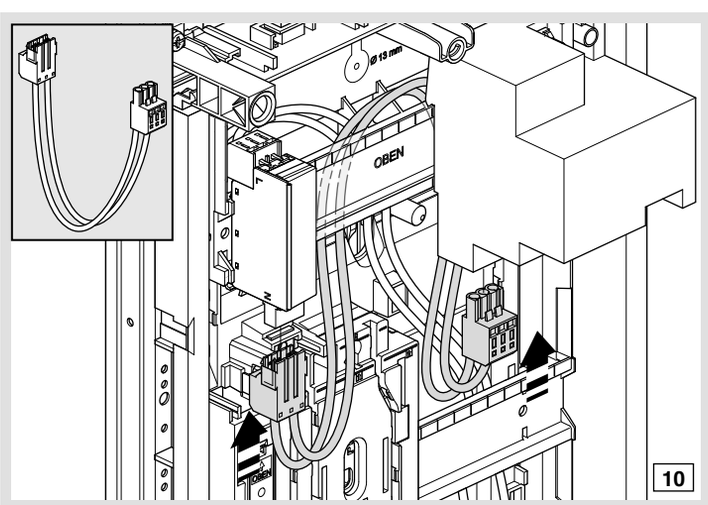
Ø 15 mm
OBEN
10

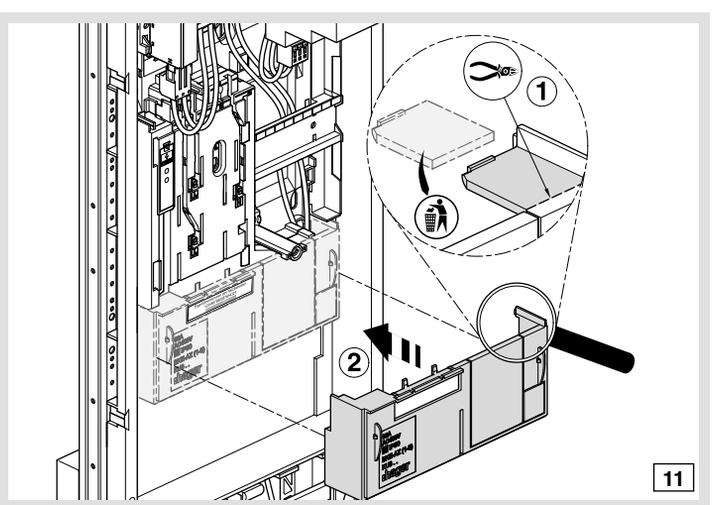
1
2
11

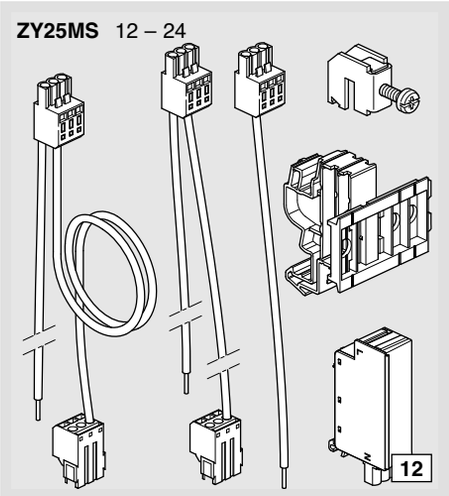
ZY25MS 12 – 24
12

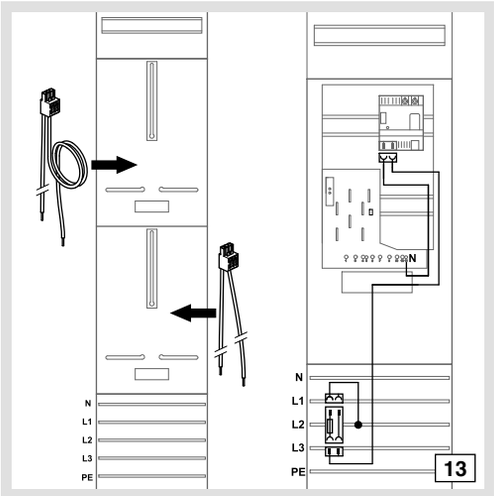
N
L1
L2
L3
PE
13

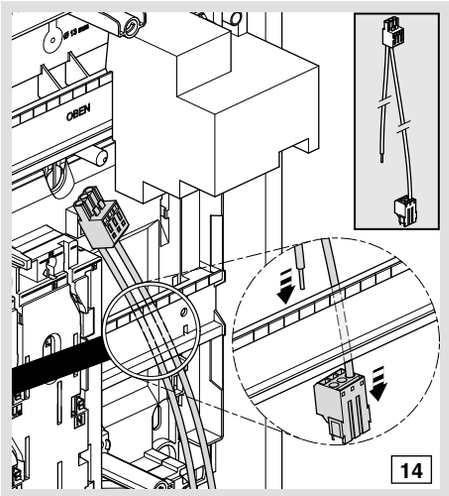
OBEN
14

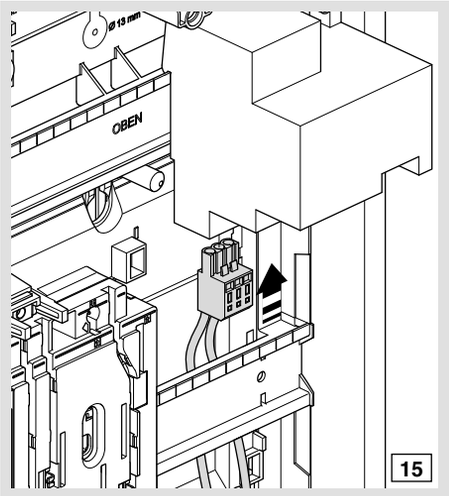
OBEN
15

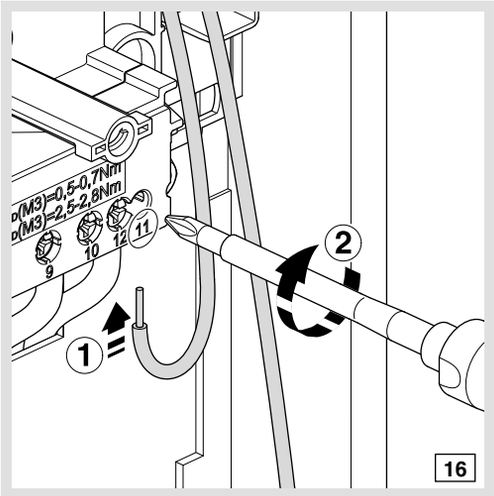
1
2
16

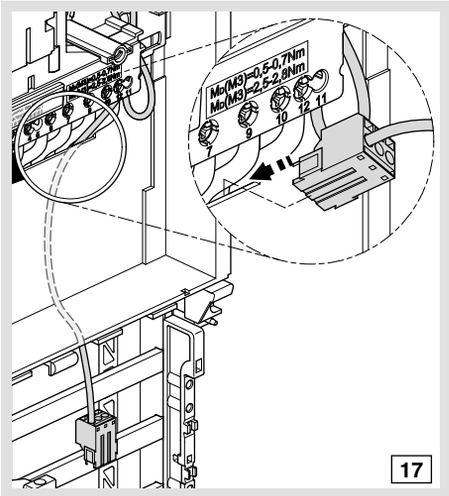
17

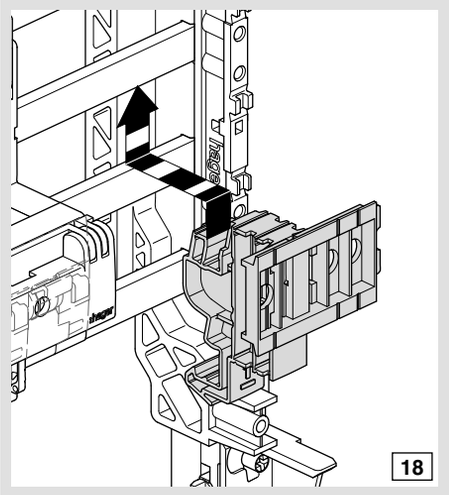
18

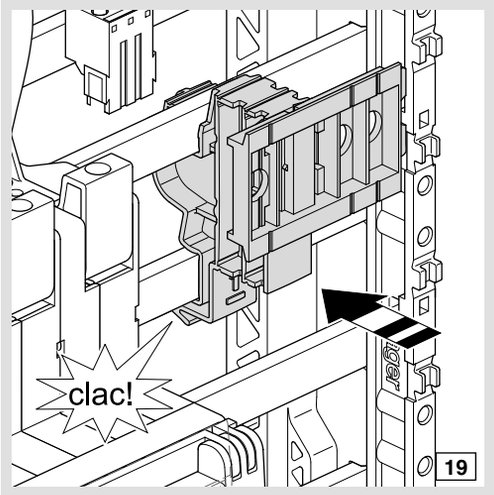
clac!
19

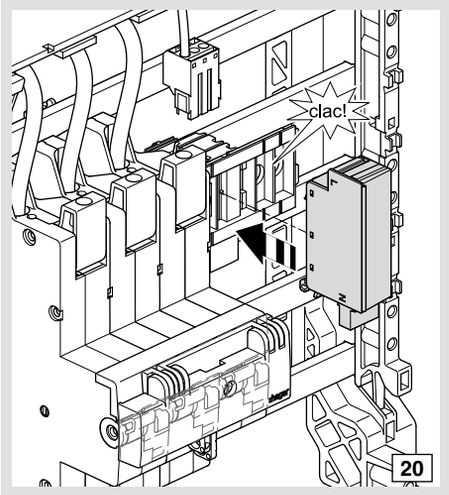
clac!
20

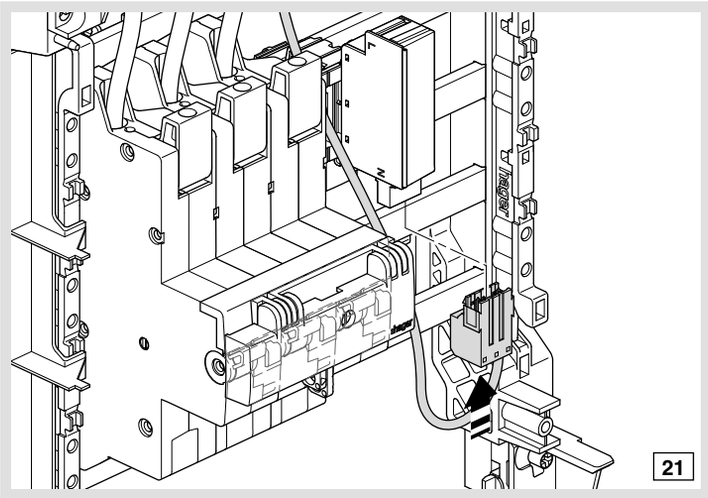
21

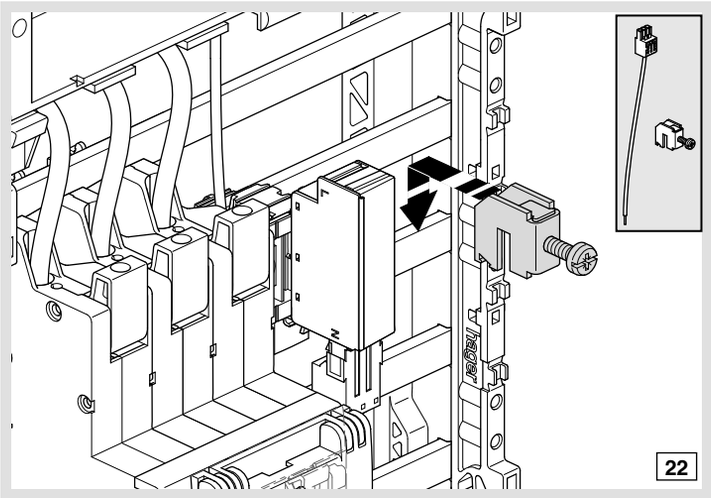
22

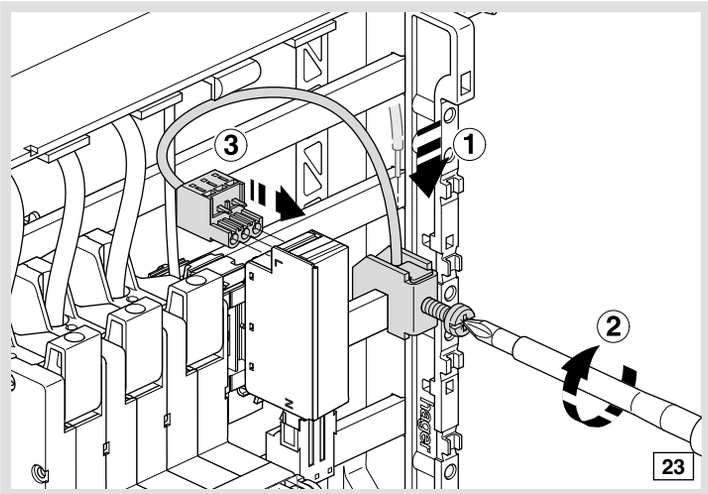
3
1
2
23

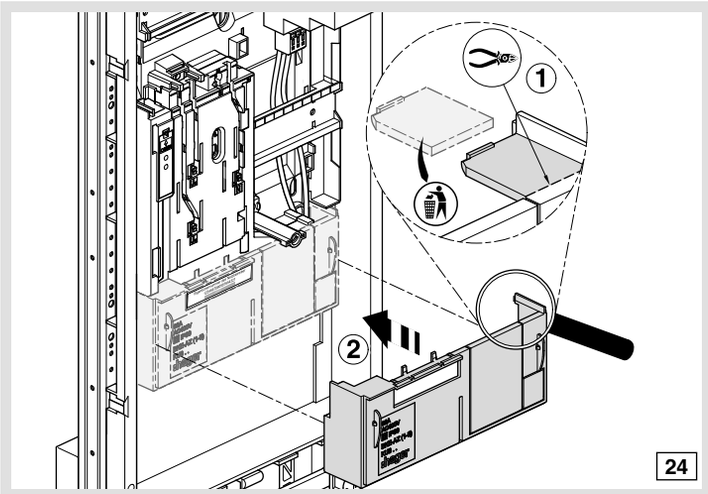
1
2
24

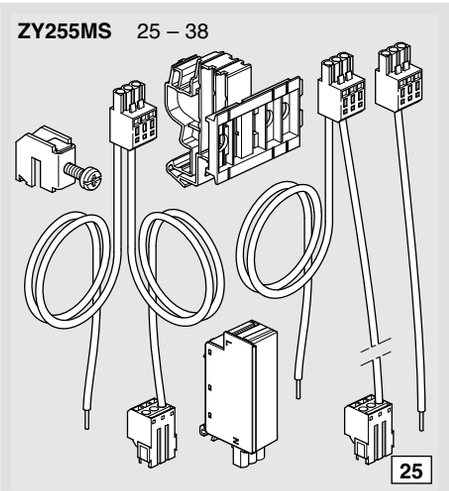
ZY255MS 25 – 38
25

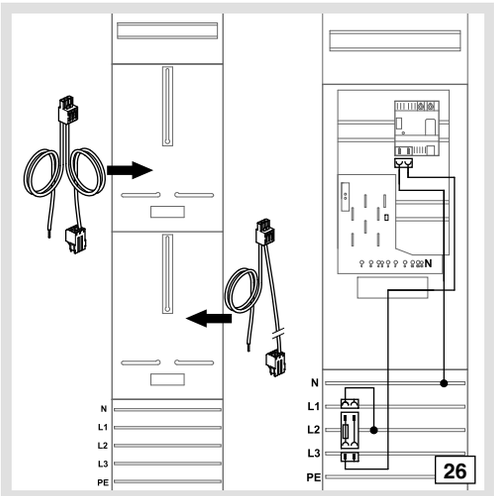
N
L1
L2
L3
PE
N
L1
L2
L3
PE
26

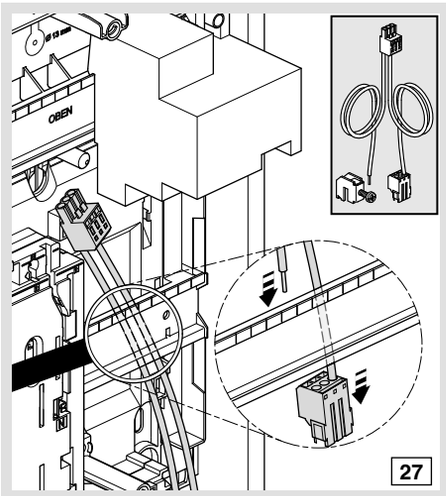
27

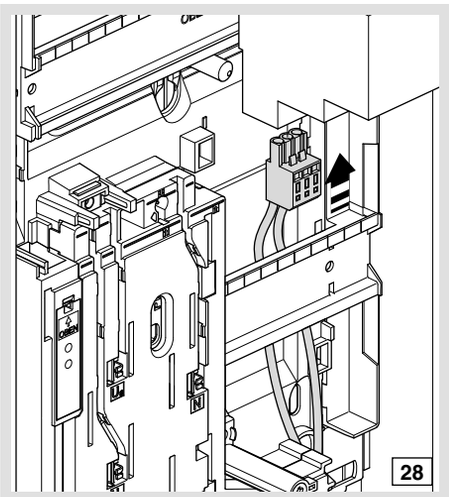
28

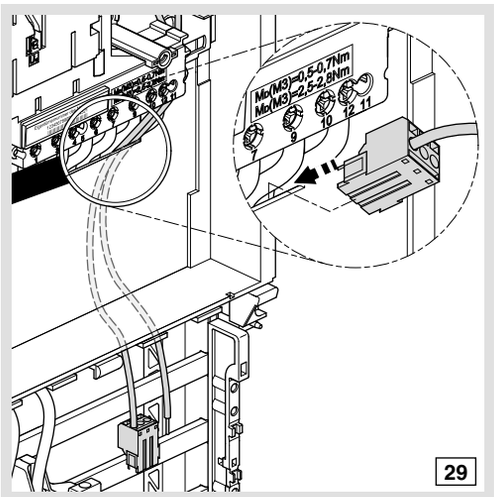
Mc(M3)=0,5-0,7Nm
Mc(M3)=2,5-2,8Nm
9
10
12
11
29

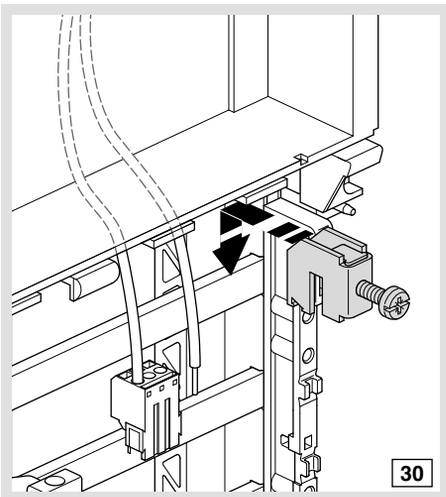
30

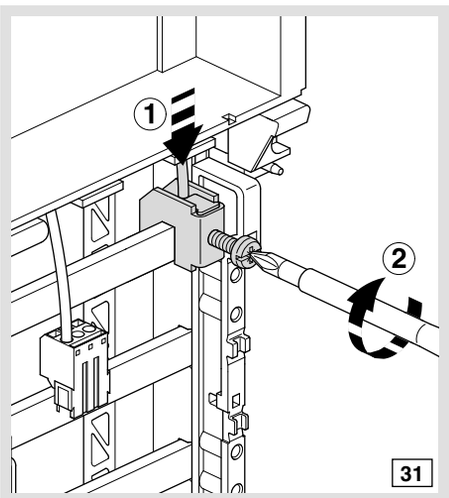
1
2
31

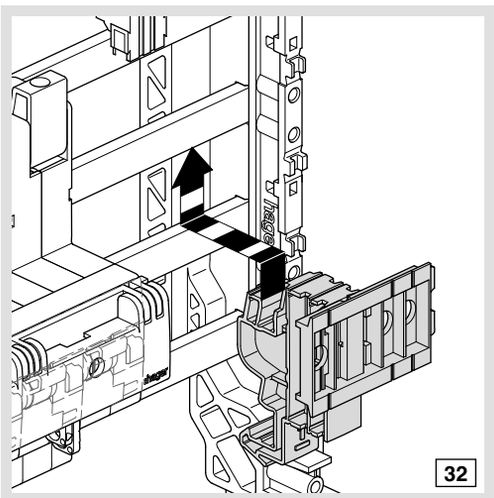
32

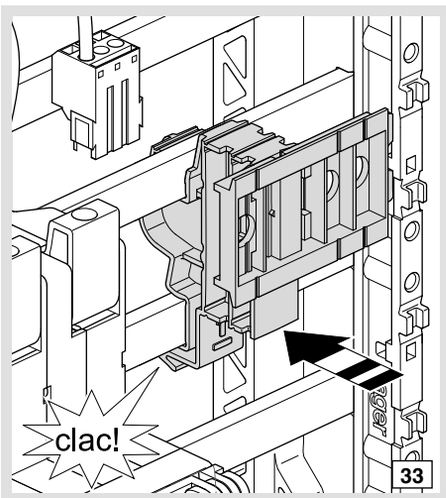
clac!
33

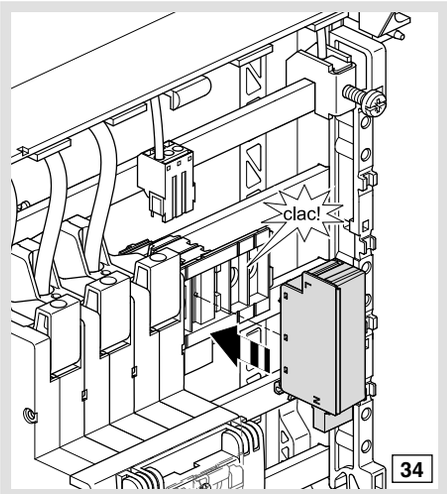
clac!
34

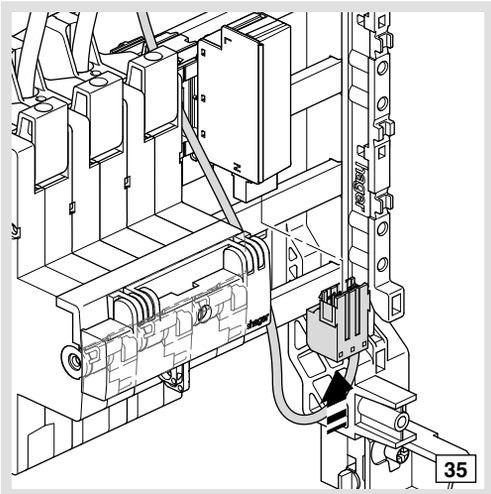
35

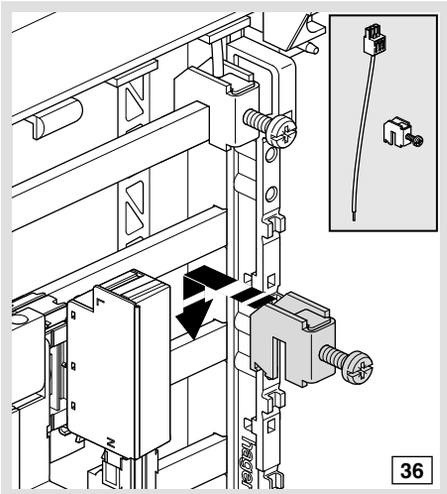
36

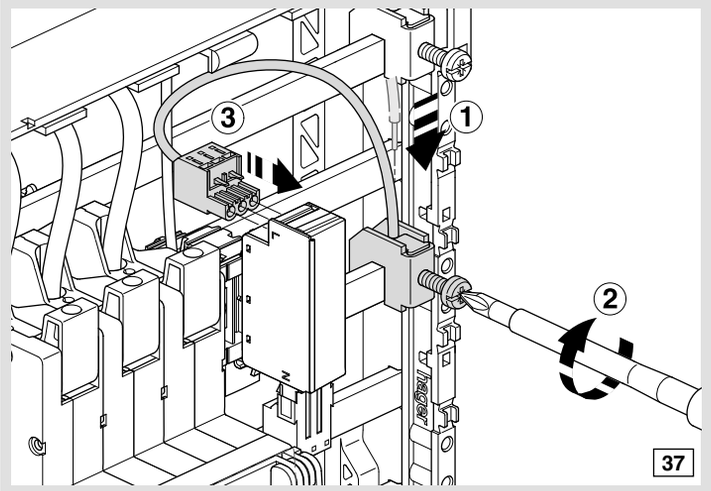
3
1
2
37

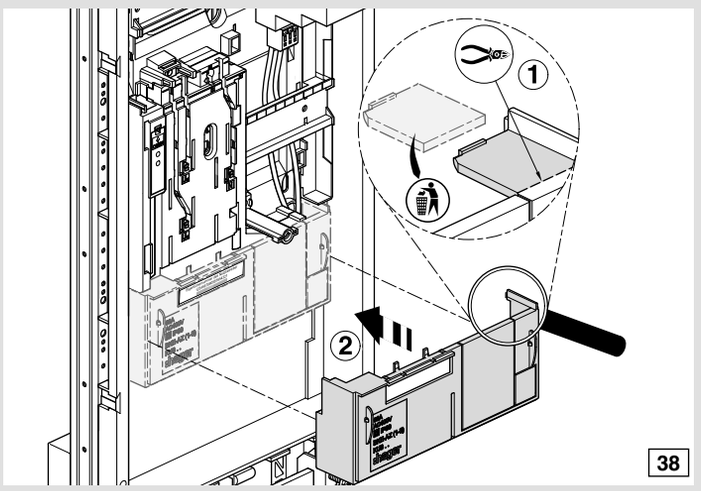
1
2
38

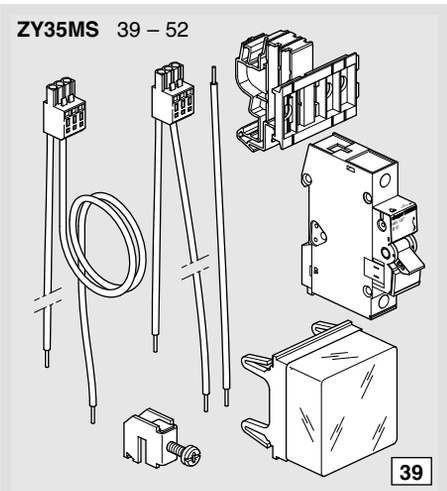
ZY35MS 39 – 52
39

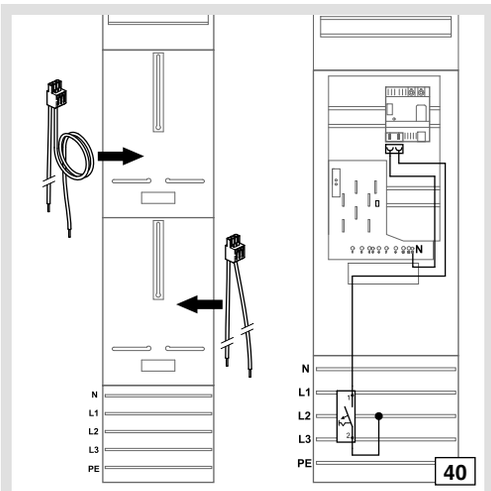
N
L1
L2
L3
PE
N
L1
L2
L3
PE
40

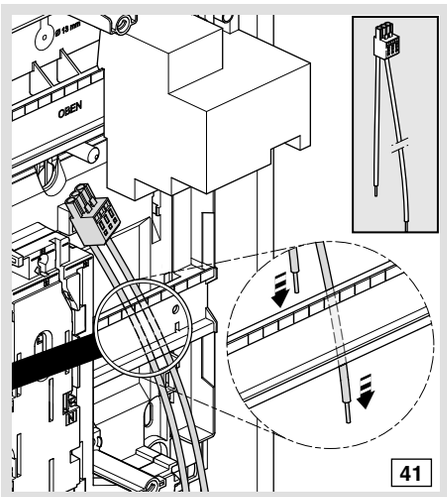
OBEN
41

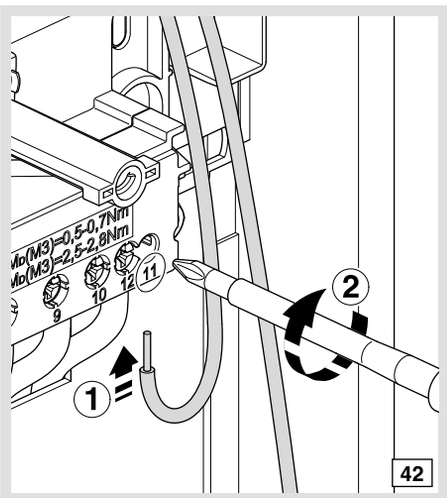
Mo(M3)=0,5-0,7Nm
Mo(M3)=2,5-2,8Nm
9
10
12
11
1
2
42

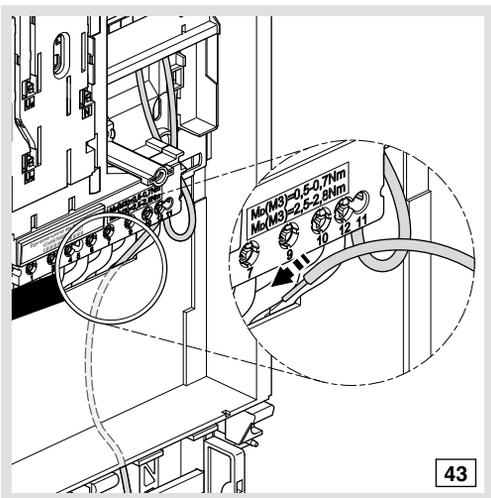
Mo(M3)=0,5-0,7Nm
Mo(M3)=2,5-2,8Nm
9
10
12
11
43

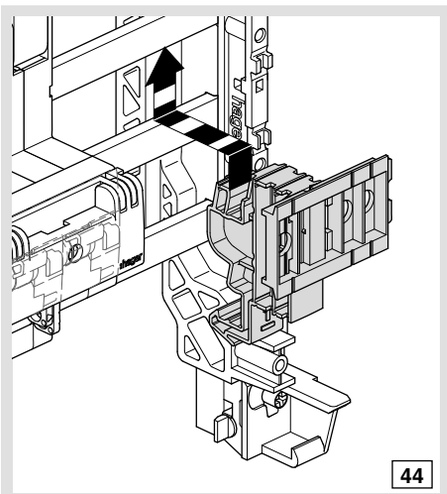
44

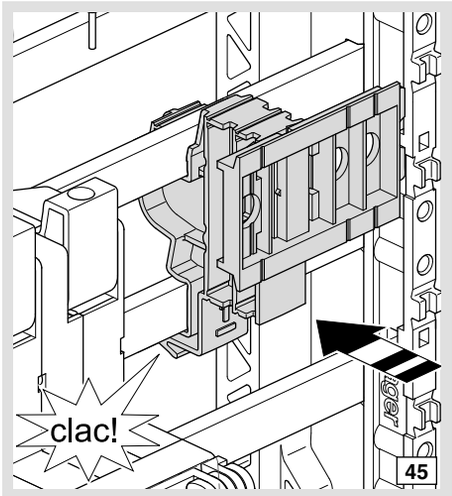
clac!
45

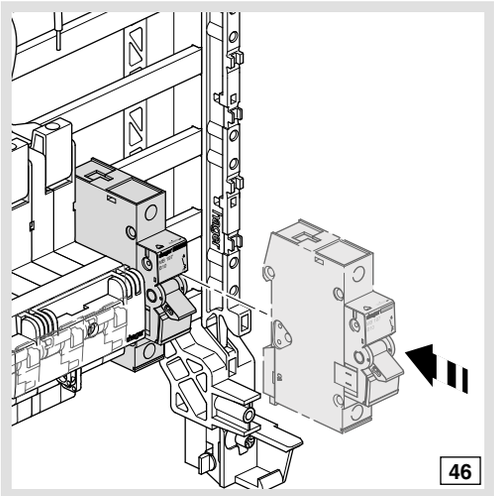
46

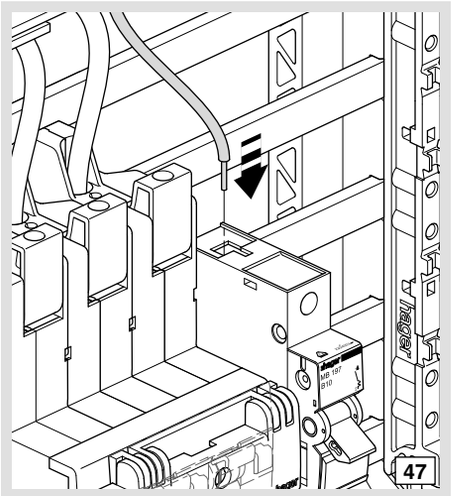
47

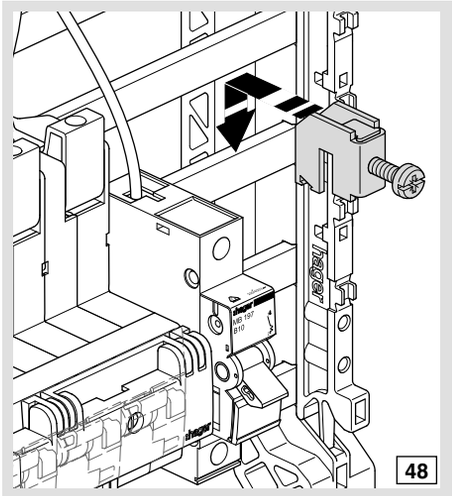
48

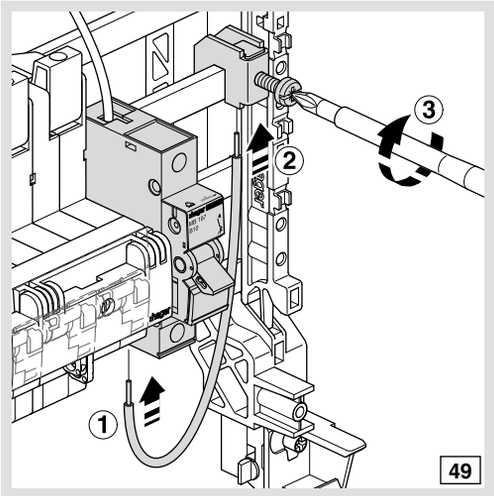
1
2
3
49

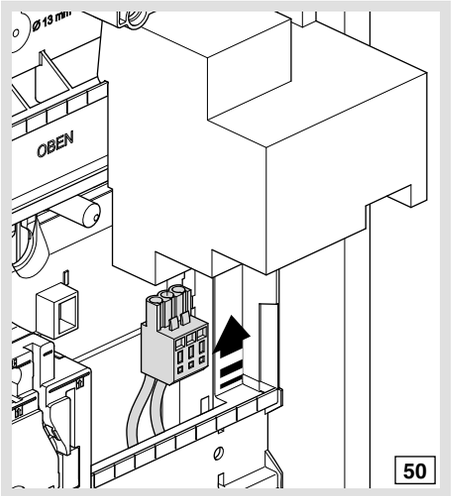
OBEN
50

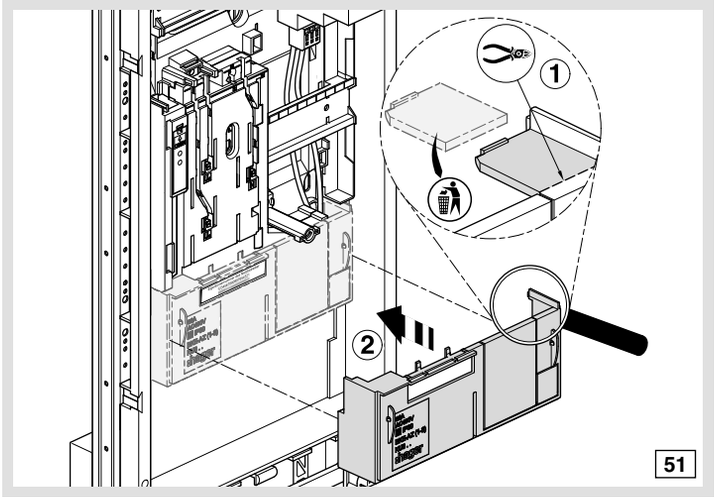
1
2
51

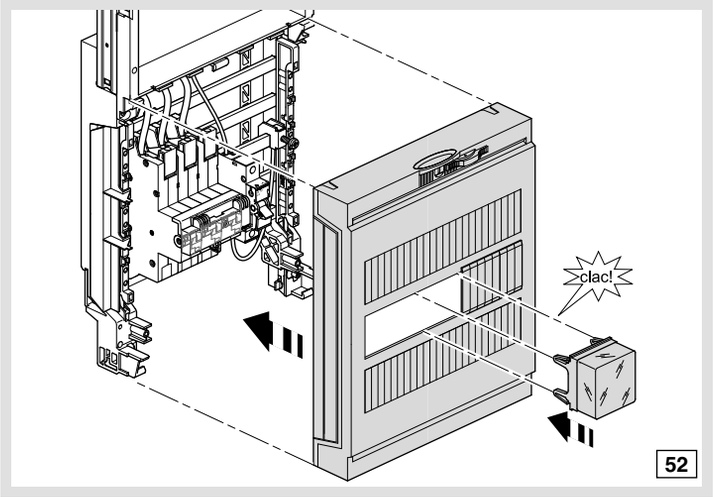
clac!
52