ELCOM.

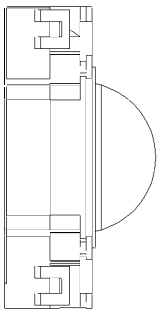

DE
GB

6LE004225A Ind. A

2D

REU512Y

Video-Modul Einbau 2Draht

Built-in 2-wire camera module

1

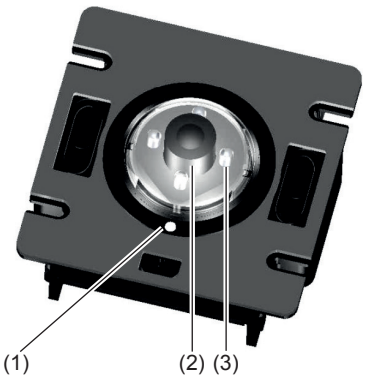

2

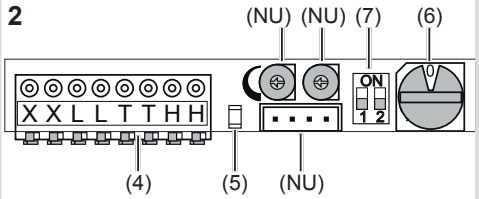

Sicherheitshinweise (DE)

Einbau und Montage elektrischer Geräte dürfen nur durch Elektrofachkräfte erfolgen.

Bei Nichtbeachten der Anleitung können Schäden am Gerät, Brand oder andere Gefahren entstehen.

Bei Installation und Leitungsverlegung die für SELV-Stromkreise geltenden Vorschriften und Normen einhalten.

Diese Anleitung ist Bestandteil des Produkts und muss beim Endkunden verbleiben.

Geräteaufbau (Bild 1 und 2)

(NU) Nicht benutzt (ohne Audio)

(1) Kamera-Feststellschraube

(2) Kamera

(3) Infrarotbeleuchtung

(4) Anschlussklemmen

Klemme X/X:
2Draht-Busleitung

Klemme L/L:
Lichttaster Anschluss

Klemme T/T:
potenzialfreier Türöffner Schaltkontakt: nur in der Betriebsart „Zugehörige Türkamera“ verwendet (7)

Klemme H/H:
Kameraheizung

(5) Status-LED – signalisiert aktiven Zustand

(6) Drehschalter Türadresse (rot)

> ⚠ Adressen dürfen im Strang nicht doppelt vergeben werden.

(7) Betriebsartschalter

Programmierung des KameraBetriebsmodus

Dip-Schalter 1	Dip-Schalter 2	Betriebsart	Einstellungen des Adress-Drehschalters
OFF	OFF	Zugeordnete Türkamera (Audio-Türstation ist der Kamera zugeordnet (Bild 4) 1))	Wie zugeordneter Türlautsprecher
ON	OFF	Zusätzliche Tür-kamera (Umschaltung über Funktions 👁 - oder ☼ ☼ -Taste 2))	Zugeordneter Türlautsprecher (+1)
OFF	ON	Zusätzliche Tür-kamera (Umschaltung nur über Funktionstaste 👁 2))	Zugeordneter Türlautsprecher (+1) vorhergehenhende Kamera (+1)
ON	ON	Stand Alone Kamera (Einschaltung nur über Funktionstaste 👁 2))	Freie Türadresse

1) Das Audiomodul der Aussenstation muss gleich eingestellt sein die das Videomodul (Parameter 5C auf „1“ oder Dipschalter 1 auf „ON“, je nach verwendetem Audiomodul)
2) Innenstation-Video

Montage und elektrischer Anschluss

> ⚠
> - Elektrischer Schlag bei Berühren spannungsführender Teile in der Einbauumgebung!
> - Elektrischer Schlag kann zum Tod führen!
> - Vor Arbeiten an Gerät oder Last alle zugehörigen Leitungsschutzschalter freischalten. Spannungsführende Teile in der Umgebung abdecken!

Safety instructions (GB)

Electrical equipment may only be installed and assembled by qualified electricians.

Failure to comply with these instructions may result in damage to the device, fire or other hazards.

When installing and laying cables, always comply with the applicable regulations and standards for SELV electrical circuits.

These instructions are an integral component of the product and must be retained by the end user.

Design and layout of the device (figures 1 and 2)

(NU) Not used (without audio)

(1) Camera setscrew

(2) Camera

(3) Infrared lighting

(4) Connecting terminals

Terminal X/X:
2-wire video bus cable

Terminal L/L:
light button connection

Terminal T/T:
potential-free door release switching contact: used only in the “Associated door camera” operating mode (7)

Terminal H/H:
camera heating

(5) Status LED – signalises active state

(6) Rotary switch door address (red)

> ⚠ Addresses must not be assigned twice in the line.

(7) Operating mode switch

Camera operating mode setting:

DIP-switch 1	DIP-switch 2	Operating mode	Address rotary switch settings
OFF	OFF	Associated door camera (audio outdoor caller unit allocated to the camera (figure 4) 1))	Door loudspeaker, as assigned
ON	OFF	Additional door camera (change-over via function 👁 or ☼ ☼ buttons 2))	Assigned door loudspeaker (+1)
OFF	ON	Additional door camera (change-over via function button 👁 only 2))	Assigned door loudspeaker (+1) Previous camera (+1)
ON	ON	Stand-alone camera (switched on via function button 👁 only 2))	Free door address

1) The outdoor caller unit audio module must be configured in audio/video mode (parameter 5C set at 1 or DIP switch 1 ON, depending on the outdoor caller unit version)
2) Indoor unit

Installation and electrical connection

> ⚠
> - Touching live parts in the installation environment can result in an electric shock!
> - An electric shock can be lethal!
> - Before working on the device or load, disconnect all associated circuit breakers. Cover all live parts in the area!

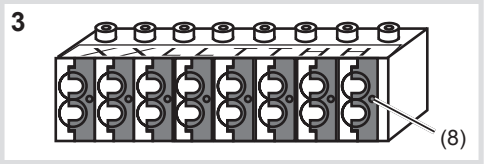

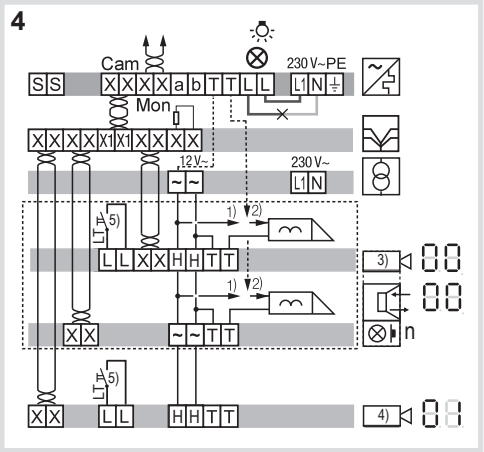

1) Nicht manipulationsgeschützte Türöffner Verdrahtung/ Door release wiring is not anti-tamper protected
2) Manipulationsgeschützte Türöffner Verdrahtung/ Anti-tamper protected door release wiring
3) Verkabelung einer zugeordneten Türkamera mit möglicher Verwendung des Türöffners/Wiring of an associated door camera with possible use of the door release
4) Verkabelung einer zusätzlichen Kamera ohne möglicher Verwendung des Türöffners/Wiring of an additional camera without possible use of the door release
5) Lichttaster optional/Optional light button

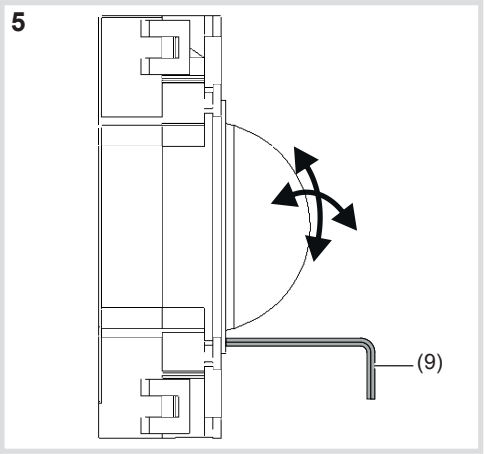

- Die empfohlene Einbauhöhe beträgt ca. 1,5 m.
- Montageort so wählen, dass direkte Sonneneinstrahlung und Gegenlicht vermieden werden sowie helle Leuchten oder andere Lichtquellen die Kameraübertragung nicht stören.
- Hintergründe mit großer Helligkeit, starken Kontrasten oder Reflektionen mindern die Bildqualität.
- Bei Dunkelheit und eingeschalteter Kamera-Infrarot-Gesichtsfeld-Ausleuchtung werden Schwarzweißbilder mit einer Reichweite von ca. 0,7 m übertragen. Eine Eingangsbeleuchtung oberhalb der Kamera ermöglicht bei Dunkelheit Farbbilder.

Anschluss der Videokameras (Bild 3 und 4)

- Die Verbindung von Türöffner und Kameras ist nicht erforderlich, wenn dieser bereits in der Audio-Türstation verkabelt und programmiert ist.

Anschluss am abziehbaren Klemmblock (Bild 3)
Leiter anschließen

- Abisolierten Leiter einstecken (Massivleiter Ø 0,5 – 0,8 mm)

Leiter lösen

- Orangenen Drücker (8) mit einem Schraubendreher betätigen und den Leiter herausziehen.

Einstellen der Kamera (Bild 5)

- Lösen der Kamera-Feststellschraube mit dem beigefügten Sechskantschlüssel (9) bis die Kamera sich leicht einstellen lässt.
- Kamera vertikal und horizontal ausrichten (Bild 6 und 7).
- Sichern der Kameraeinstellung durch Anziehen der Kamera-Feststellschraube.

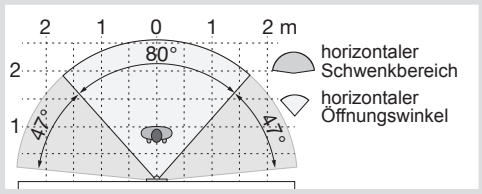

Bild 6: Horizontale Kameraausrichtung

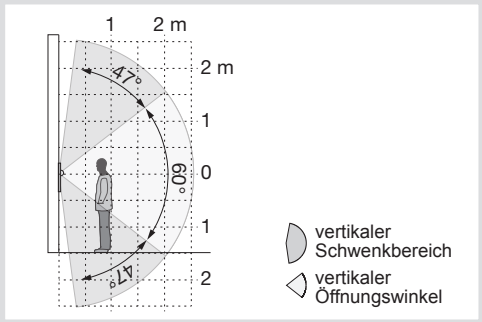

Bild 7: Vertikale Kameraausrichtung

Technische Daten

Betriebsspannung über Bus	24 V=
Stromaufnahme Kameraheizung	90 mA/12 V~
Türöffner Schaltkontakt Schließer potenzialfrei	max. 24 V/1 A
Lichttaster-Eingang	für potenzialfreie Kontakte
Auflösung:	320.000 Pixel
Lichtempfindlichkeit:	0,1 Lux/F2.0
Umschaltung:	COLOR/SW bei Tag/Nacht
Öffnungswinkel:	60° vertikal 80° horizontal
Schwenkbereich:	± 47° horizontal/vertikal
Anschlussklemmen	Steckklemmen
Maximaler Leiterdurchmesser	0,8 mm
Abmessungen B x H x T	100 x 100 x 50 mm

- The recommended installation height is 1.5 m.
- Choose the installation location so that direct sunlight and back light are avoided, and bright lights or other light sources do not interfere with camera transmission.
- Backgrounds with a high level of brightness, extreme contrasts or reflections reduce the image quality.
- If it is dark and the camera infrared visual field illumination is on, black and white images at a range of approx. 0.7 m are transmitted. Entrance lighting above the camera enables colour images during darkness.

Video cameras connection (figures 3 and 4)

- The camera does not have to be connected to the door release if it is already wired to and set for the audio outdoor caller unit.

Connection on removable terminal block (Figure 3)
Connecting conductor

- Insert stripped conductor (solid conductor Ø 0.5 – 0.8 mm)

Disconnecting conductor

- Activate the orange push-piece (8) using a screwdriver and pull out the conductor.

Setting the camera (figure 5)

- Loosen the locating screw (1) for the camera with the 1.5 mm Allen key supplied (9) until the camera can be adjusted easily.
- Adjust camera vertically and horizontally (figures 6 and 7).
- Fix the camera back in place using the screw (1).

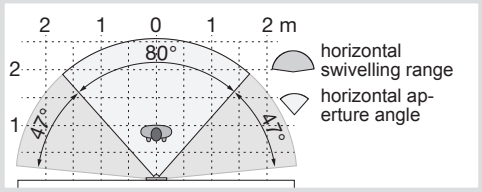

Figure 6: Horizontal camera orientation

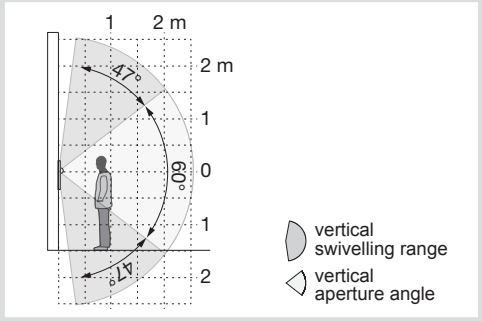

Figure 7: Vertical camera orientation

Technical data

Operating voltage via bus	24 V=
Current consumption camera heating	90 mA/12 V~
Door release switching contact NO contact potential-free	max. 24 V/1 A
Light button input	for potential-free contacts
Resolution:	320,000 pixels
Light sensitivity:	0.1 Lux/F2.0
Change-over:	COLOR/SW at day/night
Aperture angle:	60° vertical 80° horizontal
Adjusting range:	± 47° horizontal/vertical
Connecting terminals	plug-in terminals
Maximum conductor diameter	0.8 mm
Dimensions W x H x D	100 x 100 x 50 mm