6LE005470A Ind. B

(DE) Montageanleitung
(FR) Notice d'instructions
(GB) Mounting instructions
(NL) Montage instructie
(IT) Istruzioni di montaggio
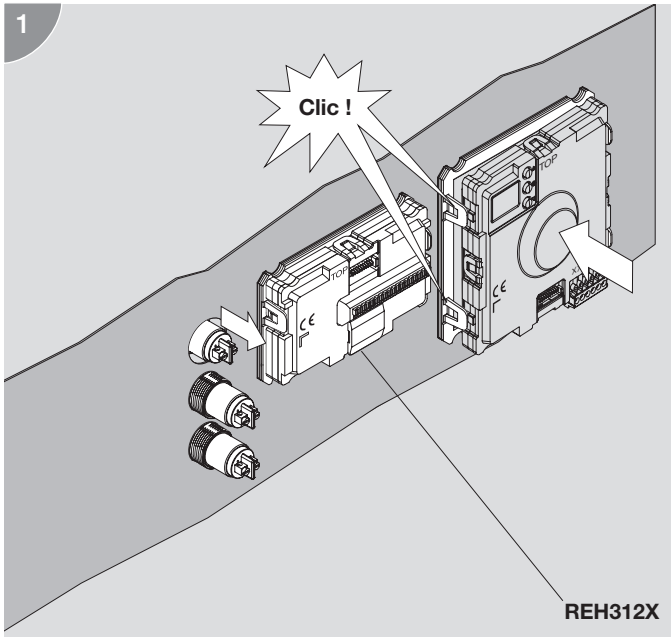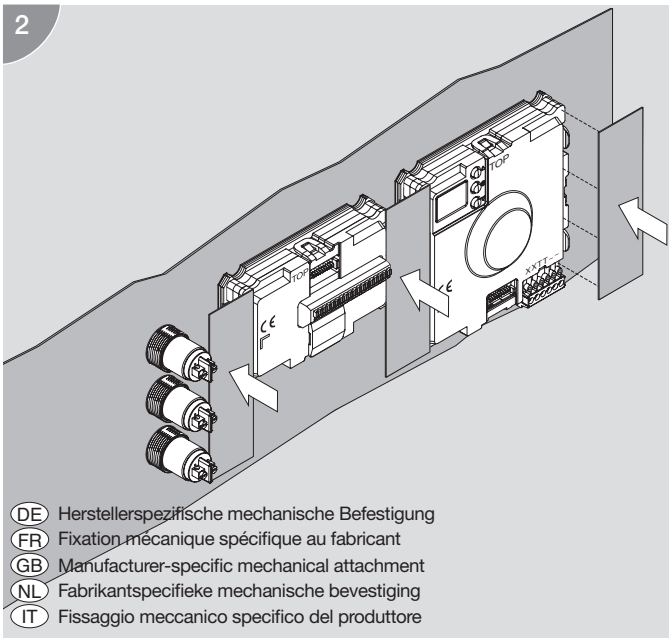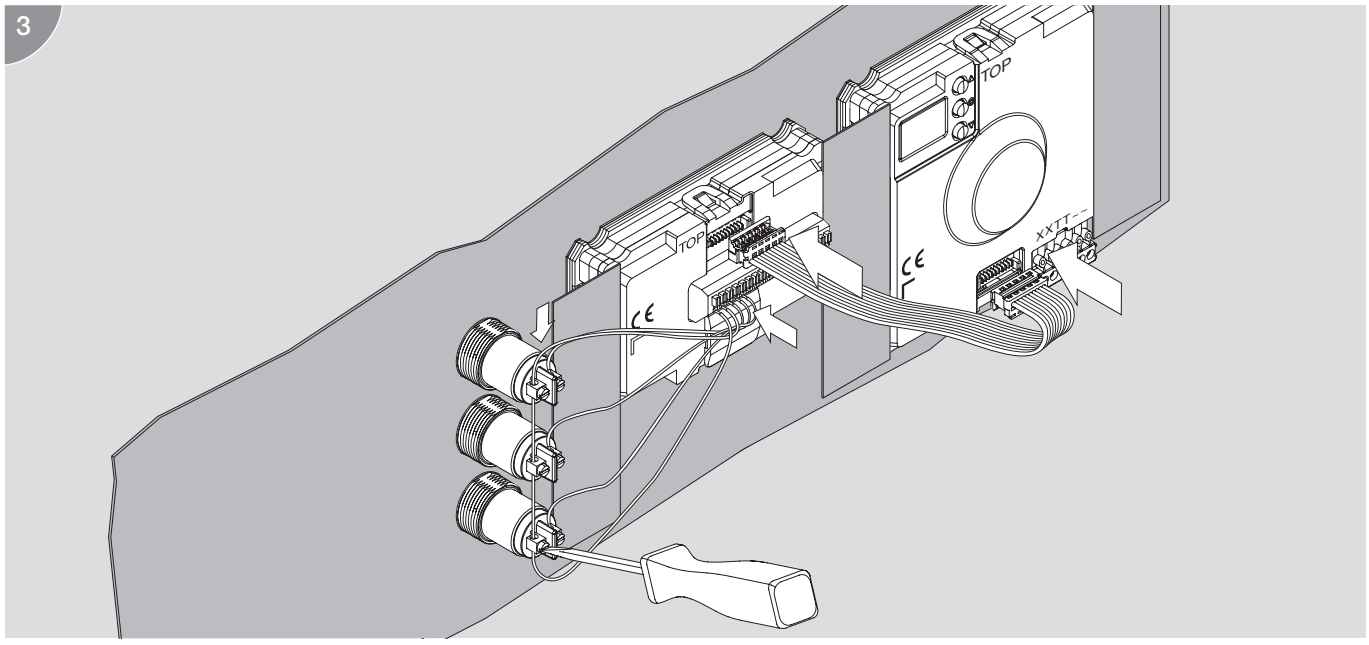
REK300X / REK302X