Drehdimmer mit Regulierknopf
Best.-Nr. : 2895 05
Drehdimmer 600 W
Best.-Nr. : 2875

Bedienungs- und Montageanleitung

1 Sicherheitshinweise

Einbau und Montage elektrischer Geräte dürfen nur durch Elektrofachkräfte erfolgen.

Bei Nichtbeachten der Anleitung können Schäden am Gerät, Brand oder andere Gefahren entstehen.

Vor Arbeiten an Gerät oder Last freischalten. Dabei alle Leitungsschutzschalter berücksichtigen, die gefährliche Spannungen an Gerät oder Last liefern.

Das Gerät ist nicht zum Freischalten geeignet.

Keine elektronischen Lampen, z. B. schalt- oder dimmbare Energiesparlampen oder LED-Lampen, anschließen, andernfalls ist ein Gerätedefekt nicht auszuschließen.

Diese Anleitung ist Bestandteil des Produktes und muss beim Endkunden verbleiben.

2 Geräteaufbau

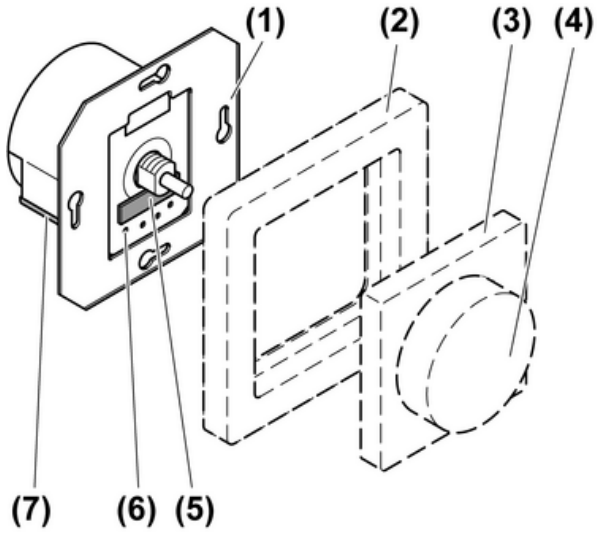

Bild 1: Geräteaufbau

(1) Dimmer
(2) Rahmen
(3) Zentralplatte
(4) Einstellknopf
(5) Sicherungshalter
(6) Messpunkte zur Spannungsprüfung
(7) Lösehebel für Steckklemme

3 Funktion

Bestimmungsgemäßer Gebrauch

- Schalten und Dimmen von Glühlampen sowie HV-Halogenlampen
- Geeignet für Mischbetrieb bis zur angegebenen Gesamtleistung (siehe Kapitel 6.1. Technische Daten)
- Montage in Gerätedose nach DIN 49073

i Kein Betrieb mit Trafos.

Produkteigenschaften

- Dimmprinzip Phasenanschnitt.
- Softrastung bei Betätigung
- Kurzschlussschutz durch Feinsicherung
- Elektronischer Übertemperaturschutz
- Wechselschaltung in Kombination mit Wechselschalter möglich

i Flackern der angeschlossenen Leuchtmittel durch Unterschreiten der angegebenen Mindestlast oder durch Rundsteuerimpulse der Elektrizitätswerke möglich. Leises Summen des Geräts durch die Funkentstördrossel möglich. Dies sind keine Mängel des Gerätes.

4 Bedienung

Licht schalten

- Einstellknopf drücken.

Helligkeit einstellen

Licht ist eingeschaltet.

- Einstellknopf im Uhrzeigersinn drehen.
  Licht wird heller bis Maximalhelligkeit.
- Einstellknopf gegen den Uhrzeigersinn drehen.
  Licht wird dunkler bis Minimalhelligkeit.

5 Informationen für Elektrofachkräfte

5.1 Montage und elektrischer Anschluss

GEFAHR!

Elektrischer Schlag bei Berühren spannungsführender Teile.

Elektrischer Schlag kann zum Tod führen.

Vor Arbeiten an Gerät oder Last alle zugehörigen Leitungsschutzschalter freischalten. Spannungsführende Teile in der Umgebung abdecken!

Dimmer anschließen und montieren

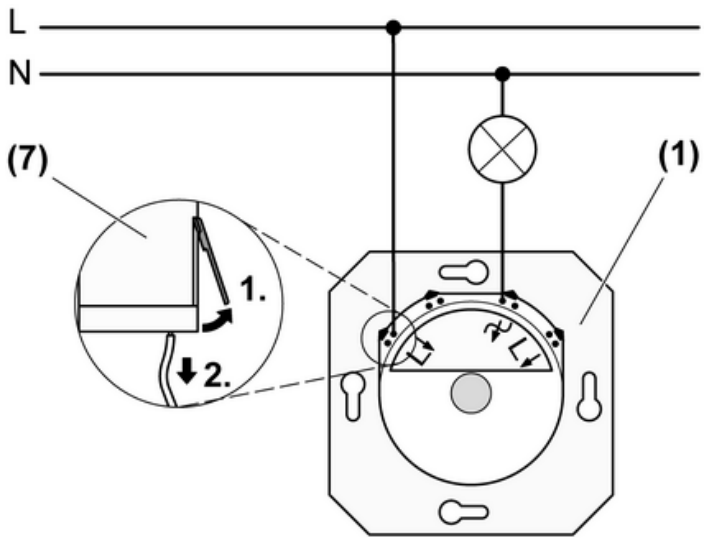

Bild 2: Anschlussplan

(1) Dimmer
(7) Anschlussleitung aus Steckklemme lösen

- Anschlussleitungen ca. 15 mm abisolieren.
- Dimmer gemäß Anschlussplan anschließen (Bild 2).
- Dimmer in Gerätedose montieren.
- Rahmen und Zentralplatte montieren.
- Einstellknopf aufstecken.

Anschluss in Wechselschaltung

ⓘ Keine Wechselschaltung mit zwei Dimmern möglich.

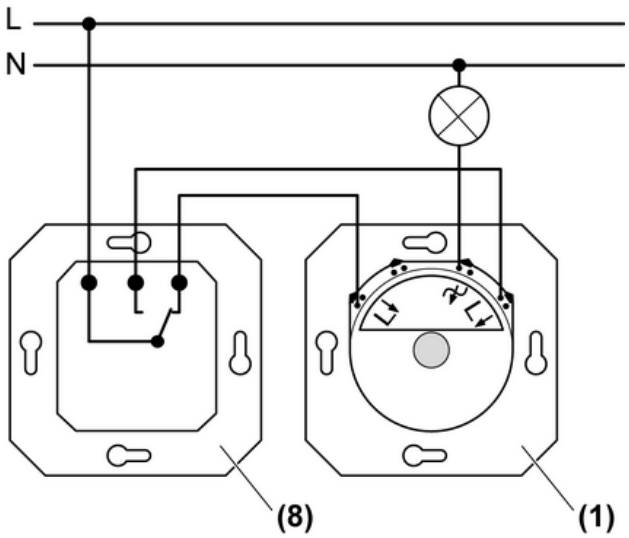

Bild 3: Wechselschaltung

(1) Dimmer
(8) Wechselschalter

- Dimmer und Wechselschalter gemäß Anschlussplan anschließen (Bild 3).

6 Anhang

6.1 Technische Daten

Nennspannung	AC 230 / 240 V ~
Netzfrequenz	50 Hz
Umgebungstemperatur	+5 ... +25 °C
Anschlussleistung bei 25 °C	
i Leistungsangaben einschließlich Trafoverlustleistung.	
Glühlampen	
Best.-Nr. 2895 05	60 ... 450 W
Best.-Nr. 2875	60 ... 600 W
HV-Halogenlampen	
Best.-Nr. 2895 05	60 ... 450 W
Best.-Nr. 2875	60 ... 600 W
Leistungsreduzierung bei Aufputzmontage	
Best.-Nr. 2895 05	60 ... 450 W
Best.-Nr. 2875	60 ... 550 W
pro 5 °C Überschreitung von 25 °C	-10 %
bei Einbau in Holz- oder Trockenbauwand	-15 %
bei Einbau in Mehrfachkombinationen	-20 %
Anschluss eindrähtig	1 ... 2,5 mm²
Abisolierlänge	15 mm
Leistungszusätze	keine
Feinsicherung	T 2,5 H 250

Die Symbolik der Dimmer-Last-Kennzeichnung gibt bei Dimmern die anschließbare Lastart bzw. das elektrische Verhalten einer Last an: R = ohmsch

6.2 Hilfe im Problemfall

Gerät schaltet Last aus und nach einiger Zeit wieder ein.

Übertemperaturschutz hat ausgelöst.

Angeschlossene Last reduzieren.

Einbausituation prüfen.

Gerät schaltet Last aus und lässt sich nicht wieder einschalten.

Kurzschlussschutz hat ausgelöst.

Kurzschluss beseitigen.

Feinsicherung erneuern, Ersatzsicherung im Sicherungshalter. Nur Originalsicherungen verwenden.

6.3 Gewährleistung

Technische und formale Änderungen am Produkt, soweit sie dem technischen Fortschritt dienen, behalten wir uns vor.

Wir leisten Gewähr im Rahmen der gesetzlichen Bestimmungen.

Im Gewährleistungsfall bitte an die Verkaufsstelle wenden oder das Gerät portofrei mit Fehlerbeschreibung an unser Service-Center senden.

Berker GmbH & Co. KG
Service-Center
Hubertusstraße 17
D-57482 Wenden-Ottfingen
Telefon: 0 23 55 / 90 5-0
Telefax: 0 23 55 / 90 5-111

Berker GmbH & Co. KG
Klagebach 38
58579 Schalksmühle/Germany
Telefon + 49 (0) 2355/905-0
Telefax + 49 (0) 2355/905-111
www.berker.de