DALI Drehpotentiometer
Best.-Nr. : 2897

Bedienungs- und Montageanleitung

1 Sicherheitshinweise

Einbau und Montage elektrischer Geräte dürfen nur durch Elektrofachkräfte erfolgen.

Gefahr durch elektrischen Schlag. Vor Arbeiten an Gerät oder Last freischalten. Dabei alle Leitungsschutzschalter berücksichtigen, die gefährliche Spannungen an Gerät oder Last liefern.

Gefahr durch elektrischen Schlag. Gerät ist nicht zum Freischalten geeignet.

Bei Nichtbeachten der Anleitung können Schäden am Gerät, Brand oder andere Gefahren entstehen.

Diese Anleitung ist Bestandteil des Produktes und muss beim Endkunden verbleiben.

2 Geräteaufbau

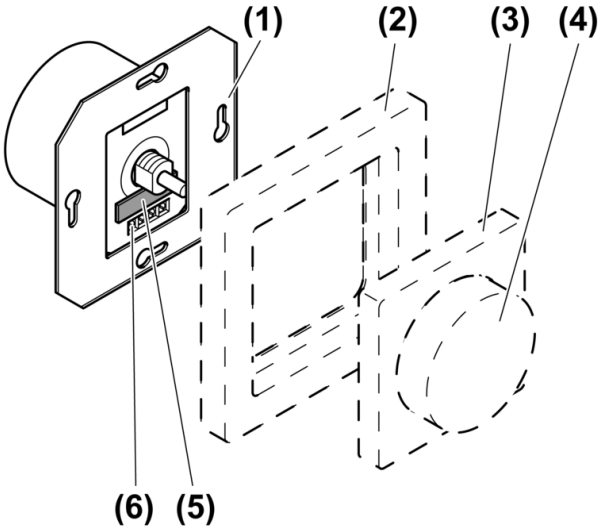

Bild 1

(1) DALI-Potentiometer
(2) Rahmen
(3) Zentralplatte
(4) Betätigungsknopf
(5) Sicherungshalter
(6) Schraubklemmen

3 Funktion

Bestimmungsgemäßer Gebrauch

- Helligkeitseinstellung für Leuchten mit DALI-Schnittstelle
- Montage in Gerätedose nach DIN 49073

Produkteigenschaften

- Bis zu 64 DALI-Teilnehmer steuerbar
- Parallele Steuerung von mehreren Bedienstellen
- Schutz vor Anschluss an Netzspannung durch integrierte Feinsicherung

- Grundhelligkeit speicherbar
- Zur Erzeugung der DALI-Spannung wird eine Spannungsversorgung benötigt, welche den DALI-Spezifikationen gemäß DIN IEC 60929 entspricht, z. B. von Helvar oder Philips.

i Um einen störungsfreien Betrieb zu gewährleisten, das Gerät nicht mit anderen DALI-Steuerungen kombinieren.

Verhalten nach Netzspannungsausfall

Nach Netzspannungswiederkehr wird der Schaltzustand und die Helligkeit entsprechend der Einstellung des zuletzt geschalteten Potentiometers wiederhergestellt.

Die Wiederherstellung kann nach kurzzeitigen Spannungsausfällen oder bei Betrieb an mehreren Phasen bis zu 30 Sekunden dauern. In diesem Zeitraum wird ein im DALI-EVG hinterlegter Wert – PowerON-Level – aufgerufen.

i Die Helligkeit der Beleuchtung bei fehlenden DALI-Telegrammen – PowerON-Level – und bei Ausfall der DALI-Systemspannung – SystemFailure-Level – ist im EVG hinterlegt und kann über das DALI-Drehpotentiometer nicht verändert werden.

4 Bedienung

i Die Bedienung kann von mehreren Bedienstellen aus erfolgen und gilt immer für alle angeschlossenen Teilnehmer, Broadcast. Dabei übernimmt die Beleuchtung immer den Wert des gerade bedienten Potentiometers. Zu Beginn der Bedienung kann es daher zu einem Helligkeitssprung kommen.

Licht schalten

- Betätigungsknopf drücken.

Helligkeit einstellen

Licht ist eingeschaltet.

- Betätigungsknopf drehen.

5 Informationen für Elektrofachkräfte

5.1 Montage und elektrischer Anschluss

GEFAHR!

Elektrischer Schlag bei Berühren spannungsführender Teile.

Elektrischer Schlag kann zum Tod führen.

Vor Arbeiten an Gerät oder Last alle zugehörigen Leitungsschutzschalter freischalten. Spannungsführende Teile in der Umgebung abdecken!

Gerät anschließen und montieren

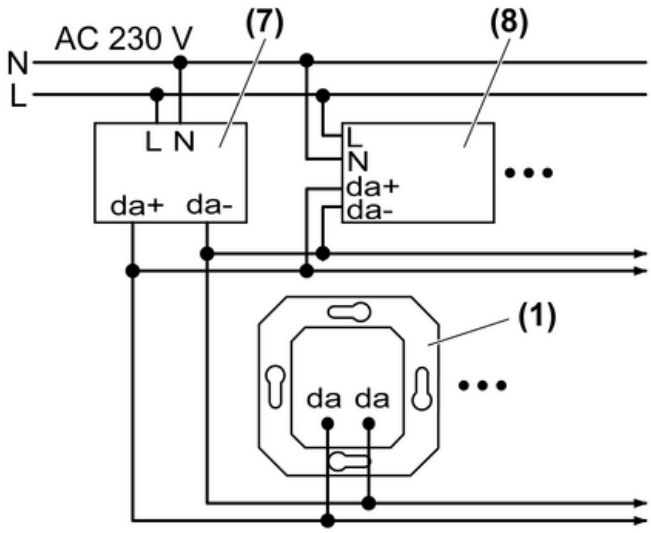

Bild 2

(1) DALI-Potentiometer

(7) DALI-Spannungsversorgung

(8) DALI-Teilnehmer z. B. DALI-EVG

i Bei der Auswahl der DALI-Spannungsversorgung Anzahl der DALI-Teilnehmer und DALI-Potentiometer berücksichtigen.

i Steuerleitung hinsichtlich Typ, Querschnitt und Verlegung gemäß VDE-Bestimmungen für 250 V-Leitungen ausführen, Steuerspannung basisisoliert.

i Steuerleitung und Lastleitung dürfen in einer gemeinsamen Leitung verlegt werden, z. B. NYM J 5 × 1,5.

i Die angeschlossenen DALI-Teilnehmer dürfen an unterschiedlichen Phasen betrieben werden.

- DALI-Potentiometer und DALI-EVG gemäß Anschlussplan anschließen (Bild 2). Dabei die Angaben des EVG-Herstellers beachten!
- Liefern mehrere Leitungsschutzschalter gefährliche Spannungen an Gerät oder Last, die Leitungsschutzschalter koppeln oder mit einem Warnhinweis so beschriften, dass ein Freischalten sichergestellt ist.

5.2 Inbetriebnahme

Grundhelligkeit speichern

Die Grundhelligkeit sollte eingestellt werden, wenn ein Drehen des DALI-Potentiometers nicht direkt zu einer Helligkeitserhöhung führt.

- Beleuchtung auf minimale Helligkeit einschalten.
- DALI-Potentiometer bis zu der Stelle drehen, an der die erste Helligkeitserhöhung eintritt.
- Bedienknopf länger als 10 Sekunden drücken.

  Beleuchtung schaltet kurz aus und wieder ein.

  Die Grundhelligkeit ist gespeichert und wird beim ersten Drehen des Betätigungsknopfes vom Potentiometer übernommen.

i Es kann eine beliebige Grundhelligkeit gespeichert werden, ab der heller gedimmt werden kann.

Grundhelligkeit löschen

- Beleuchtung ausschalten.

- Bedienknopf länger als 10 Sekunden drücken.

  Beleuchtung schaltet kurz auf maximale Helligkeit und dann wieder aus. Die Grundhelligkeit ist gelöscht.

i DALI-Teilnehmer unterschiedlicher Hersteller können von den hier beschriebenen Quittierungen abweichen.

6 Anhang

6.1 Technische Daten

Stromaufnahme	max. 2 mA
Feinsicherung	F 250 H 250
Anschluss	
eindrähtig	max. 4 mm²

6.2 Gewährleistung

Technische und formale Änderungen am Produkt, soweit sie dem technischen Fortschritt dienen, behalten wir uns vor.

Wir leisten Gewähr im Rahmen der gesetzlichen Bestimmungen.

Im Gewährleistungsfall bitte an die Verkaufsstelle wenden oder das Gerät portofrei mit Fehlerbeschreibung an unser Service-Center senden.

Berker GmbH & Co. KG
Service-Center
Hubertusstraße 17
D-57482 Wenden-Ottfingen
Telefon: 0 23 55 / 90 5-0
Telefax: 0 23 55 / 90 5-111

Berker GmbH & Co. KG
Klagebach 38
58579 Schalksmühle/Germany
Telefon + 49 (0) 2355/905-0
Telefax + 49 (0) 2355/905-111
www.berker.de