Netzabkoppler Standard
Best.-Nr.: 187 00

Netzabkoppler Komfort
Best.-Nr.: 187 99 01

Bedienungsanleitung

1 Sicherheitshinweise

Achtung! Einbau und Montage elektrischer Geräte dürfen nur durch eine Elektrofachkraft erfolgen. Dabei sind die geltenden Unfallverhütungsvorschriften zu beachten.

Zur Vermeidung eines elektrischen Schlages,vor Arbeiten am Gerät freischalten (Sicherungsautomat abschalten).

Bei Nichtbeachtung der Installationshinweise können Schäden am Gerät, Brand oder andere Gefahren entstehen.

16 A Leitungsschutzschalter vorschalten. Das Gerät schaltet nicht frei!

Im Falle einer Netzabkopplung ist eine 230 V DC Überwachungsspannung auf den Installationskreis vorhanden.

Bitte geben Sie diese Bedienungsanleitung nach der Installation Ihrem Kunden!

2 Geräteaufbau

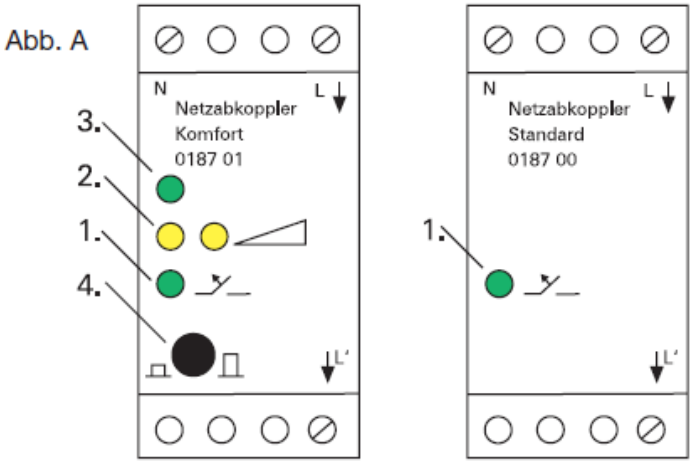

Abb. A: Anzeige und Bedienelemente

1. LED grün: Netzspannung abgekoppelt nur beim Netzabkoppler Komfort
2. 2 gelbe LED als Verbrauchsanzeige. Leuchten beide LED sind noch größere Verbraucher (> 50 W) eingeschaltet. Zuerst erlischt die rechte dann die linke LED.
3. LED grün: betriebsbereit
4. Taster zum Ein-/Ausschalten (⏤/⏥) des Netzabkopplers. In der Stellung „Ein (⏤)" trennt der Netzabkoppler den betreffenden Stromkreis automatisch vom Netz, falls keine Verbraucher mehr eingeschaltet ist. In der Stellung „Aus (⏥)“ wird der Stromkreis nicht abgekoppelt.

3 Funktion

Der Netzabkoppler wird in einem Lastkreis installiert und koppelt diesen von der Wechselspannung ab sobald alle Verbraucher dieses Lastkreises abgeschaltet sind. Hierdurch werden durch die Hausinstallation verursachte elektromagnetische Wechselfelder in sensiblen Wohnbereichen und die damit verbundene Strahlung vermieden.

Während der Netz-Abkopplung wird eine 230 V DC Überwachungsspannung auf den Lastkreis gelegt. Das Gerät schaltet nicht frei!

Im abgekoppelten Zustand zeigen VDE-zugelassene Phasenprüfer die Überwachungsspannung an. Sobald ein Verbraucher eingeschaltet wird schaltet der Netzabkoppler die überwachte Phase wieder zu.

Eine Vielzahl gängiger Verbraucher, z. B. Glühlampen, Berker Tronic-Trafos, Kompakt-Leuchtstofflampen, Staubsauger werden ohne zusätzliche Grundlastmodule erkannt. Durch das Schaltungskonzept des Netzabkopplers ist ein manueller Abgleich der Ein- und Ausschaltschwelle nicht notwendig.

- Sind Dauerverbraucher (z. B. Radiowecker, Telefon, Alarmanlagen, ...) im Lastkreis enthalten, wird dieser nicht abgekoppelt.
- Die bei Netzabkopplung vorhandene Überwachungsspannung versorgt z. B. beleuchtete Taster etc. bis max. 8 mA. Bei Netzabkopplung ist die Funktion von im Lastkreis befindlichen elektronischen Jalousiesteuerungen oder Funk-Bussysteme eingeschränkt.

4 Informationen für Elektrofachkräfte

4.1 Montage/Installation

GEFAHR!

Elektrischer Schlag bei Berühren spannungsführender Teile.

Elektrischer Schlag kann zum Tod führen.

Vor Arbeiten an Gerät freischalten. Spannungsführende Teile in der Umgebung abdecken!

Werden mehrere Netzabkoppler in eine Unterverteilung installiert, diese auf unterschiedlichen Schienen oder mit einem Abstand von einer halben TE zum benachbarten Netzabkoppler montieren, damit ein Temperaturausgleich stattfinden kann. (Anwendungs-Temperaturbereich beachten!)

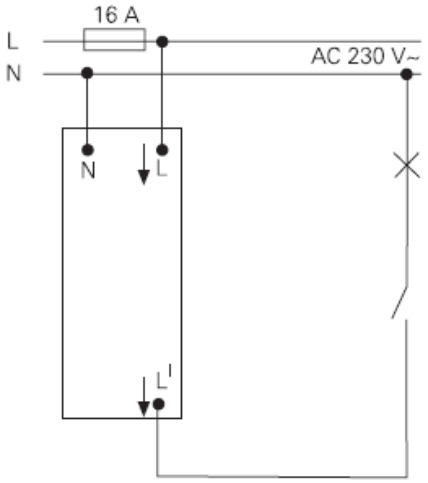

Abb. B

- Rasten Sie den Netzabkoppler auf die REG Hutschiene auf und schließen Sie ihn gemäß **Abb. B** an.

ⓘ Überprüfen Sie vor dem Anschluss der Ausgangsphase **L'** die Funktion: Der Netzabkoppler muss bei anliegender Netzspannung nach ca. 3 Sekunden abkoppeln. Achten Sie beim Netzabkoppler Komfort darauf, dass der Taster **(Abb. A (4))** eingeschaltet ist und die Betriebs-LED **(Abb. A (3))** leuchtet.

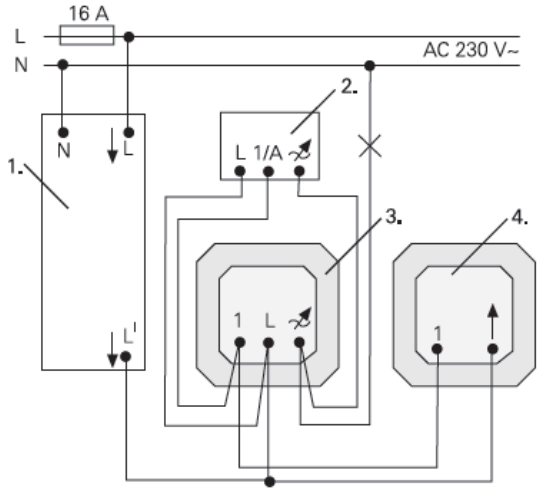

Abb. C: Anschluss Netzabkoppler **(1)** mit einem BLC Universal Tastdimmer 2902 **(3)** mit einer BLC Nebenstelle 2907 **(4)** und Steuermodul 18811 **(2)**

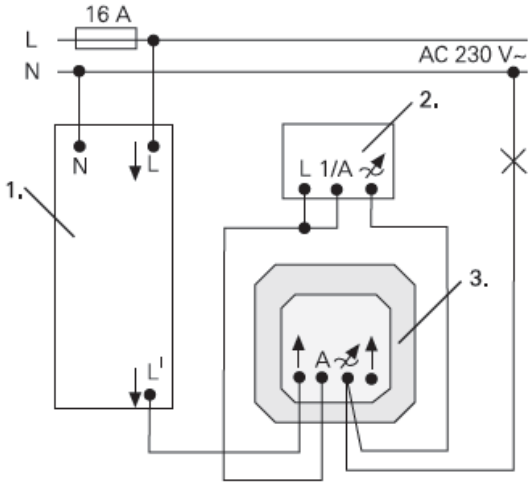

Abb. D: Anschluss Netzabkoppler **(1)** mit einem Tronic-Drehdimmer 2874 **(3)** und Steuermodul 18811 **(2)**

5 Anhang

5.1 Technische Daten

Nennspannung:	AC 230 V~, 50 Hz
Überwachungsspannung:	DC 230 V, max. 8 mA
Schaltleistung	
Glühlampen:	2300 W
HV-Halogenlampen:	2300 W
NV-Halogenlampen	
konv. Trafos:	800 VA
Berker Tronic-Trafos:	1000 W
Leuchtstofflampen	
unkompensiert:	1000 VA
Duo-Schaltung:	1600 VA
parallel kompensiert:	700 VA
Temperaturbereich:	0 °C bis +40 °C
Einbaubreite:	36 mm (2 TE)

5.2 Zubehör

Der Netzabkoppler funktioniert ausschließlich mit folgenden Berker Dreh- bzw. Tastdimmer:

Dimmer Bestell-Nr:	**Steuermodul**		**Bemerkung**
	ohne	**mit**	
2875	x		-
2902	x		Hauptstellenbetrieb
		x	NS*, siehe Bild C
2873	x		-
2874		x	siehe Bild D
2861	x		Hauptstellenbetrieb

* NS = Nebenstellenbetrieb

5.3 Gewährleistung

Technische und formale Änderungen am Produkt, soweit sie dem technischen Fortschritt dienen, behalten wir uns vor.

Wir leisten Gewähr im Rahmen der gesetzlichen Bestimmungen.

Im Gewährleistungsfall bitte an die Verkaufsstelle wenden oder das Gerät portofrei mit Fehlerbeschreibung an unser Service-Center senden.

Berker GmbH & Co. KG
Service-Center
Hubertusstraße 17
D-57482 Wenden-Ottfingen
Telefon: 0 23 55 / 90 5-0
Telefax: 0 23 55 / 90 5-111

Berker GmbH & Co. KG
Klagebach 38
58579 Schalksmühle/Germany
Telefon: + 49 (0) 23 55/90 5-0
Telefax: + 49 (0) 23 55/90 5-111
www.berker.de