6LE000679B

FR

IT

Projecteurs halogènes avec détecteur infrarouge

Proiettori alogeni con rilevatore infrarosso

52031 : 400 watts, 140°, noir
52032 : 400 watts, 140°, blanc
52035 : 120 watts, 140°, noir
52038 : 120 watts, 140°, blanc

52541 : 400 watts, 200°, noir
52542 : 400 watts, 200°, blanc
52545 : 120 watts, 200°, noir
52546 : 120 watts, 200°, blanc

5203x - 5254x

Présentation du produit

Les projecteurs halogènes sont équipés de détecteurs sensibles au rayonnement infrarouge lié à l'émission calorifique de tout corps en mouvement. De ce fait, il est facile de repérer les déplacements d'une source de chaleur (personnes, véhicules, animaux etc.). Plus la différence entre la température de l'air et celle du corps est élevée et plus la détection est précise.

Un détecteur infrarouge vous offre à la fois la sécurité et le confort :
- **sécurité** : il dissuade les visiteurs indésirables
- **confort** : il éclaire votre arrivée et celle de vos proches.

Le détecteur allume projecteur halogène lorsqu'un corps émettant de la chaleur se déplace dans sa zone de détection, celui-ci reste allumé pendant la durée pour laquelle le détecteur a été réglée et jusqu'à ce qu'il ne détecte plus de mouvement dans sa zone de surveillance.

Montage

La hauteur d'installation optimale est de 2,5 mètres. Les distances de détection sont indiquées pour une hauteur d'installation de 2,5 mètres et une température ambiante de 20 °C.

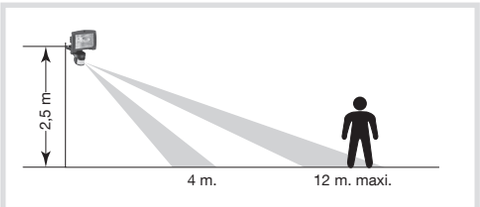

Montage sur une paroi fixe

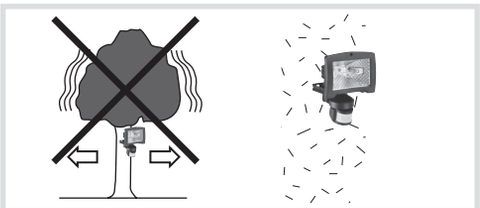

- Distance par rapport à une source de chaleur (distance minimum : 1 mètre).
  Évitez la proximité de sources de chaleur. N'orientez pas le détecteur vers des lampes ou vers le soleil, mais orientez-le vers le sol.

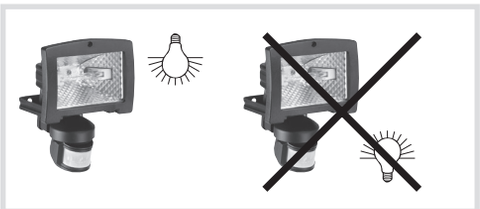

Favoriser la détection latérale

La détection optimale est assurée lors du franchissement des zones de détections. La détection n'est pas garantie lors d'une approche frontale vers le détecteur.

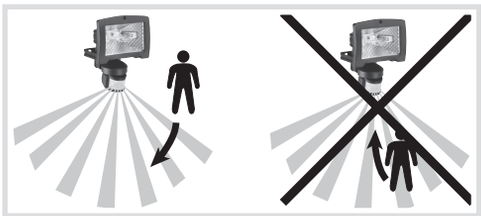

Attention aux intempéries et au soleil

Tout détecteur infrarouge est sensible au rayonnement solaire et aux intempéries. Il faut éviter de l'exposer directement aux rayons du soleil ou à la pluie. La pluie, la neige et le brouillard absorbent le rayonnement infrarouge, ce qui réduit la portée.
En hiver, lorsque la température diminue, le détecteur est plus sensible, la portée augmente. Par contre,en été, le détecteur, sensible aux différences de température, est moins efficace, la portée diminue.

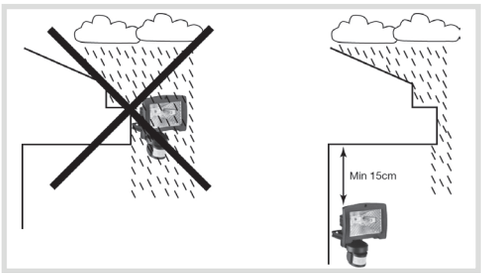

Evitez les obstacles

Les rayons infrarouges ne traversent pas les corps. Le champ de détection doit être libre.

Les accessoires de montage

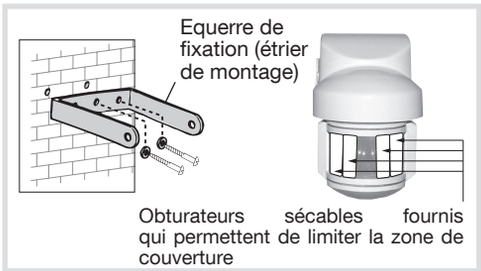

Zones de détection

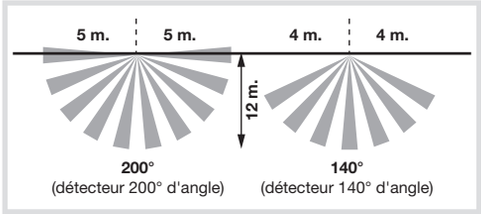

Installation du détecteur

⚠ **Lors du raccordement du détecteur, coupez l'alimentation 230 V de votre installation.**

- Fixation de l'équerre : fixez l'équerre sur une paroi fixe (attention au sens de montage).

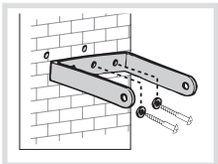

- Fixation du projecteur : fixez le projecteur avec les 2 vis ø 4,8 mm fournies.
- Raccordement électrique du projecteur : ouvrez la boîte de raccordement. Passez un câble 3 conducteurs (section 1 à 1,5 mm²) dans le passe-câble, puis reliez N (bleu) et L (blanc) et ⏚ (vert/jaune) sur le bornier. Veillez à la bonne étanchéité du passe-câble. Il est à noter que ce produit doit être impérativement raccordé à la terre. Refermez la boîte de raccordement.

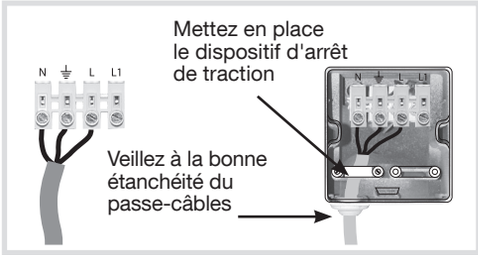

Mise en place ou remplacement de la lampe

⚠ **Assurez-vous toujours que l'alimentation secteur du projecteur est coupée avant de remplacer la lampe.**

- Laissez refroidir la lampe et son boîtier.
- Ouvrez le projecteur en retirant la vis de fixation du capot avant.
- Tenez fermement la lampe défaillante et la dégager de son support.
- Ne touchez pas la lampe de rechange avec les doigts.
- Placez la lampe dans le support.
- Fermez le capot en s'assurant que le joint d'étanchéité est bien ajusté.
- Fixez le capot à l'aide de la vis de fixation.

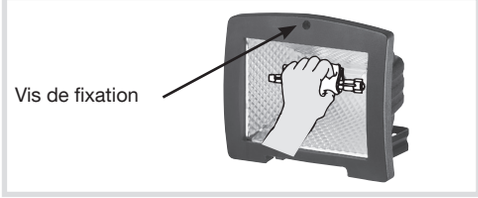

Test et réglages

Lors de la mise sous tension, le projecteur est activé pendant 1 minute. Après cette phase de démarrage, le projecteur et son détecteur sont opérationnels.
Le détecteur est prêt a être testé. Il doit ensuite être réglé pour son fonctionnement automatique.

Procédure de test du détecteur

• Mettez le détecteur dans le mode test.

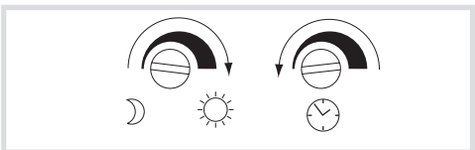

• Avec ces réglages tout passage dans la zone de détection va commander l'éclairage durant 5 secondes.

• Orientez la tête pivotante horizontalement et verticalement de façon à couvrir la zone de détection.

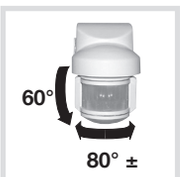

Réglage du fonctionnement automatique

• **Réglage du seuil crépusculaire**
Pour un fonctionnement de nuit uniquement, tournez le potentiomètre vers la gauche. Tournez le potentiomètre vers la droite pour obtenir un fonctionnement du détecteur le jour et la nuit.

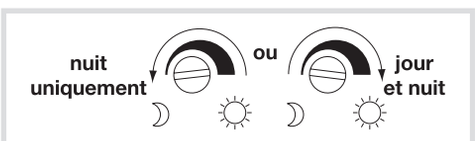

• **Réglage de la durée de fonctionnement**

La durée de fonctionnement peut être ajustée avec le potentiomètre.
La durée mini. (5 secondes) de fonctionnement est obtenue en tournant le potentiomètre en butée gauche. En butée droite, la durée de fonctionnement sera de 5 minutes.

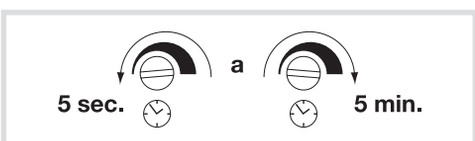

Caratéristiques techniques

Tension d'alimentation	230 VAC +10% –15%
Fréquence	50 Hz
Protection obligatoire	Fusible 10 A gG/ gl ou disjoncteur 10 A courbe C ou courbe B
Classe d'isolation	I
Câble préconisé	U1000RO2V3G1.5
Lampe préconisée (proj. 140°)	halogène 120 W/R7s
Lampe préconisée (proj. 200°)	halogène 400 W/R7s
Lampes additionnelles	maxi 500 W halogène ou incandescence
Raccordement par bornes à vis ø des conducteurs	1 à 1,5 mm²
Indice de protection	IP55
Température de fonctionnement	–20 °C à + 50 °C
Température de stockage	–20 °C à + 60 °C
Dimensions proj. 120 W (L x l x p)	142 x 194 x 137,8 mm
Dimensions proj. 400 W (L x l x p)	191 x 235 x 142 mm
Angle de détection	140° - 200°
Distance de détection frontale (à 20 °C)	12 m
Distance de détection latérale proj. 140° (à 20 °C)	8 m
Distance de détection latérale proj. 200° (à 20 °C)	10 m
Flux lumineux -version 120W -version 400W	1688 lumen 6978 lumen
Réglage de la tête de détection	60° verticalement ± 80° horizontalement
Réglage du seuil crépusculaire	5 à 2000 Lux
Réglage de la durée de fonctionnement	5 sec. à 5 min.
Accessoires de fixation	obturateurs sécables, équerre de fixation
Degré de pollution	2
Altitude maximale d'installation	2000 m
Tension de tenue aux chocs	4kV
Normes	EN60598-1 + A11 EN60598-2-5 EN61547 EN55015 + A1 + A2 EN61000-3-2 + A1+ A2 EN61000-3-3
Utilisable partout en Europe et en Suisse	CE

Que faire si... ?

• **La lampe s'allume intempestivement :**
Il y a une activité permanente de sources de chaleur dans la zone de détection (arbres, buissons agités par le vent ou présence d'animaux dans la zone de détection).
- Limitez la portée du détecteur en modifiant son inclinaison ou par clipsage des lamelles d'occultation sur l'optique ou réduire la sensibilité à l'aide du bouton de réglage.

Rayonnement solaire direct sur la lentille du détecteur.
- Protégez la lentille contre le rayonnement solaire direct.

Le détecteur est placé au dessus d'une grille d'aération.
- Modifiez l'emplacement du détecteur.

• **La portée du détecteur est trop faible** :
la hauteur d'installation du détecteur n'est pas optimale (trop haut ou trop bas).
- Modifiez la hauteur d'installation (2,5 mètres est optimal).

Terrain en pente.
- Modifiez l'inclinaison du détecteur.

• **Pas de détection à l'approche d'un véhicule ou d'une personne** :
le moteur du véhicule n'est pas encore chaud (faible rayonnement de chaleur). Les personnes se déplacent directement vers le détecteur.
- Installez le détecteur de manière à ce que la zone de détection soit franchie transversalement.

Schémas de raccordement

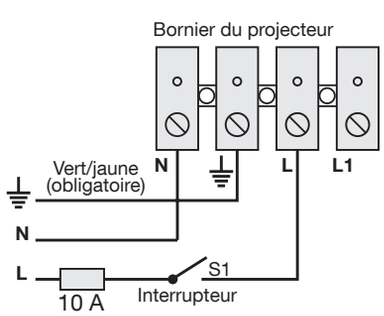

S1 ouvert : arrêt continu
S1 fermé : mode automatique
Fonctionnement auto/arrêt

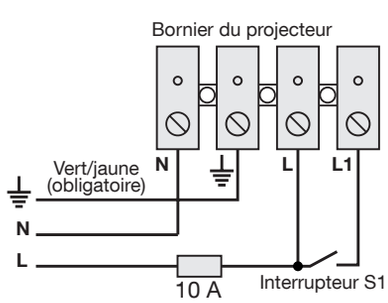

S1 fermé : fonctionnement continu
S1 ouvert : mode automatique
Fonctionnement auto/marche

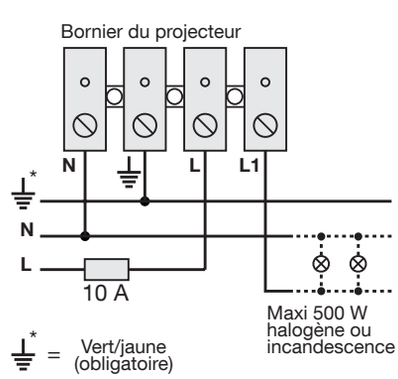

Raccordement d'une ou plusieurs lampes additionnelles

IT

Proiettori alogeni con rilevatore infrarosso

52031 : 400 watts, 140°, nero
52032 : 400 watts, 140°, bianco
52035 : 120 watts, 140°, nero
52038 : 120 watts, 140°, bianco

52541 : 400 watts, 200°, nero
52542 : 400 watts, 200°, bianco
52545 : 120 watts, 200°, nero
52546 : 120 watts, 200°, bianco

5203x - 5254x

Presentazione del prodotto

I proiettori alogeni sono dotati di rilevatori. Questi rilevatori sono sensibili ai raggi infrarossi legati all'emissione termica di tutti i corpiin movimento. Di conseguenza è facile individuare gli spostamenti di una fonte di calore (persone, veicoli etc.). Più la differenza tra la temperatura dell'aria e quella del corpo è maggiore più la rilevazione è precisa.

Un rilevatore di raggi infrarossi vi offre al, contempo sicurezza e comodità :
- **Sicurezza** : dissuade i visitatori indesiderati
- Comodità : illumina il vostro arrivo e quello dei vostri parenti.

Il rilevatore illumina il proiettore quando un corpo che emette calore si sposta nella zona di rilevazione e resta acceso per il tempo per il quale è stato programmato il rilevatore e fino a quando non rileva più alcun movimento nella relativa zona di sorveglianza.

Installazione

L'altezza ottimale di installazione è 2,5 m. Le distanze di rilevazione indicate si riferiscono ad una altezza di installazione di 2,5 m e ad una temperatura ambiente di 20 °C.

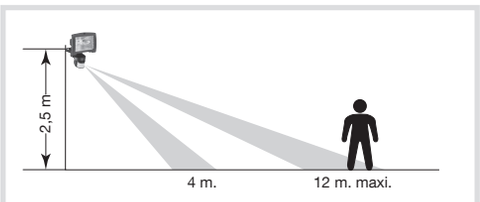

Installazione su una parete fissa

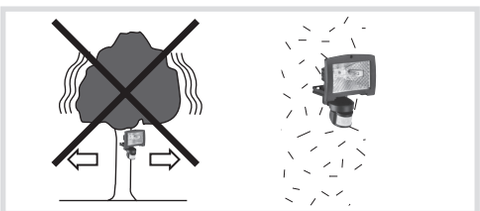

- Distanza rispetto alla fonte di calore (distanza min.: 1 m).
  Evitare la vicinanza con fonti di calore. Non orientare il rilevatore verso lampadine o verso il sole. Orientare il rilevatore verso il suolo.

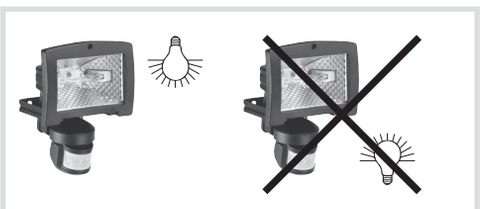

Favorire la rivelazione laterale

La rivelazione ottimale è garantita quando si attraversano le zone di rivelazione. La rivelazione non è garantita durante un avvicinamento frontale verso il rivelatore.

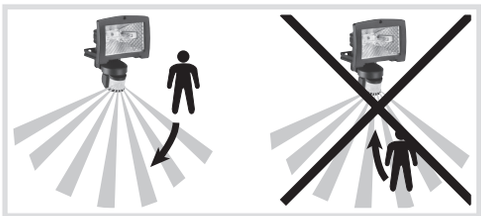

Attenzione alle intemperie ed al sole

Come ogni rilevatore di raggi infrarossi, il rilevatore è sensibile all'irradiamento solare ed alle intemperie. Bisogna evitare di esporlo direttamente ai raggi del sole o alla pioggia. La pioggia, la neve e la nebbia assorbono l'irradiamento infrarosso causando una riduzione della portata. In inverno, quando la temperatura diminuisce, il rilevatore è più sensibile e la portata aumenta. Al contrario, in estate, il rilevatore sensibile alle differenze di temperatura è meno efficace, la portata diminuisce.

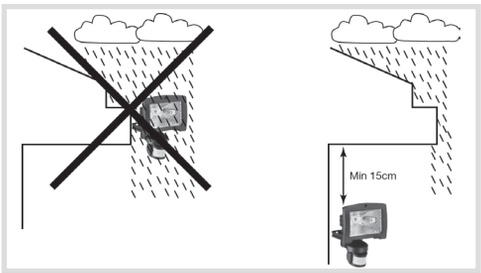

Evitare gli ostacoli

I raggi infrarossi non attraversano i ostacoli. Il campo di rilevazione deve essere libero.

Gli accessori per l'installazione

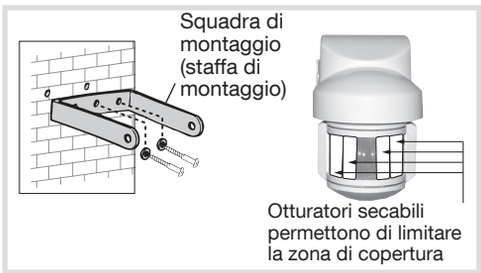

Zona di rilevazione

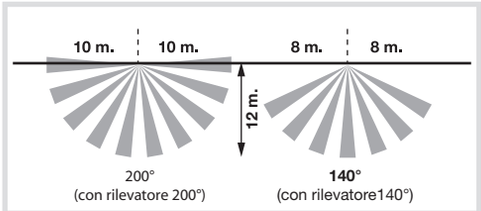

Installazione

Durante il collegamento del rilevatore, interrompere l'alimentazione 230 V del vostro impianto.

- Fissare la squadra su una parete fissa : montaggio della squadra su una parete fissa (attenzione all'orientazione di installazione).

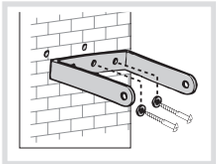

- Installazione del proiettore :
  fissare il proiettore con 2 viti ø 4,8 mm, fornite.
- Collegamento elettrico del proiettore :
  aprire la cassetta di collegamento. Passare un cavo a 3 conduttori (sezione da 1 a 1,5 mm2) nel passa cavo collegare successivamente N blu), L (bianco) e ⏚ (verde/giallo)

sul terminale (attenzione alla buona estendibilità del passavavo). Questo prodotto deve essere obbligatoriamente collegato alla terra. Richiudere la cassetta di collegamento.

Installazione o sostituzione della lampadina

Assicurarsi sempre che l'alimentazione di rete del proiettore sia scollegata prima di sostituire la lampadina.

- Lasciare raffreddare la lampadina ed il relativo alloggiamento.
- Aprire il proiettore estraendo la vite della copertura anteriore.
- Tenere saldamente la lampadina guasta ed estrarla dal relativo supporto.
- Non toccare la lampadina di ricambio con le dita.
- Introdurre la lampadina nel supporto.
- Chiudere la copertura assicurandosi che la guarnizione di tenuta sia ben assestata.
- Fissare la copertura con la vite di bloccaggio.

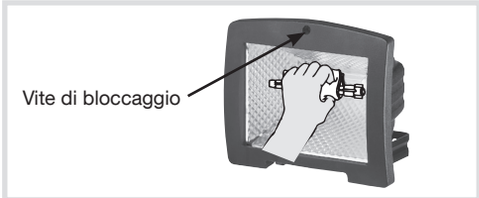

Prova e regolazione

Durante la messa in tensione, il rilevatore collega il circuito per la durata regolata. Dopo questa fase di avvio, il rilevatore è operativo. Una volta termina l'installazione, il rilevatore è pronto per essere provato.
Dopo questa regolazione il rilevatore deve essere tarato per il funzionamento automatico.

Procedura di prova del rilevatore

- Mettere il rilevatore nella modalità prova.

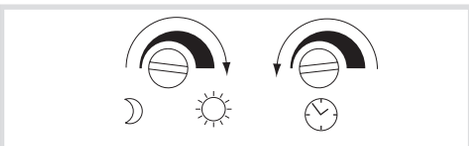

- Con queste regolazioni qualunque passaggio nella zona di rilevazione comanda l'illuminazione per 5 secondi.
- Orientare la testa girevole rizzontalmente e verticalmente in modo da coprire la zona di rilevazione.

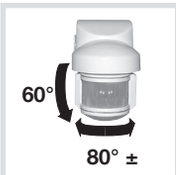

Regolazione della durata di funzionamento

- Per un funzionamento solo di notte, girare il potenziometro fino verso sinistra. Girare il potenziometro verso destra per ottenere un funzionamento del rilevatore giorno e notte.

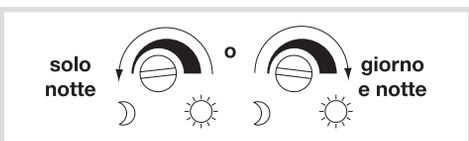

- **Réglage de la durée de fonctionnement**

La durata di funzionamento può essere regolata con il potenziometro. La durata minima (5 secondi) di funzionamento si ottiene girando il potenziometro fino a fine corsa verso sinistra. Girando fino a fine corsa verso destra la durata di funzionamento sarà di 5 minuti.

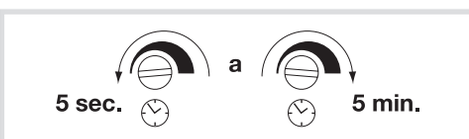

Caratteristiche tecniche

Tensione di alimentazione	230 VAC +10% –15%
Frequenza	50 Hz
Protezione obbligatoria	Fusible 10 A gG/gI o magnetotermico 10 A curva C o curva B
Classe d'isolamento	I
Cavo richiesto	U1000RO2V3G1.5
Referenza della lampadina (proiettore 140°)	alogena 120 W/R7s
Referenza della lampadina (proiettore 200°)	alogena 400 W/R7s
Lampadina supplementare	maxi 500 W alogena o incandescenza
Collegamento mediante terminali a vite sezione dei conduttori	1 a 1,5 mm²
Grado di protezione	IP55
Temperatura di funzionamento	–20 °C a + 50 °C
Temperatura di giacenza	–20 °C a + 60 °C
Dimensioni proiettore 120 W (L x l x p)	142 x 194 x 137,8 mm
Dimensioni proiettore 400 W (L x l x p)	191 x 235 x 142 mm
Angolo di rilevazione	140° - 200°
Distanza di rilevazione frontale (a 20 °C)	12 m
Distanza di rilevazione laterale proiettore 140° (à 20 °C)	8 m
Distanza di rilevazione laterale proiettore 200° (a 20 °C)	10 m
Flusso luminoso -versione 120W -versione 400W	1688 lumen 6978 lumen
Regolazione della testa di rilevazione	60° verticalmente ± 80° horizontalemente
Regolazione della soglia crepusculore	da 5 a 2000 Lux
Regolazione della durata di funzionamento	da 5 sec. a 5 min.
Accessori di montaggio	Otturatori secabili, squadra di montaggio
Grado di inquinamento	2
Altitudine massima di installazione	2000 m
Tensione di tenuta ad impulso :	4kV
Norme	EN60598-1 + A11 EN60598-2-5 EN61547 EN55015 + A1 + A2 EN61000-3-2 + A1+ A2 EN61000-3-3
Utilizzabile ovunque in Europa e Svizzera	CE

Che cosa fare se ?

- **Accensione ritardata della lampadina :** Attività permanente di fonti di calore nella zona di rivelazione (alberi, cespugli agitati dal vento o presenza di gatti o cani nella zona di rivelazione).

- Limitare la portata del rivelatore modificandone l'inclinazione o tramite l'aggancio delle lamelle di occultazione sull'ottica o ridurre la sensibilità mediante il bottone di regolazione.

Irradiamento solare diretto sulla lente del rivelatore
- Proteggere la lente contro l'irradiamento solare diretto.

Il rivelatore è posizionato al disopra di una griglia di aerazione.
- Modificare la collocazione del rivelatore.

- **La portata del rivelatore è troppo debole** : L'altezza di installazione del rivelatore non è ottimale (troppo alta o troppo bassa).

- Modificare l'altezza di installazione (2,5 metri).

Terreno in pendenza.
- Modificare l'inclinazione del rivelatore.

- **Nessuna rivelazione dell'avvicinamento di veicoli o di person** : Il motore del veicolo non è ancora caldo (irradiamento di calore debole). Le persone si spostano direttamente verso il rivelatore.

- Installare il rivelatore in modo che la zona di rivelazione sia tagliata trasversalmente.

Collegamento

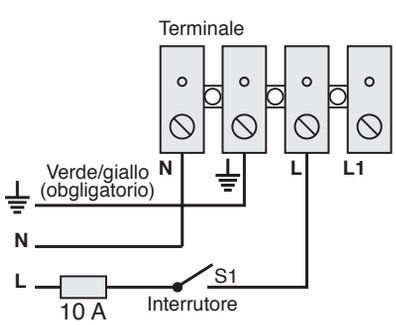

S1 aperto : arresto continuo
S1 chiuso : modalità automatica
Funzionamento auto/spento

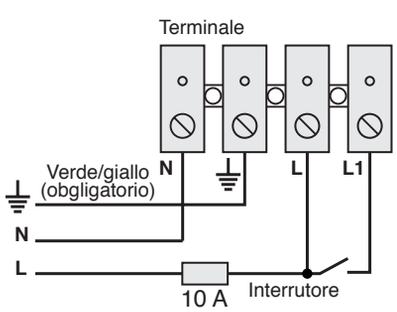

S1 chiuso : funzionamento continuo
S1 aperto : modalità automatica
Funzionamento auto/acceso

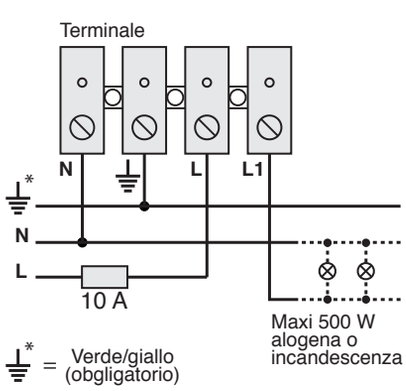

Collegamento di una o più lampadine supplementari