:hager

(EN) Load break — User instructions
(FR) Interrupteur sectionneur — Notice d'instructions
(DE) Modularer Lasttrennschalter — Bedienungsanleitung
(AR) القاطع الناحية — دليل الاستعمال

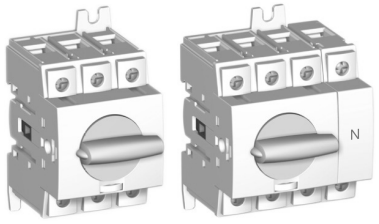

HAB302/306 HAC306/310 HAB402/406 HAC406/410

6H5117g-CO 155168

20 A - 100 A

	Ref. Switch Réf. Inter. Lasttrennschalter Artikel ميزة داخلية	Rating Calibre Stromstärke المعيار	AC	Ref. Terminal shrouds Réf. Capot cache-bornes Klemmenabdeckungen Artikel ميزة/غطاء البراغي
❶ 3 Nm	HAB302	3 x 20 A	AC-23 A	HZC211
	HAB402	4 x 20 A		HZC212
	HAB303	3 x 32 A		HZC211
	HAB403	4 x 32 A		HZC212
	HAB304	3 x 40 A		HZC211
	HAB404	4 x 40 A		HZC212
	HAB306	3 x 63 A	AC-22 A	HZC211
	HAB406	4 x 63 A		HZC212
❷ 4,5 Nm	HAC306	3 x 63 A	AC-23 A	HZC213
	HAC406	4 x 63 A		HZC214
	HAC308	3 x 80 A		HZC213
	HAC408	4 x 80 A		HZC214
	HAC310	3 x 100 A	AC-22 A	HZC213
	HAC410	4 x 100 A		HZC214

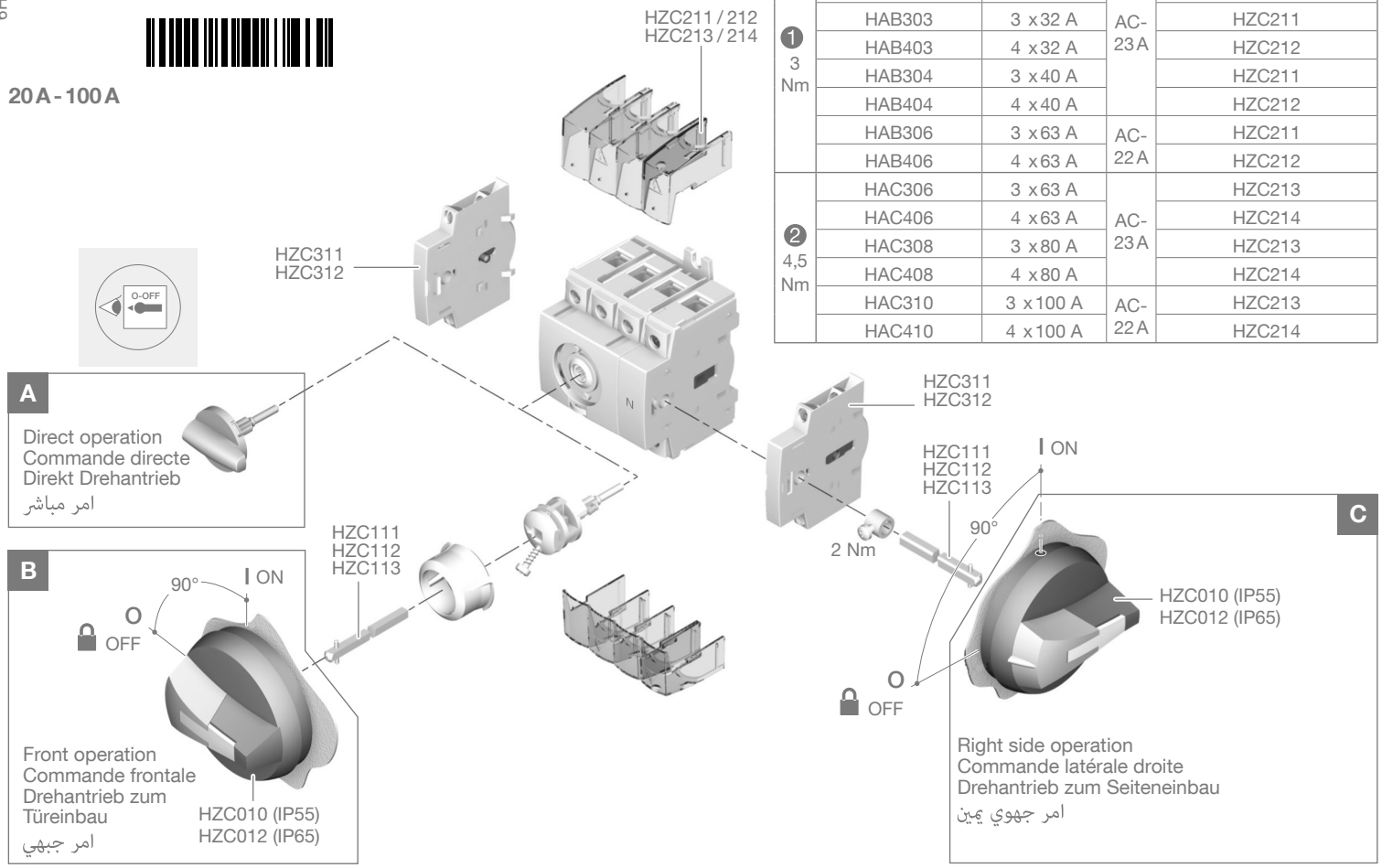

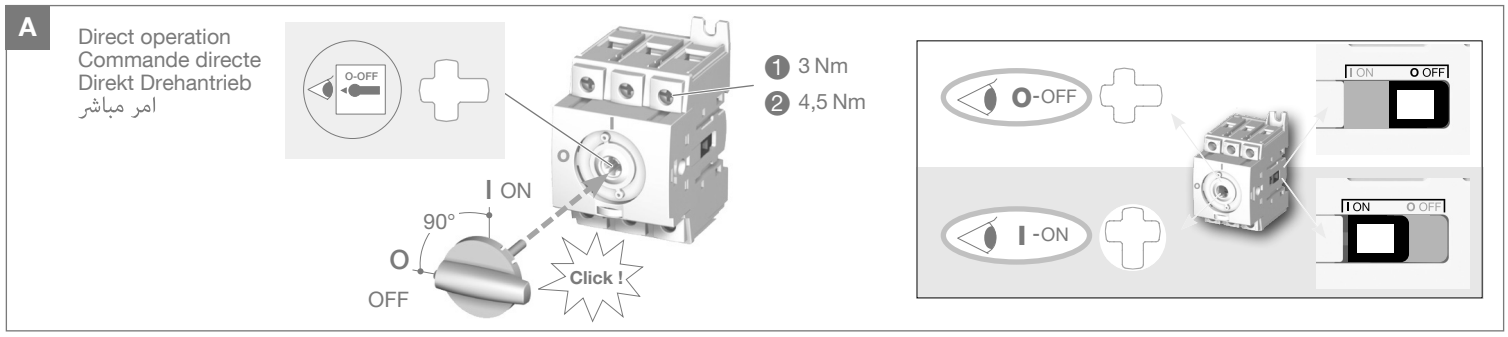

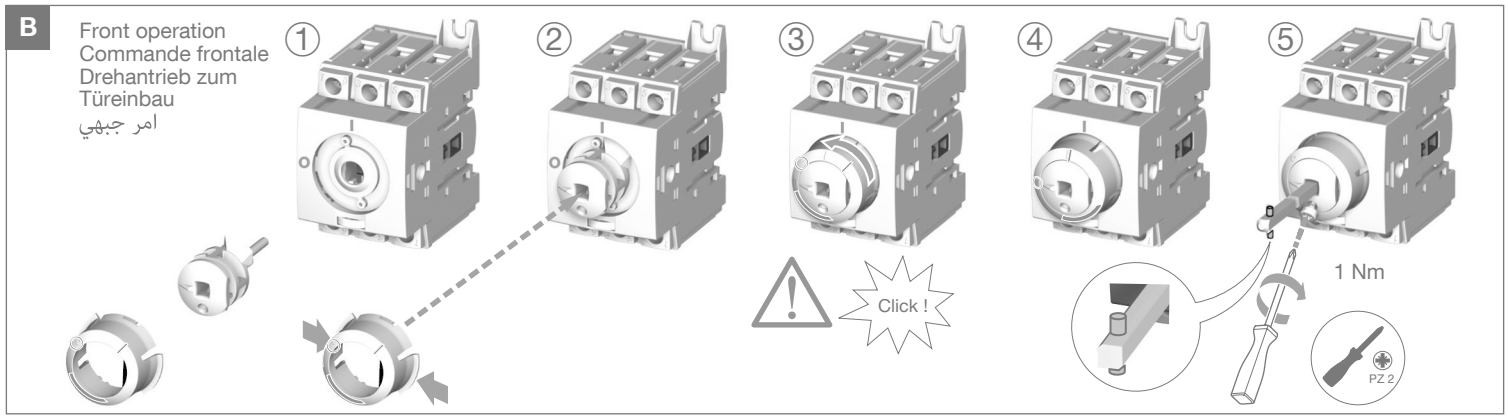

Edition 04/26 - IS 535617-G/RECTO-VERSO/S blanc offset quadri 80 g/m²

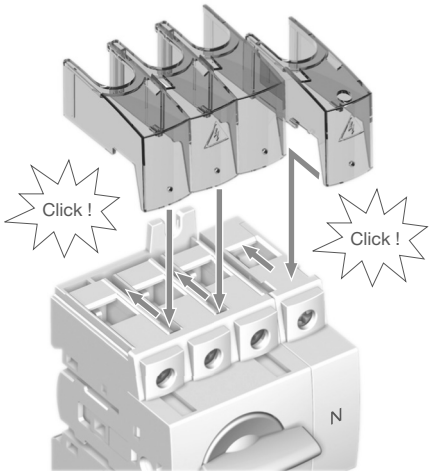

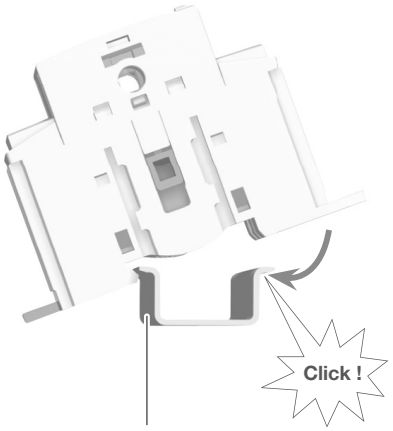

IEC 60715 (35 mm)

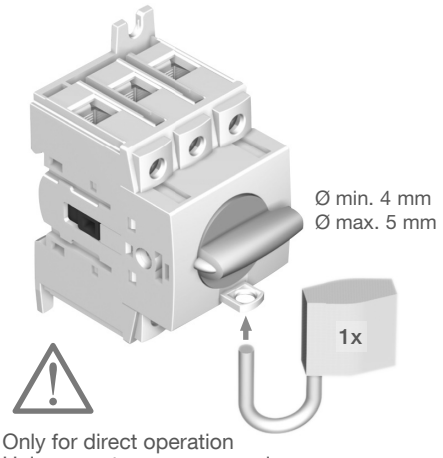

Only for direct operation
Uniquement pour commande directe
Nür für Direkt Drehantrieb
مخصص الى امر مباشر

C

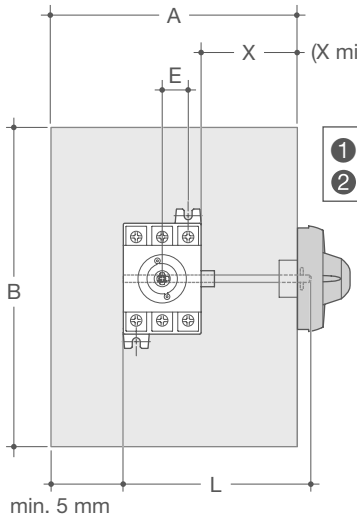

❶ L = X + 60 mm
❷ L = X + 69 mm

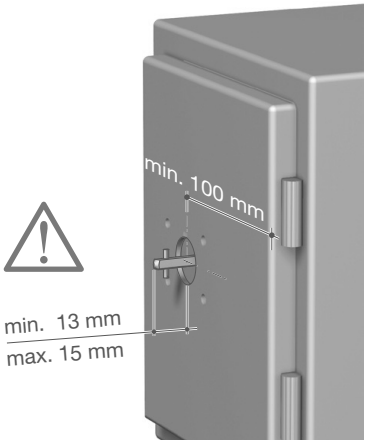

B

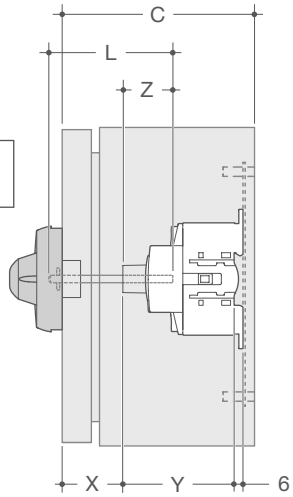

L = X + 32 mm
x min. = 30 mm

Ref. / Réf. / Artikel / ميزة	A	B	C	Y	Z min.	Z max.
	mm					
HAB302 / 303 / 304 / 306 HAB402 /403 / 404 / 406	152,4	203,2	101,6	75	12	17
HAC306 / 308 / 310 HAC406 / 408 / 410	203,2	254	101,6	75		

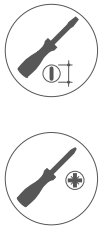

Use 75° C Cu wire only
Utiliser uniquement du fil cuivre 75° C
Nur mit 75°C Kupfer Leitungsdraht
استعمال الا لخيط نحاسي 75

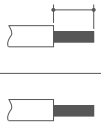

❶ ❷
9 mm - 12 mm

1,5 mm² - 16 mm² ❶ 3 Nm
2,5 mm² - 35 mm² ❷ 4,5 Nm

Switch/
Interrupteur
Lasttrennschalter
قاطع

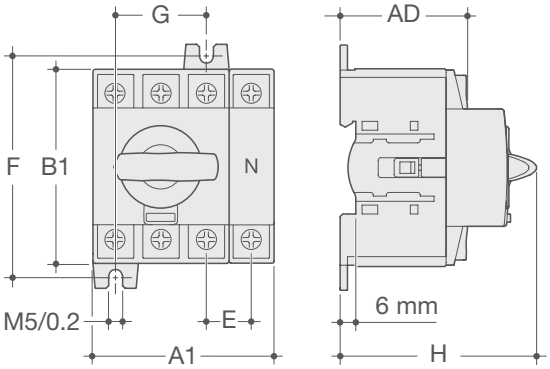

Aux. Contact/
Contact aux.
Hilfskontakt
موصل الى

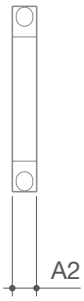

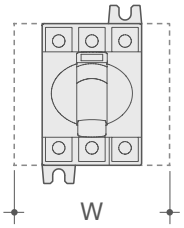

W = A1 + (x) x A2 (x = 2 max)

Ref. / Réf. / Artikel / ميزة	A1	A2	B1	AD	H	E	F	G
	mm							
HAB302 / 303 / 304 / 306	45	8,8	68	48,5	75	15	75	30
HAB402 / 403 / 404 / 406	60		68			15	75	30
HAC306 / 308 / 310	54		76			17,5	85	35
HAC406 / 408 / 410	71,5		76			17,5	85	35

T +33 (0) 3 88 49 50 50 **F** +33 (0) 3 88 49 50 53 info@hager.com