Montageanleitung
Assembly instructions

ELCOM.

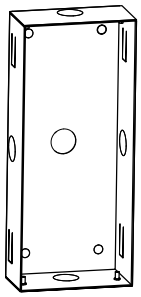

DE
GB

6LE000797A

REW1..Y

Gehäuse UP für Türstation
Flush-mounted housing for door station

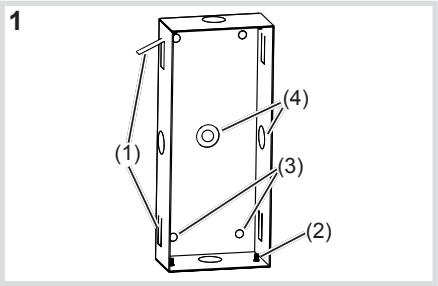

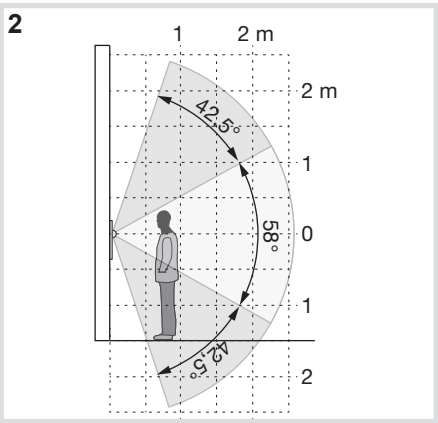

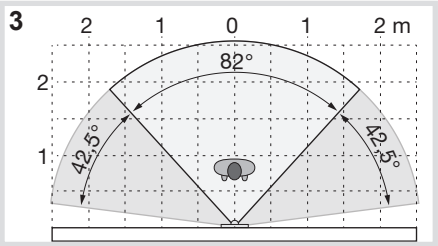

Sicherheitshinweise (DE)

Einbau und Montage elektrischer Geräte dürfen nur durch eine Elektrofachkraft gemäß den einschlägigen Installationsnormen, Richtlinien, Bestimmungen, Sicherheits- und Unfallverhütungsvorschriften des Landes erfolgen.

Bei Nichtbeachtung der Anleitung können Schäden am Gerät, Brand oder andere Gefahren entstehen.

Geräteaufbau (Bild 1)

(1) Ausstellbare Maueranker
(2) Gewindebolzen M3 für Befestigungselemente
(3) Rückseitige Befestigungslöcher
(4) Leitungseinführungen

Funktion

Bestimmungsgemäßer Gebrauch

- Für die Unterputzmontage einer Türstation Audio oder Video in Mauerwerk
- Für die senkrechte Montage

Informationen für die Elektrofachkraft

Montage

Montagehöhe bestimmen

ℹ Für Personen mit durchschnittlicher Größe wird eine Montagehöhe von ca. 1,5 m (Mitte Kameralinse/Lautsprecher, entspricht 6 cm unter oberem Gehäuserand) empfohlen. Bei dieser Höhe ist die rückseitige Leitungseinführung bei allen Türstationen auf 1,45 m.

ℹ Zu darunter liegenden Objekten, z. B. Mauervorsprung, einen Mindestabstand von 65 mm einhalten. Um ein Öffnen der Türstation mit dem Öffnungswerkzeug zu ermöglichen (Bild 4).

Für den Einbau einer Türstation Video:

- Kamera-Öffnungswinkel (Bild 2/3) beachten.

ℹ Montageort so wählen, dass direkte Sonneneinstrahlung und Gegenlicht vermieden werden, sowie helle Leuchten oder andere Lichtquellen die Kameraübertragung nicht stören.

ℹ Hintergründe mit großer Helligkeit, starken Kontrasten oder Reflektionen mindern die Bildqualität.

ℹ Mit eingeschalteter Infrarot-Gesichtsfeld-Ausleuchtung bei Dunkelheit werden Schwarzweißbilder mit einer Erfassungsweite von ca. 0,7 m übertragen. Eine Eingangsbeleuchtung oberhalb der Kamera ermöglicht bei Dunkelheit Farbbilder.

⚠ **GEFAHR!**

Scharfe Blechkanten am Gehäuse UP.

Scharfe Kanten können zu Schnittverletzungen führen.

Vor Montage Schutzhandschuhe anziehen!

Unterputz Montage

- Gehäuse am Montageort anhalten und mit einer Wasserwaage ausrichten und anzeichnen (Bild 5).
- Wandausschnitt mit dem notwendigen Werkzeug in der erforderlichen Tiefe aussparen.
- Benötigte Leitungseinführung (4) im Gehäuse ausbrechen und bei Bedarf die Maueranker (1) ausstellen.
- Leitung abmanteln und in das Gehäuse einführen.
- Gehäuse in den Wandausschnitt einsetzen und bei Bedarf mit den Maueranker arretieren.
- Position erneut mit Wasserwaage überprüfen.

ℹ Genau ausrichten, da nachträglich ein seitliches Ausrichten der Frontplatte nicht möglich ist.

Safety instructions (GB)

Electrical equipment may only be installed and assembled by a qualified electrician in accordance with the relevant installation standards, guidelines, regulations, directives, safety and accident prevention regulations of the country.

Failure to comply with these instructions may result in damage to the device, fire, or other hazards.

Design and layout of the device (Figure 1)

(1) Adjustable wall anchors
(2) Threaded bolts M3 for fastening elements
(3) Fixing holes on the back
(4) Cable entries

Function

Correct use

- For flush-mounted installation of an audio or video door station in the wall
- For vertical mounting

Information for electricians

Installation

Determine installation height

ℹ An installation height of approx. 1.5 m (middle of the camera lens/loudspeaker, corresponds to 6 cm below the upper edge of the housing) is recommended for persons of average size. At this height, the cable entry on the back is at 1.45 m for all door stations.

ℹ Maintain a minimum distance of 65 mm from any underlying objects, e. g. projection on a wall. To allow opening of the door station with the opening tool (figure 4).

To install a video door station

- Observe camera aperture angle (figure 2/3).

ℹ Choose the installation location so that direct sunlight and back light are avoided, and bright lights or other light sources do not interfere with camera transmission.

ℹ Backgrounds with a high level of brightness, extreme contrasts or reflections reduce the image quality.

ℹ If it is dark and the infrared visual field illumination is on, black and white images at a range of approx. 0.7 m are transmitted. Entrance lighting above the camera enables colour images during darkness.

⚠ **DANGER!**

Sharp metal edges on the flush-mounted housing.

Sharp edges could cause injury from cuts.

Before installing, wear protective gloves!

Flush-mounted installation

- Hold the housing at installation location and align and mark using a spirit level (Figure 5).
- Knock it out at the required depth using the necessary tool.
- Break out the required cable entry (4) in the housing and adjust the wall anchors (1) if required.
- Strip the cable and insert it into the housing.
- Insert housing into the wall cutout and fix it with the wall anchors if required.
- Check the position once again using a spirit level.

ℹ Align precisely as a lateral alignment of the front plate is not possible.

4

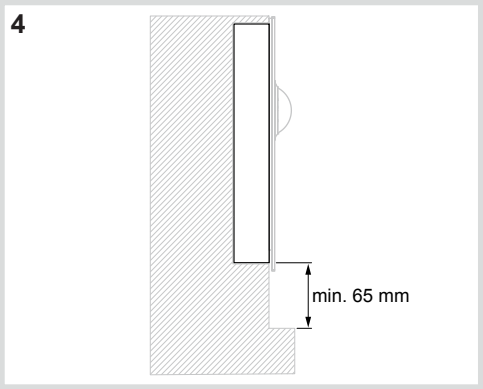

5

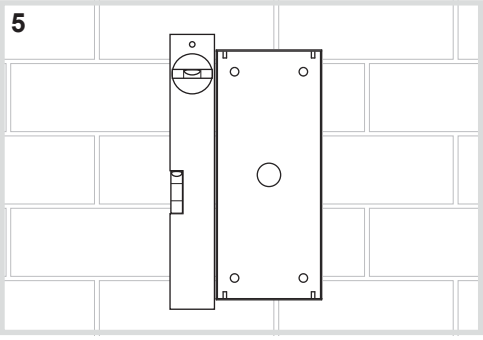

6

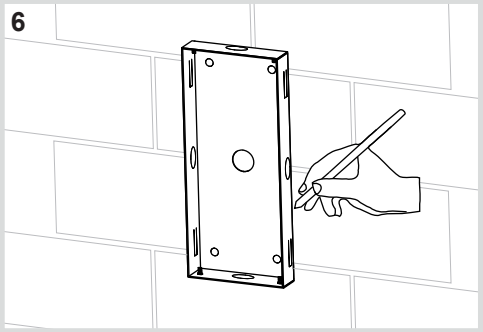

7

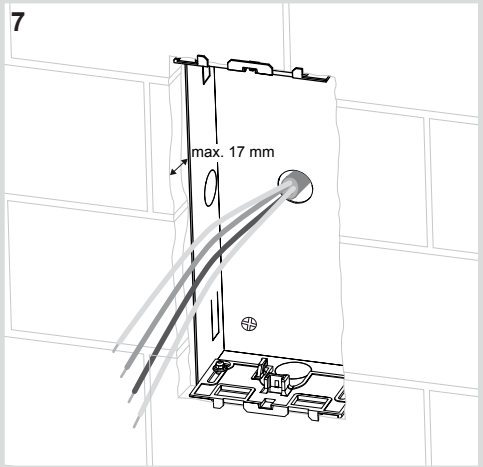

8

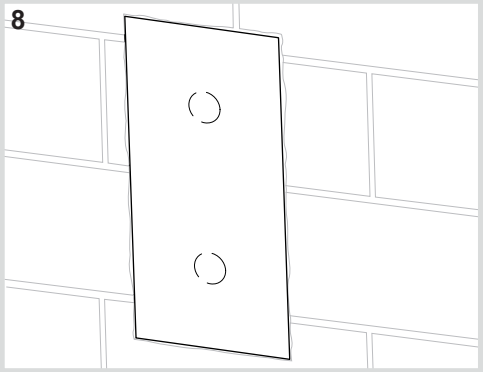

(DE)

ℹ Bei Rohbau-Wänden Putzstärke berücksichtigen. Das Gehäuse sollte möglichst bündig zur Putzoberfläche montiert sein.

ℹ Die für die Montage der Türstation beiliegenden Befestigungselemente ermöglichen einen nachträglichen Putzausgleich von max. 17 mm (Bild 7).

■ Abschließend Putzschutzpappe einsetzen (Bild 8).

ℹ Im Bereich der 10 mm breiten Wanddichtung der Türstationfront darf die Oberflächenrauigkeit 3 mm nicht überschreiten. Die Wanddichtung verläuft In einem Abstand von ca. 20 mm seitlich und 12 mm oberhalb zum Gehäuse UP.

Bei Montage in zweischaligem Mauerwerk (Wärmedämmverbundsystem) zusätzlich beachten:

- Tiefe der Einbauöffnung gegebenenfalls bis zum Gehäuseboden ausgleichen über Dämmstoffe mit höherem Dämmwert, wie z. B. Polyurethan (PUR).

ℹ Anstelle des Dämmstoffs können auch in der Höhe einstellbare gedämmte Geräteträger verwendet werden.

- Gegebenenfalls Leitungsdurchführung in die Ausgleichs-Isolierung bohren.
- Dämmmaterial gegebenenfalls Lage für Lage mit Bauschaum befestigen und abdichten, um Luftzirkulation in Wandhohlräumen zu vermeiden.
- Geeignete Befestigungsmaterialien wie Bauschaum, Schrauben und Dübel, die für Wärmedämmverbundsysteme geeignet sind, verwenden.

Bei Montage in einschaligem Mauerwerk zusätzlich beachten:

- Risse, Löcher und Öffnungen im Wandausschnitt verschließen, um eine Luftzirkulation zu verhindern.
- Gehäuse je nach Mauerwerk mit für den Außenbereich geeignetem Montageschaum oder Zementspachtel befestigen.

oder:

- Gehäuse über rückseitige Befestigungslöcher (3) mit Schrauben und Dübel im Mauerwerk befestigen.

Vor Montage der Türstation

Die Montagestelle ist fertig verputzt.

■ Putz über der Einbauöffnung vorsichtig entfernen und die Putzschutzpappe herausnehmen.

Anhang

Technische Daten

Putzausgleich max. 17 mm

Gehäuse UP für Türstation (Art.-Nr.)	Maße (B x H x T) in mm Gehäuse UP / Frontplatte
mit 0,5 / 1 Modul (REW111Y)	92 x 218 x 47 / 133.5 x 242 x 2
mit 0,5 + 1 Modul (REW112Y)	92 x 270,2 x 47 / 133.5 x 295,8 x 2
mit 2 Modulen (REW113Y)	92 x 308 x 47 / 133.5 x 332 x 2
mit 0,5 + 2 Modulen (REW114Y)	92 x 361,8 x 47 / 133.5 x 385,8 x 2
mit 3 Modulen (REW115Y)	92 x 398 x 47 / 133.5 x 422 x 2
mit 2 x 2 Modulen (REW126Y)	184 x 308 x 47 / 225.5 x 332 x 2
mit 3 + 2 / mit 2 x 3 Modulen (REW127Y)	184 x 398 x 47 / 225.5 x 422 x 2

Gewährleistung

Technische und formale Änderungen am Produkt, soweit sie dem technischen Fortschritt dienen, behalten wir uns vor.

Wir leisten Gewähr im Rahmen der gesetzlichen Bestimmungen.

Im Servicefall bitte an den Anlagenerrichter wenden.

(GB)

ℹ In the case of bare walls, take thickness of the plaster into account. The housing should be mounted as flush as possible with the surface of the plaster.

ℹ The fastening elements supplied for the assembly of the door station make it possible to subsequently compensate for the plaster by a max. of 17 mm (Figure 7).

■ Finally, insert the plaster protective cardboard (Figure 8).

ℹ The surface roughness of 3 mm around the 10 mm wide wall sealing of the door station front must not be exceeded. The wall sealing has a spacing of approx. 20 mm lateral to and 12 mm above the flush-mounted housing.

When installing in double-wall masonry (composite insulation system), also bear in mind the following:

- If necessary, compensate for the depth of the installation opening until the bottom of the housing using insulation material with high insulation value such as Polyurethane (PUR).

ℹ Vertically adjustable insulated device supports can also be used instead of the insulation material.

- Drill cable bushing into the compensation insulation if required.
- If necessary, attach and seal insulation material with building foam layer by layer in order to prevent air circulation in cavities.
- Use fastening materials such as building foam, screws and dowels that are suitable for composite insulation systems.

When installing in single-wall masonry, also bear in mind the following:

- Close any cracks, holes and openings in order to prevent any air circulation.
- Depending on the wall, attach the housing with building foam or cement filler that is suitable for outdoor use.

or:

- Attach the housing to the wall with screws and dowels via the fixing holes (3) at the back.

Before installing the door station

The place of installation has been plastered.

■ Remove plaster carefully above the installation opening and take out the plaster protective cardboard.

Appendix

Technical data

Surface compensation max. 17 mm

Flush-mounted housing for door station (art.-no.)	Dimensions (W x H x D) in mm flush-mounted housing / front plate
with 0.5 / 1 module (REW111Y)	92 x 218 x 47 / 133.5 x 242 x 2
with 0.5 + 1 module (REW112Y)	92 x 270.2 x 47 / 133.5 x 295.8 x 2
with 2 modules (REW113Y)	92 x 308 x 47 / 133.5 x 332 x 2
with 0.5 + 2 modules (REW114Y)	92 x 361.8 x 47 / 133.5 x 385.8 x 2
with 3 modules (REW115Y)	92 x 398 x 47 / 133.5 x 422 x 2
with 2 x 2 modules (REW126Y)	184 x 308 x 47 / 225.5 x 332 x 2
with 3 + 2 / with 2 x 3 modules (REW127Y)	184 x 398 x 47 / 225.5 x 422 x 2

Warranty

We reserve the right to realise technical and formal changes to the product in the interest of technical progress.

Our products are under guarantee within the scope of the statutory provisions.

In case of service issues, please contact your systems‘ engineer.