:hager Saarbrücken

Zum Gunterstal - 66640 Blieskastel

Tel.: 06842 / 945-2900, Fax: 06842 / 945-2909, E-Mail: saarbruecken@hager.de

Projektname	Wandleranlage		
Artikelnummer	UF53W2	Interne Referenz	UF53W2
Anlagenbezeichnung	Wandlerfeld,		
Ausführungsstand	Mai 21		
Energie-Schaltgerätekombination (PSC)	DIN EN 61439-1/2		

Technische Daten der Schaltgerätekombination

Bemessungsspannung der Schaltgerätekombination	Un: 230/400V	Netzform	TN-S-System
Stromart und Bemessungsfrequenz	fn: AC 50Hz	Gesamtmaße	HxBxT: 1350x750x160mm
Bemessungsstrom Wandlerfeld,	In: 200 A	Umgebumgstemperatur	20°C
		Farbe	RAL 9010
Maßnahmen zum Schutz gegen elektrischen Schlag;	SK: ————	Prüfklemme	10-polig
IP- Schutzart	IP : ————		
Bemessungsstoßspannungsfestigkeit	Uimp: 6 kV		
Bemessungsisolationsspannung	Ui: 400V		
Bemessungsbelastungsfaktor	RDF: 1		
Bemessungsstoßstromfestigkeit	Ipk: 25 kA		
Bemessungskurzzeitstromfestigkeit und Dauer	Icw: 10 kA		
Bedingter Bemessungskurzschlussstrom	Icc: ————		

Die Energie-Schaltgerätekombination ist nach DIN EN 61439-1/2 errichtet und ist nicht Laienbedienbar!

Für dieses Dokument und den darin dargestellten Inhalt behalten wir uns alle Rechte vor. Die Vervielfältigung des Inhaltes ist ohne unsere ausdrückliche Zustimmung nicht gestattet. © :hager Vertriebsgesellschaft mbH&Co KG

Projektname: UF53W2	3			Plan-Nr.		:hager	Index: a
	2			Datum	23.06.2021		=
Angebotsnr.:	1			Erstellt			+ UV1
Deckblatt	Änderung	Änderungsdatum	Geändert	Bestätigt			
	Massstab:	Ik3:	Ik1:	Netzform:	TN-S		Blatt: 1 / 1

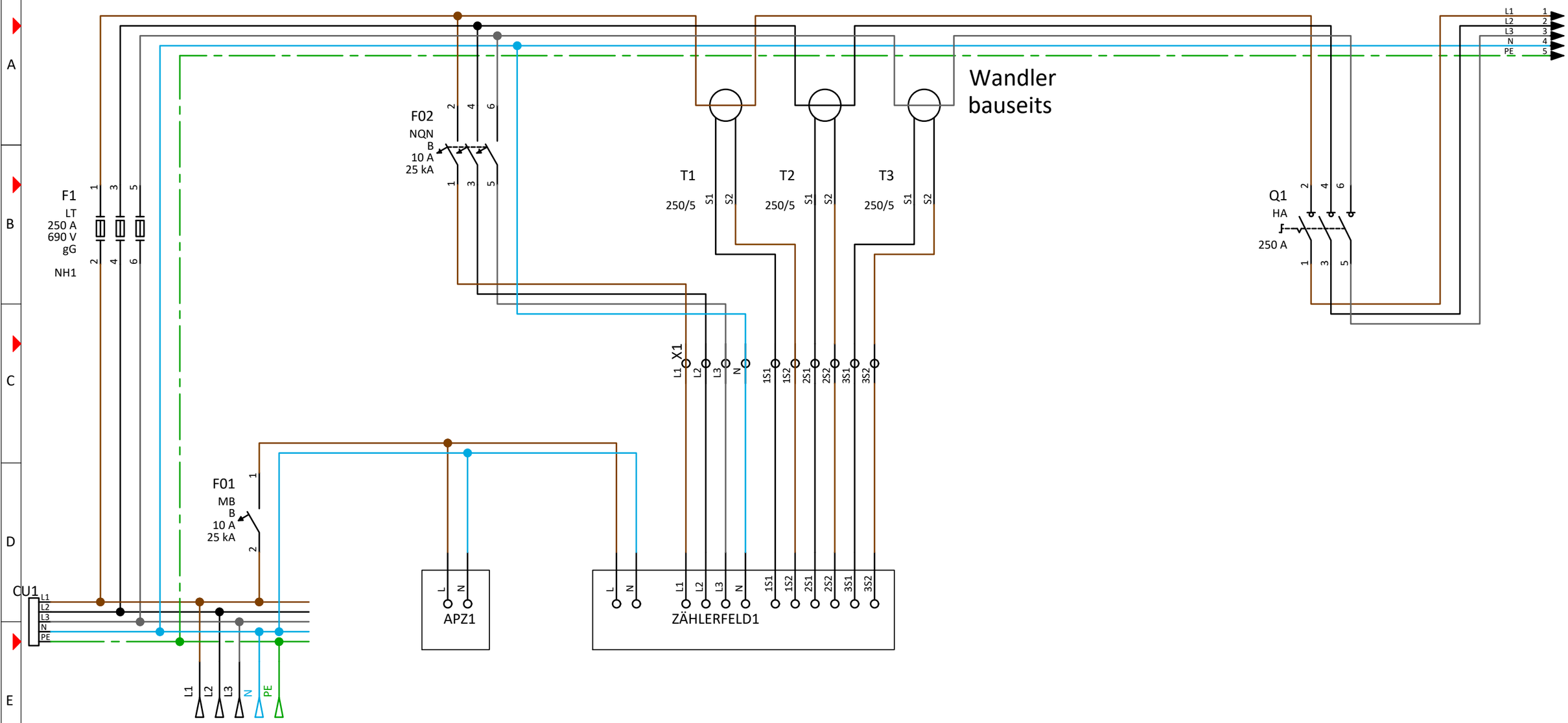

Piktogramm

Bezeichnung Abgänge

Einspeisung

APZ-Feld

Projektname: UF53W2	3			Plan-Nr.		:hager	Index: a
	2			Datum	23.06.2021		=
Angebotsnr.:	1			Erstellt			+ UV1
Hauptstromlaufplan	Änderung	Änderungsdatum	Geändert	Bestätigt			
	Massstab:	Ik3:	Ik1:	Netzform:	TN-S		Blatt: 1 / 1

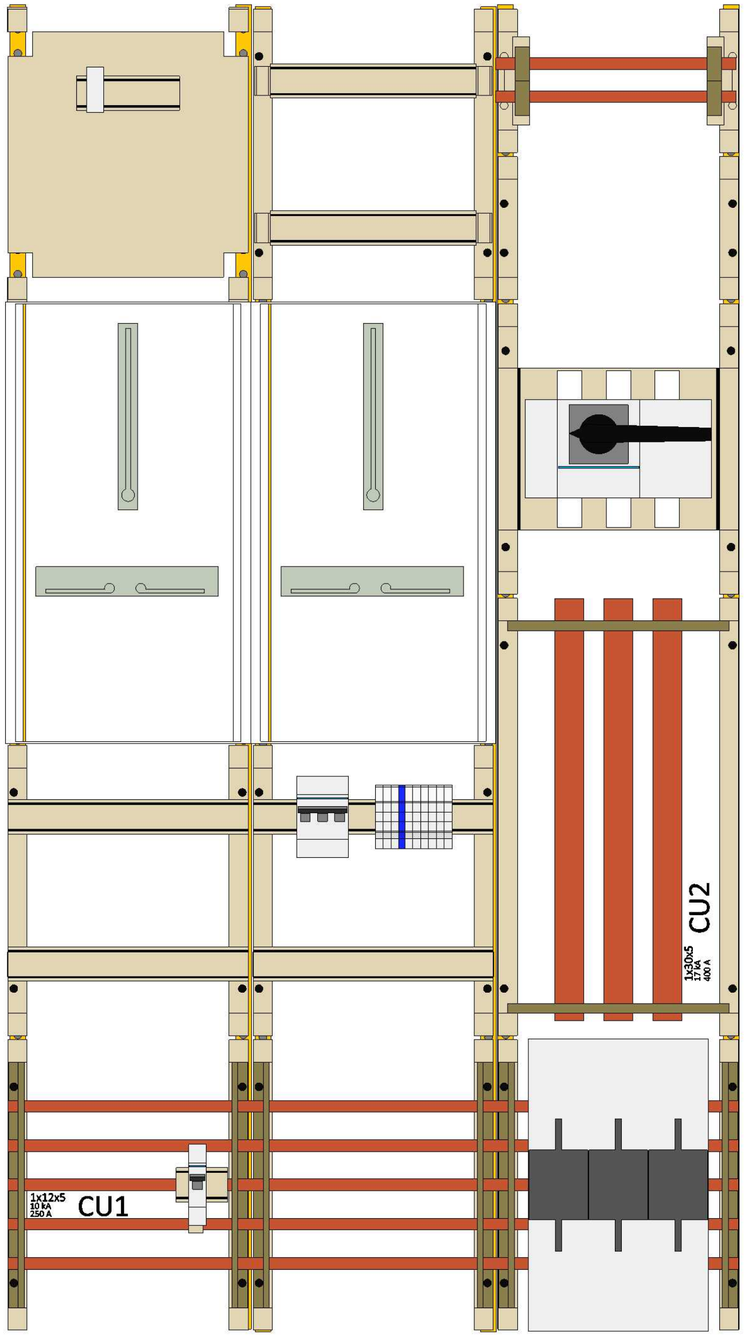

ohne Abdeckhaube

Projektname: UF53W2	3			Plan-Nr.		:hager	Index: a
	2			Datum	23.06.2021		=
Angebotsnr.:	1			Erstellt			+ UV1
Zeichnungen	Änderung	Änderungsdatum	Geändert	Bestätigt			
	Massstab: 1/6,25	Ik3:	Ik1:	Netzform:	TN-S		Blatt: 1 / 2

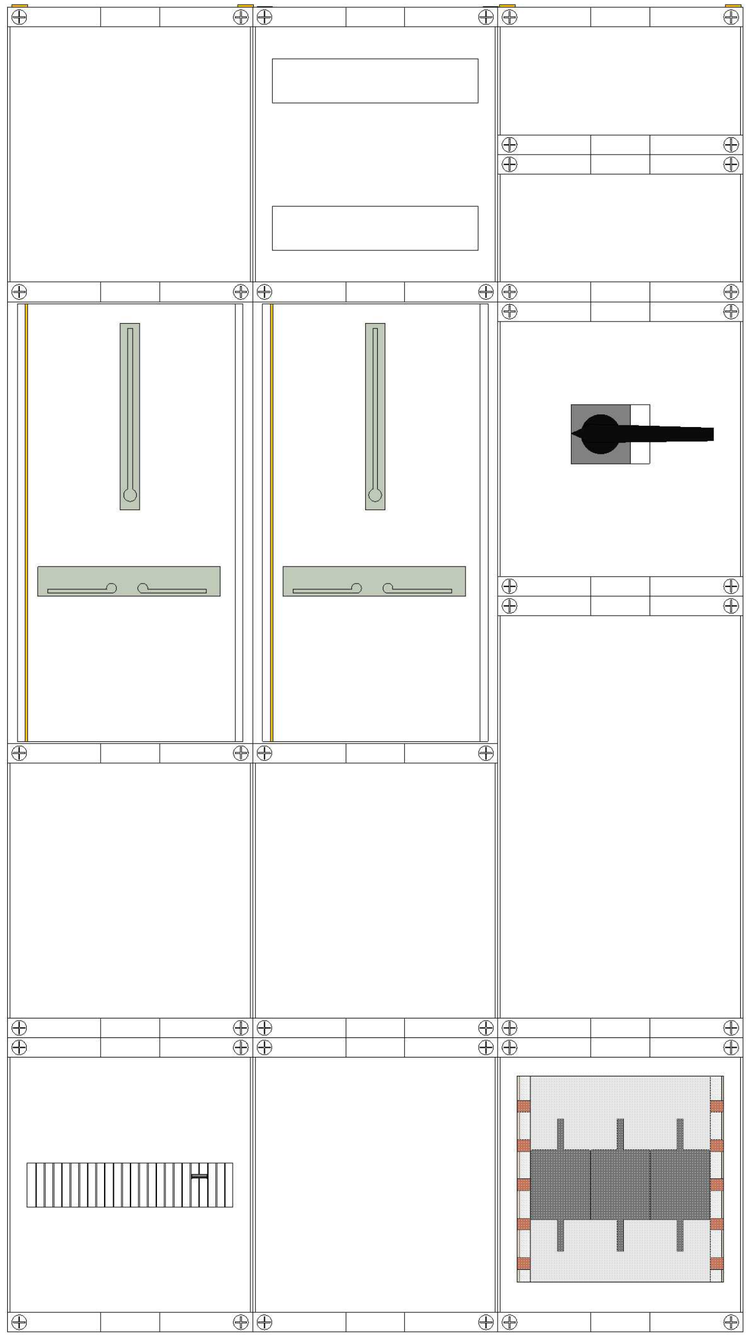

mit Abdeckung

Projektname: UF53W2	3			Plan-Nr.		:hager	Index: a
	2			Datum	23.06.2021		=
Angebotsnr.:	1			Erstellt			+ UV1
Zeichnungen	Änderung	Änderungsdatum	Geändert	Bestätigt			
	Massstab: 1/6,25	Ik3:	Ik1:	Netzform:	TN-S		Blatt: 2 / 2