Vertriebs
GmbH & Co. KG
Zum Gunterstal - 66440 Blieskastel
Tel.: 06842/945-9600 - Fax: 06842/945-7731

CE

Projektname:	FP22W0N		
Kom-Nr./Angebots-Nr.:		Ausführungsplan	
Bezeichnung Ort:	FP22W0N		
Auftragsnummer:			
Baujahr:	Ausführungsstand 03.2020	Klemmenfabrikat Hager	

Farbkennzeichnung der Leiter (in Anlehnung an VDE0113 Teil1):

Außenleiter:	schwarz
Neutralleiter:	hellblau
Steuerspannung 230V AC:	rot
Steuerspannung 24V DC:	dunkelblau
Steuerspannung 24V AC:	braun
Fremdspannung:	orange
Messung:	weiss
Sensorleitung:	violett

Technische Daten der Schaltgerätekombination:

Bemessungsbetriebsspannung / -Frequenz:	Un:	400V / 50Hz	Netzform:	TN-S
Bemessungsstrom der Schaltgerätekombination:	InA:	200A		
Bemessungsstoßspannungsfestigkeit:	Uimp:	6kV	Schutzklasse:	2 schutzisoliert
Bemessungsisolationsspannung:	Ui:	750V	Schutzart:	IP44
Bemessungsbelastungsfaktor:	RDF:	1	Schranktiefe:	205mm
Bemessungsstoßstromfestigkeit:	Ipk:	25kA	Farbe:	RAL9010
Bemessungskurzzeitstromfestigkeit:	Icw:	10kA	Umgebungs-temperatur:	25°C
Bedingte Bemessungskurzschlußstromfestigkeit:	Ik3:			
(Ik3 nur bei Kurzschlußschutzeinrichtung (SCPD) in Einspeisung)				
Bemessungsschaltvermögen Leitungsschutzschalter:		-		

Energie-Schaltgerätekombination, nach DIN EN 61439-1/-2

Für dieses Dokument und den darin dargestellten Inhalt behalten wir uns alle Rechte vor. Die Vervielfältigung des Inhaltes ist ohne unsere ausdrückliche Zustimmung nicht gestattet. Copyright: Hager Vertriebsgesellschaft mbH&Co.KG

3			Plan-Nr.	
2			Datum	27.02.2018
1 neue Prüfklemme / TAB 2019	10.03.2020		Erstellt	
Änderung	Änderungsdatum	Geändert von	Geprüft	
Massstab:	Ik3:	Ik1:	Netzform:	TN-S

Projekt: FP22W0N
Angebotsnr.:
Deckblatt

Index: a
=
+ FP22W0N
Blatt: 1 / 2

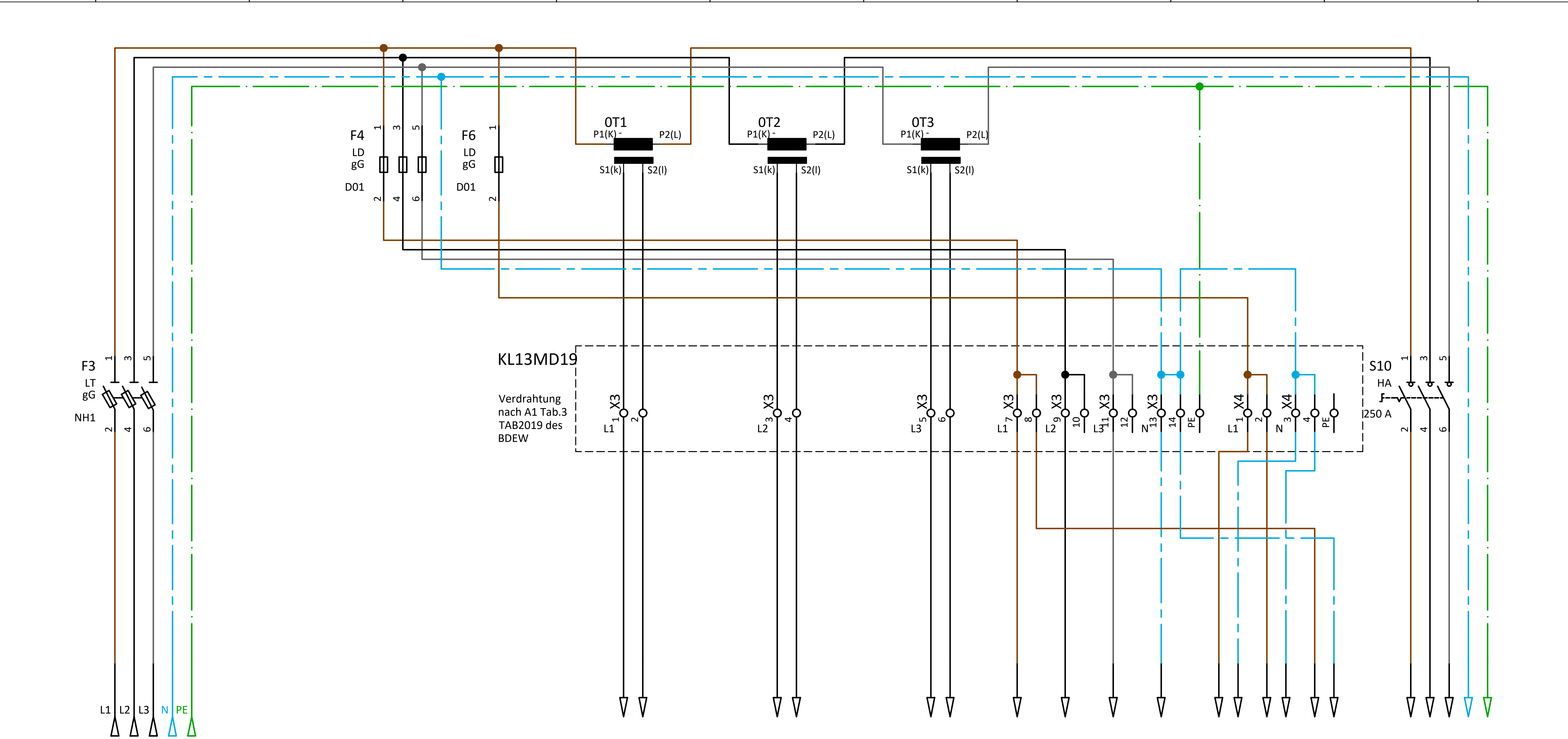

Kabel Nr.	W1	W2	W3	W4	W5	W6	W7	W8	W9	W10	W11	W12
Kabel Typ												
Querschnitt												
Abgang BMK	E1	A1	A2	A3	A4	A5	A6	A7	A8	A9	A10	A11
Piktogramm												
Bezeichnung Abgänge	Einspeisung	P1-1 P1-3	P1-4 P1-6	P1-7 P1-9	P1-2	P1-5	P1-8	P1-11	X6-L Zählerfeld (P1) X6-N Zählerfeld (P1)	X7-L APZ Feld X7-N APZ Feld	Steuergerätefeld A1-L Steuergerätefeld A1-N	Abgang

3			Plan-Nr.		Projekt: FP22W0N
2			Datum	27.02.2018	
1			Erstellt		Angebotsnr.:
Änderung	Änderungsdatum	Geändert von	Geprüft		Hauptstromlaufplan
Massstab:	Ik3:	Ik1:	Netzform:	TN-S	

Index: a

=

+ FP22W0N

Blatt: 2 / 2

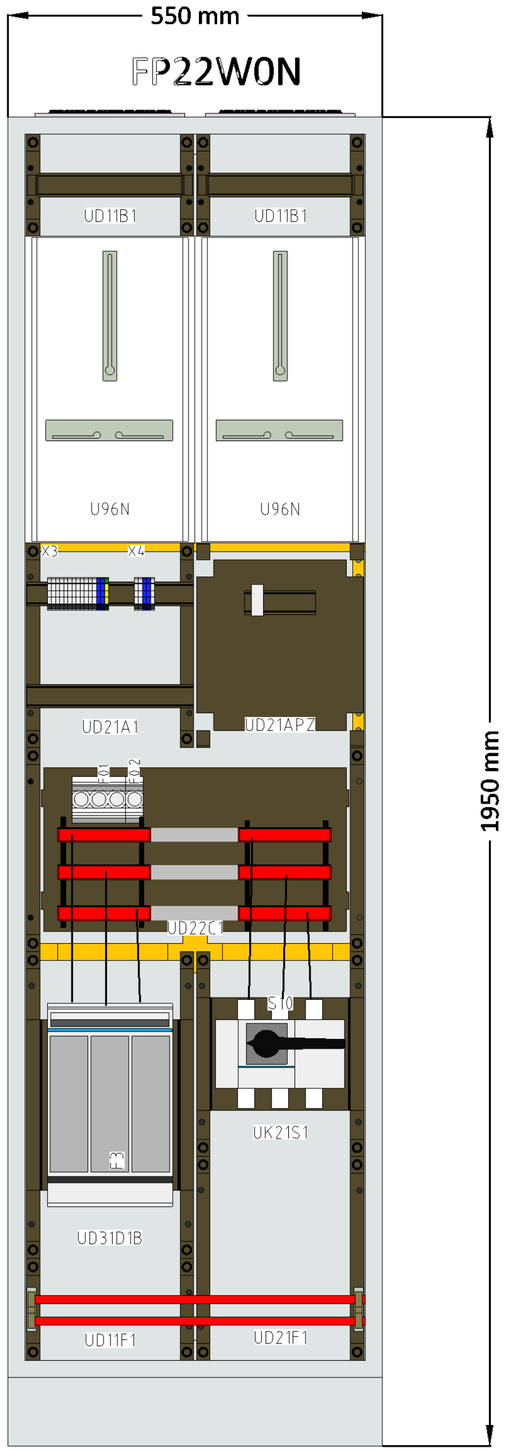

ohne Abdeckhaube

3			Plan-Nr.		Projekt: FP22W0N	:hager	Index: a
2			Datum	27.02.2018			=
1			Erstellt		Angebotsnr.:		+ FP22W0N
Änderung	Änderungsdatum	Geändert von	Geprüft		Zeichnungen		Blatt: 1 / 2
Massstab: 1/9	Ik3:	Ik1:	Netzform: TN-S				

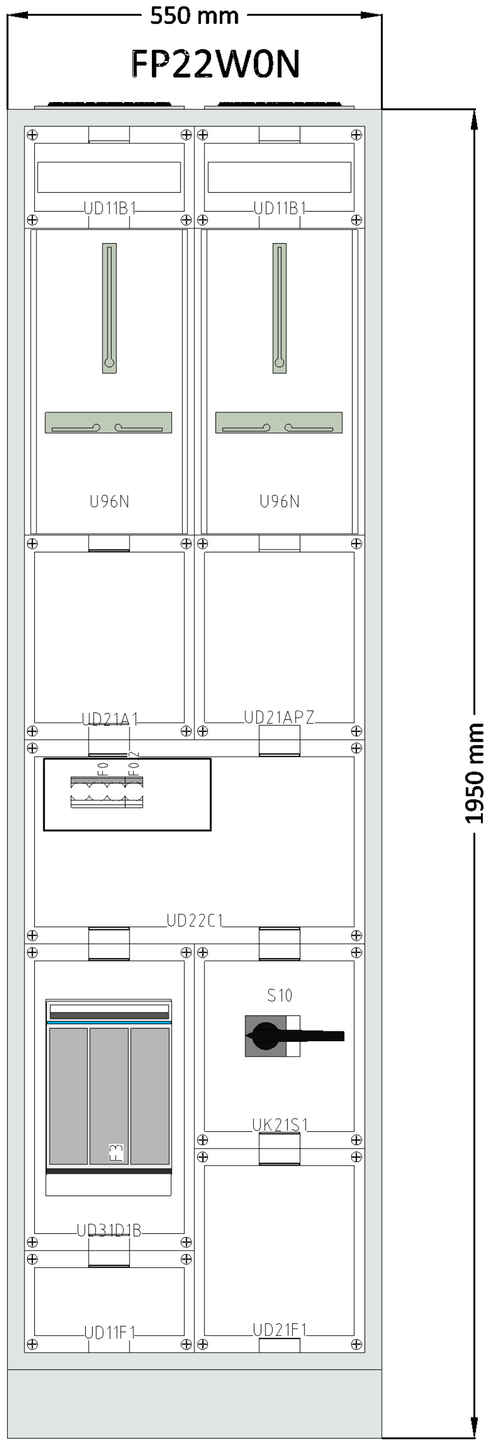

mit Abdeckung

3			Plan-Nr.		Projekt: FP22W0N	:hager	Index: a
2			Datum	27.02.2018			=
1			Erstellt		Angebotsnr.:		+ FP22W0N
Änderung	Änderungsdatum	Geändert von	Geprüft		Zeichnungen		Blatt: 2 / 2
Massstab: 1/9	Ik3:	Ik1:	Netzform:	TN-S			