Manuel d’utilisation

hw+ / h3+

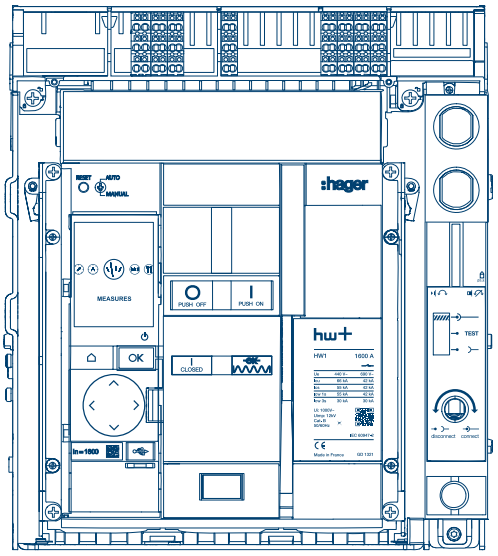

Disjoncteurs ouverts / Disjoncteurs à commande électrique

HW1 / PW1600

CE

FR

1 A propos de ce document 3

1.1 Consignes de sécurité 3
1.2 Utilisation de ce document 5

2 Fonctionnement du disjoncteur 6

2.1 Description 6
2.2 Fermeture du disjoncteur 10
2.3 Ouverture du disjoncteur 12
2.4 Verrouillage des boutons poussoirs d'ouverture et de fermeture 13
2.5 Verrouillage du disjoncteur à l'aide de cadenas 15
2.6 Verrouillage du disjoncteur à l'aide de serrures 18
2.7 Verrouillage du châssis à l'aide de cadenas 22
2.8 Verrouillage du châssis à l'aide de serrures 25
2.9 Verrouillage d'embrochage porte ouverte RI 29
2.10 Interverrouillage mécanique 31

3 Positions du disjoncteur débrochable dans le châssis 33

4 Manoeuvre du disjoncteur débrochable dans le châssis 34

4.1 Passage de la position connectée à la position test 35
4.2 Passage de la position test à la position déconnectée 37
4.3 Passage de la position déconnectée à la position test 39
4.4 Passage de la position test à la position connectée 40

5 Extraction du disjoncteur débrochable 42

6 Insertion du disjoncteur débrochable 44

7 Fermeture du disjoncteur suite à un déclenchement 47

1 A propos de ce document

1.1 Consignes de sécurité

Avertissements et remarques

Cette documentation contient des consignes de sécurité que vous devez respecter pour votre sécurité personnelle ou pour la prévention des dommages aux biens.
Les consignes de sécurité, se référant à votre sécurité personnelle sont notifiées dans la documentation par un symbole d'alerte de sécurité.
Les consignes de sécurité, se référant à des dommages matériels sont notifiées par la mention "**Avis**".
Les symboles d'alerte de sécurité et de la mention ci-dessous sont classés selon le degré de risque.



Danger

Danger indique une situation dangereuse imminente qui, si elle ne peut pas être évitée, entraînera la mort ou des blessures graves.



Mise en garde

Mise en garde indique une situation potentiellement dangereuse qui, si elle ne peut pas être évitée, peut entraîner des blessures grave voire la mort.



Attention

Attention indique une situation potentiellement dangereuse qui, si elle ne peut pas être évitée, peut provoquer des blessures mineures ou modérées.



Avis

Avis indique un message d'alerte de dommages mécaniques ou électriques.



Information

Information indique des consignes importantes d'utilisation et surtout des informations utiles sur le produit, auxquelles il convient de prêter une attention particulière pour une utilisation efficace et en toute sécurité.

Personnel qualifié

Le produit ou le système décrit dans cette documentation doit être installé, exploité et maintenu par un personnel qualifié uniquement. Hager Electro décline toute responsabilité quant aux conséquences de l'utilisation de ce matériel par un personnel non qualifié. Une personne qualifiée est celle disposant de compétences et des connaissances nécessaires à la construction et l'exploitation de l'installation des équipements électriques, et ayant reçu une formation lui permettant d'identifier et d'éviter les risques encourus.

Usage approprié des produits Hager

Les produits Hager sont destinés à être utilisés uniquement pour les applications décrites dans les catalogues et sur la documentation technique, qui leur est dédiée. Si des produits et des composants provenant d'autres fabricants sont utilisés, ils doivent être recommandés ou approuvés par Hager.

Un usage approprié des produits Hager lors du transport, du stockage, de l'installation, du montage, de la mise en service, de l'exploitation et de l'entretien est nécessaire pour garantir un fonctionnement en toute sécurité et sans aucun problème.

Les conditions ambiantes admissibles doivent être respectées. Les informations contenues dans la documentation technique doivent être respectées.

Responsabilité de publication

Les contenus de cette documentation ont été revus afin d'assurer que la fiabilité de l'information soit correcte au moment de la publication.

Hager ne peut toutefois pas garantir l'exactitude de toutes les informations contenues dans cette documentation. Hager n'assume aucune responsabilité pour les erreurs d'impression et des dommages qui en résultent.

Hager se réserve le droit d'apporter les corrections et modifications nécessaires dans les éditions ultérieures.

1.2 Utilisation de ce document

Objet du document

Ce manuel vise à fournir aux utilisateurs, installateurs électriciens, tableautiers et personnels de maintenance, les informations techniques nécessaires à l'utilisation des disjoncteurs ouverts HW1 et disjoncteurs à commande électrique PW1600.

Champ d'application

Ce document est applicable aux disjoncteurs HW1 de la gamme hw+ et PW1600 à commande électrique de la gamme h3+.

Révisions

Indice	Date
6LE007332Ae	2026-11

Documents à consulter

Document	Référence
Manuel d'utilisation déclencheurs électroniques sentinel hw+ / h3+	6LE009421A
Manuel d'utilisation déclencheurs électroniques sentinel Energy hw+ / h3+	6LE009418A
Manuel d'installation disjoncteurs ouverts HW1	6LE007596A
Manuel d'installation disjoncteurs à commande électrique PW1600	6LE090956A
Guide de communication Modbus sentinel Energy	6LE007962A
Manuel utilisateur Afficheur déporté HTD210H	6LE005548A
Guide de cybersécurité	6LE009347A
Guide de maintenance utilisateur HW1	6LE007639A
Manuel d'aide au dépannage HW1 / HW2 / HW4 / HW6	6LE009770A

Vous pouvez télécharger ces publications et autres informations techniques depuis notre site web à l'adresse : www.hager.com

Contact

Adresse	Hager Electro SAS BP3 67215 Obernai Cedex France
Téléphone	+ 33 (0)3 88 49 50 50
Site internet	www.hager.com

2 Fonctionnement du disjoncteur

2.1 Description

Les disjoncteurs sont équipés en face avant des éléments suivants.

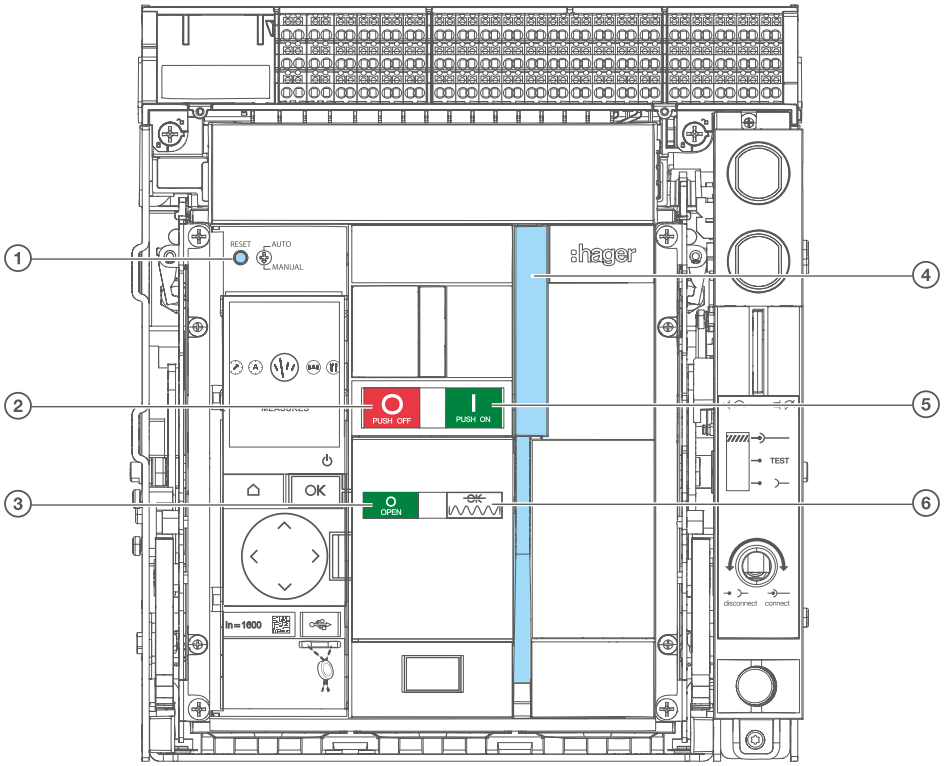

1. Bouton de réarmement RESET
2. Bouton poussoir d'ouverture
3. Indicateur d'ouverture et de fermeture des contacts
4. Poignée de réarmement
5. Bouton poussoir de fermeture
6. Indicateur d'état du ressort de fermeture

Indicateurs d’état

La combinaison des deux indicateurs donne l’état du disjoncteur.

Indicateur d’ouverture et de fermeture	Indicateur d’état du ressort de fermeture	Etat du disjoncteur
	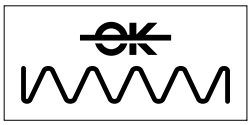	Disjoncteur ouvert. Ressort de fermeture déchargé.
		Disjoncteur ouvert. Ressort de fermeture chargé, mais pas prêt à fermer car : – Suite à un déclenchement, le disjoncteur n’a pas été réinitialisé (cf. chapitre 7, "Fermeture du disjoncteur suite à un déclenchement"). – Le disjoncteur est verrouillé mécaniquement en position ouverte à l’aide d’une serrure ou d’un cadenas.
		Disjoncteur ouvert. Ressort de fermeture chargé. Le disjoncteur est prêt à être fermé.
	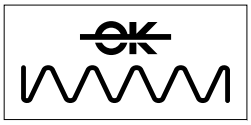	Disjoncteur fermé. Ressort de fermeture déchargé.
		Disjoncteur fermé. Ressort de fermeture chargé.

Bouton de réarmement RESET

Le bouton de réarmement RESET sert à réinitialiser le disjoncteur suite à un déclenchement (cf. chapitre 7, "Fermeture du disjoncteur suite à un déclenchement").

Le fonctionnement du bouton de réarmement RESET dépend du mode Auto ou Manuel réglé à l'aide de la roue codeuse située à sa droite.

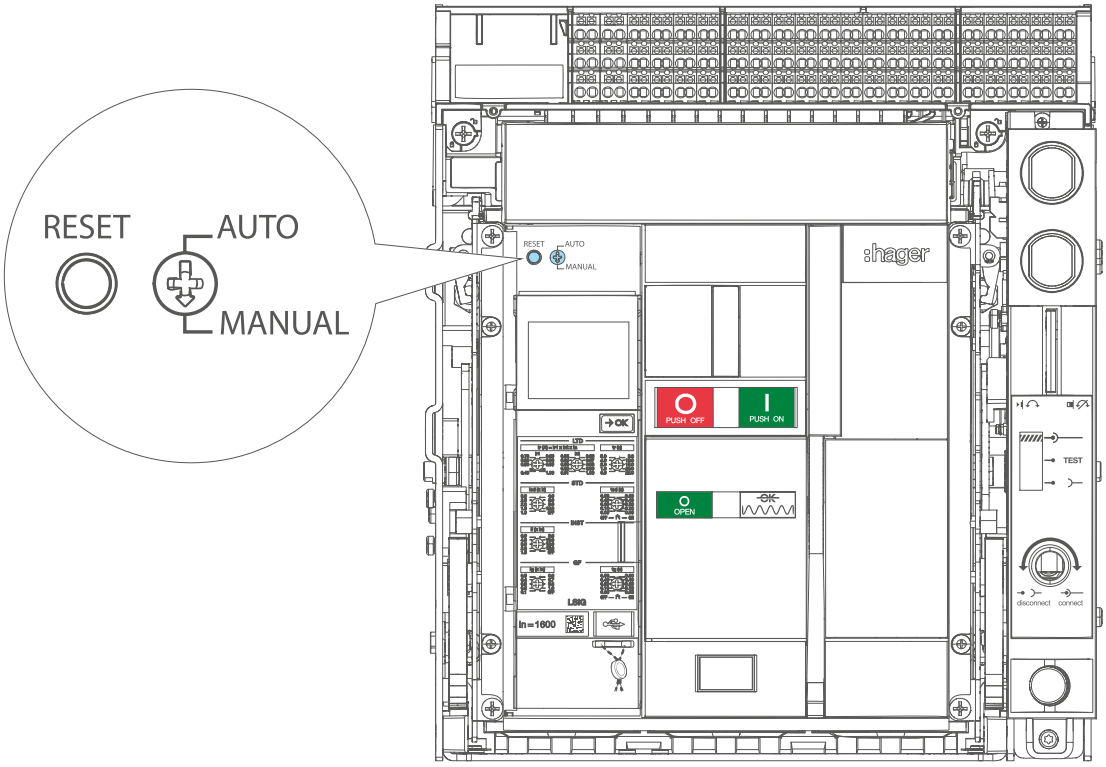

- **Mode Auto**, mode dans lequel il n'est pas nécessaire d'appuyer sur le bouton de réarmement RESET avant de refermer le disjoncteur suite à un déclenchement.
  Ce mode est généralement utilisé lorsque le disjoncteur est supervisé à distance car il peut être refermé sans intervention d'une personne sur site.
- **Mode Manual**, mode dans lequel le bouton de réarmement RESET doit être enfoncé avant de refermer le disjoncteur suite à un déclenchement.

Avis

Risque de dommage mécanique.

Pour passer du mode Auto au mode Manuel, **toujours** tourner la roue codeuse dans **le sens inverse des aiguilles d'une montre**.

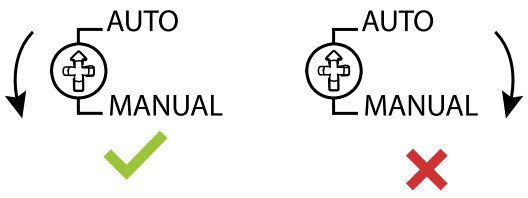

Pour passer du mode Manuel au mode Auto, **toujours** tourner la roue codeuse dans **le sens des aiguilles d'une montre.**

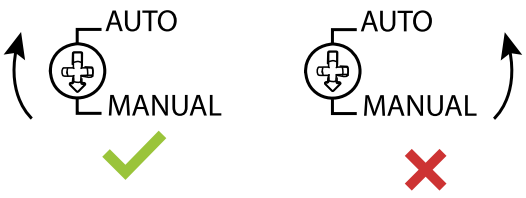

Ressort de fermeture

Le ressort de fermeture sert à fermer mécaniquement le disjoncteur. Il doit au préalable être chargé et pour cela, deux procédures existent :

- **Chargement manuel**
  Charger le ressort de fermeture à l'aide de la poignée de réarmement jusqu'à ce que l'indicateur change d'état.

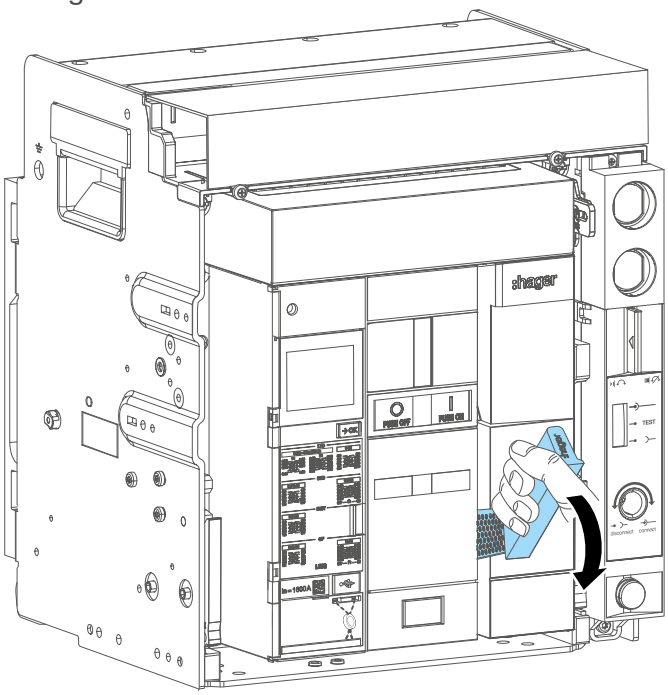

- **Chargement automatique**
  Si un moteur de chargement MO est installé et alimenté, le ressort de fermeture se charge automatiquement après chaque fermeture du disjoncteur.

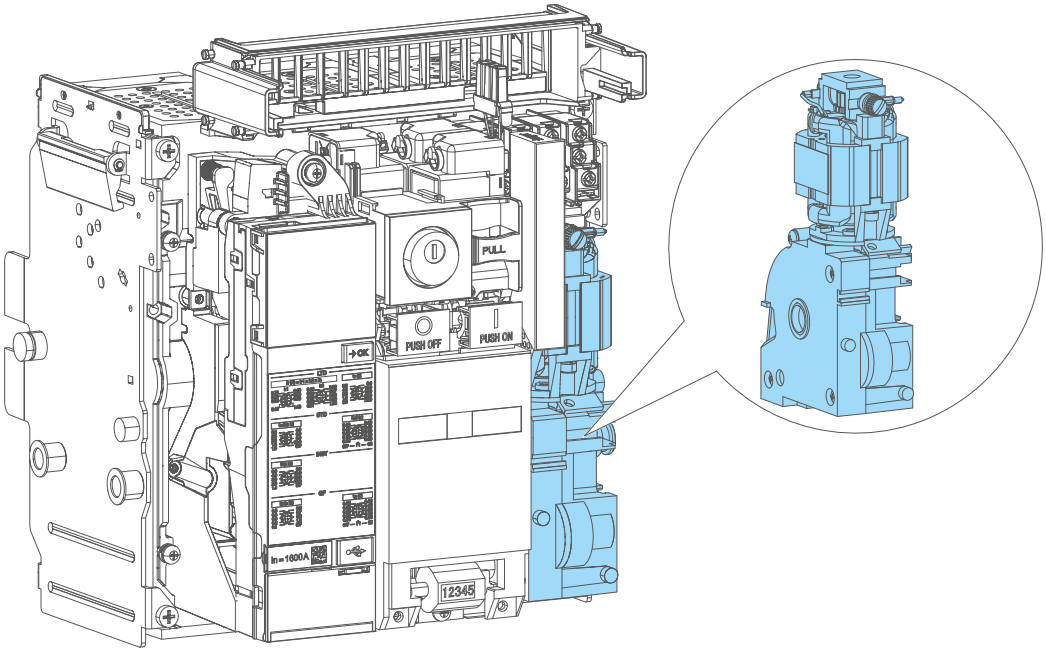

2.2 Fermeture du disjoncteur

Danger

Risque de choc électrique, explosion ou arc électrique.
Inspecter l'installation électrique et éliminer la cause du déclenchement avant de refermer le disjoncteur.
Ne jamais refermer un disjoncteur localement ou à distance sans s'être au préalable assuré que l'installation est conforme aux normes de sécurité.

Pour fermer le disjoncteur :

	Action	Illustration
1	Vérifier que le disjoncteur est ouvert, ressort de fermeture déchargé ou chargé si un moteur de chargement est installé.	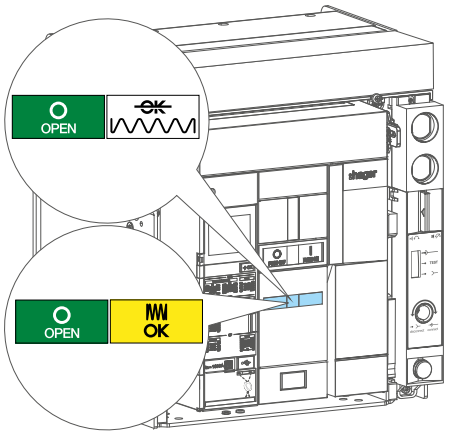
2	Si besoin, charger le ressort de fermeture à l'aide de la poignée de réarmement jusqu'à l'apparition des indicateurs suivants.	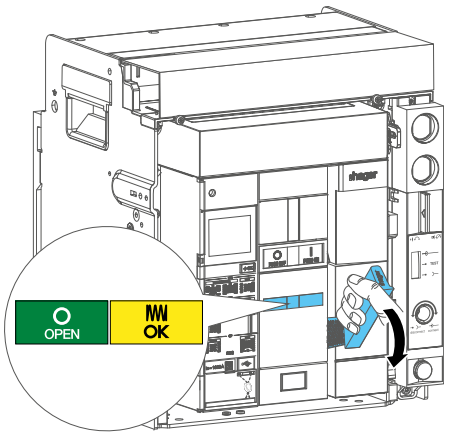

	Action	Illustration
3	Fermer le disjoncteur en appuyant sur le bouton poussoir de fermeture I Push On. Vérifier que les indicateurs changent d'état et signalent que le disjoncteur est fermé (CLOSED) et le ressort de fermeture déchargé.	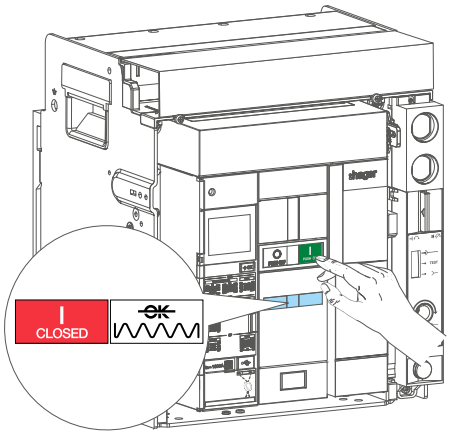
4	Si un moteur de chargement est installé et alimenté, le ressort de fermeture se charge automatiquement.	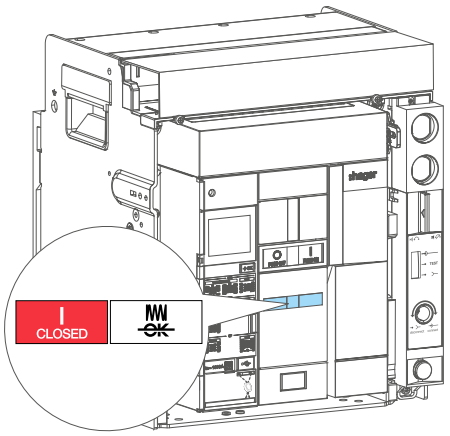

2.3 Ouverture du disjoncteur

Pour ouvrir le disjoncteur :

	Action	Illustration
1	Vérifier que le disjoncteur est fermé, ressort de fermeture déchargé ou chargé si un moteur de chargement est installé.	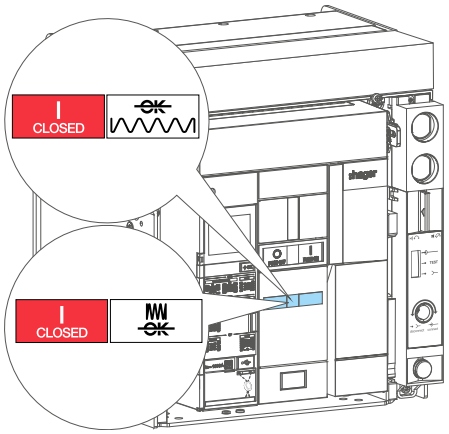
2	Ouvrir le disjoncteur en appuyant sur le bouton poussoir d'ouverture .	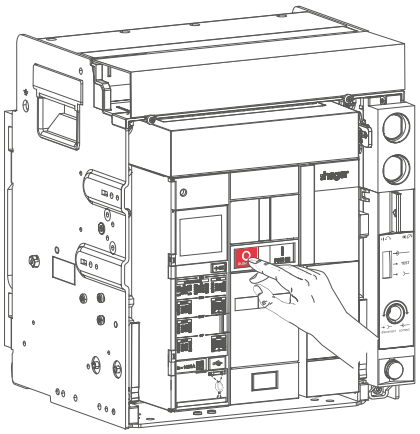
3	Vérifier que les indicateurs changent d'état et signalent que le disjoncteur est ouvert (OPEN) et : – Si le disjoncteur n'est pas équipé **d'un moteur de chargement du ressort MO,** que **le ressort de fermeture est déchargé** – Si le disjoncteur est équipé **d'un moteur de chargement du ressort MO,** que **le ressort de fermeture est chargé.**	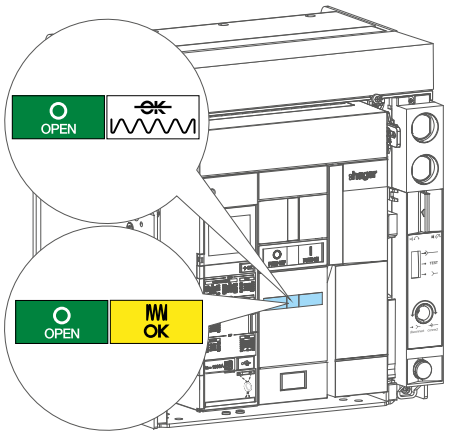

2.4 Verrouillage des boutons poussoirs d'ouverture et de fermeture

Les boutons poussoirs de fermeture PUSH ON et d'ouverture PUSH OFF peuvent être verrouillés contre toute opération au moyen du capot des boutons poussoirs PBC. Il empêche toute opération involontaire ou non autorisée.

Les couvercles transparents du bouton poussoir PBC ont une fonction supplémentaire. Ils peuvent être désengagés et tournés de sorte que le bouton poussoir d'ouverture PUSH OFF reste en permanence mécaniquement forcé. Cette fonction de verrouillage est également garantie si le disjoncteur est actionné à distance par une bobine à fermeture CC. Même si la bobine à fermeture CC est pilotée, les contacts principaux restent ouverts.

Il empêchent ainsi toutes commandes par inadvertance ou non autorisées.

Les boutons poussoirs peuvent être condamnés de manière indépendante ou communément et jusqu'à 3 cadenas de Ø 6 mm peuvent être installés.

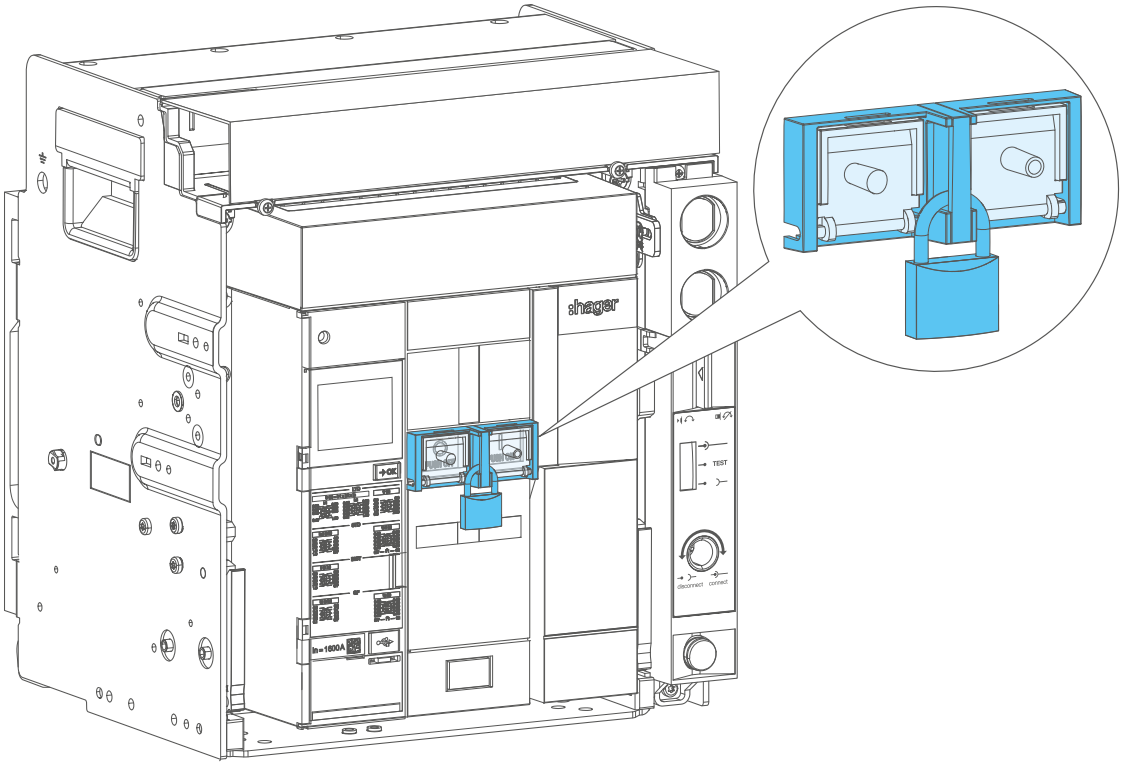

Pour activer le dispositif de verrouillage :

	Action	Illustration
1	Rabattre les boutons poussoir PBC selon la position que vous souhaitez condamner. **Cas 1** Le bouton poussoir d'ouverture est pressé en continu et le bouton poussoir de fermeture est bloqué.	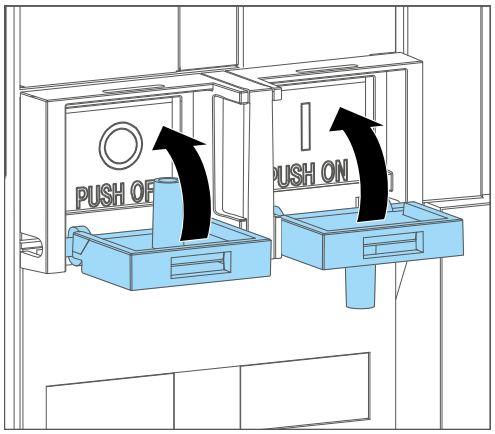
	Cas 2 Les boutons poussoir d'ouverture et de fermeture sont bloqués.	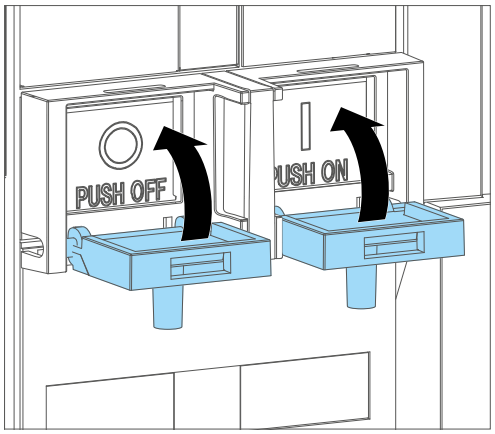
2	Verrouiller à l'aide d'un ou plusieurs cadenas.	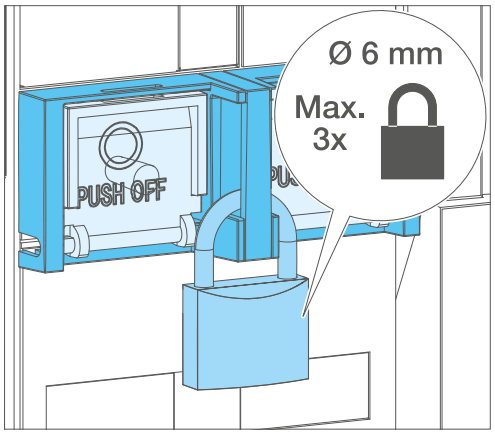

Information

- Le maintien enfoncé du bouton poussoir de fermeture n'est pas possible avec cet accessoire.
- Pour l'installation de cet accessoire de verrouillage, se reporter à la notice 6LE007490A.

2.5 Verrouillage du disjoncteur à l'aide de cadenas

Ce dispositif de verrouillage empêche la fermeture du disjoncteur à l'aide de cadenas.
Jusqu'à 3 cadenas de Ø 5-8 mm peuvent être installés.

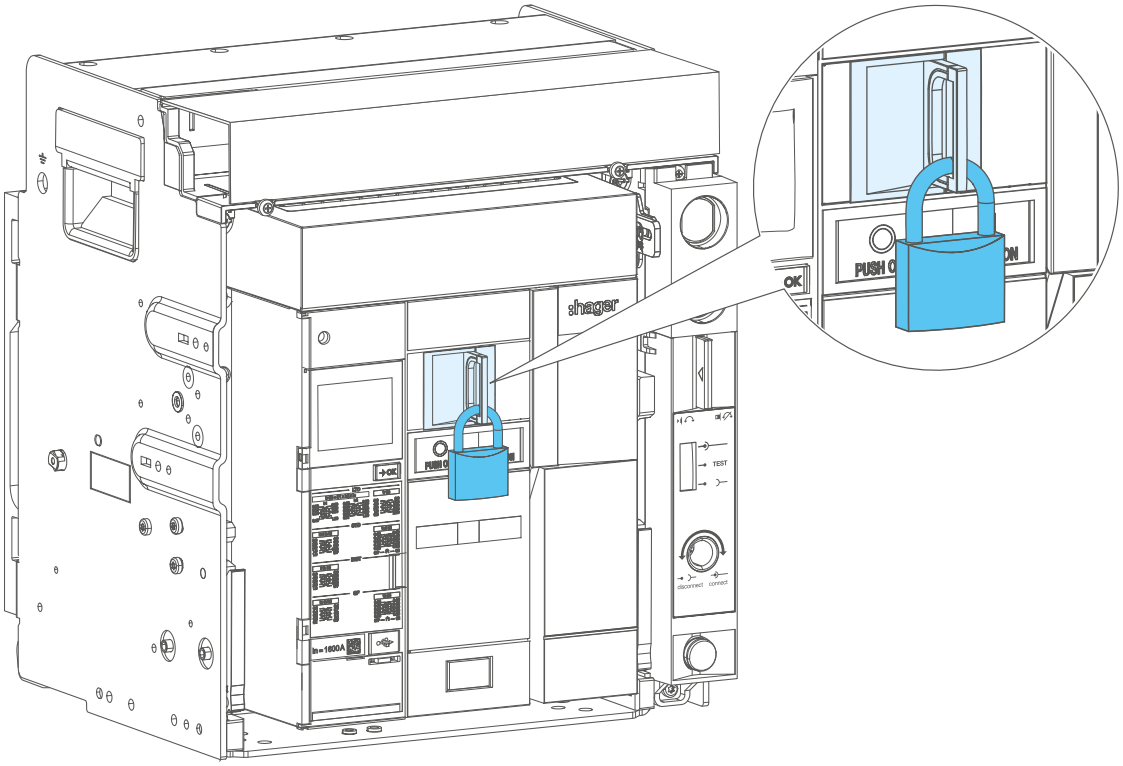

Pour activer ou désactiver le dispositif de verrouillage :

	Action	Illustration
1	Appuyer sur le bouton poussoir d'ouverture, le disjoncteur s'ouvre, et tout en maintenant l'appui, tirer sur la languette du dispositif de verrouillage.	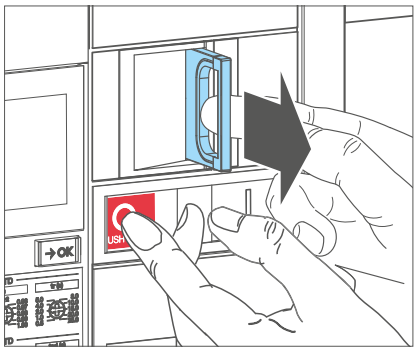
2	Relâcher l'appui sur le bouton poussoir d'ouverture tout en maintenant la languette. Le bouton poussoir d'ouverture reste enfoncé. Positionner puis fermer le cadenas.	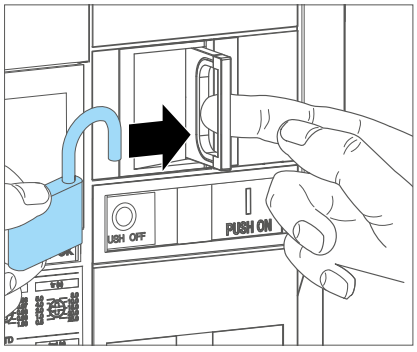

	Action	Illustration
		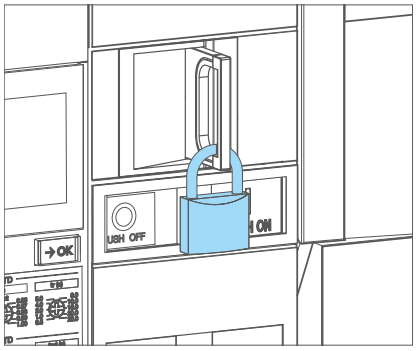
3	Si besoin, charger le ressort de fermeture à l'aide de la poignée de réarmement jusqu'à l'apparition des indicateurs suivants.	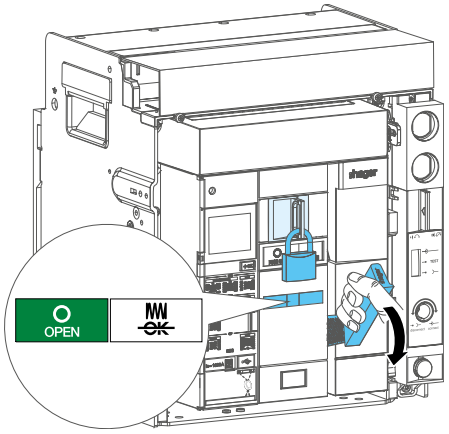
4	Vérifier qu'il n'est plus possible de fermer le disjoncteur en appuyant sur le bouton poussoir de fermeture .	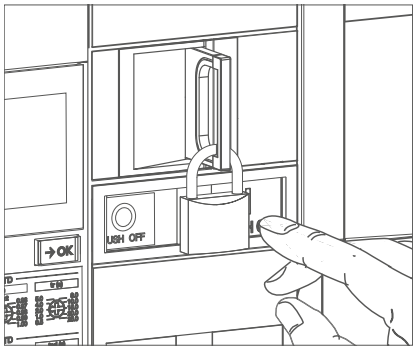
5	Pour déverrouiller le dispositif, enlever le cadenas.	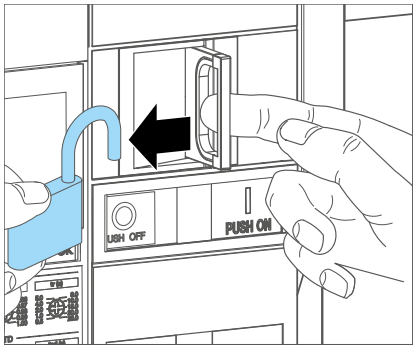

	Action	Illustration
6	La languette et le bouton poussoir d'ouverture O PUSH OFF reviennent à leur position initiale.	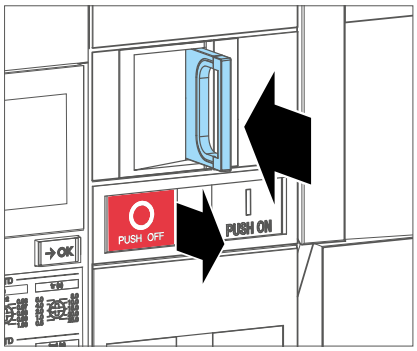
7	Vérifier qu'il est désormais possible de fermer le disjoncteur en appuyant sur le bouton poussoir de fermeture I PUSH ON.	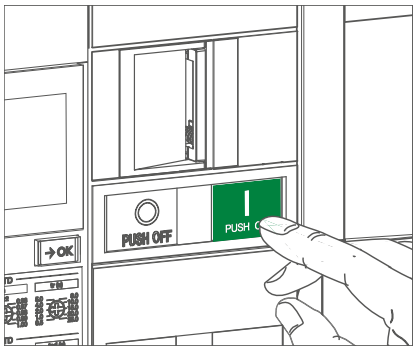

Information

Pour l'installation de cet accessoire de verrouillage, se reporter à la notice 6LE007694A.

2.6 Verrouillage du disjoncteur à l'aide de serrures

Ce dispositif de verrouillage empêche la fermeture du disjoncteur à l'aide d'une serrure à clé.
Plusieurs types de serrures peuvent être installés.

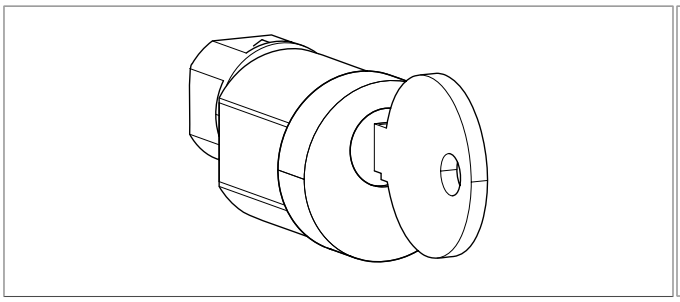

Serrure de type Ronis

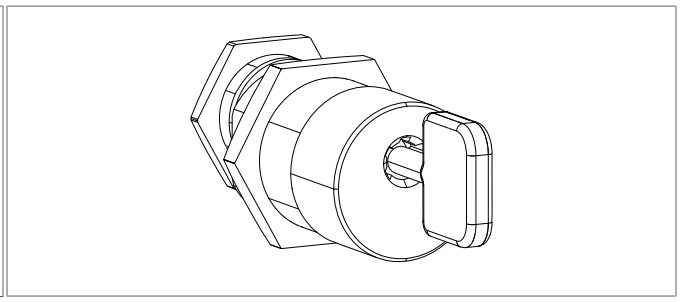

Serrure de type Profalux (non disponible dans notre offre)

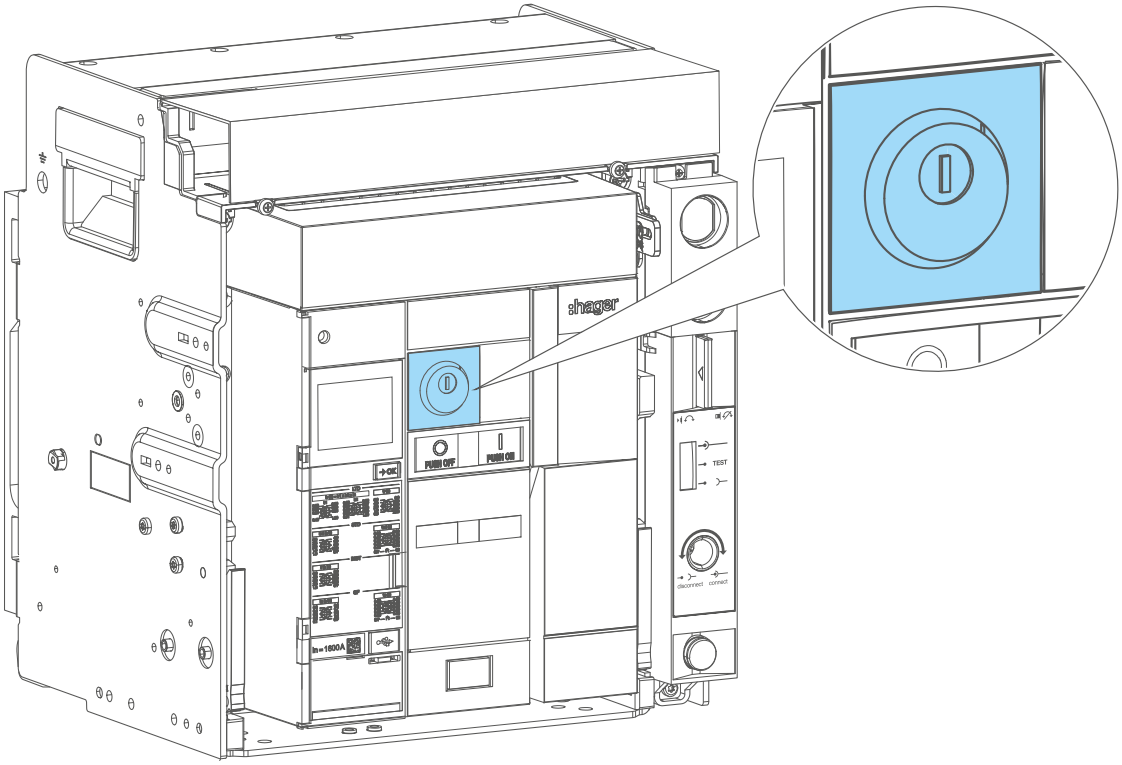

Pour activer ou désactiver le dispositif de verrouillage :

	Action	**Illustration**
1	Vérifier que la clé est en position horizontale.	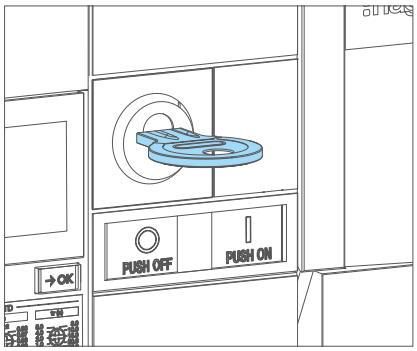
2	Appuyer sur le bouton poussoir d'ouverture . Le disjoncteur s'ouvre.	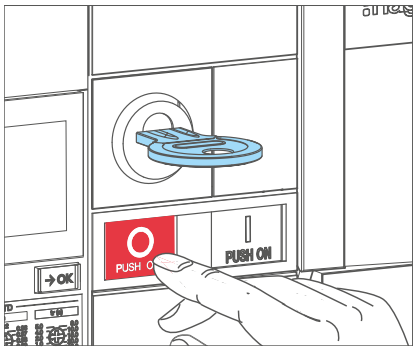
3	Tout en maintenant l'appui sur le bouton poussoir d'ouverture , remettre la clé en position verticale en la tournant dans le sens inverse des aiguilles d'une montre.	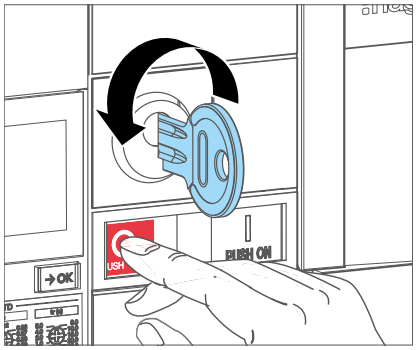
4	Retirer la clé.	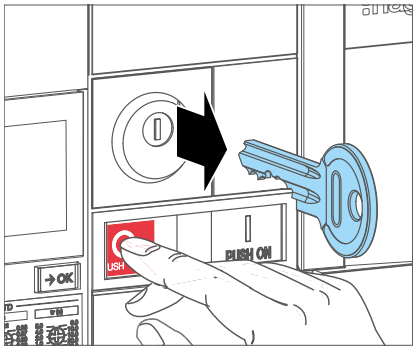

	Action	Illustration
5	Relâcher ensuite l'appui sur le bouton poussoir d'ouverture . Celui-ci reste enfoncé.	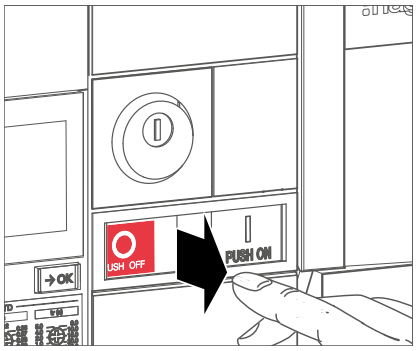 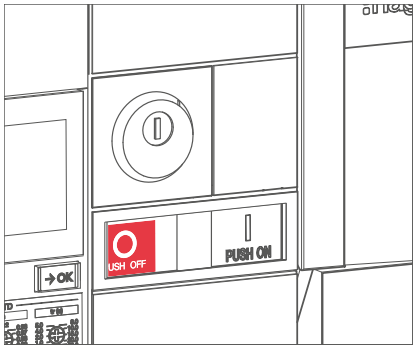
6	Si besoin, charger le ressort de fermeture à l'aide de la poignée de réarmement jusqu'à l'apparition des indicateurs suivants.	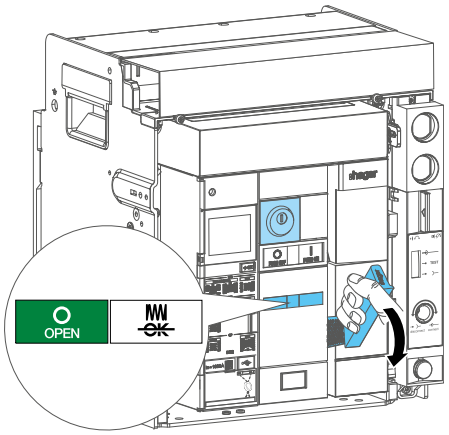
7	Vérifier qu'il n'est plus possible de fermer le disjoncteur en appuyant sur le bouton poussoir de fermeture .	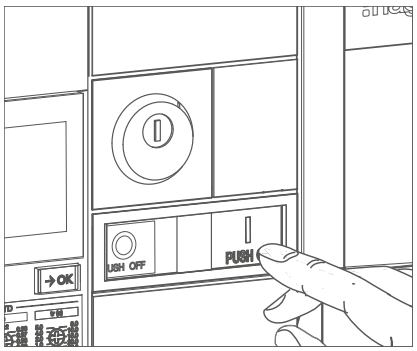

	Action	Illustration
8	Pour déverrouiller le dispositif, insérer la clé dans la serrure.	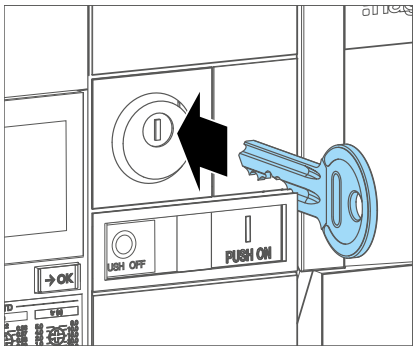
9	Tourner la clé du dispositif de verrouillage dans le sens des aiguilles d'une montre. Le bouton poussoir d'ouverture reprend sa position initiale.	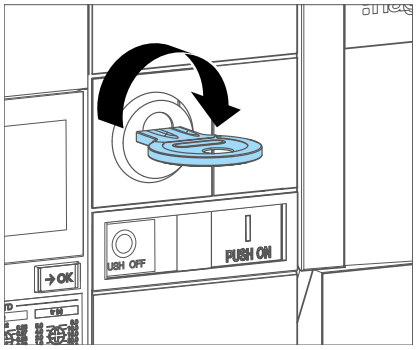 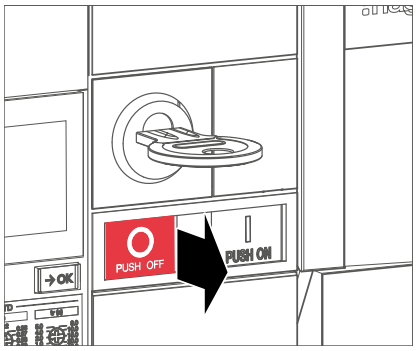
10	Vérifier qu'il est désormais possible de fermer le disjoncteur en appuyant sur le bouton poussoir de fermeture .	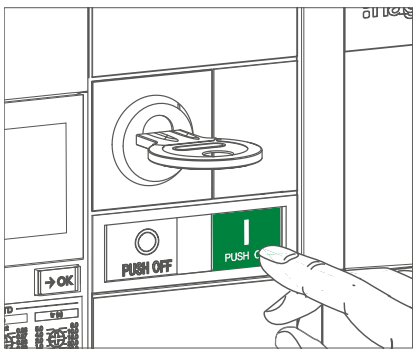

Information

- La clé reste bloquée dans la serrure. Pour la retirer suivre les étapes 1 à 4.
- Pour l'installation de cet accessoire de verrouillage, se reporter à la notice 6LE007488A.

2.7 Verrouillage du châssis à l'aide de cadenas

Ce dispositif de verrouillage bloque le disjoncteur dans le châssis en empêchant l'introduction de la manivelle.
Jusqu'à 3 cadenas de Ø 5-8 mm peuvent être installés.

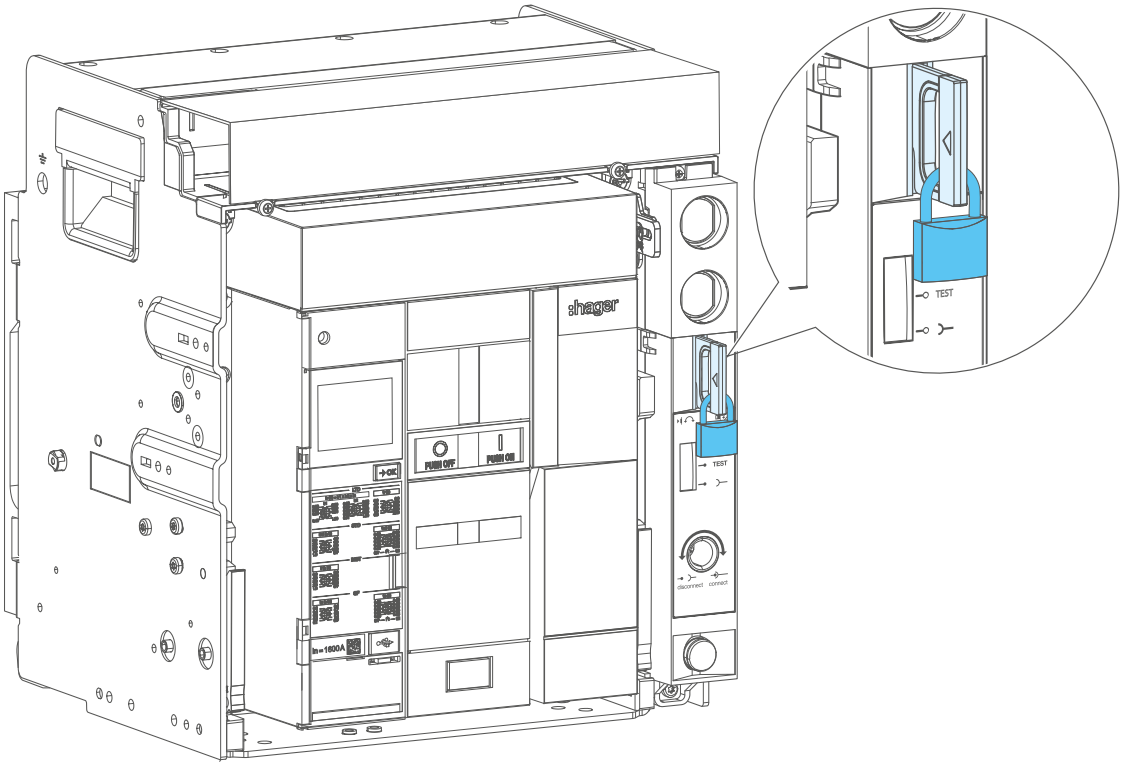

Pour activer le dispositif de verrouillage :

	Action	Illustration
1	Vérifier que le disjoncteur est dans l'un des 3 états stables (Connecté, Test ou Déconnectée) puis, que la manivelle ne soit pas déjà insérée dans le trou d'embrochage/débrochage. Tirer sur la languette de cadenassage et d'acquittement de position.	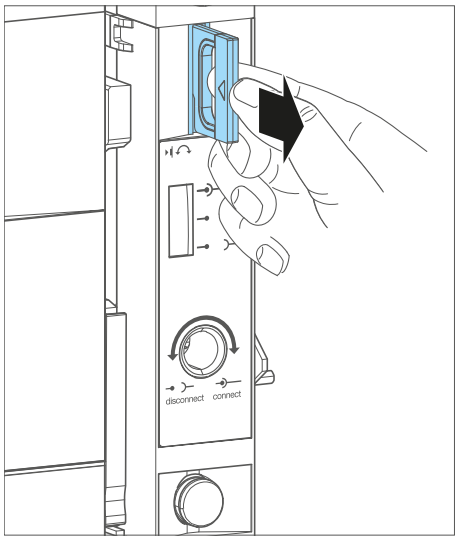

	Action	Illustration
2	Positionner le cadenas sur la languette, puis le fermer.	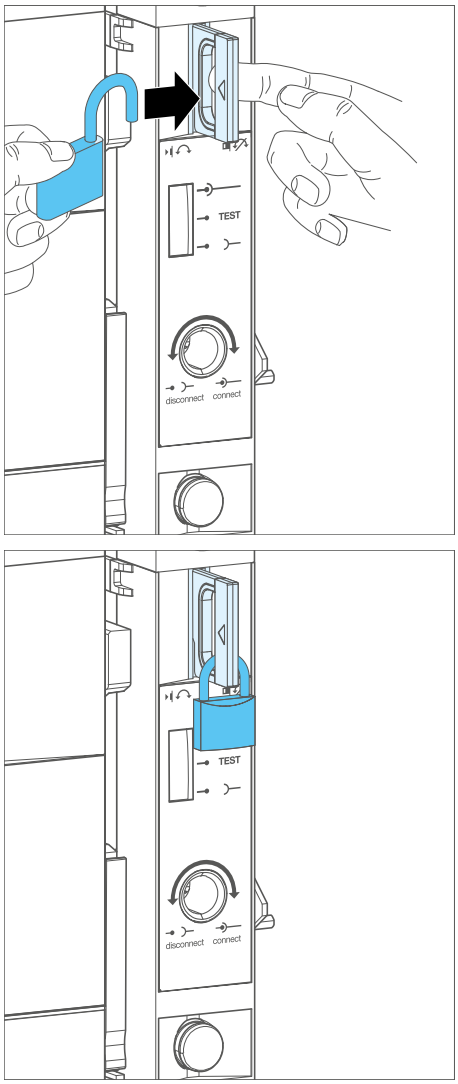
3	Vérifier qu'il n'est pas possible d'introduire la manivelle dans le trou d'embrochage/débrochage.	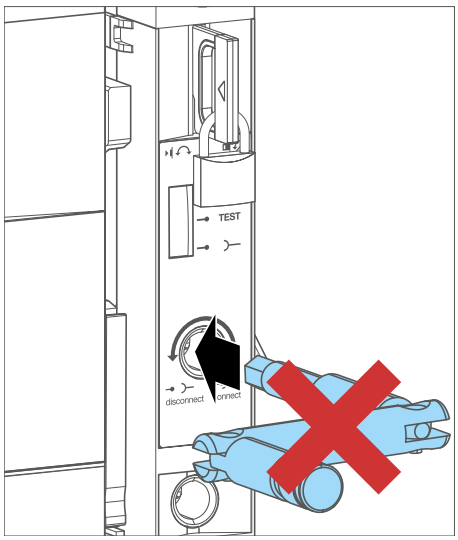

	Action	Illustration
4	Pour déverrouiller le dispositif, tirer sur la languette de cadenassage et d'acquittement de position puis, enlever le cadenas.	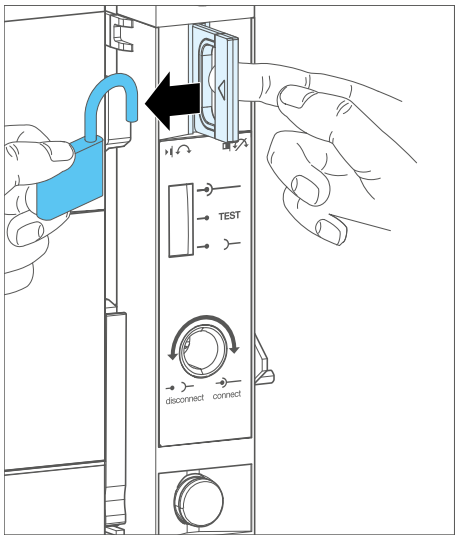
5	Vérifier que la languette de cadenassage et d'acquittement de position revienne à sa position initiale.	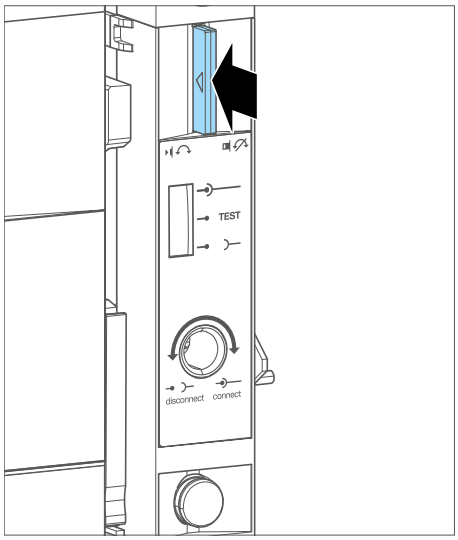
6	Vérifier qu'il est désormais possible d'introduire la manivelle dans le trou d'embrochage/débrochage.	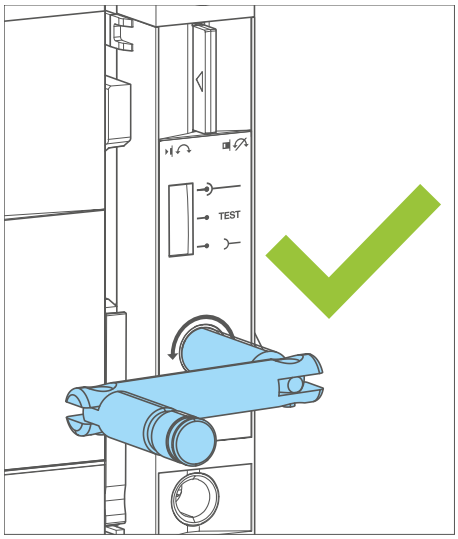

2.8 Verrouillage du châssis à l'aide de serrures

Ce dispositif de verrouillage bloque le disjoncteur dans le châssis en empêchant l'introduction de la manivelle.
Plusieurs types de serrures peuvent être installés.

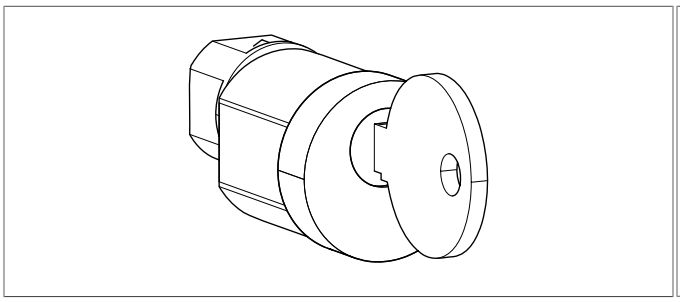

Serrure de type Ronis

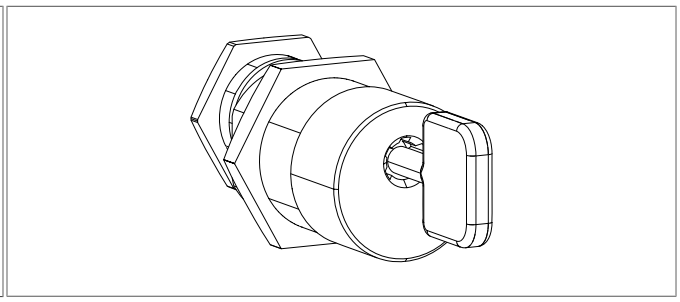

Serrure de type Profalux (non disponible dans notre offre)

Jusqu'à 2 serrures peuvent être installées dans le logement.

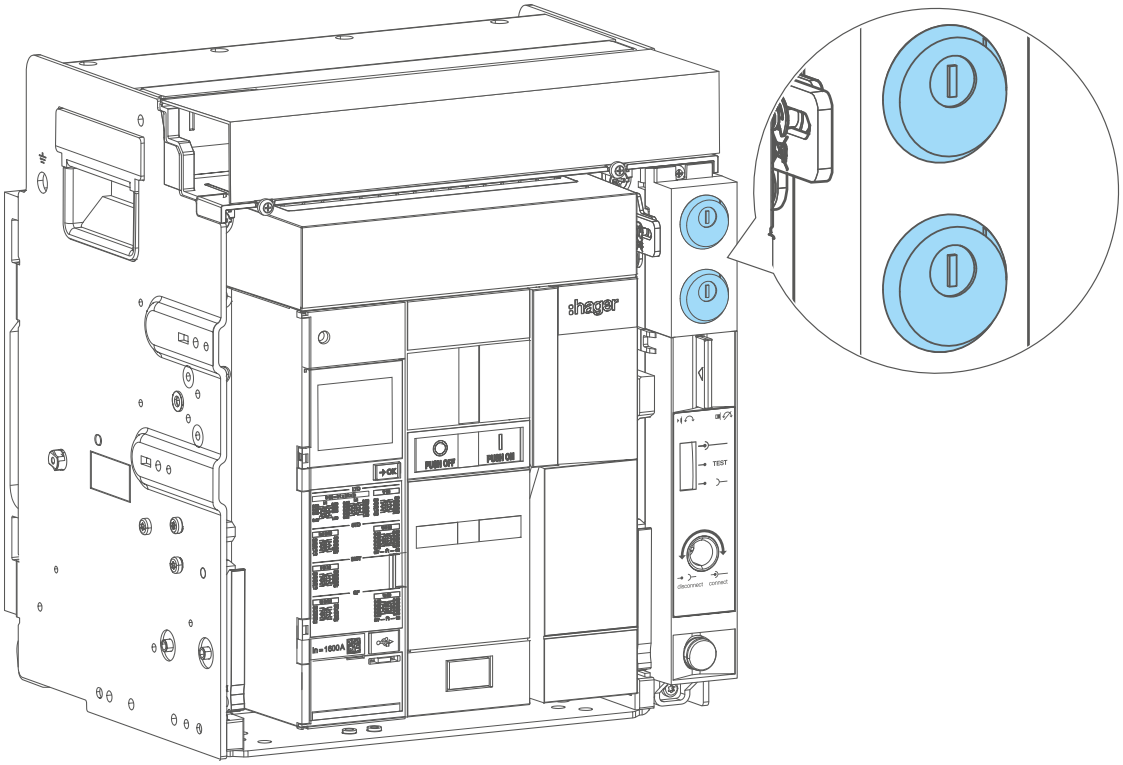

Pour activer ou désactiver le dispositif de verrouillage :

	Action	Illustration
1	Vérifier que la serrure est en position verticale. ou que la clé est insérée en position verticale.	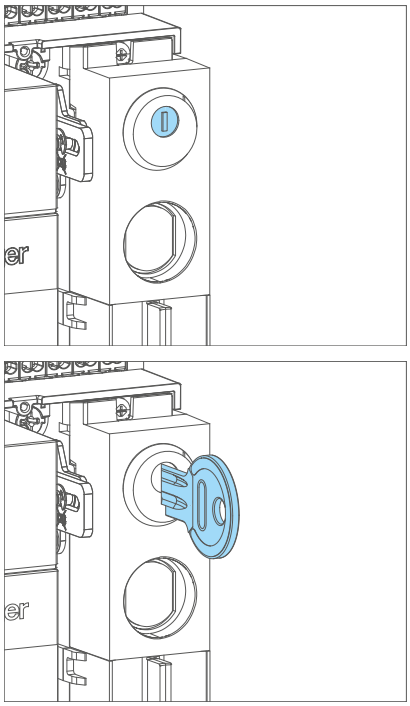
2	Vérifier qu'il n'est pas possible d'introduire la manivelle dans le trou d'embrochage/débrochage.	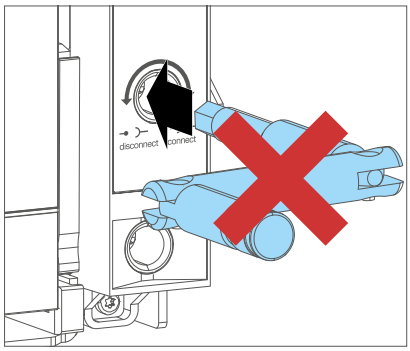

Information

Si une ou 2 serrures sont installées, une seule clé en position verticale empêche l'introduction de la manivelle dans le trou d'embrochage/débrochage.

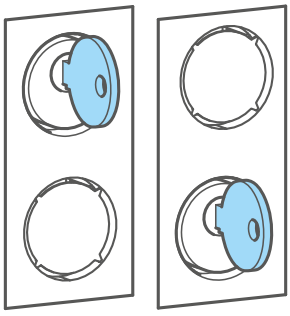

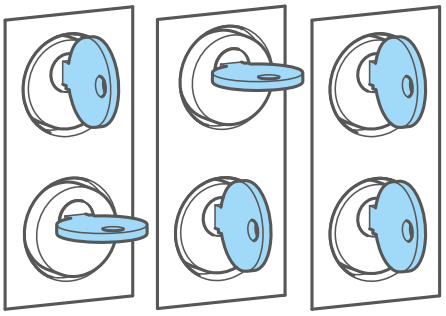

	Action	Illustration
3	Pour déverrouiller le dispositif, insérer la clé dans la serrure.	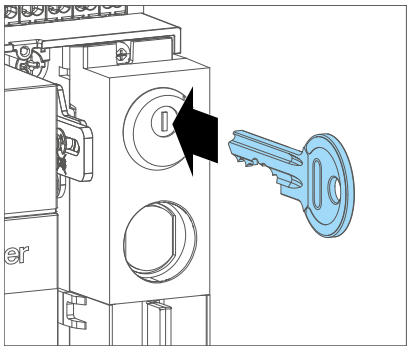
4	Tourner la clé du dispositif de verrouillage dans le sens des aiguilles d'une montre...	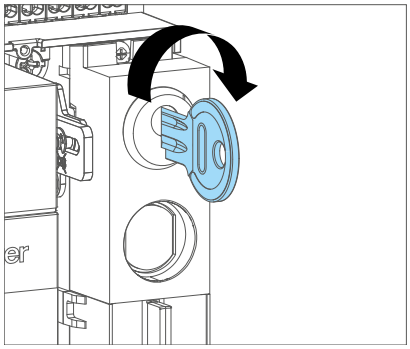
	pour la mettre en position horizontale.	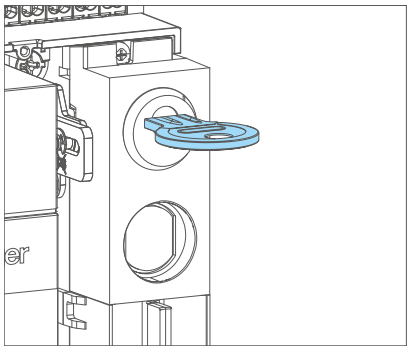
5	Vérifier qu'il est désormais possible d'introduire la manivelle dans le trou d'embrochage/débrochage.	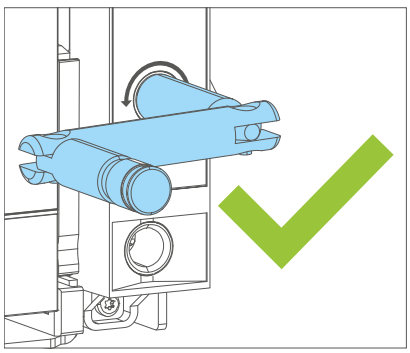

Information

Si 2 serrures sont installées, les 2 clés doivent être en position horizontale pour permettre l'introduction de la manivelle dans le trou d'embrochage/débrochage.

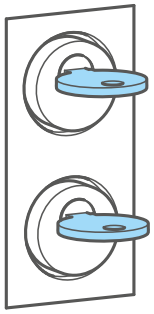

	Action	Illustration
6	Retirer la manivelle du trou d'embrochage/débrochage. La clé reste bloquée dans la serrure. Pour la retirer, tourner la clé dans le sens inverse des aiguilles d'une montre...	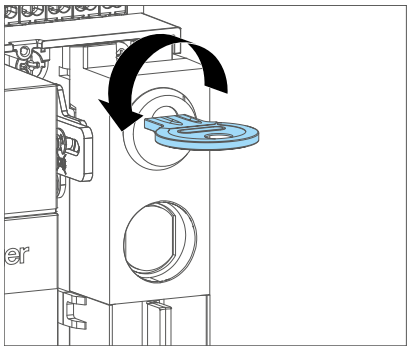
	pour la mettre en position verticale.	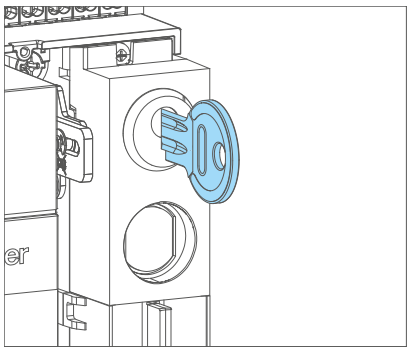
		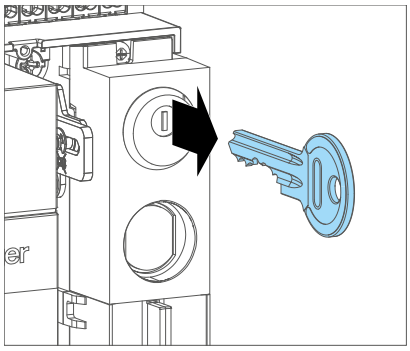

Information

Pour l'installation de cet accessoire de verrouillage, se reporter à la notice 6LE007677A.

2.9 Verrouillage d'embrochage porte ouverte RI

Ce dispositif de verrouillage empêche l'insertion de la manivelle dans le trou d'embrochage/débrochage du disjoncteur lorsque la porte de l'armoire électrique est ouverte.

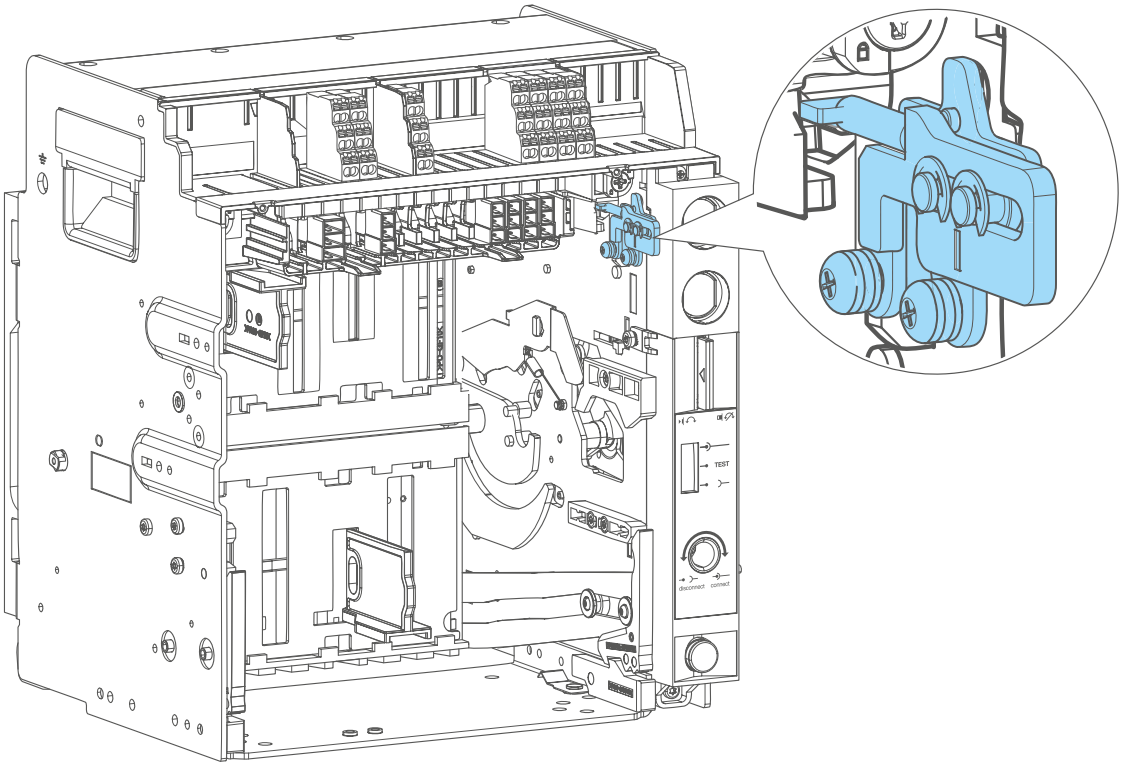

Pour activer le dispositif de verrouillage :

	Action	Illustration
1	Ouvrir la porte de l'armoire électrique.	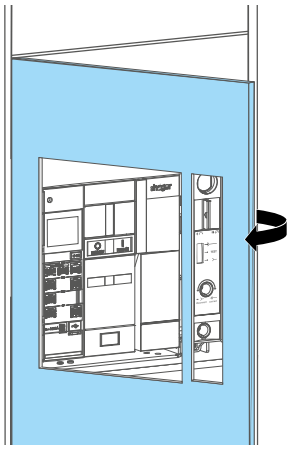

	Action	Illustration
2	Vérifier qu'il n'est pas possible d'introduire la manivelle dans le trou d'embrochage/débrochage.	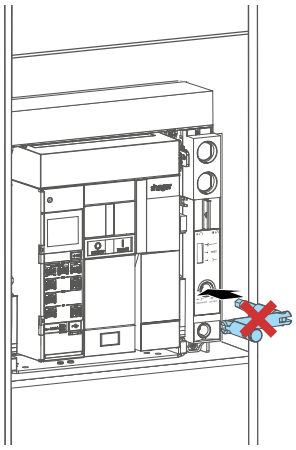
3	Refermer la porte de l'armoire électrique.	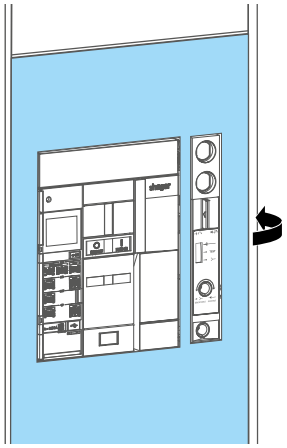
4	Vérifier qu'il est désormais possible d'introduire la manivelle dans le trou d'embrochage/débrochage.	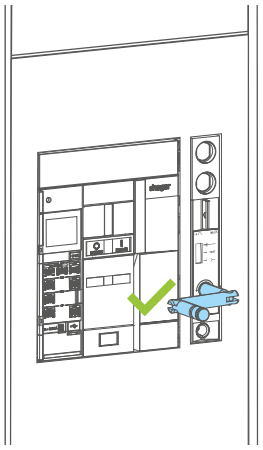

Information

Pour l'installation de cet accessoire de verrouillage, se reporter à la notice 6LE007491A.

2.10 Interverrouillage mécanique

Le kit d'interverrouillage mécanique permet de verrouiller 2 ou 3 disjoncteurs installés en disposition verticale ou horizontale dans l'armoire électrique.

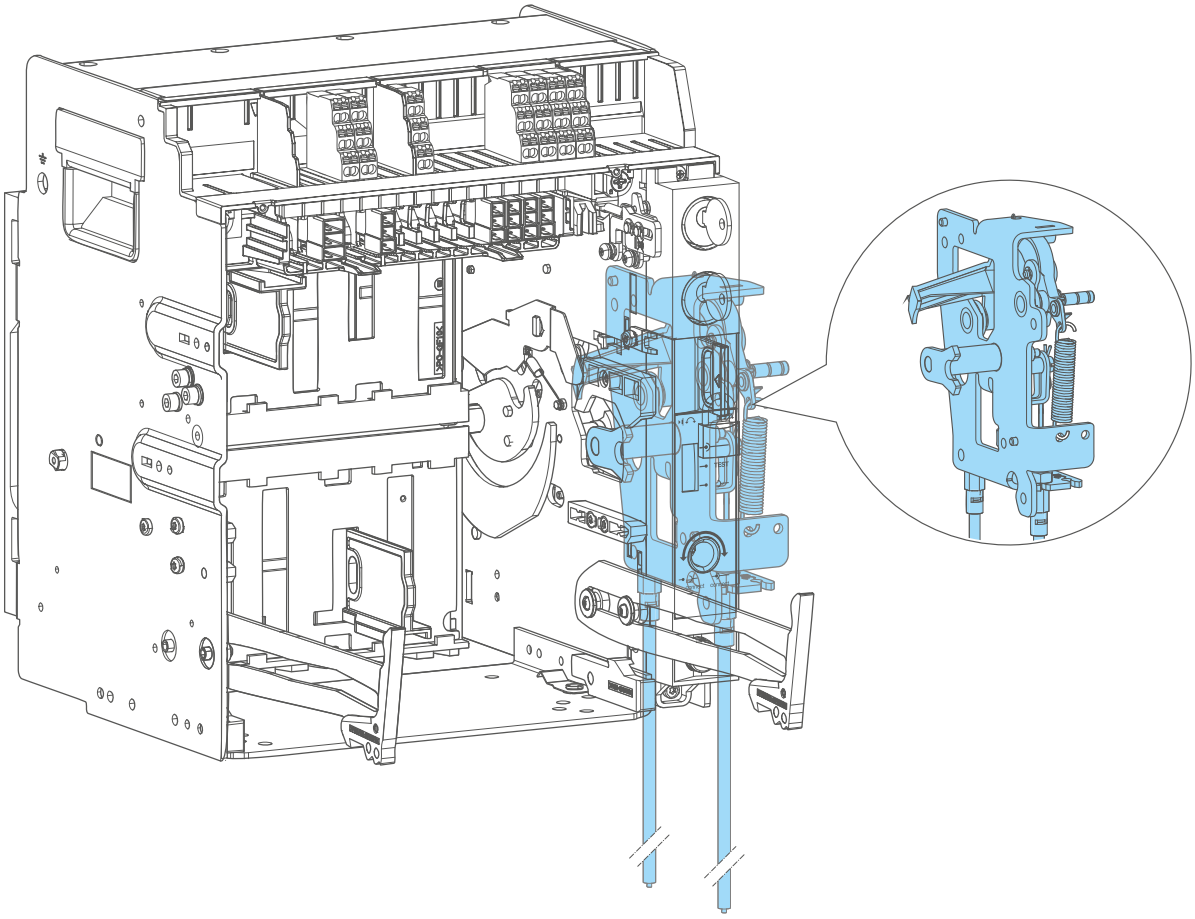

Il empêche ainsi les disjoncteurs interverrouillés de se fermer en même temps suivant les types d'applications décrits ci-dessous :

Schéma	Type	Logique de verrouillage	Description
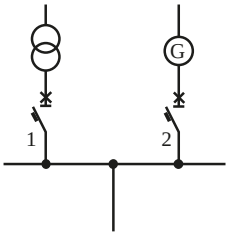	2S	**ACB 1** / **ACB 2** 0 / 0 1 / 0 0 / 1	Un seul appareil sur deux peut-être fermé.
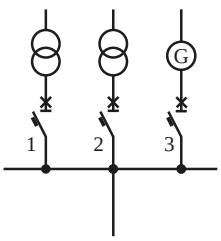	3S	**ACB 1** / **ACB 2** / **ACB 3** 0 / 0 / 0 1 / 0 / 0 0 / 1 / 0 0 / 0 / 1	Un seul appareil sur trois peut-être fermé.

Schéma	Type	Logique de verrouillage			Description
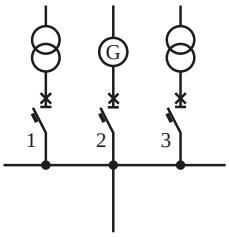	3SX	**ACB 1**	**ACB 2**	**ACB 3**	Permet à deux appareils d'être fermés si le troisième est ouvert. Ce dernier ne peut être fermé que lorsque les deux autres sont ouverts.
		0	0	0	
		1	0	0	
		0	0	1	
		1	0	1	
		0	1	0	
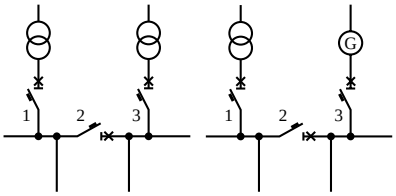	3C	**ACB 1**	**ACB 2**	**ACB 3**	Deux appareils sur trois peuvent être fermés en même temps.
		0	0	0	
		1	0	0	
		0	1	0	
		0	0	1	
		0	1	1	
		1	1	0	
		1	0	1	

3 Positions du disjoncteur débrochable dans le châssis

La position du disjoncteur dans le châssis est signalée à l'aide de l'Indicateur de position mécanique de la partie mobile situé en face avant. Il existe trois positions différentes, connectée, test et déconnectée.

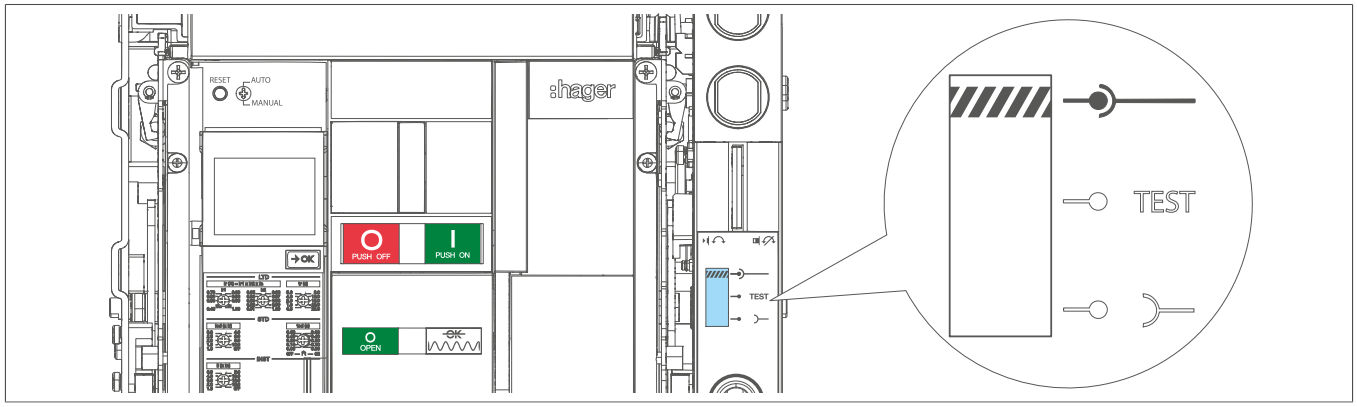

Position du disjoncteur	Etat du disjoncteur	Indicateur de position mécanique de la partie mobile
Déconnectée	Le disjoncteur peut-être extrait ou inséré dans le châssis.	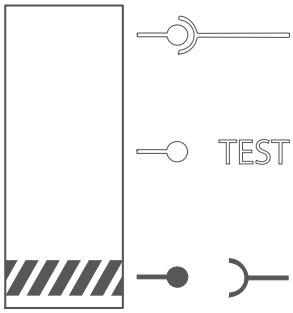
Test	Les contacts de puissance du disjoncteur sont isolés. Tous les auxiliaires restent raccordés électriquement et demeurent ainsi fonctionnels.	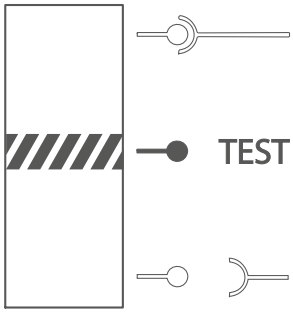
Connectée	Les connexions du disjoncteur sont raccordées aux pinces d'embrochage du châssis. Le disjoncteur est prêt à fonctionner.	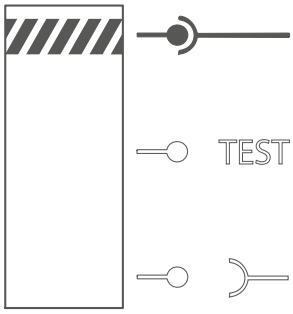

4 Manoeuvre du disjoncteur débrochable dans le châssis

Le passage d'une position à l'autre se fait à l'aide d'une manivelle.
Avant tout passage d'une position à une autre, un appui sur la languette de cadenassage et d'acquittement de position est nécessaire.

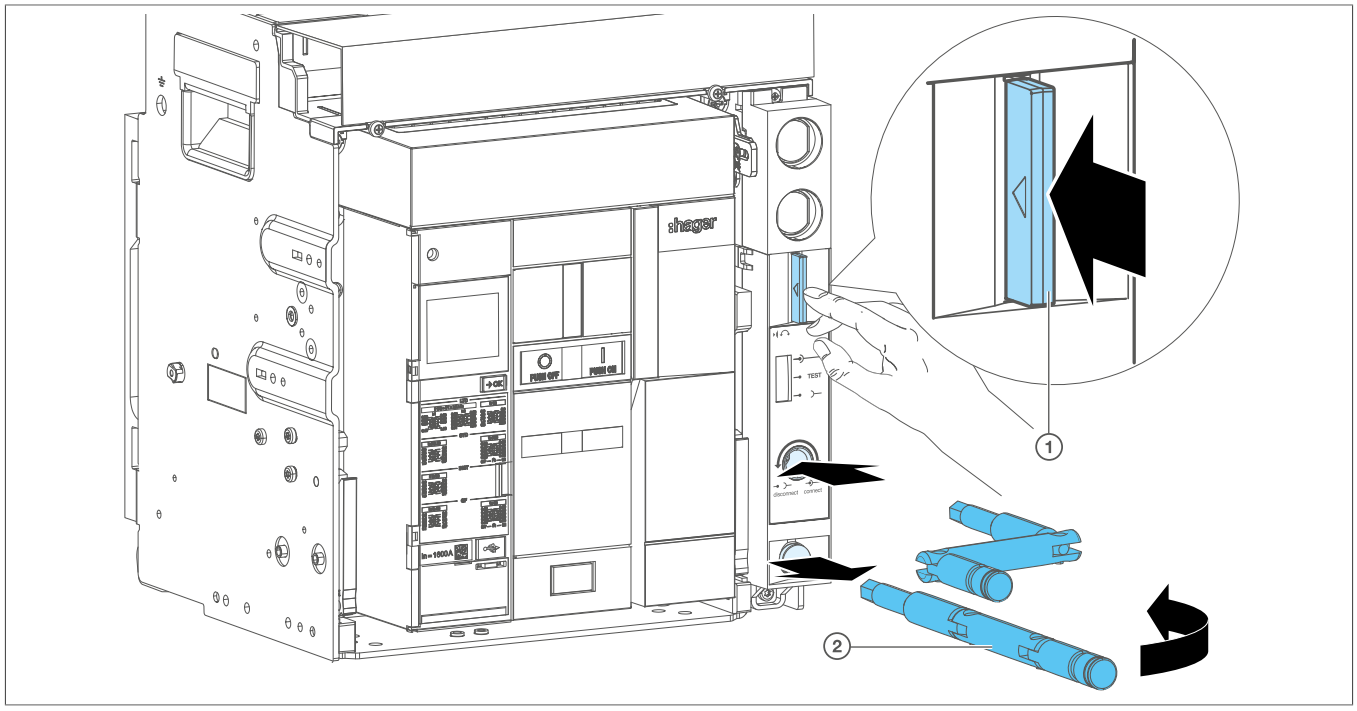

① Languette de cadenassage et d'acquittement de position
② Manivelle

4.1 Passage de la position connectée à la position test

Mise en garde

Risque de choc électrique.
S'assurer que l'appareil est manipulé uniquement par du personnel qualifié selon les normes d'installation en vigueur dans le pays.

Pour passer de la position connectée à la position test :

	Action	Illustration
1	Vérifier que l'indicateur de position mécanique signale que le disjoncteur est en position Connectée.	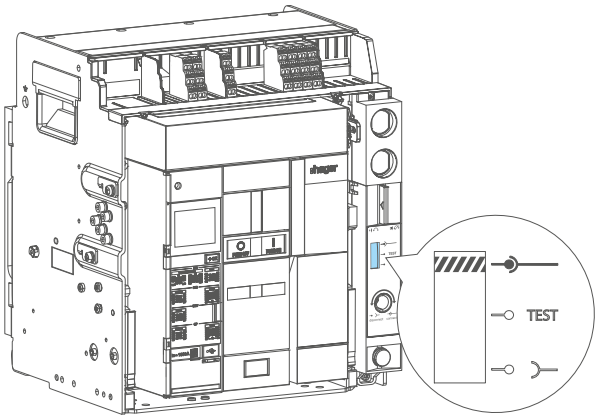
2	Ouvrir le disjoncteur en appuyant sur le bouton poussoir d'ouverture .	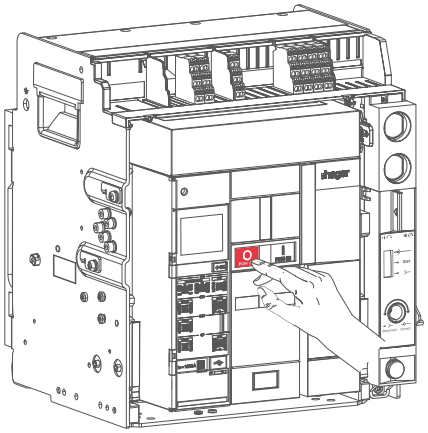
3	Sortir la manivelle de son logement et l'insérer dans le trou d'embrochage / débrochage.	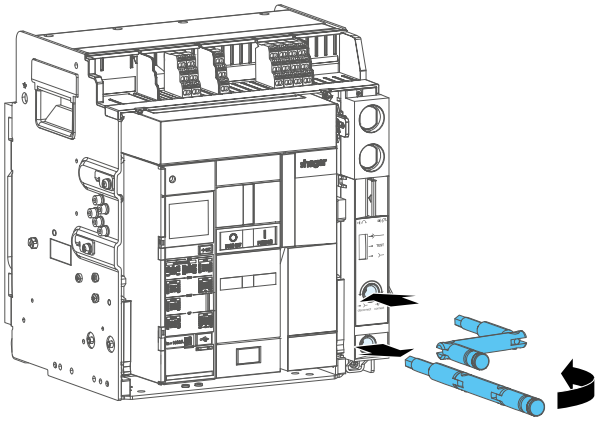

	Action	Illustration
4	Appuyer sur la languette de cadenassage et d'acquittement de position.	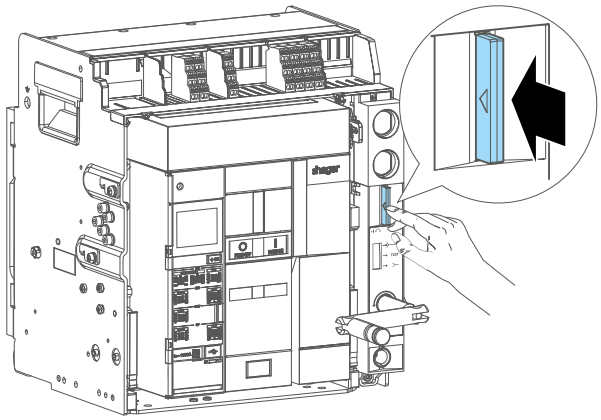
5	Tourner la manivelle dans le sens inverse des aiguilles d'une montre jusqu'à ce que : – l'indicateur de position mécanique affiche la position Test, – la languette de cadenassage et d'acquittement de position sorte de son logement.	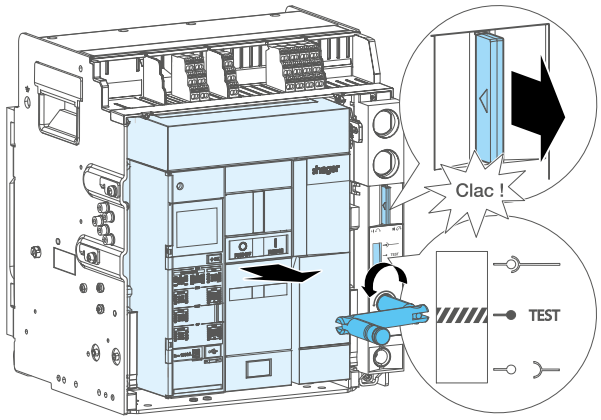

4.2 Passage de la position test à la position déconnectée

Avis

Risque de chute du disjoncteur.
Risque de dommage mécanique.
Si le châssis n'est pas monté dans un tableau électrique, s'assurer qu'il est correctement fixé avant de changer de position.

Danger

Risque de chute du disjoncteur.
Risque de blessure par écrasement.
Si le châssis n'est pas monté dans un tableau électrique, s'assurer qu'il est correctement fixé avant de changer de position.

Pour passer de la position test à la position déconnectée :

	Action	Illustration
1	Vérifier que l'indicateur de position mécanique signale que le disjoncteur est en position Test.	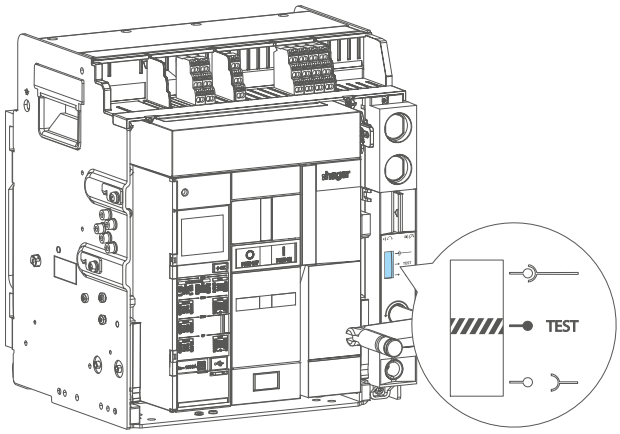
2	Appuyer sur la languette de cadenassage et d'acquittement de position.	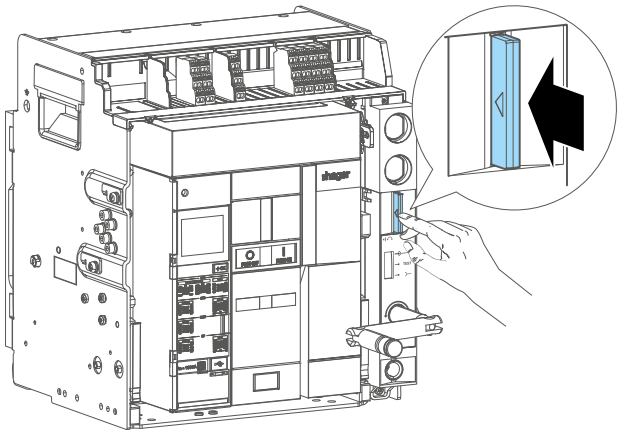

	Action	Illustration
3	Tourner la manivelle dans le sens inverse des aiguilles d'une montre jusqu'à ce que : – l'indicateur de position mécanique affiche la position Déconnectée, – la languette de cadenassage et d'acquittement de position sorte de son logement.	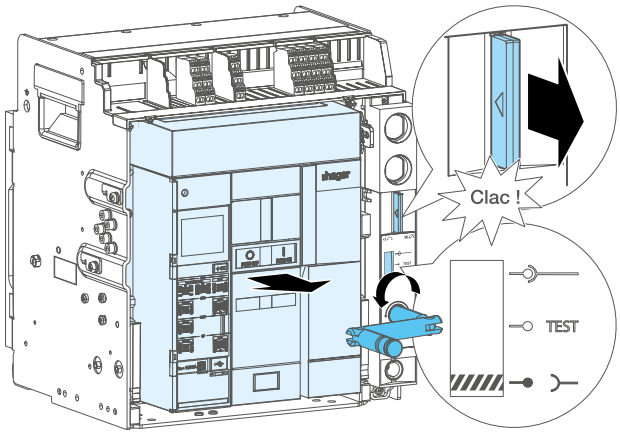

4.3 Passage de la position déconnectée à la position test

Mise en garde

Risque de choc électrique.
S'assurer que l'appareil est manipulé uniquement par du personnel qualifié selon les normes d'installation en vigueur dans le pays.

Pour passer de la position déconnectée à la position test :

	Action	Illustration
1	Vérifier que l'indicateur de position mécanique signale que le disjoncteur est en position Déconnectée.	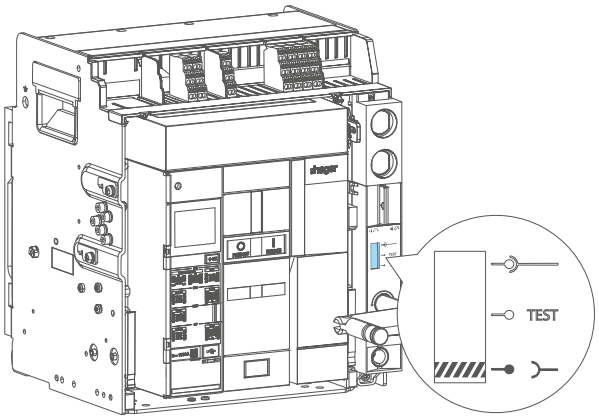
2	Appuyer sur la languette de cadenassage et d'acquittement de position.	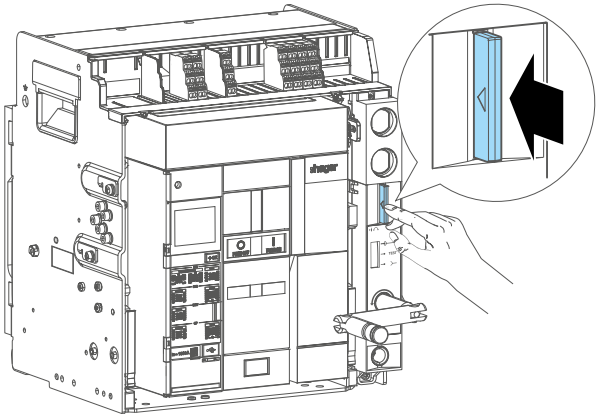
3	Tourner la manivelle dans le sens des aiguilles d'une montre jusqu'à ce que : – l'indicateur de position mécanique affiche la position Test, – la languette de cadenassage et d'acquittement de position sorte de son logement.	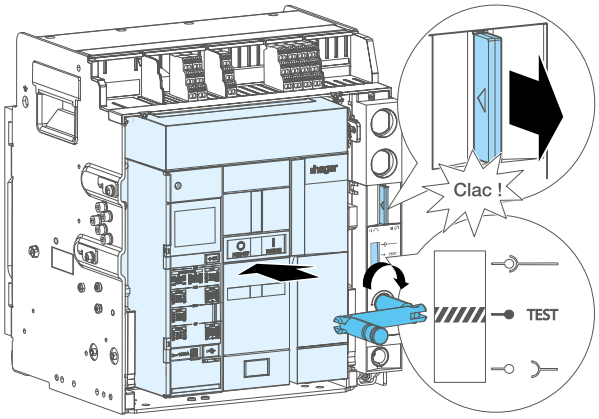

4.4 Passage de la position test à la position connectée

Pour passer de la position test à la position connectée :

	Action	Illustration
1	Vérifier que l'indicateur de position mécanique signale que le disjoncteur est en position Test.	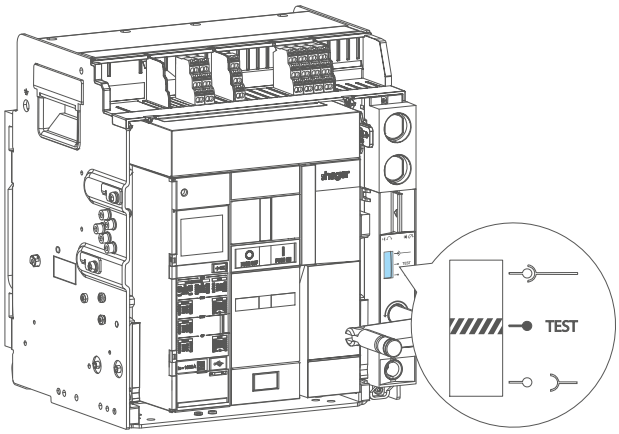
2	Appuyer sur la languette de cadenassage et d'acquittement de position.	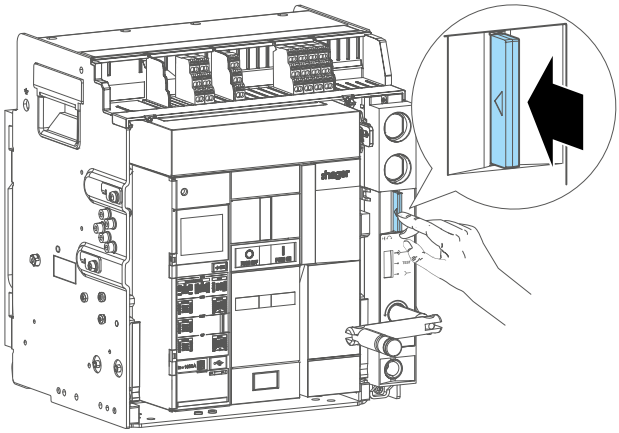
3	Tourner la manivelle dans le sens des aiguilles d'une montre jusqu'à ce que : – l'indicateur de position mécanique affiche la position Connectée, – la languette de cadenassage et d'acquittement de position sorte de son logement.	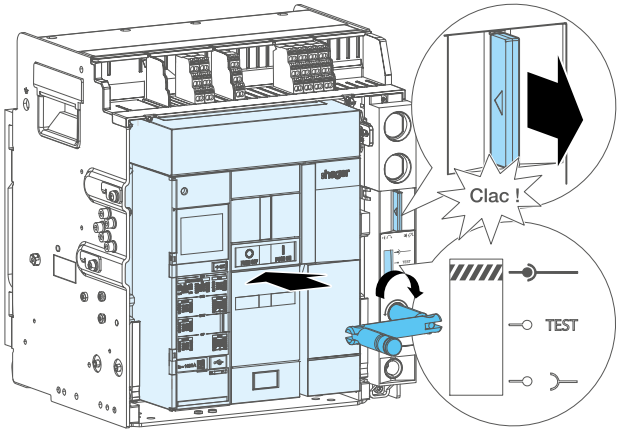

	Action	Illustration
4	Retirer puis, ranger la manivelle dans son logement.	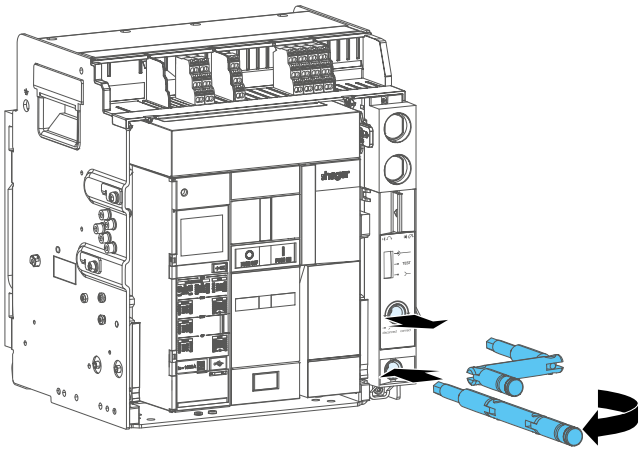

5 Extraction du disjoncteur débrochable

Avis

Risque de chute du disjoncteur.
Risque de dommage mécanique.
Avant de manipuler le disjoncteur, s'assurer que le châssis est fixé dans le tableau électrique. S'assurer que le disjoncteur est manipulé uniquement par du personnel qualifié, équipé des appareils de levage et des équipements de sécurité adéquats.

Danger

Risque de chute du disjoncteur.
Risque de blessure par écrasement.
Avant de manipuler le disjoncteur, s'assurer que le châssis est fixé dans le tableau électrique. S'assurer que le disjoncteur est manipulé uniquement par du personnel qualifié, équipé des appareils de levage et des équipements de sécurité adéquats.

Pour extraire de disjoncteur du châssis :

	Action	Illustration
1	Vérifier que le disjoncteur est en position déconnectée (cf. chapitre 4.1, "Passage de la position connectée à la position test" et cf. chapitre 4.2, "Passage de la position test à la position déconnectée").	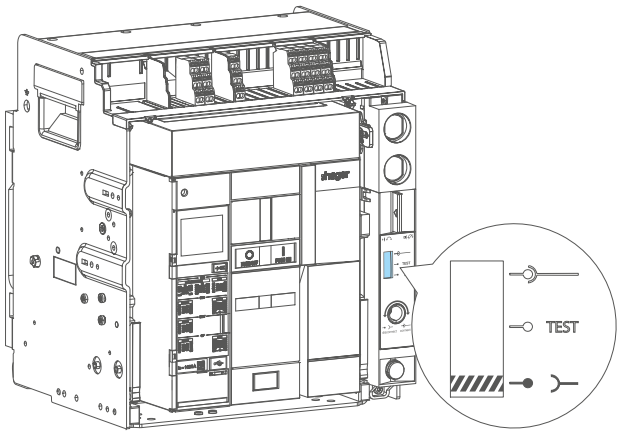
2	Le disjoncteur reste dans le châssis en position déconnectée. Tirer les rails de guidage au maximum tout en maintenant la partie supérieure du disjoncteur.	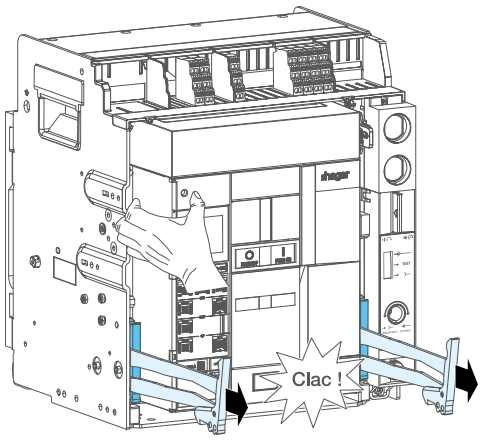

	Action	Illustration
3	Sortir le disjoncteur de son logement, tout en le maintenant sur les rails de guidage.	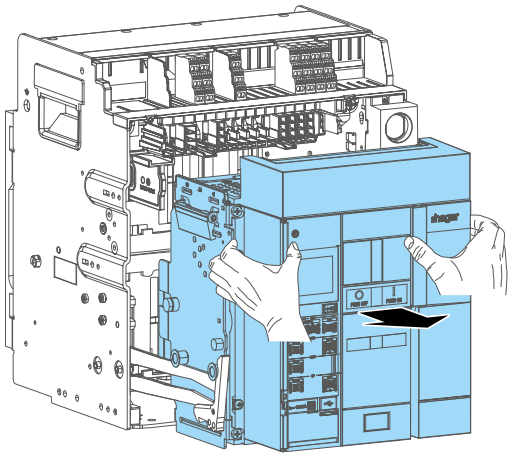
4	Extraire le disjoncteur des rails de guidage à l'aide d'un appareil de levage adéquat.	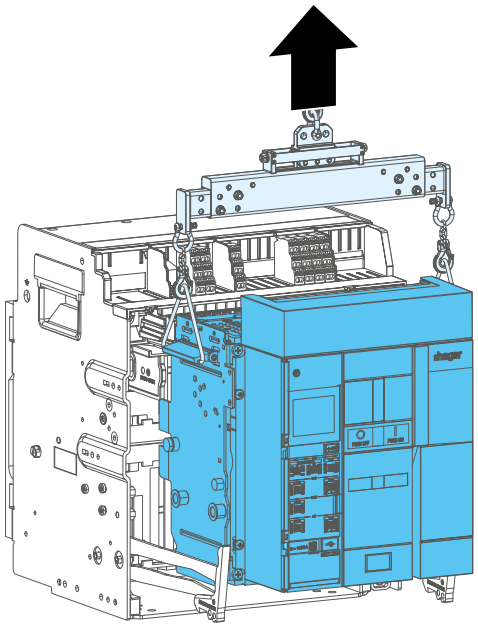

6 Insertion du disjoncteur débrochable

Avis

Risque de chute du disjoncteur.
Risque de dommage mécanique.
Avant de manipuler le disjoncteur, s'assurer que le châssis est fixé dans le tableau électrique. S'assurer que le disjoncteur est manipulé uniquement par du personnel qualifié, équipé des appareils de levage et des équipements de sécurité adéquats.

Danger

Risque de chute du disjoncteur.
Risque de blessure par écrasement.
Avant de manipuler le disjoncteur, s'assurer que le châssis est fixé dans le tableau électrique. S'assurer que le disjoncteur est manipulé uniquement par du personnel qualifié, équipé des appareils de levage et des équipements de sécurité adéquats.

Pour insérer le disjoncteur dans le châssis :

	Action	Illustration
1	S'assurer que le châssis est en position Déconnectée.	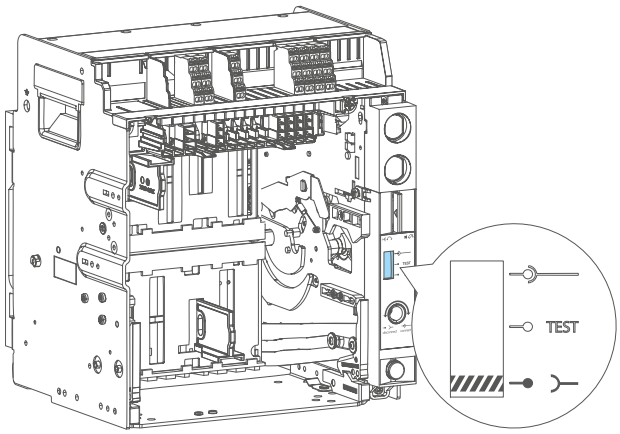
2	Tirer les rails de guidage au maximum.	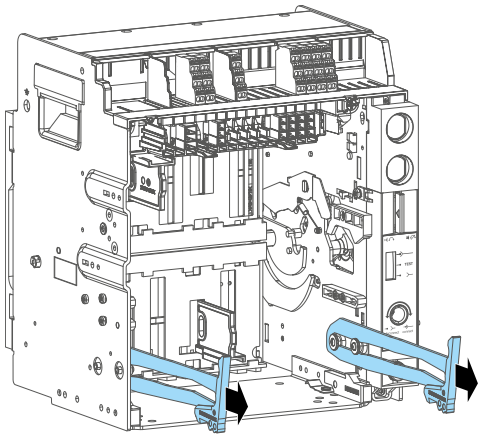

	Action	Illustration
3	A l'aide d'un appareil de levage adéquat, positionner le disjoncteur sur les rails de guidage.	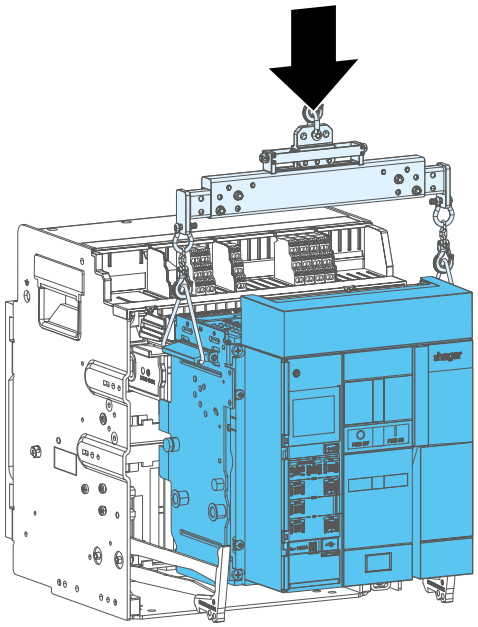
4	Retirer l'appareil de levage.	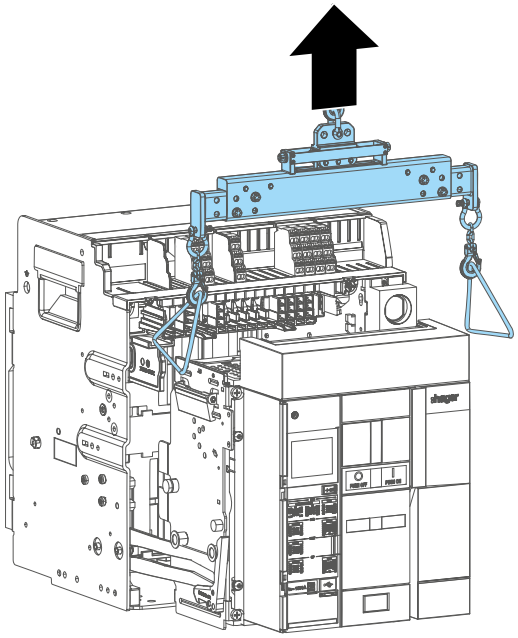

	Action	Illustration
5	Pousser le disjoncteur au fond du châssis sans pousser sur les rails de guidage.	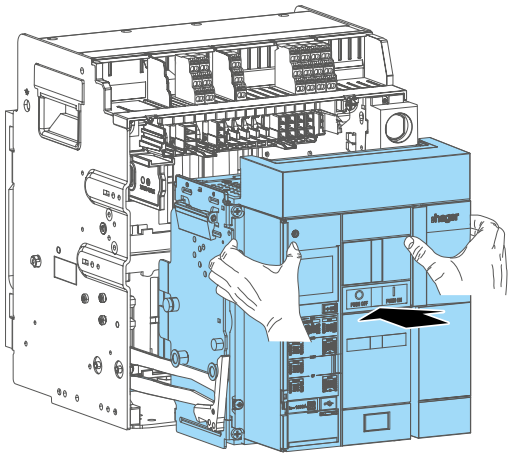
6	Pousser les rails de guidage au fond du châssis.	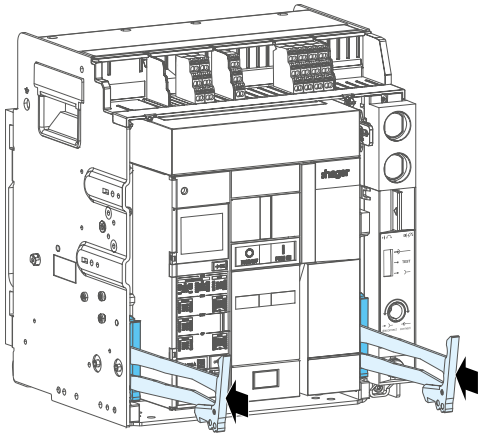

7 Fermeture du disjoncteur suite à un déclenchement

Suite à un déclenchement, le disjoncteur est ouvert, ressort déchargé si un moteur de chargement n'est pas installé. Le disjoncteur est ouvert, ressort chargé si un moteur de chargement est installé. L'afficheur du déclencheur clignote.
Pour connaître la cause du déclenchement, se reporter au manuel d'utilisation déclencheurs électroniques sentinel hw+ 6LE009421A et au manuel d'utilisation déclencheurs électroniques sentinel Energy hw+ 6LE009418A.

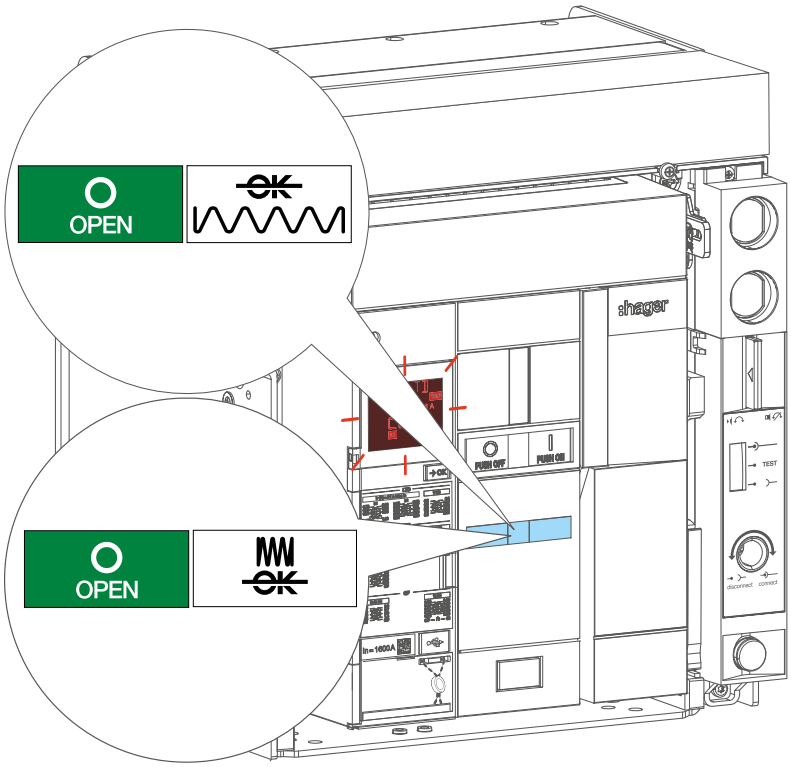

Danger

Risque de choc électrique, explosion ou arc électrique.
Inspecter l'installation électrique et éliminer la cause du déclenchement avant de refermer le disjoncteur.
Ne jamais refermer un disjoncteur localement ou à distance sans s'être au préalable assuré que l'installation est conforme aux normes de sécurité.

Pour refermer le disjoncteur :

	Action	Illustration
1	Charger le ressort de fermeture à l'aide de la poignée de réarmement jusqu'à ce que l'indicateur change d'état. Si un moteur de chargement est installé, passez à l'étape 2.	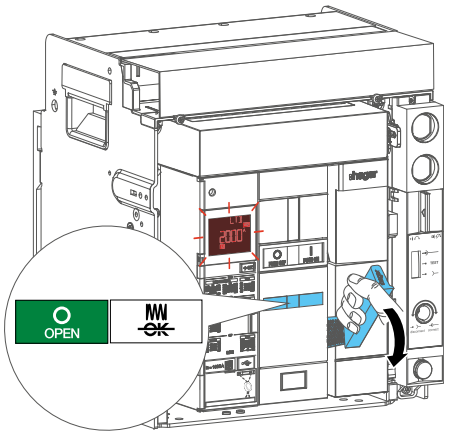
2	Si le type de réarmement du disjoncteur est réglé sur **MANUAL**, passez à l'étape 3.	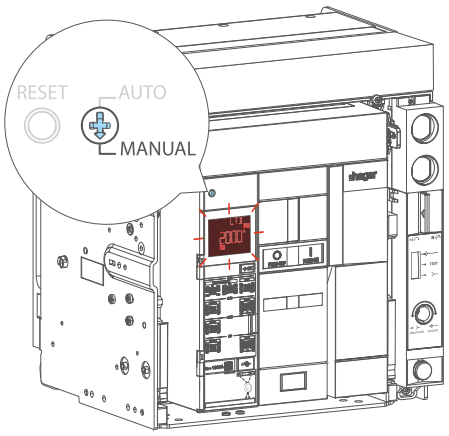
	Si le type de réarmement du disjoncteur est réglé sur **AUTO**, allez directement à l'étape 5.	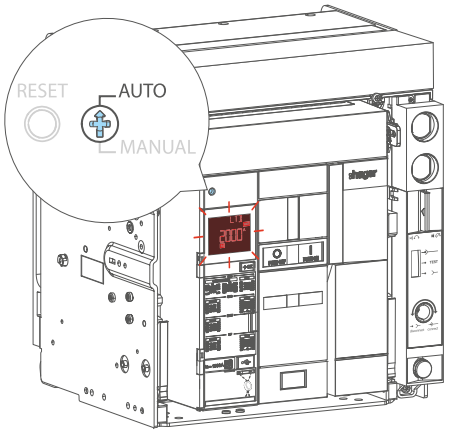

	Action	Illustration
3	Vérifier que les indicateurs signalent que le ressort de fermeture est chargé, mais le disjoncteur n'est pas prêt à être fermé.	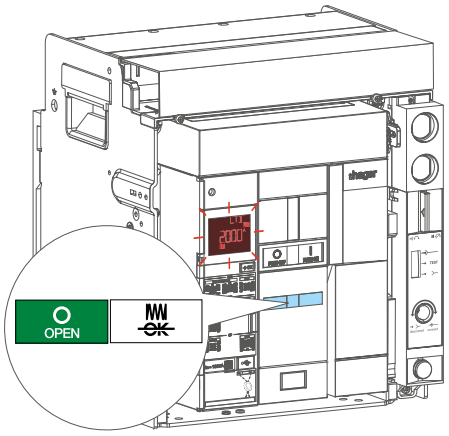
4	Appuyer sur le bouton de réarmement RESET du disjoncteur.	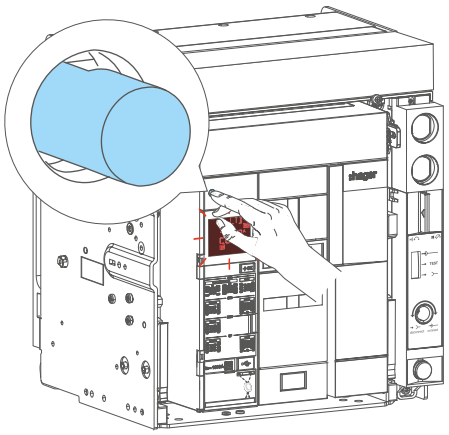
5	Vérifier que le ressort de fermeture est chargé. Le disjoncteur est désormais prêt à être fermé.	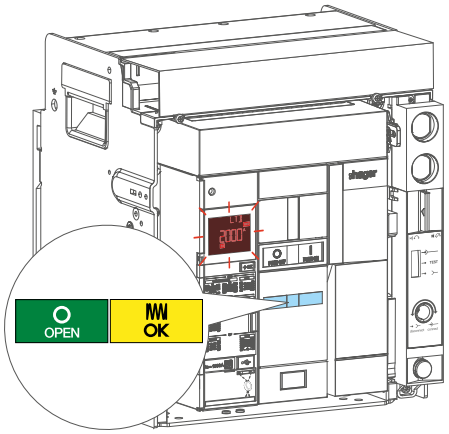

	Action	Illustration
6	Ensuite, procéder à la remise à 0 de l'afficheur du déclencheur. Faire un appui bref sur la touche →OK pour un déclencheur sentinel et sur la touche OK pour un déclencheur sentinel Energy.	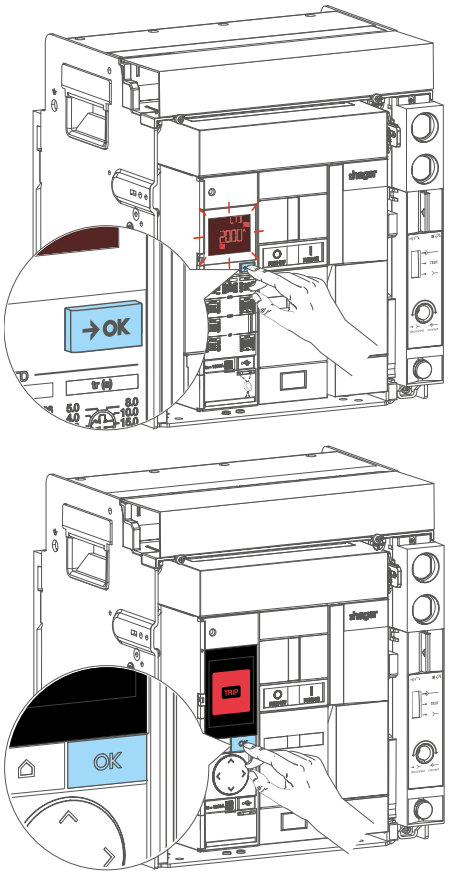
7	L'afficheur du déclencheur sentinel passe de clignotant : A fixe.	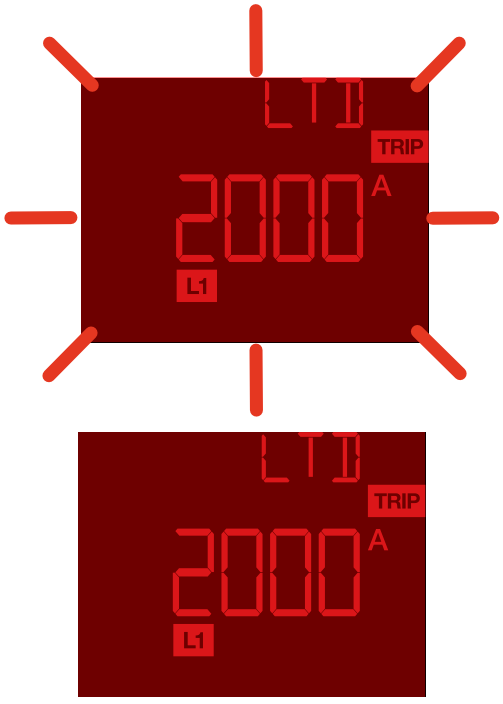

	Action	Illustration
8	L'afficheur du déclencheur sentinel Energy passe de ce message clignotant : A ce message clignotant.	 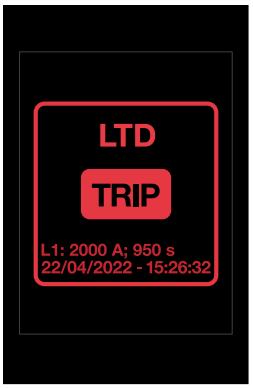
9	Faire un appui **de plus de 3 s** sur la touche →OK pour un déclencheur sentinel et sur la touche OK pour un déclencheur sentinel Energy.	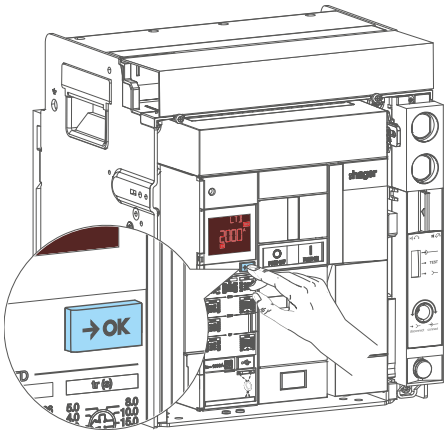 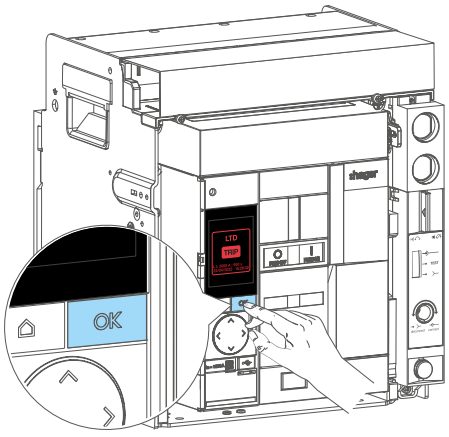

	Action	Illustration
10	Vérifier que le défaut est acquitté et que l'afficheur s'éteint.	
11	Fermer le disjoncteur en appuyant sur le bouton poussoir de fermeture . Vérifier que les indicateurs changent d'état et signalent que le disjoncteur est fermé (CLOSED) et le ressort de fermeture déchargé.	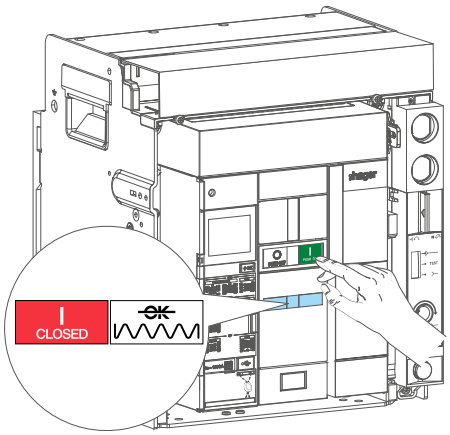
12	Si un moteur de chargement est installé et alimenté, le ressort de fermeture se charge automatiquement.	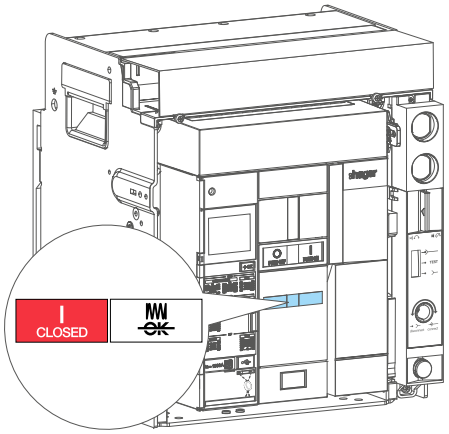
13	Vérifier que l'indicateur ReadyToProtect clignote sur l'afficheur du déclencheur sentinel ou est allumé sur le déclencheur sentinel Energy. Si l'afficheur reste éteint, brancher une batterie externe sur la prise USB-C pour effectuer cette vérification.	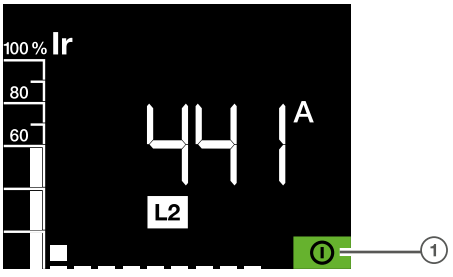 Fig. 1 : Déclencheur sentinel 1 Indicateur ReadyToProtect

	Action	Illustration
		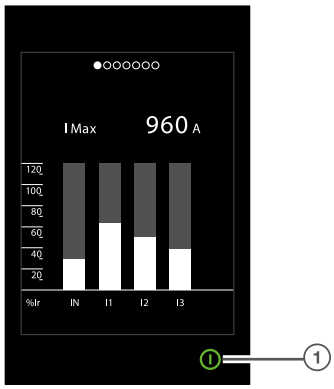 Fig. 2 : Déclencheur sentinel Energy 1 Indicateur ReadyToProtect

Information

Le déclencheur nécessite d'être alimenté pour assurer ses fonctions de protection. Il est alimenté à condition qu'un courant minimum de 20 % du courant nominal In passe par le disjoncteur.

Néanmoins, il est fortement conseillé de raccorder une alimentation externe 24V CC TBTS (référence recommandée Hager HTG911H) sur le bornier TU afin de garantir le fonctionnement optimal du déclencheur et éviter les dysfonctionnements de l'installation électrique liés à la rupture dans la continuité du fonctionnement du déclencheur.

Hager Electro SAS
BP3

67215 Obernai Cedex
France

T +33 (0) 3 88 49 50 50
F +33 (0) 3 88 49 50 53
info@hager.com
hager.com

2026-11

6LE007332Ae