:hager

6LE001825A

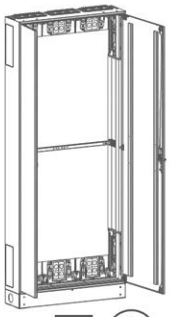

univers

(EN) Installation instructions
(FR) Notice d'instructions
(DE) Montageanleitung
(NL) Montage instructie
(DA) Monteringsvejledning
(FI) Asennusohje
(NO) Montasjeanvisning
(SV) Monterings instruktioner
(IT) Istruzioni di montaggio
(ES) Instrucciones de montaje
(PT) Instruçõesde montagem
(CS) Montážní návod
(BS) Uputstvo za montažu
(UK) Інструкції з установки
(HR) Upute za montažu
(HU) Szerelési útmutató
(LT) Montavimo instrukcija
(LV) Montāžas instrukcija
(PL) Instrukcja montażowa
(RO) Intructiuni de montare
(SK) Návod na montáž
(RU) Указания по установке
(BG) Инструкции за монтаж
(EL) Οδηγίες τοποθέτησης
(SL) Navodilo za montažo
(EE) Paigaldusjuhised
(IS) Leiðbeiningar
(AR) دليل التركيب

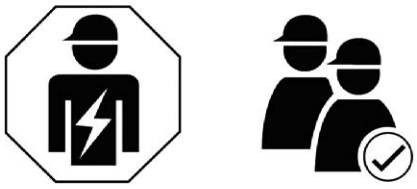

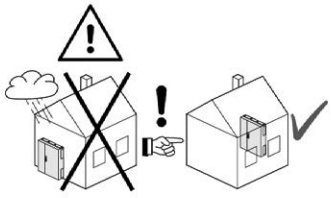

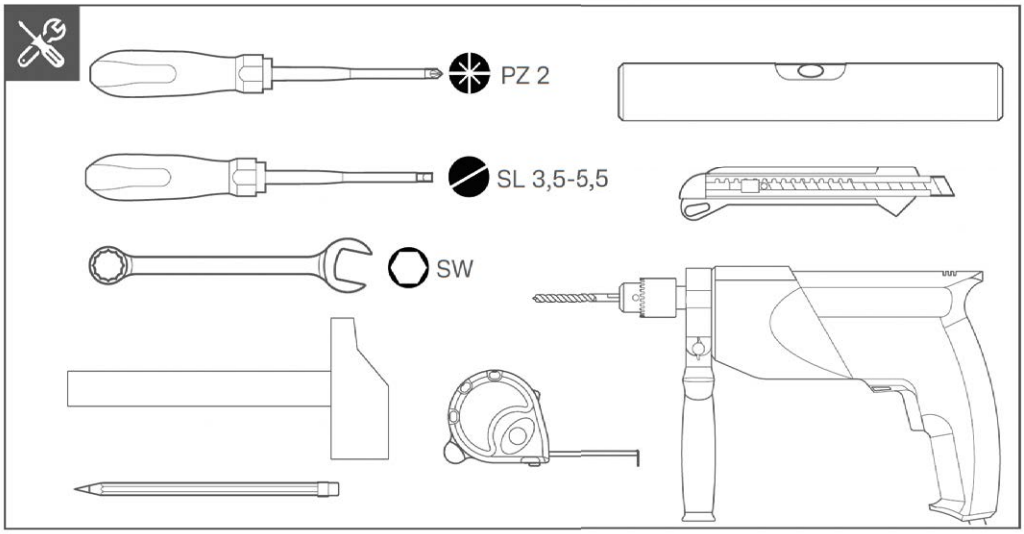

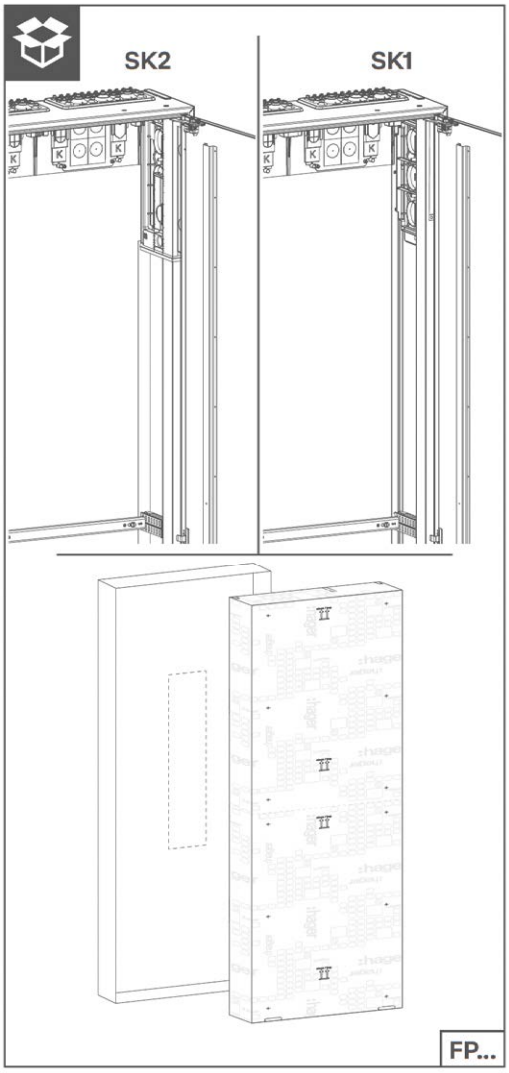

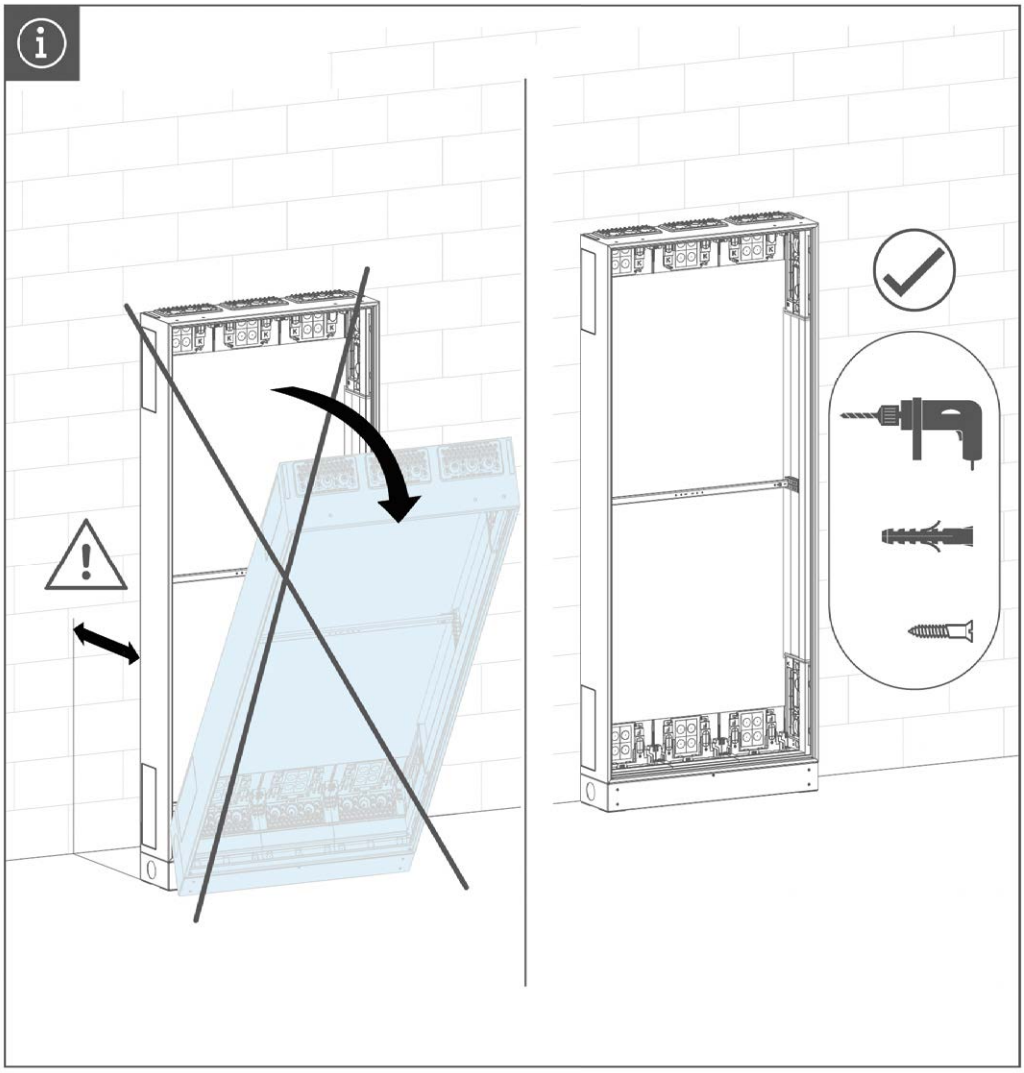

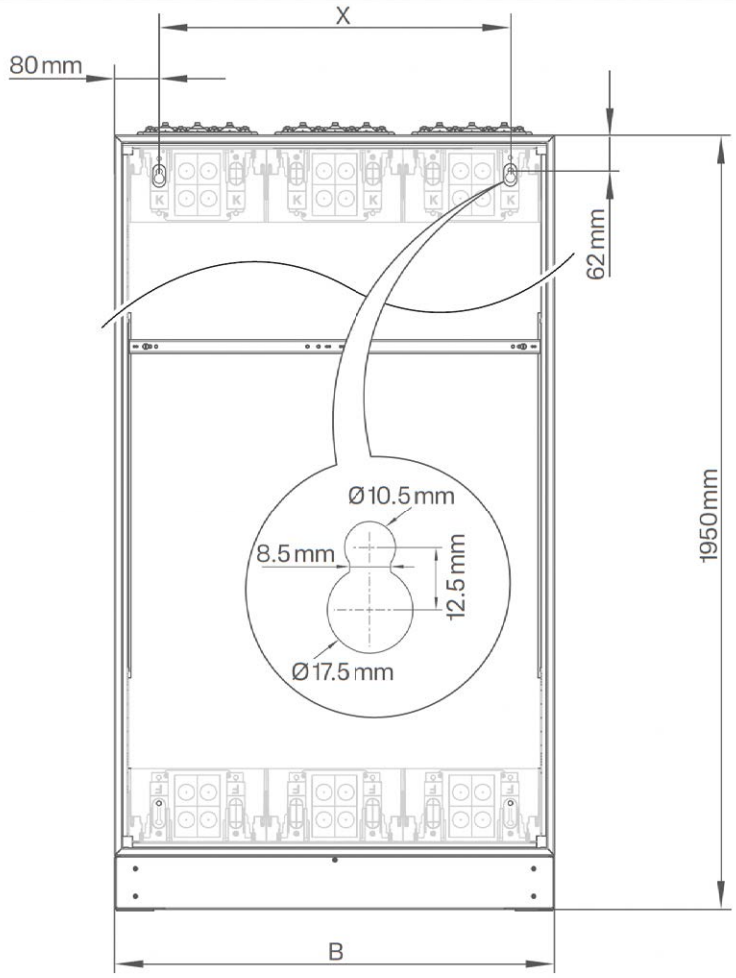

B [mm]	X [mm]
300	140
550	390
800	640
1050	890
1300	1140

01

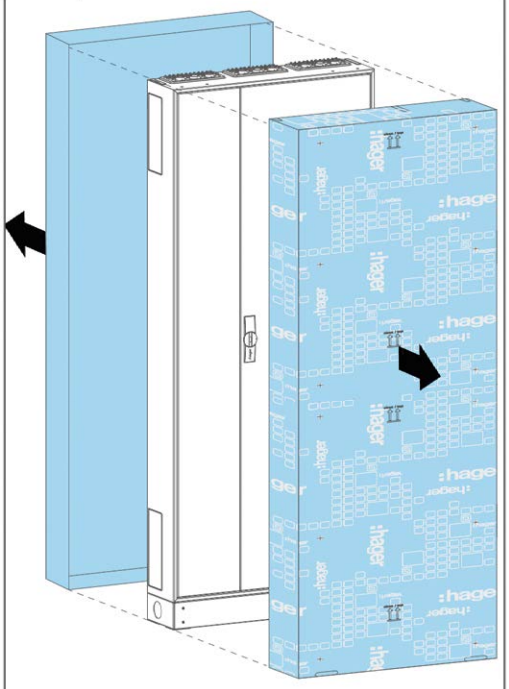

02

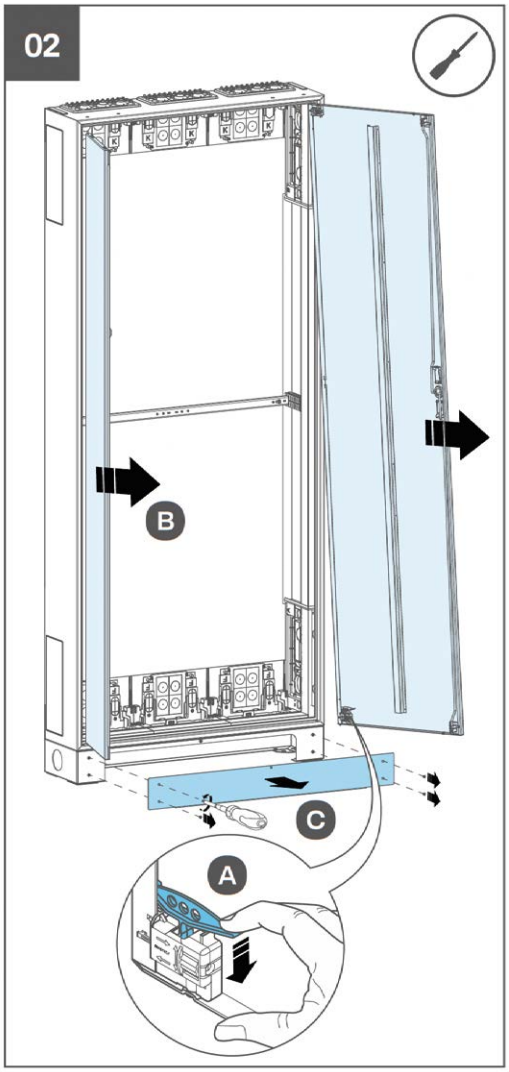

03

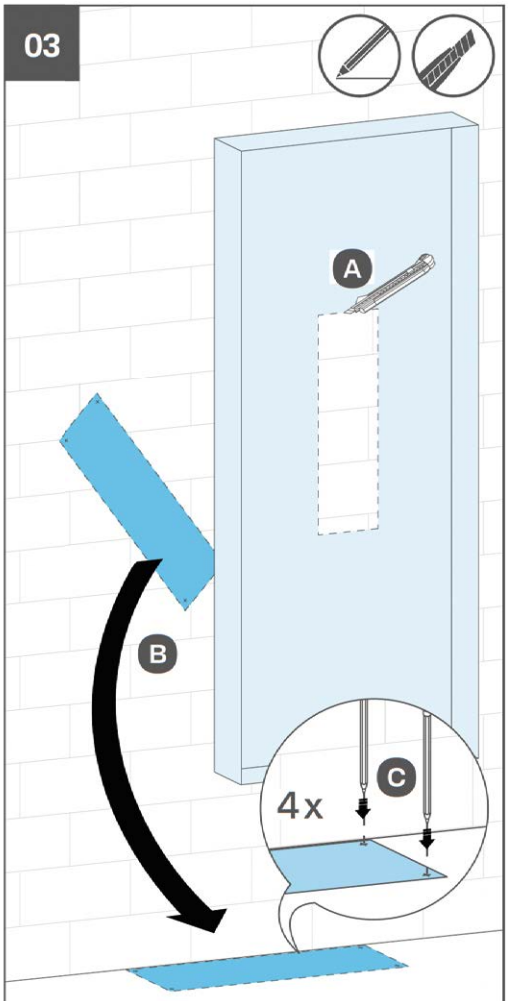

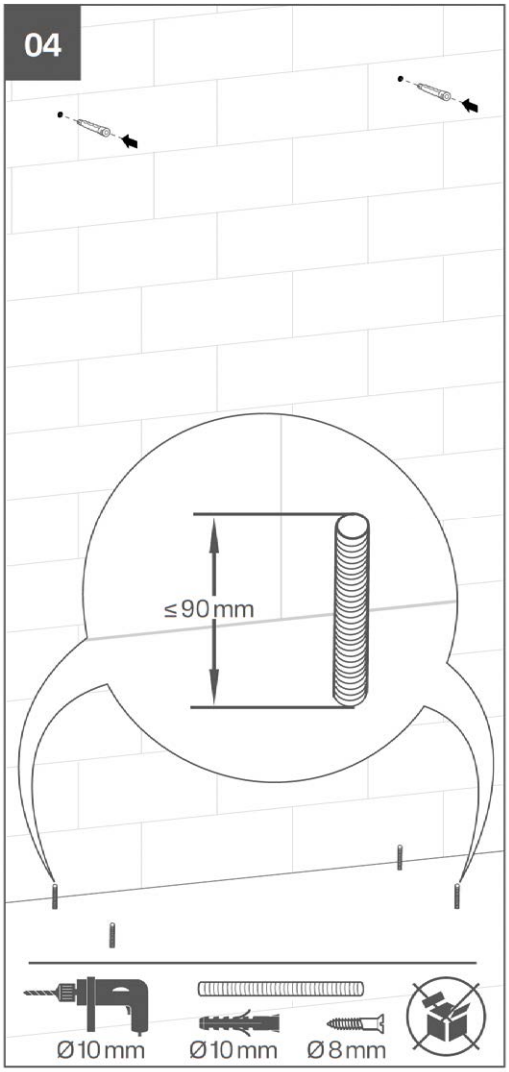

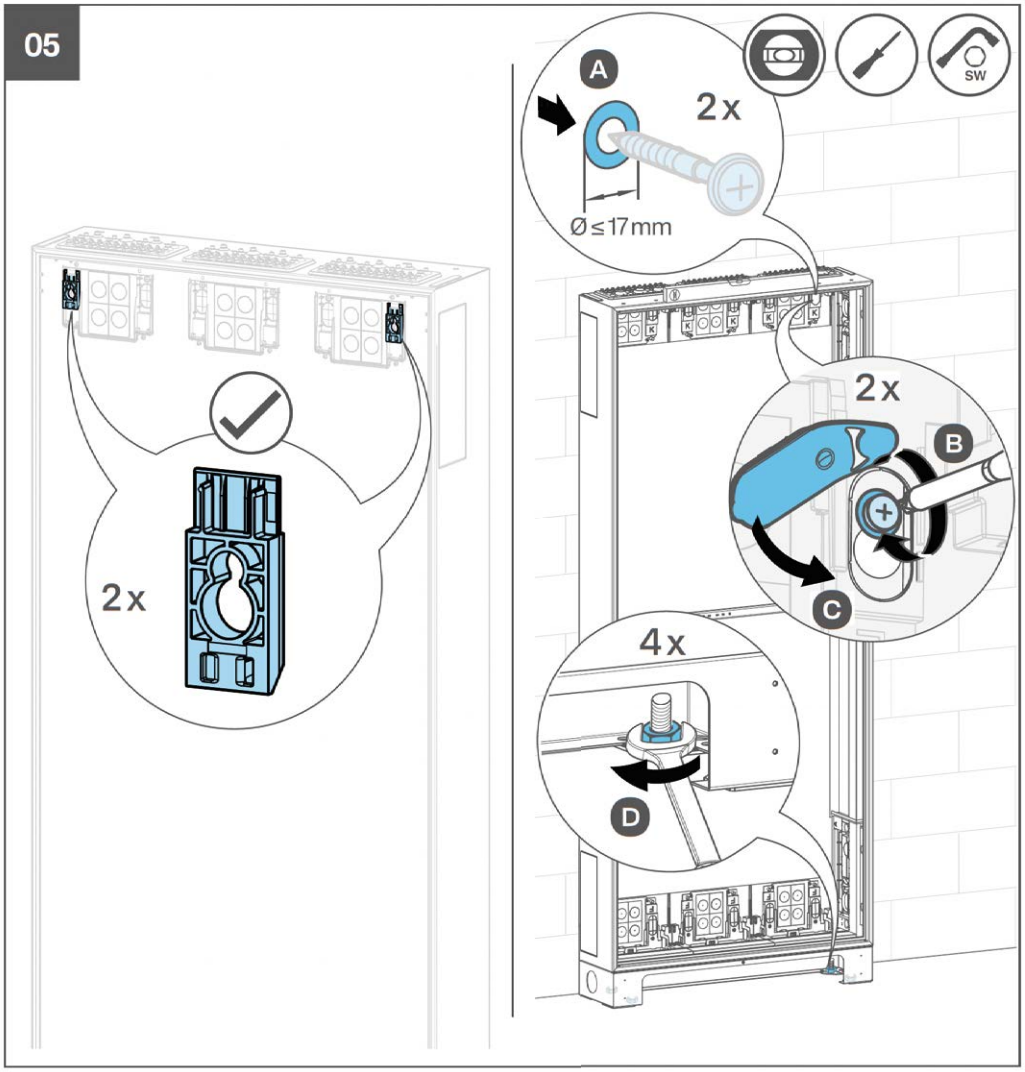

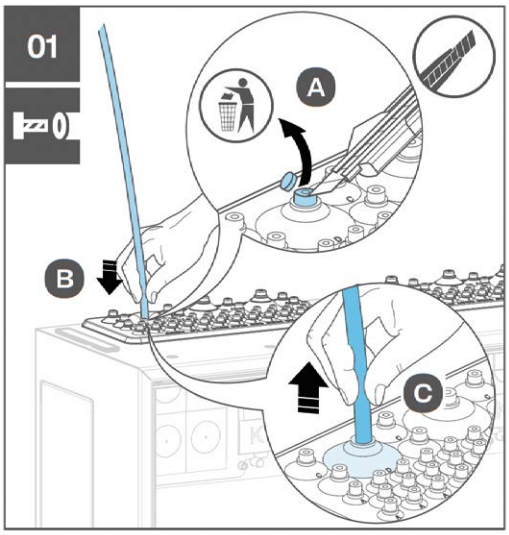

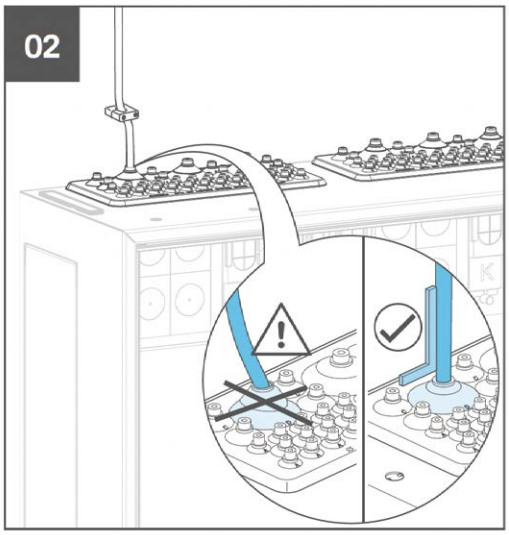

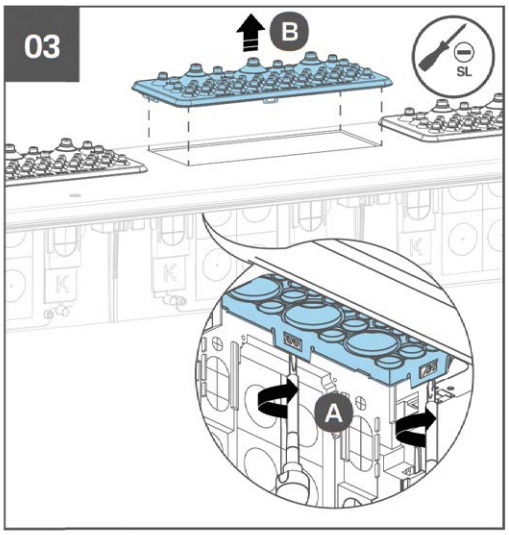

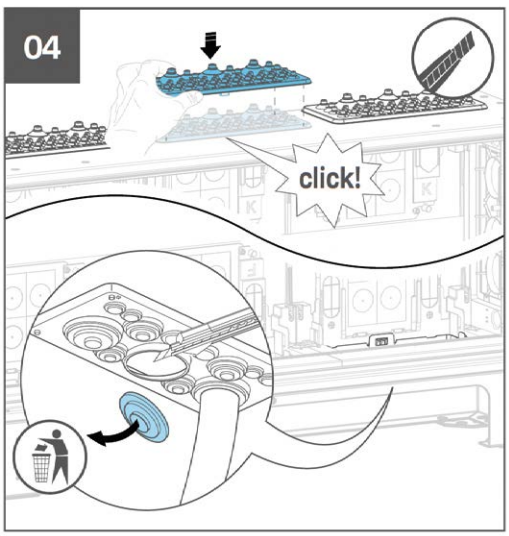

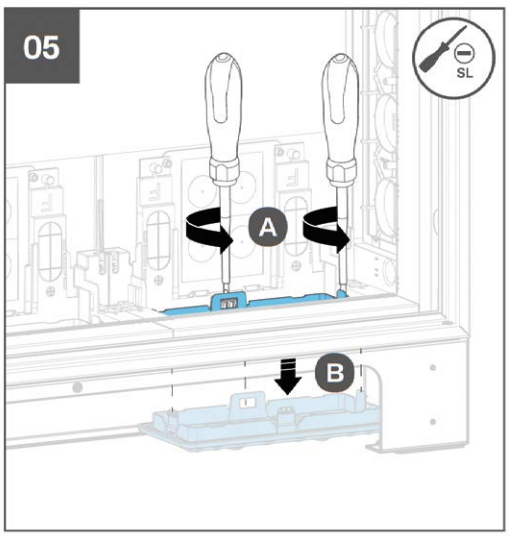

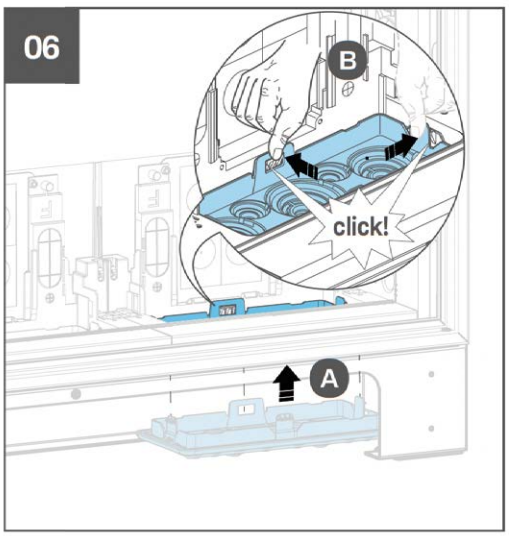

Hager Electro GmbH & Co. KG, Zum Gunterstal, 66440 Blieskastel, Germany

07



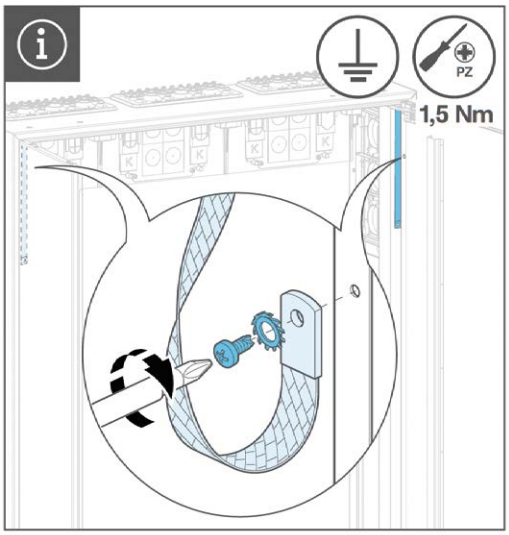

01

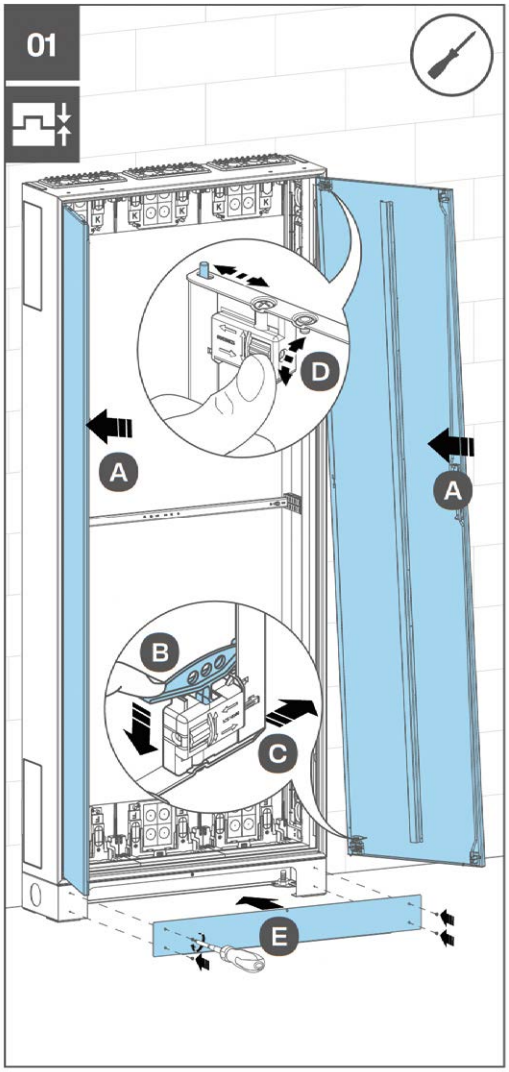

02

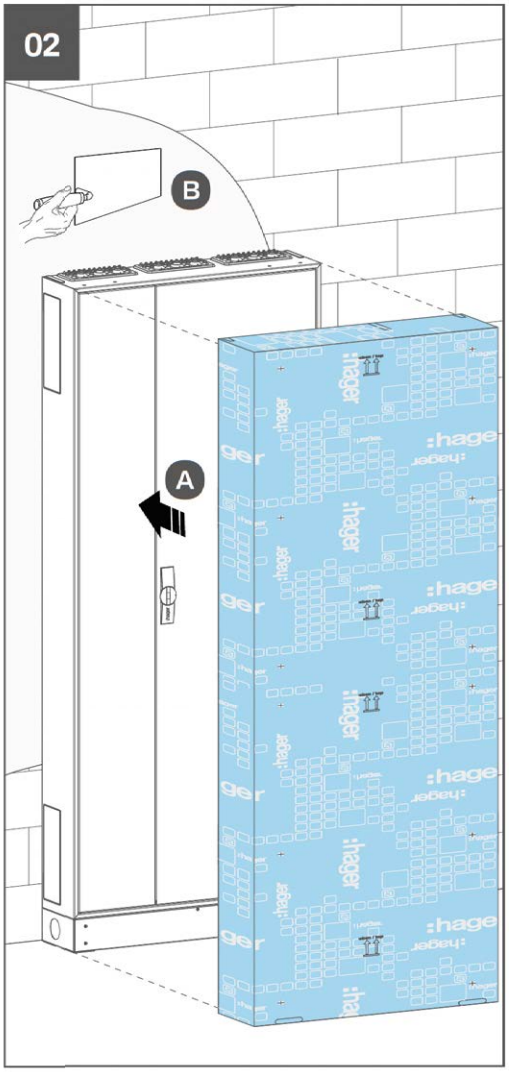

03

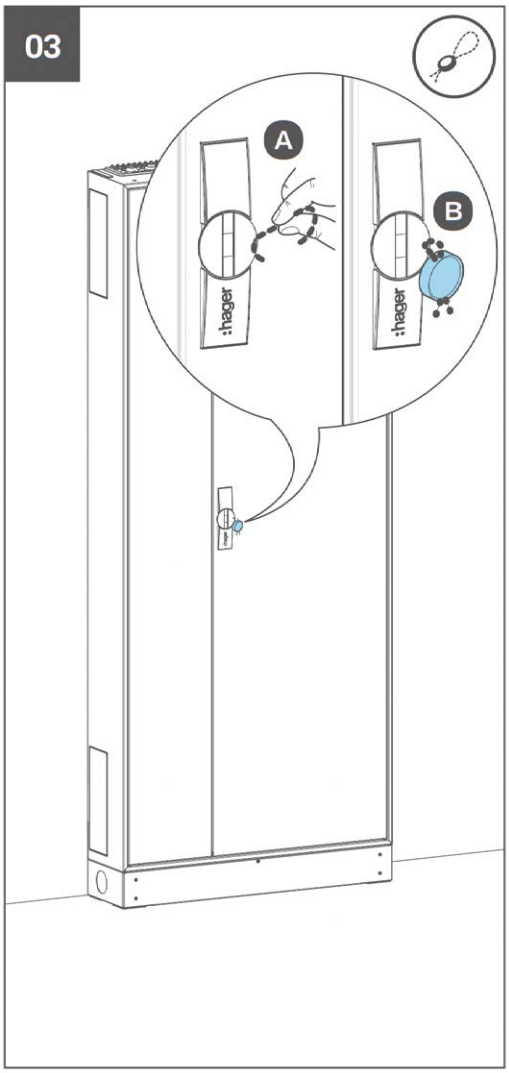

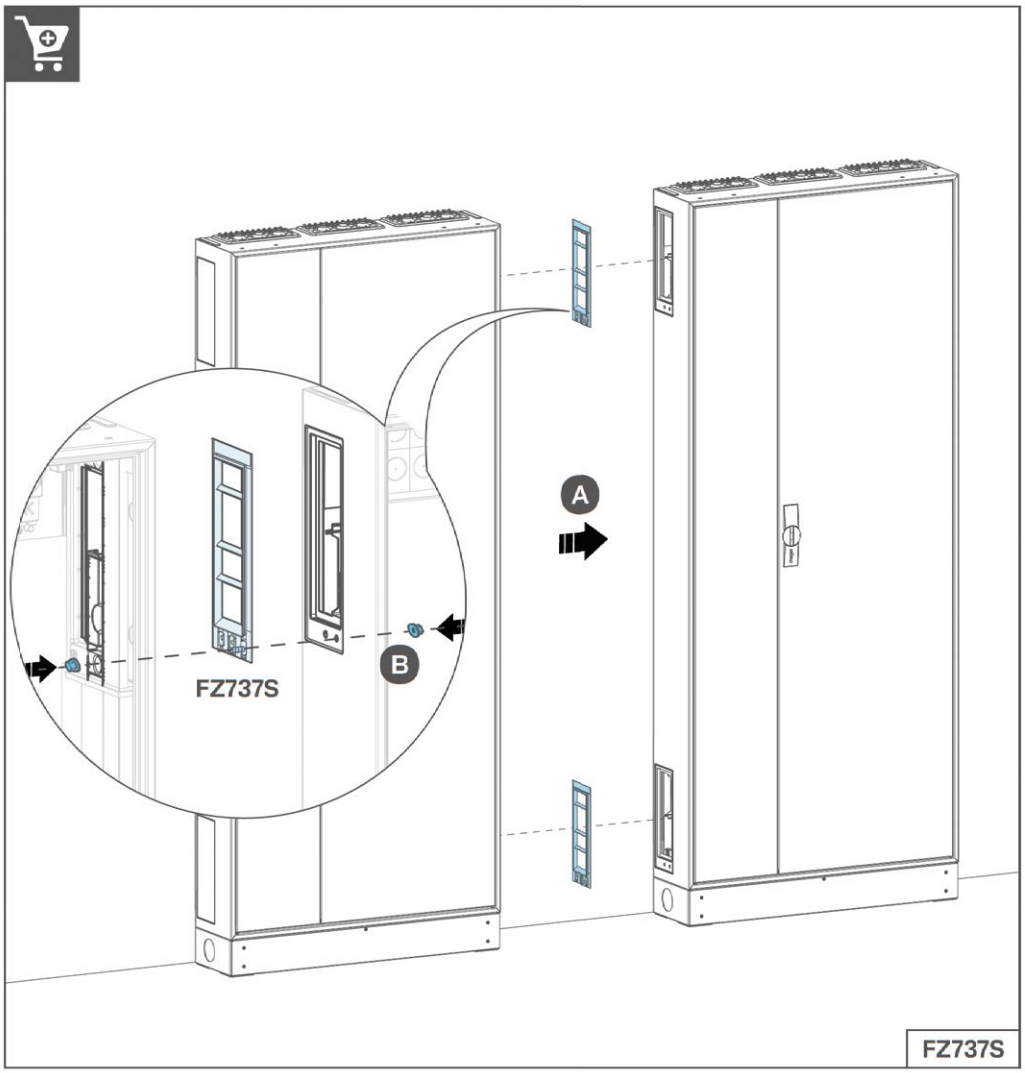

T +49 6842 945 0 F +49 6842 945 4625 info@hager.com hager.com | 2026-01