Monterings- och installationsanvisningar

Strömställare och system

LED-modul

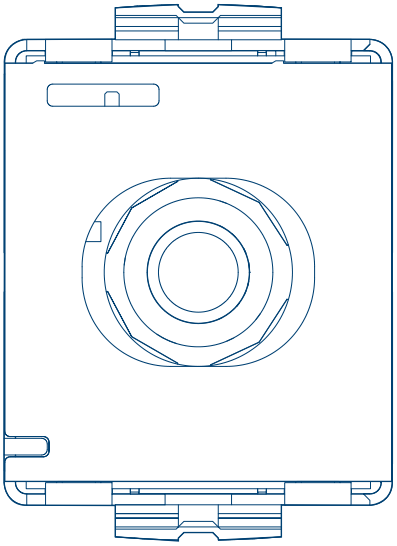

LED-modul för vridströmställare/återfjädrande tryckknapp med N-kontakt

WDA2535W

CE

hager

SV

1 Säkerhetsinstruktioner....3

2 Enhetens design och layout....4

3 Funktion....5

3.1 Produktegenskaper....5

4 Användning....6

5 Installation och elektrisk anslutning....7

6 Bilaga....10

6.1 Felsökning....10

6.2 Tekniska data....10

6.3 Avfallsmeddelande....11

1 Säkerhetsinstruktioner

Elektriska enheter får endast installeras och monteras av en kvalificerad elektriker i enlighet med gällande regler, föreskrifter, normer, direktiv, säkerhets- och olycksfallsföreskrifter i landet.

Underlåtenhet att följa dessa installationsanvisningar kan leda till skador på enheten, till brand eller andra risker.

2 Enhetens design och layout

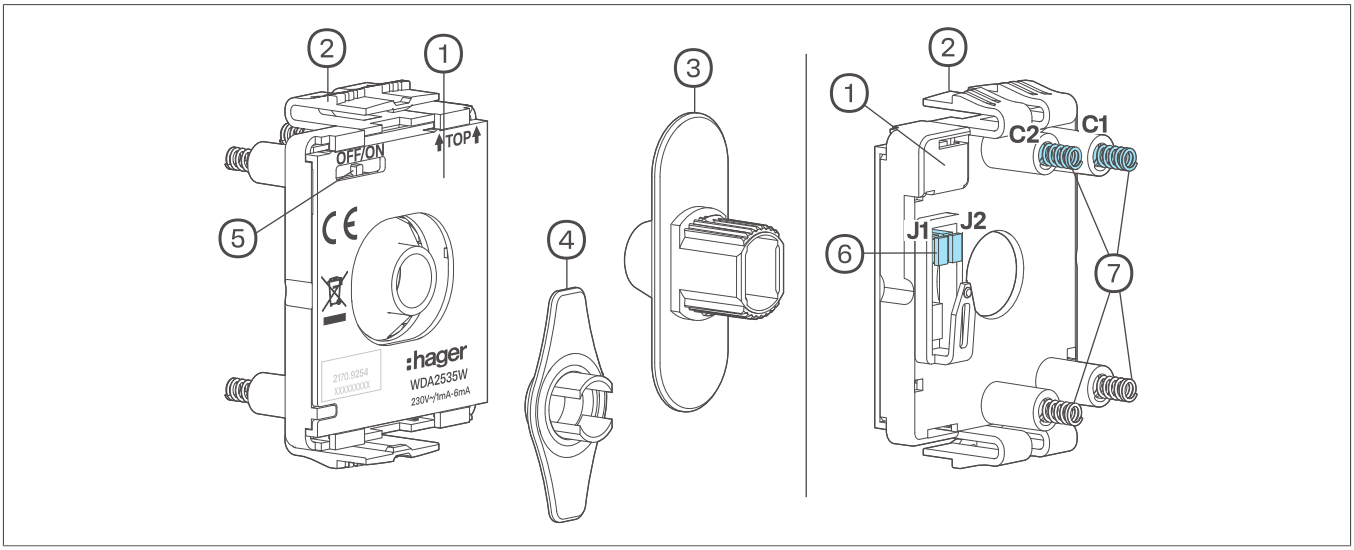

Fig. 1: LED-modul

1. LED-modul
2. Fästklämmor
3. Ljusledare för R.classic
4. Ljusledare för Serie 1930
5. Lägesomkopplare för orienteringsbelysning
6. Bygel för statusindikator (J1, J2)
7. Kontaktfjädrar

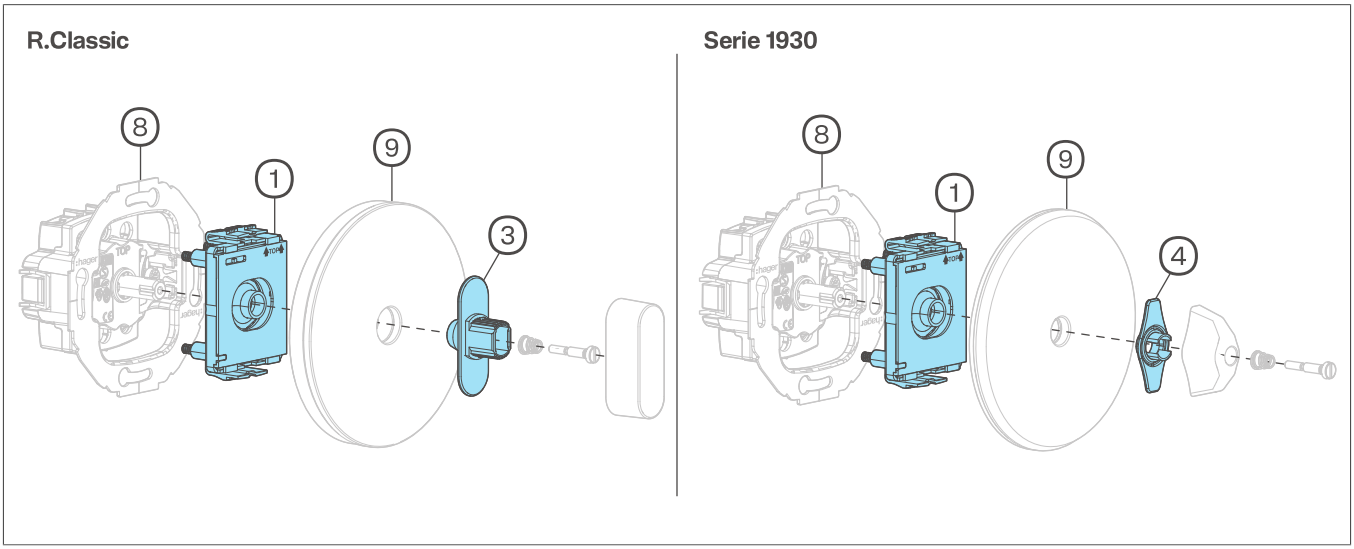

Fig. 2: Slutlig installation för R.classic/Serie 1930

8. Vridströmställare/återfjädrande tryckknapp [1]
9. Täckplatta[1]

[1] Ingår inte i leveransen.

3 Funktion

Ljusledaren sprider vridreglagets konturer i ett homogent ljus. Konfigurationen kan varieras för att ge ett konstant orienteringsljus (kallvitt) eller för att visa status för den anslutna belysningen (varmvitt).

Korrekt användning

- Ska fästas på vridströmställaren/återfjädrande tryckknapp för belysning eller statusindikator
- Endast för användning inomhus i torra utrymmen

3.1 Produktegenskaper

- Modulerna snäpps på och får lätt kontakt utan behov av ytterligare ledningsdragning.
- Skillnad mellan konstant belysning (för orienteringssyften) och statusindikator via ljusfärg
- Lägesomkopplare för enkel aktivering/avaktivering av konstant belysning (orienteringsbelysning) (5)

4 Användning

Aktivera/avaktivera orienteringsbelysning med lägesomkopplaren

Använd lägesomkopplaren (5) på framsidan av LED-modulen för att ställa in om fast orienteringsbelysning ska aktiveras.

- Skjut strömställaren till **PÅ** (standard vid leverans) eller **AV**.
  Det valda belysningsalternativet är aktiverat.

5 Installation och elektrisk anslutning

Fara

Elektrisk stöt när strömförande delar vidrörs!

En elektrisk stöt kan leda till dödsfall!

- Koppla bort alla anslutningskablar före arbeten på enheten och täck över alla strömförande delar i området!

Byglarnas funktion

Använd byglarna (6) för att ställa in om belysningsstatus ska visas.

Statusindikator S

När belysningen är på lyser modulen varmvitt. Anslut N-ledaren till strömställaren om du vill använda modulen för statusindikation.

Bygel J1 är tilldelad kontaktfjäder B, bygel J2 är tilldelad kontaktfjäder A.

Om en ström flödar via den tillhörande omkopplingskontakten på vridströmställaren (Fig. 3) visar LED-modulen statusen i en varmvit ljusfärg.

Konfigurationsalternativ

		⊗	OFF ON 5	Jumper J1	Jumper J2
WDE387603		O	ON	–	
		O Ⓢ	ON	■[1]	
		Ⓢ	OFF	■[1]	
		Ⓢ	OFF	■[1]	
WDE387503		O	ON	–	
		O Ⓢ	ON	■[1]	
		Ⓢ	OFF	■[1]	
WDE389303		O	ON	–	–
		O Ⓢ	ON	■[1]	–
		Ⓢ	OFF	■[1]	–
WDE384603		O	ON	–	

Tab. 1: Inställningar på LED-modulen beroende på tillämpningsområde

O Orienteringsljus

Ⓢ Statusindikator

[1] 1× bygel ansluten – observera tilldelningen av kontaktfjäder/omkopplingskontakt

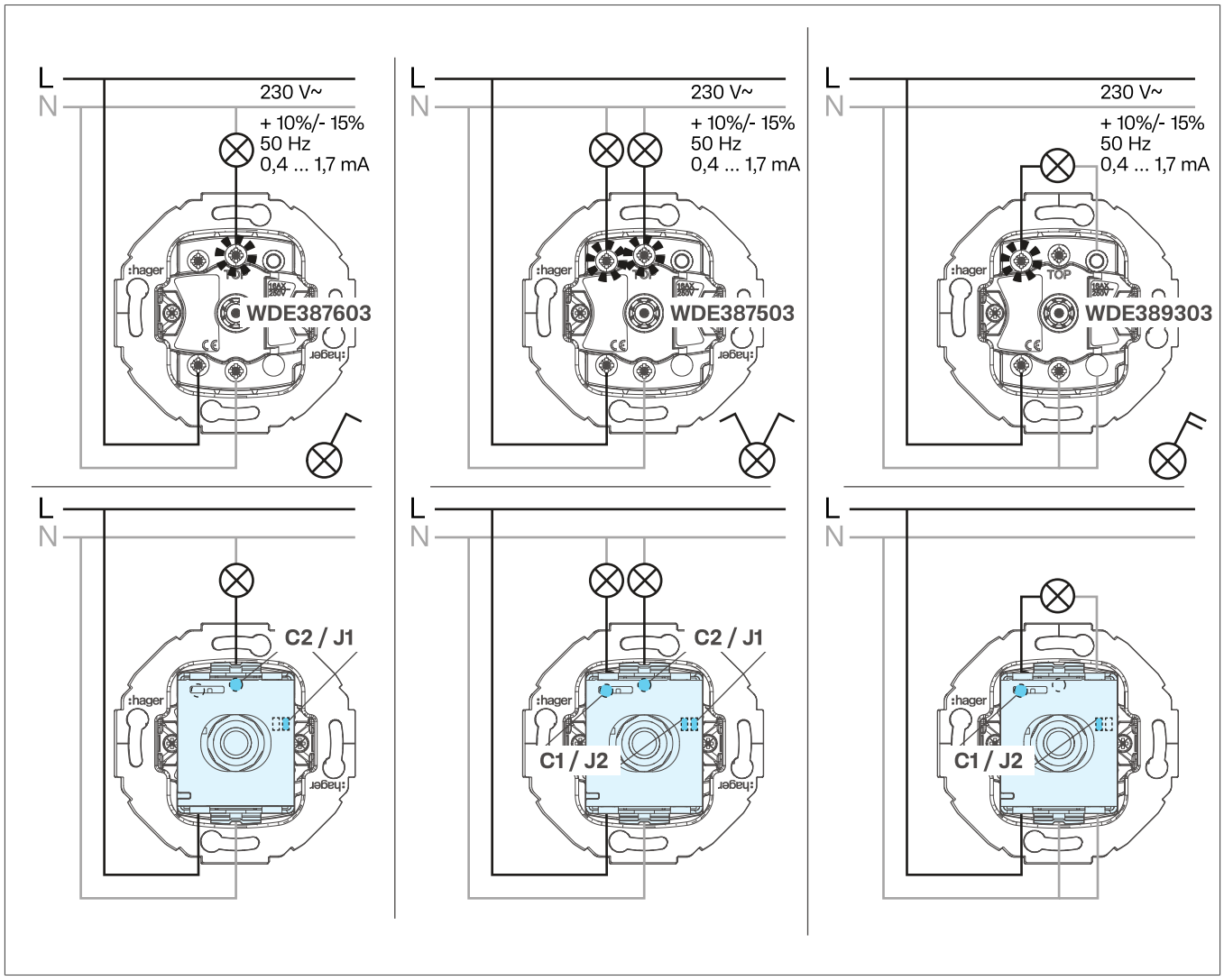

Fig. 3: Elektrisk anslutning av vridströmställare med LED-modul

Installera LED-modul och ljusledare

☑ Vridströmställaren är monterad och ansluten.

Konfigurera belysningen genom att ställa in byglarna på baksidan (Tab. 1) innan du snäpper fast LED-modulen i stödringen.

För statusindikatorn måste N-ledaren vara ansluten till strömställaren (Fig. 3).

1. Dra bort centreringshylsan (10) från rotationsaxeln med spårskruvmejseln.

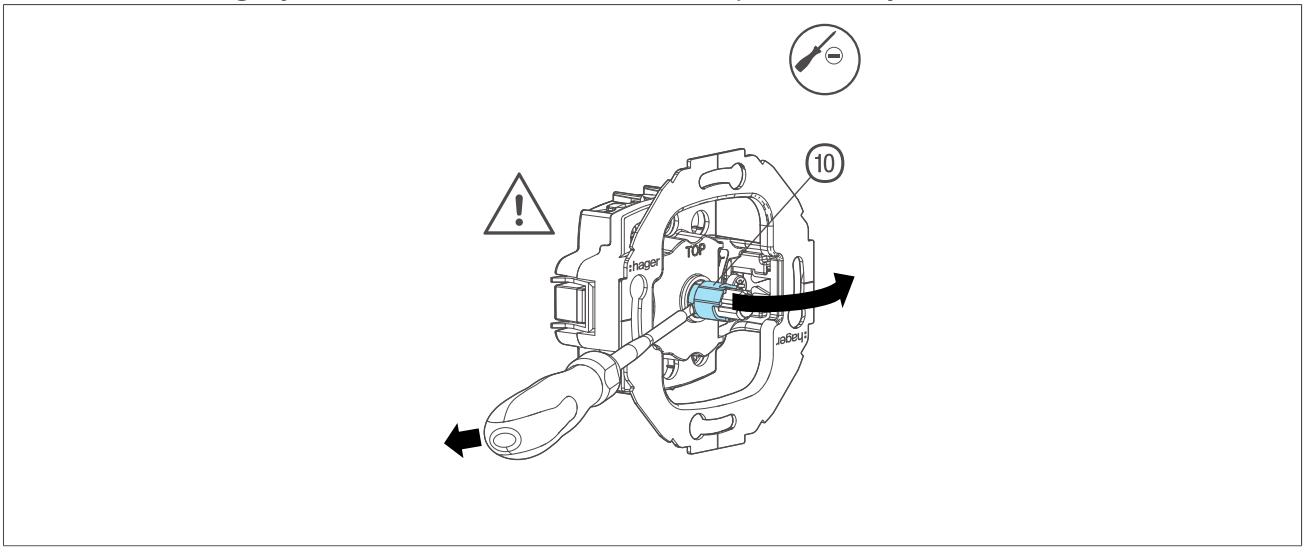

Fig. 4: Ta bort centreringshylsan

⑩ Centreringshylsa[1]

[1] Ingår inte i leveransen.

2. Snäpp fast LED-modulen (1) i vridströmställaren/återfjädrande tryckknappen (8). Märkningen **TOP** måste vara placerad på ovansidan.
3. Fäst täckplattan (9) eller montera täckramen på centrumbrickan.
4. Anslut ljusledaren (3).
5. Fäst fjädern, skruven och omkopplaren i följd och fäst täckplattan eller täckramen i centrumbrickan.

Demontera LED-modulen

- För in en skruvmejsel i infällningarna upptill och nedtill (11) och lyft försiktigt ut LED-modulen.

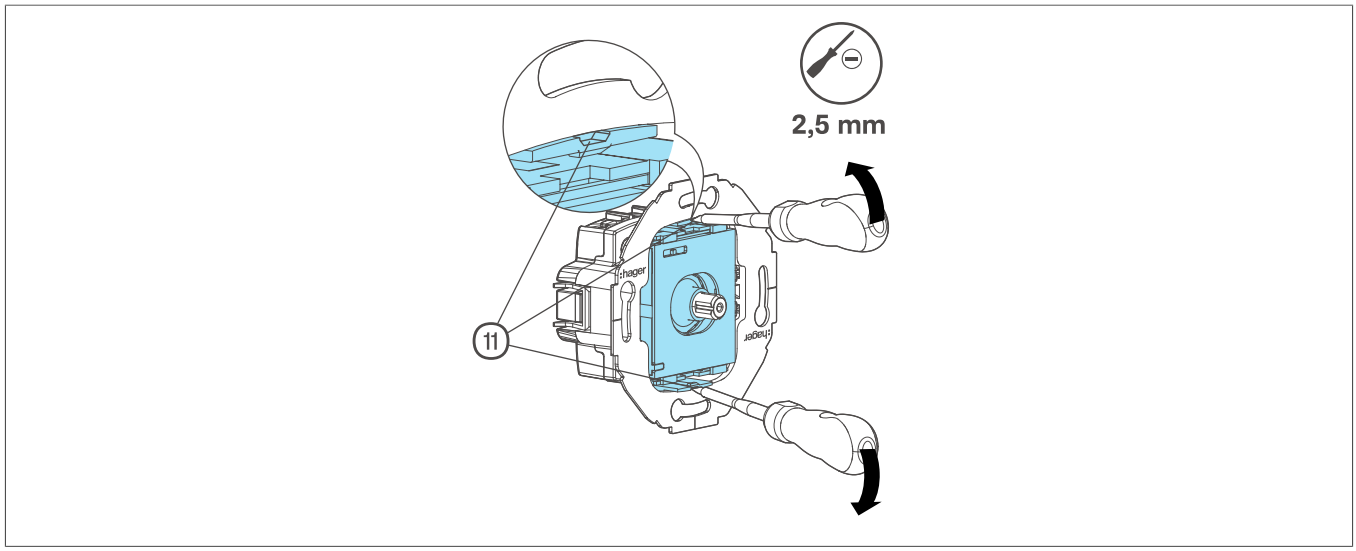

Fig. 5: Ta bort LED-modulen

⑪ Infällning för spak

6 Bilaga

6.1 Felsökning

Det går inte att fästa LED-modulen

Centreringshylsan (10) sitter fortfarande fast på strömställarens rotationsaxel.

- Lossa och ta bort centreringshylsan på rotationsaxeln (Fig. 4).

Det går inte att fästa täckplattan

Ljusledaren (3) är ansluten direkt till LED-modulen.

- Var uppmärksam på monteringssekvensen (Fig. 2). Montera täckplattan (9) först och sedan ljusledaren (3).

Orienterings- och statusindikatorerna tänds inte som förväntat.

Byglarna har anslutits felaktigt.

- Fäst alltid byglarna vertikalt enligt bilden (Fig. 1). Montera täckplattan (9) först och sedan ljusledaren (3).
- Anslut byglarna enligt kontaktfjädrarnas tilldelning till omkopplingskontakterna (Tab. 1).

6.2 Tekniska data

Märkspänning	230 V~, +10 %/-15 %
Nominell frekvens	50 Hz
Märkström	0,4 mA
Effektförbrukning:	
– Standby	0,4 W
– Kallvitt ljus	0,7 W
– Varmvitt ljus	0,5 W
LED-färgtemperatur:	
– Kallvit	5500 till 7500 K
– Varmvit	2750 till 3250 K
Relativ luftfuktighet	Max. 95 % vid 20 °C
Drifttemperatur	-5 ... +45 °C
Förvarings-/transporttemperatur	-20 ... +60 °C

6.3 Avfallsmeddelande

Avfallsmeddelande



Korrekt kassering av produkten (elavfall).

(Gäller i EU-länder och andra europeiska länder med separata insamlingssystem)

Den här märkningen på produkten eller i dokumentationen anger att den inte får kastas med andra hushållssopor när den är förbrukad. För att undvika miljöskador och hälsorisker för människor på grund av okontrollerad avfallshantering måste du separera produkten från andra typer av avfall. Återvinn produkten på ett ansvarsfullt sätt för att verka för en hållbar återanvändning av materialen.

Hemanvändare: kontakta den återförsäljare du har köpt produkten av eller den ansvariga lokala myndigheten för mer information om var och hur du ska lämna in produkten för miljösäker avfallshantering.

Företag: kontakta leverantören och kontrollera villkoren i köpeavtalet. Den här produkten får inte slängas med annat kommersiellt avfall.

Berker GmbH & Co. KG
Zum Gunterstal

66440 Blieskastel
Germany

T +49 6842 945 0
F +49 6842 945 4625
info@hager.com
hager.com

2026-03

6LE090894A