Bedienungs- und Installationsanleitung

Schalter-programme Relais-Schalter für Hotelcard

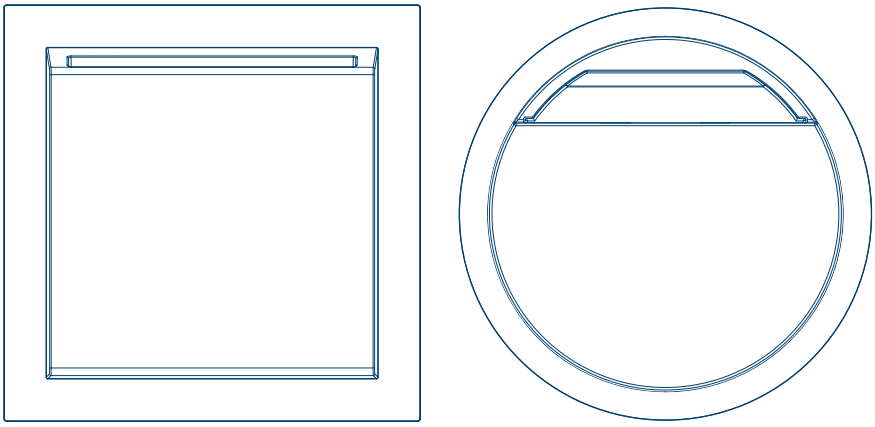

Relais-Schalter für Hotelcard

WAN7070xx, WLN8010xx

CE

hager

DE

1 Sicherheitshinweise....3

2 Geräteaufbau....4

3 Funktion....5

3.1 Bestimmungsgemäße Verwendung....5
3.2 Produkteigenschaften....5

4 Bedienung....6

5 Informationen für die Elektrofachkraft....7

5.1 Montage und elektrischer Anschluss....7

6 Anhang....9

6.1 Technische Daten....9
6.2 Entsorgungshinweis....9

1 Sicherheitshinweise

Einbau und Montage elektrischer Geräte dürfen nur durch eine Elektrofachkraft gemäß den einschlägigen Installationsnormen, Richtlinien, Bestimmungen, Sicherheits- und Unfallverhütungsvorschriften des Landes erfolgen.

Bei Nichtbeachten der Installationshinweise können Schäden am Gerät, Brand oder andere Gefahren entstehen.

2 Geräteaufbau

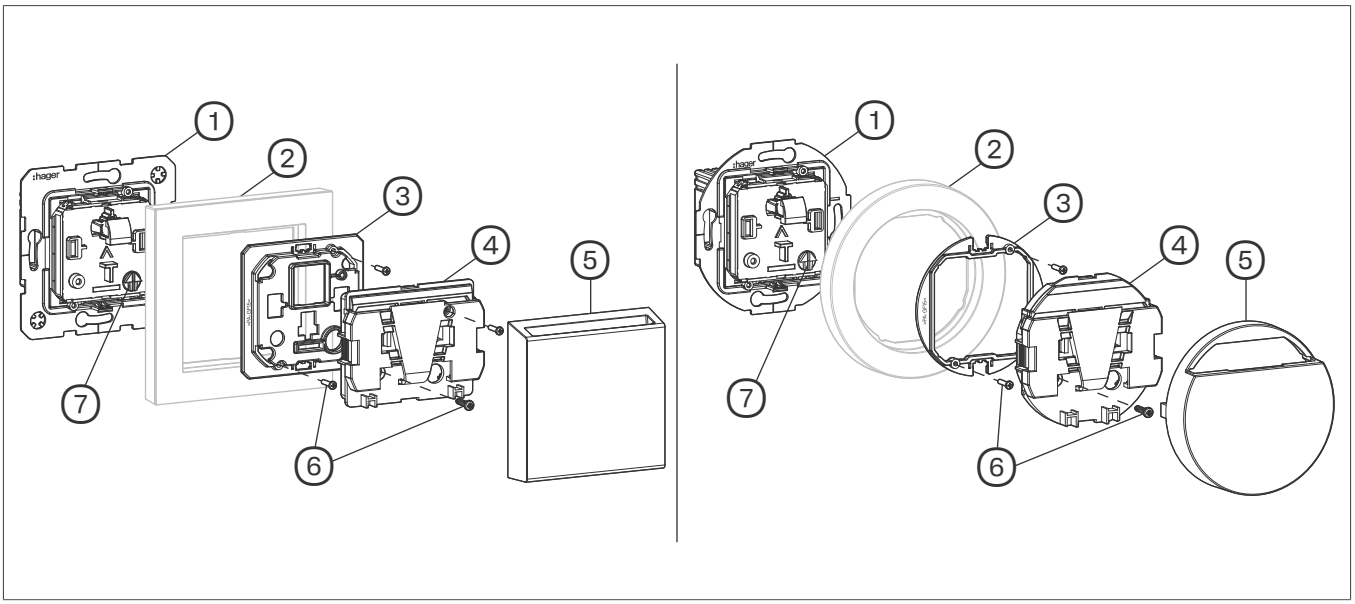

Bild 1: Geräteaufbau WAN7070xx (links) / WLN8010xx (rechts)

1. Einsatz
2. Rahmen (nicht im Lieferumfang)
3. Befestigungsstück
4. Hotelcard-Aufnahme
5. Designabdeckung
6. Befestigungsschrauben
7. Potenziometer für Nachlaufzeit

3 Funktion

3.1 Bestimmungsgemäße Verwendung

- Zentrales Schalten elektrischer Lasten durch Einstecken einer Hotelcard
- Aufbewahrung der Hotelcard
- Nur für die Installation in trockenen und tropfwasserfreien Innenräumen geeignet.
- Montage in Gerätedose nach DIN 49073

3.2 Produkteigenschaften

- Nachlaufzeit des integrierten Relais einstellbar
- Eingebaute LED als Orientierungslicht
- Demontageschutz
- Potenzialfreier Relaiskontakt

4 Bedienung

Lasten ein-/ausschalten

☑ Das Gerät ist betriebsbereit. Die LED in der Hotelcard-Aufnahme leuchtet.

- Hotelcard in die Aufnahme (4) einstecken (Bild 2).

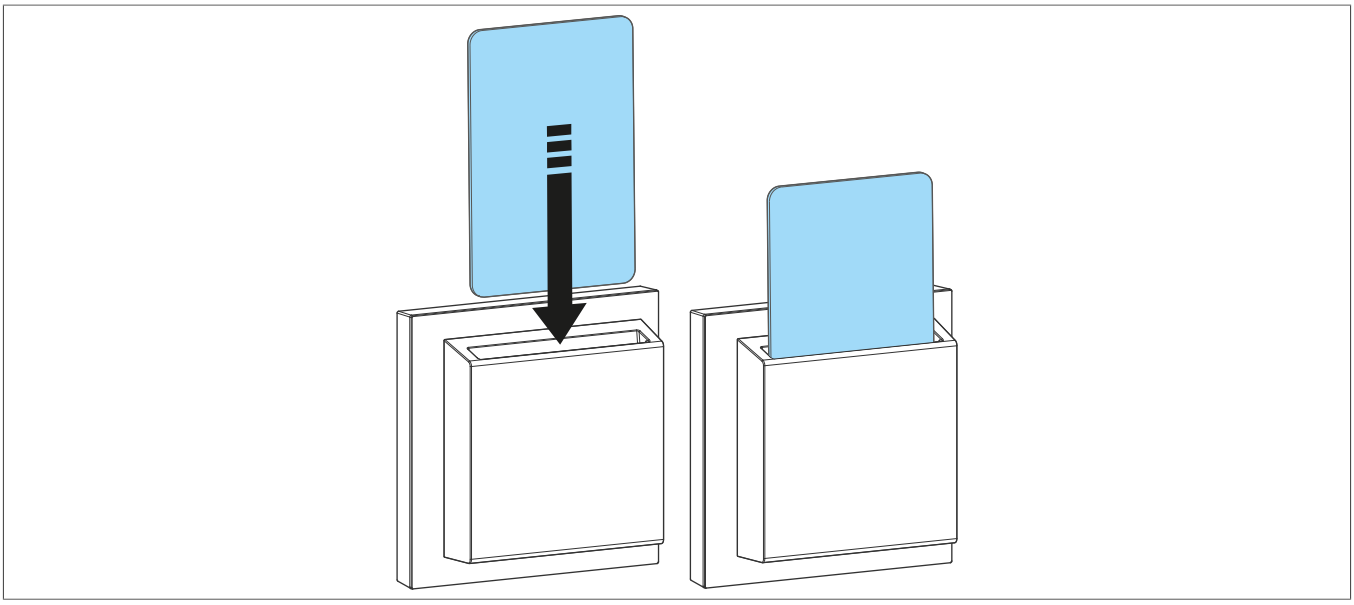

Bild 2: Hotelcard einstecken

Die LED erlischt, angeschlossene elektrische Lasten werden eingeschaltet.

oder:

- Hotelcard aus der Aufnahme (4) ziehen.

  Die LED leuchtet, angeschlossene elektrische Lasten werden nach Ablauf der eingestellten Nachlaufzeit ausgeschaltet.

5 Informationen für die Elektrofachkraft

5.1 Montage und elektrischer Anschluss

Gefahr

Elektrischer Schlag bei Berühren spannungsführender Teile!

Elektrischer Schlag kann zum Tod führen!

- Vor Arbeiten am Gerät Anschlussleitungen freischalten und spannungsführende Teile in der Umgebung abdecken!

Gerät anschließen und Zentralstück montieren

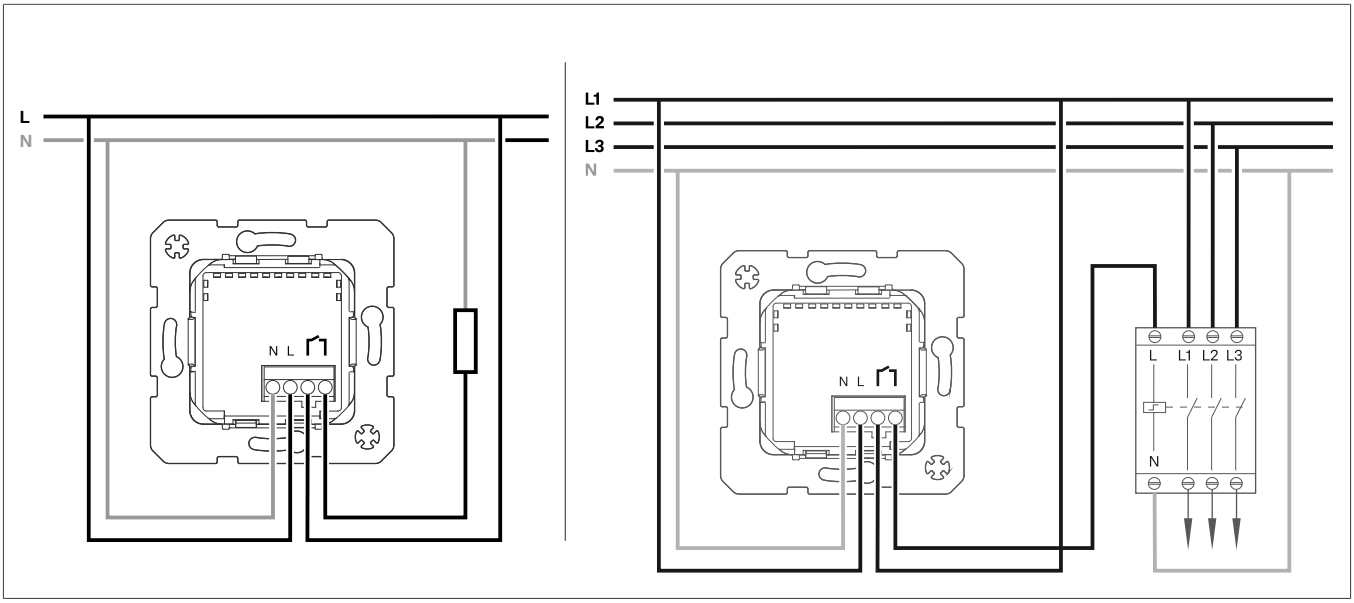

Bild 3: Anschlussplan

L1 ... L3	Außenleiter
N	Neutralleiter

1. Relais-Schalter Einsatz (1) gemäß Anschlussplan anschließen (Bild 3).

Hinweis

Zulässige Anschlussleistung beachten. Falls erforderlich Lastschütz (Bild 3) verwenden.

2. Einsatz (1) in Gerätedose einsetzen. Die Anschlussklemmen müssen unten liegen.
3. Rahmen (2) aufsetzen und mit Befestigungsstück (3) anschrauben.
4. Hotelcard-Aufnahme (4) aufstecken und anschrauben.
5. Falls erforderlich Nachlaufzeit einstellen.
6. Designabdeckung (5) auf Hotelcard-Aufnahme (4) aufrasten.

Designabdeckung demontieren und Nachlaufzeit einstellen

1. Designabdeckung entfernen. Hierzu Schlitz-Schraubendreher in die Öffnung der Hotelcard-Aufnahme einführen (Bild 4) und durch vorsichtiges wiederholtes Hebeln links A und rechts B die Designabdeckung lösen und abziehen.

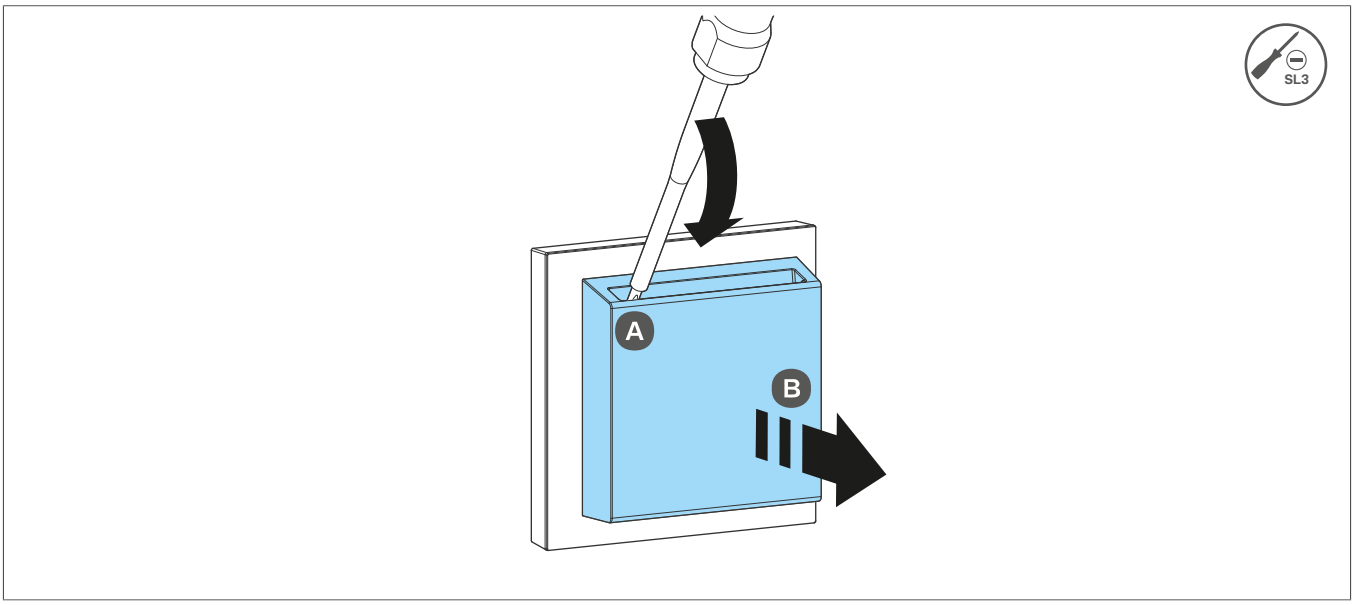

Bild 4: Designabdeckung demontieren

2. Schlitz-Schraubendreher durch die Aussparung der Hotelcard-Aufnahme führen und Nachlaufzeit durch Drehen des Potentimeters (7) einstellen.

Hinweis

Beschriftung des Potenziometers beachen: Linker Anschlag 0 s, rechter Anschlag 60 s

6 Anhang

6.1 Technische Daten

Nennspannung	AC 230 V~
Nennfrequenz	50/60 Hz
Schaltspannung	AC 230V~, AC/DC 12 ... 48 V
Schaltstrom bei AC 230 V~:	
Ohmsche Last	max. 10 A AC1
Motoren bei cos φ 0,6	max. 6 A
Schaltstrom bei AC/DC 12 V	100 mA ... 8 A
Schaltleistung 230 V~:	
230 V Glüh- und Halogenlampen	1500 W
Konventionelle Trafos	1500 VA
Elektronische Trafos	1500 W
Leuchtstofflampen	1500 VA
Kompaktleuchtstofflampen	200 W
Dimmbare 230 V Retrofit-LED-Lampen	200 W
Kontaktart	Relais, 1 s, potenzialfrei
Einstellbare Nachlaufzeit	0 s, 15 s, 30 s, 60 s
Abmessungen Hotelcard max.:	
Breite	50 ... 55 mm
Dicke	0,8 ... 1,2 mm
Betriebstemperatur	-5 ... +50 °C
Lagertemperatur	-25 ... +70 °C
Schutzart/-klasse	IP20/II
Anschlüsse Schraubklemmen:	
eindrähtig	0,5 ... 2,5 mm²
feindrähtig mit Aderendhülse	0,5 ... 2,5 mm²

6.2 Entsorgungshinweis

Korrekte Entsorgung dieses Produkts (Elektromüll).

(Anzuwenden in den Ländern der Europäischen Union und anderen europäischen Ländern mit einem separaten Sammelsystem).

Die Kennzeichnung auf dem Produkt bzw. auf der dazugehörigen Dokumentation gibt an, dass es nach seiner Lebensdauer nicht zusammen mit dem normalen Hausmüll entsorgt werden darf. Entsorgen Sie dieses Gerät bitte getrennt von anderen Abfällen, um der Umwelt bzw. der menschlichen Gesundheit nicht durch unkontrollierte Müllbeseitigung zu schaden. Recyceln Sie das Gerät, um die nachhaltige Wiederverwertung von stofflichen Ressourcen zu fördern.

Private Nutzer sollten den Händler, bei dem das Produkt gekauft wurde, oder die zuständigen Behörden kontaktieren, um in Erfahrung zu bringen, wie sie das Gerät auf umweltfreundliche Weise entsorgen können.

Gewerbliche Nutzer sollten sich an ihren Lieferanten wenden und die Bedingungen des Kaufvertrags erfragen. Dieses Produkt darf nicht zusammen mit anderem Gewerbemüll entsorgt werden.

Berker GmbH & Co. KG
Zum Gunterstal

66440 Blieskastel
Germany

T +49 6842 945 0
F +49 6842 945 4625
info@hager.com
hager.com

2026-03

6LE090575A