Bedienungs- und Montageanleitung

Jalousiesteuerung

Jalousie-Einsatz

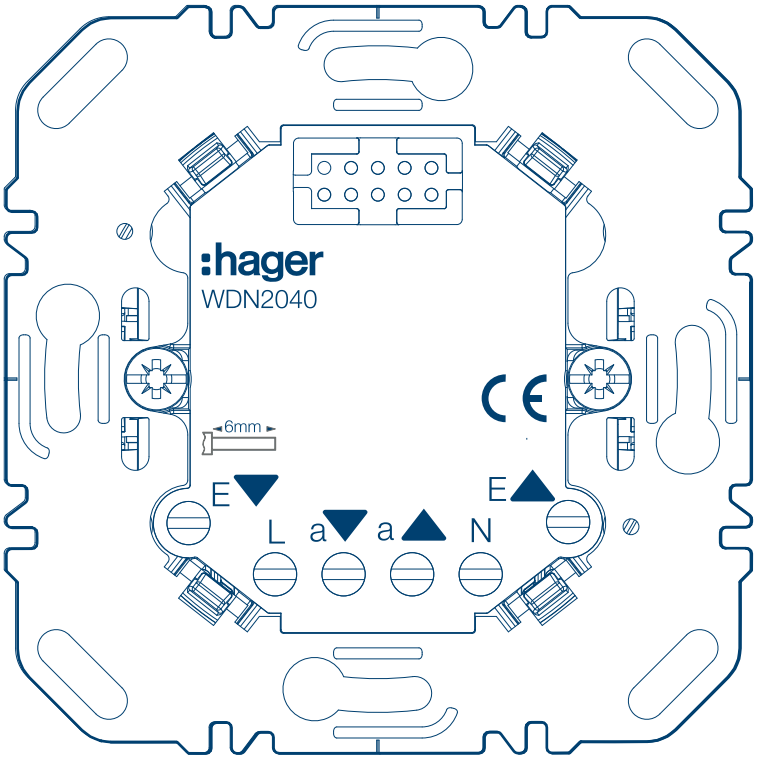

Jalousie-Einsatz, 1fach

WDN2040

CE

:hager

DE

1 Einleitung....3

2 Sicherheitshinweise....4

3 Geräteaufbau....5

3.1 Abmessungen....5

4 Funktion....6

4.1 Bestimmungsgemäße Verwendung....6
4.2 Produkteigenschaften....6

5 Bedienung....7

6 Montage und elektrischer Anschluss....8

6.1 Gerät anschließen....8
6.2 Gerät montieren....11

7 Technische Daten....13

8 Zubehör....14

9 Entsorgungshinweis....15

1 Einleitung

Diese Anleitung beschreibt die Installation des Jalousie-Einsatzes. Das Gerät ist Teil der modularen Elektronik-Plattform, vernetzbar über den Funk-Standard Matter.

Ergänzend zum produktbeiliegenden Quickguide finden Sie z. B. die Anwendungen:

- Einzelsteuerung mit Nebenstelle Jalousie-Schlüsseltaster
- Steuerung durch Sensoren
- Zentral- und Gruppensteuerung
- Betrieb mit mehreren FI-Schutzschaltern

► Beachten Sie zusätzlich die Bedienungsanleitung des für den Betrieb benötigten Aufsatzes (z. B. Tastenmodul 1fach). Sie erklärt die Bedienung des Komplettgerätes und entsprechende Einstellmöglichkeiten.

Systemübersicht

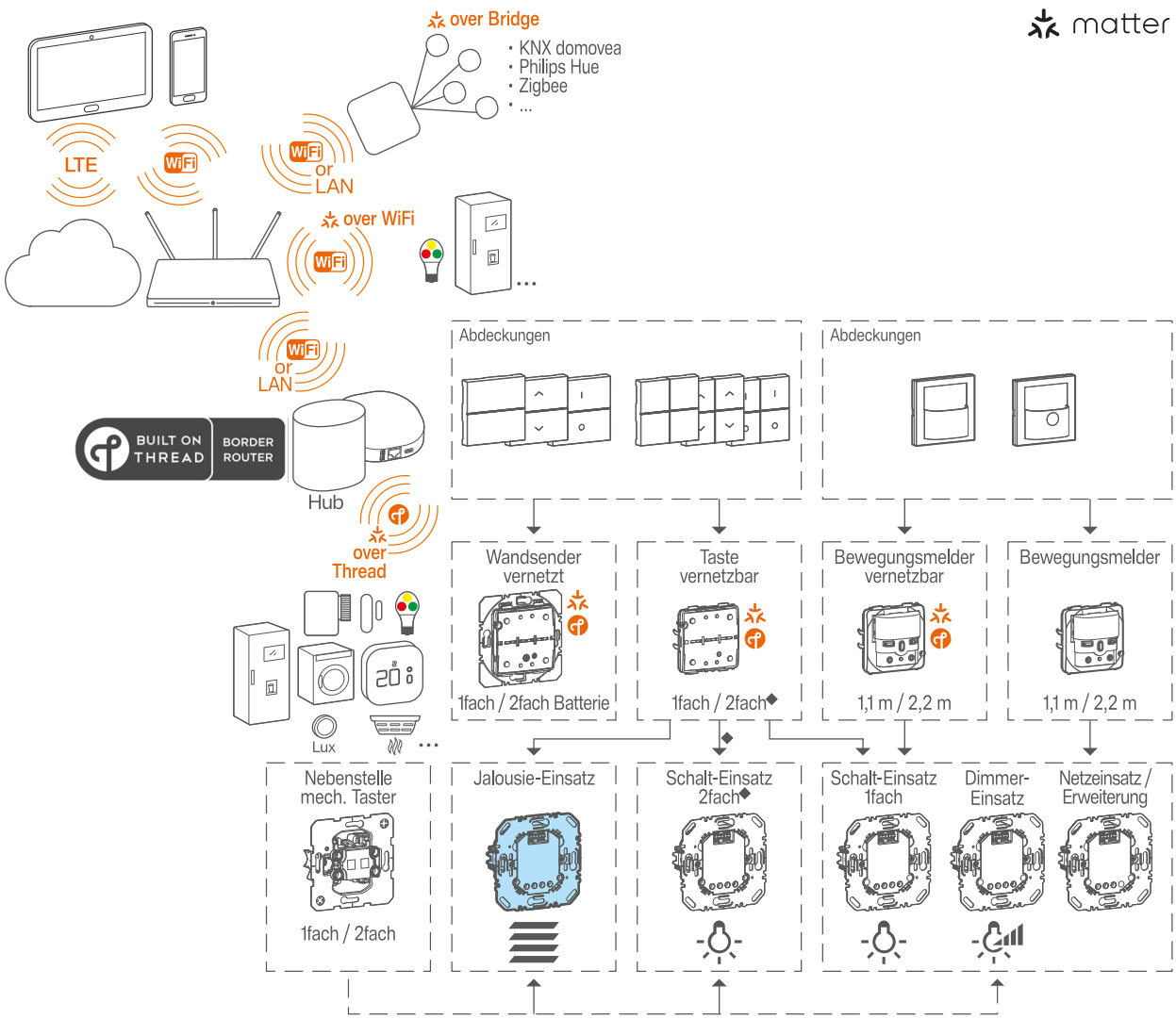

2 Sicherheitshinweise

Einbau und Montage elektrischer Geräte dürfen nur durch eine Elektrofachkraft gemäß den einschlägigen Installationsnormen, Richtlinien, Bestimmungen, Sicherheits- und Unfallverhütungsvorschriften des Landes erfolgen.

Bei Nichtbeachten der Installationshinweise können Schäden am Gerät, Brand oder andere Gefahren entstehen.

Gefahr durch elektrischen Schlag. Vor Arbeiten am Gerät freischalten. Dabei alle Leitungsschutzschalter berücksichtigen, die gefährliche Spannungen an das Gerät liefern.

Gefahr durch elektrischen Schlag. Gerät ist nicht zum Freischalten geeignet.

Gefahr durch elektrischen Schlag. Das Gerät nicht ohne Aufsatz betreiben.

Sollen mehrere Motoren an einem Ausgang parallelgeschaltet werden, unbedingt Angaben der Motorenhersteller beachten, gegebenenfalls Trennrelais verwenden. Motoren können zerstört werden.

Nur Jalousieantriebe mit mechanischen oder elektronischen Endlagenschaltern verwenden. Endlagenschalter auf korrekte Justierung prüfen. Angaben der Motorenhersteller beachten. Gerät kann beschädigt werden.

Nur Jalousietaster zur Nebenstellenbedienung einsetzen. Der Einsatz von Jalousieschaltern kann zu Fehlfunktionen führen.

Verletzungsgefahr. Gerät nur zum Steuern von Jalousie- und Rollladenmotoren oder Markisen einsetzen. Keine anderen Lasten schalten.

Hinweise der Motorenhersteller bezüglich Umschaltzeit und max. Einschaltdauer (ED) beachten.

Steuerleitungen nicht parallel zu Motorleitungen legen (Einkopplungsgefahr).

3 Geräteaufbau

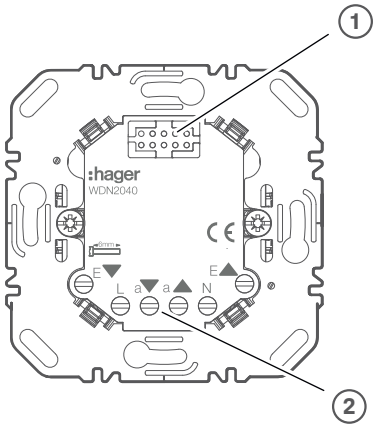

1 Steckschnittstelle Einsatz/Aufsatz

2 Anschlussklemmen

3.1 Abmessungen

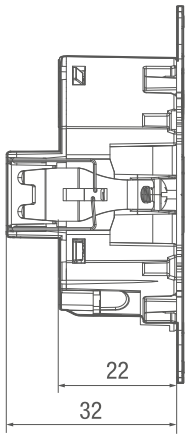

Bild 1: Einbautiefen

4 Funktion

4.1 Bestimmungsgemäße Verwendung

	Schalten elektrisch betriebener Jalousien, Rollläden, Markisen und weiterer Verschattungen
	Geeignet für den Anschluss von Jalousie-Tastern oder Jalousie-Schlüsseltastern als Nebenstellen
IP20	Ausschließlich zum Gebrauch in tropf- und spritzwasserfreien Innenbereichen geeignet
	Montage in Gerätedose nach DIN 49073 (Empfehlung: Tiefe Dose)
	Betrieb mit geeignetem Aufsatz (siehe Zubehör)

4.2 Produkteigenschaften

- 2 elektronisch gegeneinander verriegelte Relaiskontakte.
- Elektronische Überlast- und Blockadeerkennung
- Erweiterte Smarthome-Funktionen bei Verwendung eines via Matter vernetzbaren Aufsatzes

5 Bedienung

Die Bedienung ist der Anleitung des jeweiligen Aufsatzes zu entnehmen (siehe Zubehör).

Bedienung und Nebenstellenbedienung sind nur möglich, wenn auf dem Einsatz ein passender Aufsatz steckt.

6 Montage und elektrischer Anschluss

6.1 Gerät anschließen

Gefahr

Elektrischer Schlag bei Berühren spannungsführender Teile!

Elektrischer Schlag kann zum Tod führen!

- Vor Arbeiten am Gerät Anschlussleitungen freischalten und spannungsführende Teile in der Umgebung abdecken!

Einzelsteuerung

☑ Als Geräteschutz muss ein Leitungsschutzschalter gemäß Anschlussbild installiert sein.

- Für Einzelsteuerung Jalousie-Einsatz gemäß Anschlussbild (Bild 2) anschließen.

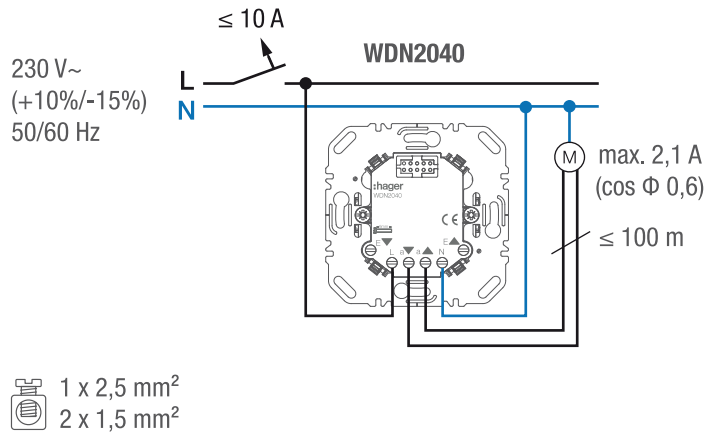

Bild 2: Einzelsteuerung

Einzelsteuerung mit Nebenstelle Jalousietaster

☑ Als Geräteschutz muss ein Leitungsschutzschalter gemäß Anschlussbild installiert sein.

- Einzelsteuerung mit Nebenstelle Jalousietaster gemäß Anschlussbild (Bild 3) anschließen.

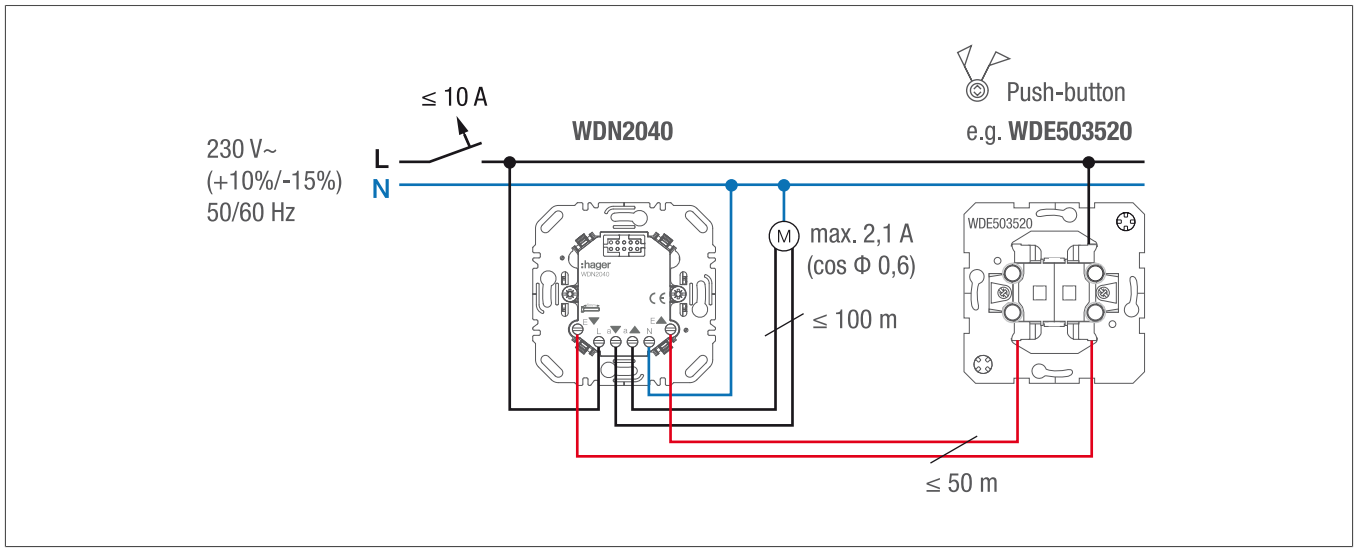

Bild 3: Einzelsteuerung mit Nebenstelle Jalousietaster

Einzelsteuerung mit Nebenstelle Jalousie-Schlüsseltaster

☑ Als Geräteschutz muss ein Leitungsschutzschalter max. 10 A installiert sein.

- Einzelsteuerung mit Nebenstelle Jalousie-Schlüsseltaster gemäß Anschlussbild (Bild 4) anschließen.

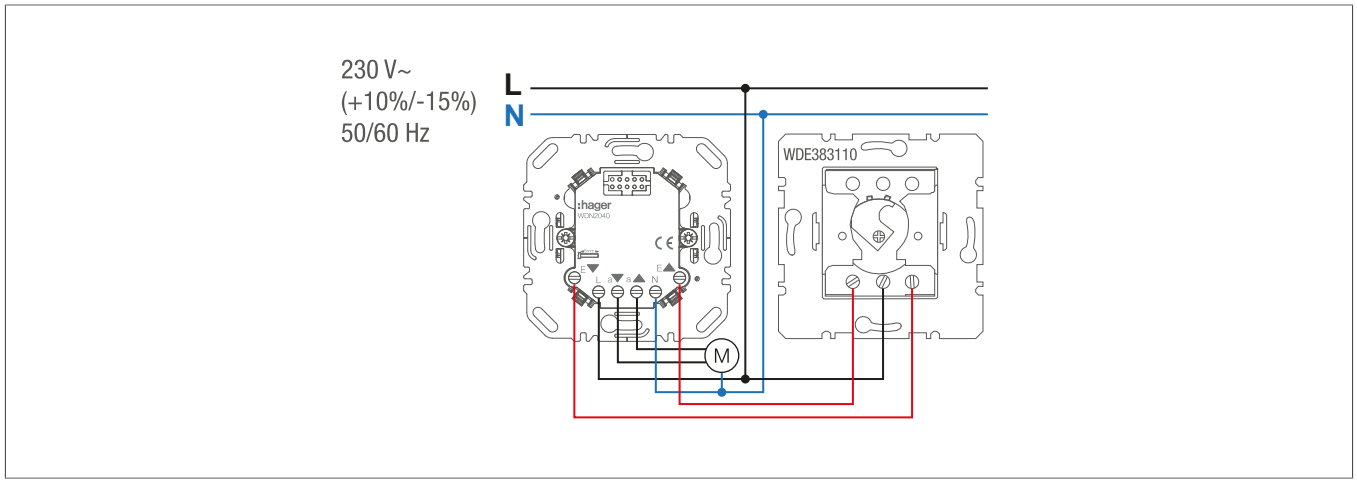

Bild 4: Einzelsteuerung mit Nebenstelle Jalousie-Schlüsseltaster

Steuerung durch Sensoren

Sensoren wie Wind-/Niederschlagssensoren werden verwendet, um z. B. Markisen vor Beschädigung zu schützen. Bei Überschreitung eines Schwellwerts am Sensor werden Verschattungen wie Jalousien zur Sicherheit hochgefahren, oder Markisen eingefahren.

☑ Als Geräteschutz muss ein Leitungsschutzschalter max. 10 A installiert sein.

- Sensor gemäß Anschlussbild (Bild 5) anschließen.

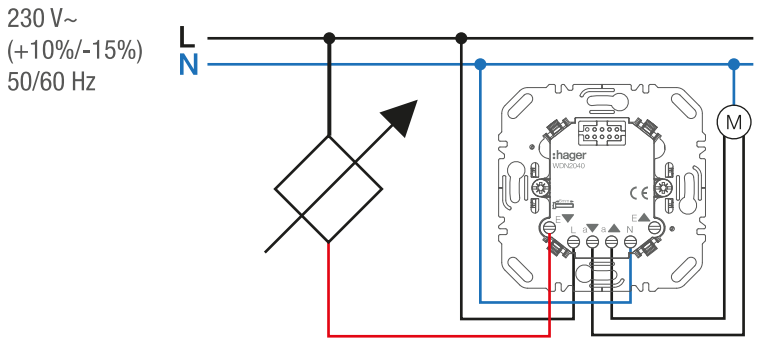

Bild 5: Steuerung durch Sensoren

Zentralsteuerung und Gruppensteuerung

☑ Als Geräteschutz muss ein Leitungsschutzschalter max. 10 A installiert sein.

- Zentralsteuerung und Gruppensteuerung gemäß Anschlussbild (Bild 6) anschließen.

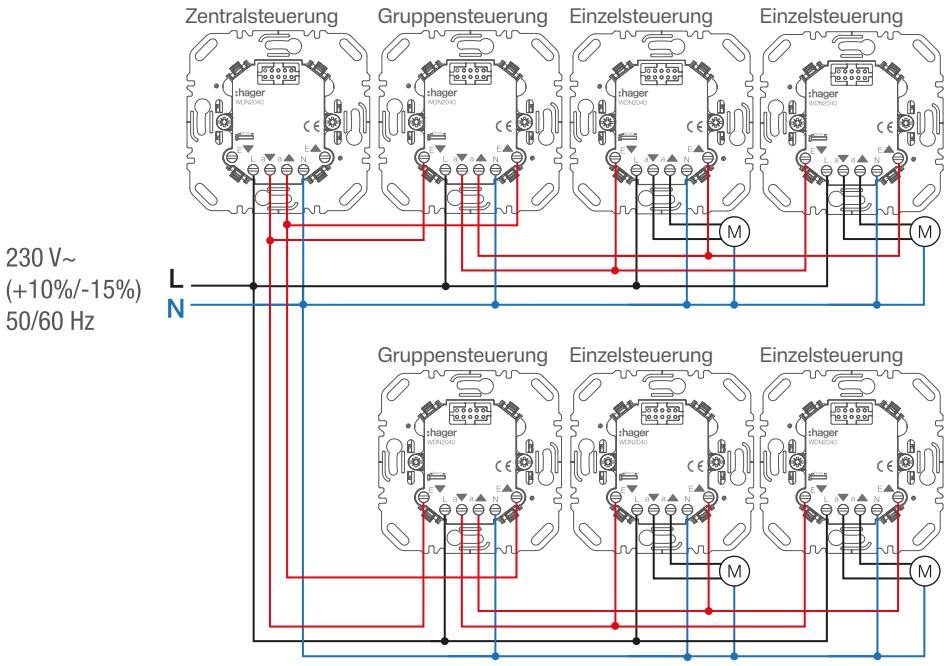

Bild 6: Zentralsteuerung und Gruppensteuerung

Zentralsteuerung an mehreren FI-Schutzschaltern

☑ Als Geräteschutz muss ein Leitungsschutzschalter max. 10 A installiert sein.

- Zentralsteuerung an mehreren FI-Schutzschaltern gemäß Anschlussbild (Bild 6) anschließen.

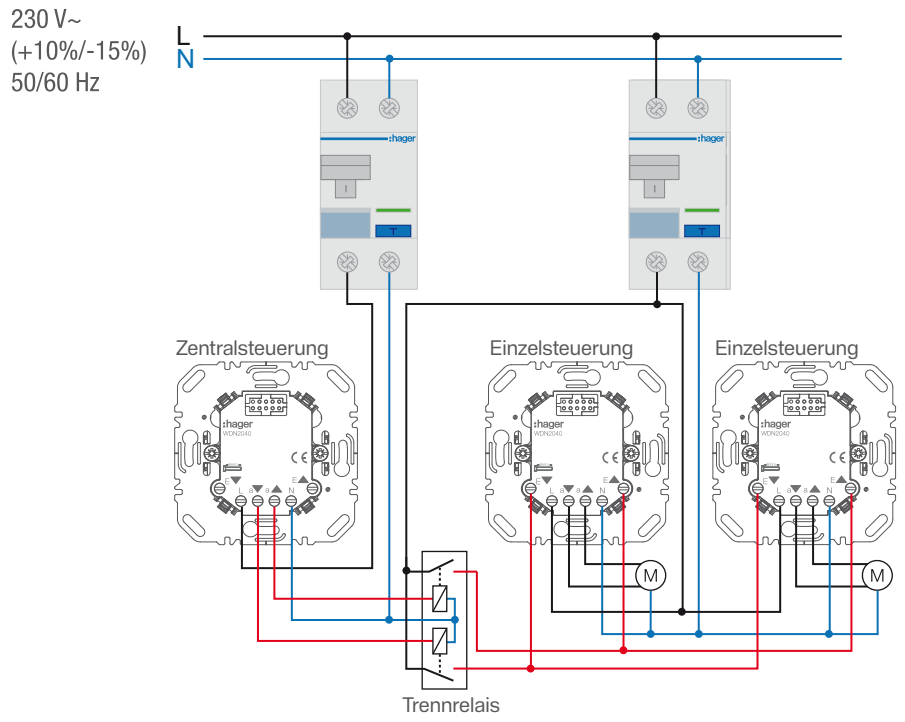

Bild 7: Zentralsteuerung an mehreren FI-Schutzschaltern

6.2 Gerät montieren

Gefahr

Elektrischer Schlag bei Berühren spannungsführender Teile!

Elektrischer Schlag kann zum Tod führen!

- Vor Arbeiten am Gerät Anschlussleitungen freischalten und spannungsführende Teile in der Umgebung abdecken!

☑ Das Gerät ist gemäß Anschlussbild verdrahtet (siehe Gerät anschließen).

1. Gerät in einer Gerätedose montieren. Die Anschlussklemmen müssen dabei unten liegen.

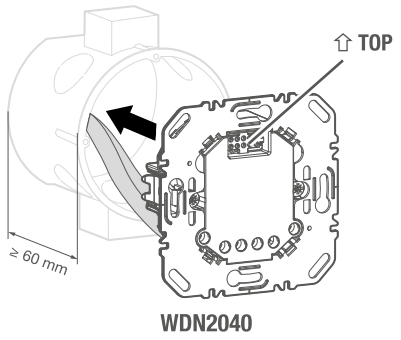

2. Rahmen und Aufsatz montieren. ► Anleitung des verwendeten Aufsatzes beachten.
3. Aufsatz mit Befestigungschraube am Einsatz befestigen.
4. Passende Abdeckung montieren.

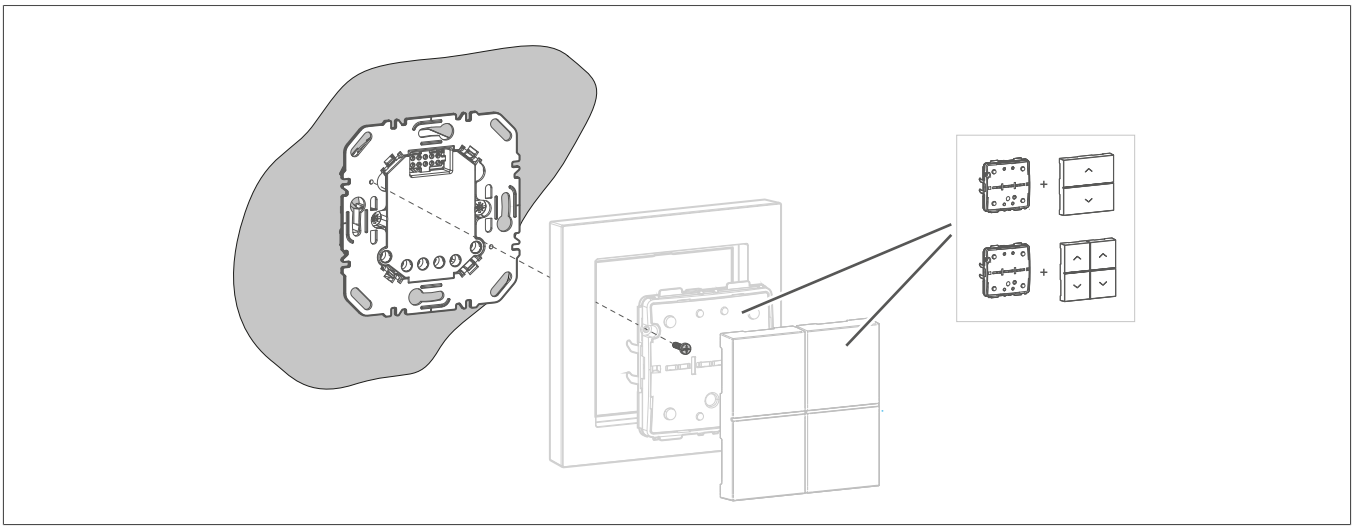

7 Technische Daten

Nennspannung	AC 230 V~ (+10% / -15%)
Netzfrequenz	50/60 Hz
Leitungsschutzschalter	max. 10 A
Schaltstrom (cos ϕ 0,6)	max. 2,1 A
Umschaltzeit in die andere Laufrichtung	0,6 Sek.
Leistungsaufnahme (Stand-by)	< 0,1 W
Lastleitungslänge	max. 100 m
Nebenstellenleitungslänge	max. 50 m
Anzahl Nebenstellen Taster, unbeleuchtet	unbegrenzt
Anschlussklemmen	1 x 2,5 mm² oder 2 x 1,5 mm²
Einbautiefe Gehäuse	22 mm
Einbautiefe der Krallenführung	32 mm
Betriebstemperatur	-5°C … +45°C
Lager-/Transporttemperatur	-20°C … +60°C
Relative Feuchte	5 ... 85 % (keine Betauung)
Schutzart	IP20

8 Zubehör

Kompatible Aufsätze			+	Passende Abdeckungen			
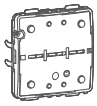	WAC1010	Tastenmodul Matter vernetzbar, 1fach		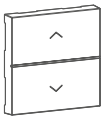	WAN7050xx	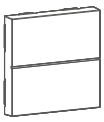	WAN7010xx
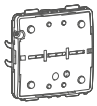	WAC1020	Tastenmodul Matter vernetzbar, 2fach		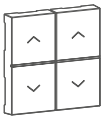	WAN7051xx	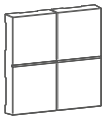	WAN7020xx

9 Entsorgungshinweis

Entsorgungshinweis

Korrekte Entsorgung dieses Produkts (Elektromüll).

(Anzuwenden in den Ländern der Europäischen Union und anderen europäischen Ländern mit einem separaten Sammelsystem).

Die Kennzeichnung auf dem Produkt bzw. auf der dazugehörigen Dokumentation gibt an, dass es nach seiner Lebensdauer nicht zusammen mit dem normalen Hausmüll entsorgt werden darf. Entsorgen Sie dieses Gerät bitte getrennt von anderen Abfällen, um der Umwelt bzw. der menschlichen Gesundheit nicht durch unkontrollierte Müllbeseitigung zu schaden. Recyceln Sie das Gerät, um die nachhaltige Wiederverwertung von stofflichen Ressourcen zu fördern.
Private Nutzer sollten den Händler, bei dem das Produkt gekauft wurde, oder die zuständigen Behörden kontaktieren, um in Erfahrung zu bringen, wie sie das Gerät auf umweltfreundliche Weise entsorgen können.
Gewerbliche Nutzer sollten sich an ihren Lieferanten wenden und die Bedingungen des Kaufvertrags erfragen. Dieses Produkt darf nicht zusammen mit anderem Gewerbemüll entsorgt werden.

Berker GmbH & Co. KG
Zum Gunterstal

66440 Blieskastel
Germany

T +49 6842 945 0
F +49 6842 945 4625
info@hager.com
hager.com

2026-06

6LE090267A