Better buildings Better tomorrows :hager

Hager Electro GmbH & Co. KG

Zum Gunterstal - 66440 Blieskastel - Germany - Tel.: +49 6842 945-0

Projektname	Wandlerfeld nach FNN	
Artikelnummer	UF53WBW30	Interne Referenz UF53WBW30
	Wandler- und Messfeld,	
Ausführungsstand	August 21	
Norm: DIN VDE 0603-2-2		

Technische Daten der Schaltgerätekombination

Bemessungsspannung der Schaltgerätekombination	Un:	230/400V
Stromart und Bemessungsfrequenz	fn:	AC 50Hz
Bemessungsstrom Wandler- und Messfeld,	In:	200 A
Bemessungsstoßspannungsfestigkeit	Uimp:	6 kV
Bemessungsisolationsspannung	Ui:	400 V
Bemessungsbelastungsfaktor	RDF:	1
Bedingter Bemessungskurzschlussstrom	Icc:	25 kA
Wandlerlaschen		30x5x170mm

Netzform	TN-S-System
Gesamtmaße	HxBxT: 1350x750x160mm
Umgebumgstemperatur	20°C
Farbe	RAL 9010
Strom-, Spannungs-, und Steuerleitungsklemmen	16-polig

Empfohlenes Drehmoment der Schrauben M12, an den Primärlaschen = 32Nm

Für dieses Dokument und den darin dargestellten Inhalt behalten wir uns alle Rechte vor. Die Vervielfältigung des Inhaltes ist ohne unsere ausdrückliche Zustimmung nicht gestattet. © :hager Electro GmbH&Co KG

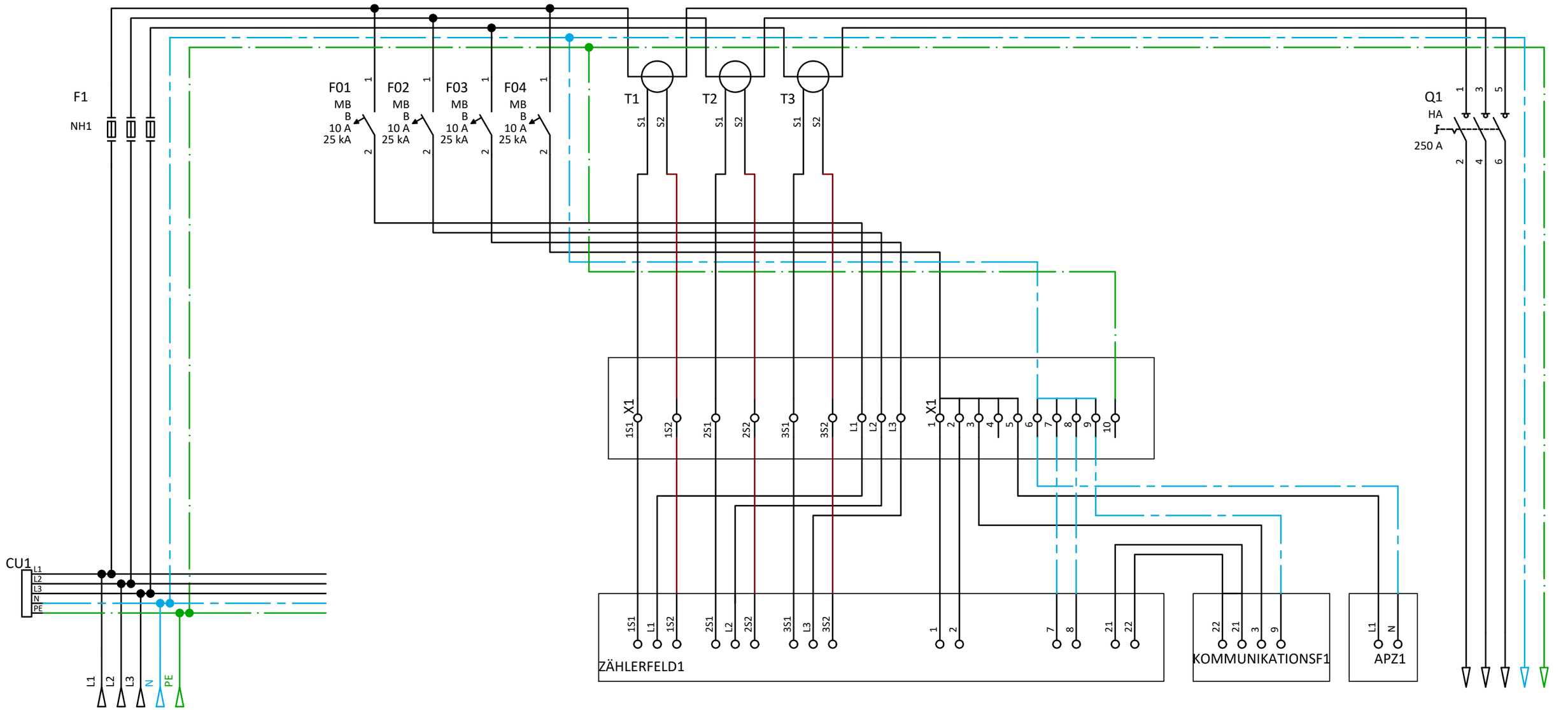

Querschnitt	
Nummer	- -
Bezeichnung Abgänge	
Einspeisung	

3			Angebotsnr.		Projektname	UF53WBW30	Index: a
2			Datum	26.08.2021	Projektbez.		
1			Erstellt		Anlagename		UF53WBW30
Änderung	Änderungsdatum	Geändert	Bestätigt		Ortsname		
Massstab:	Ik3 :	Ik1 :	Netzform:	TN-S			Blatt: 1 / 1

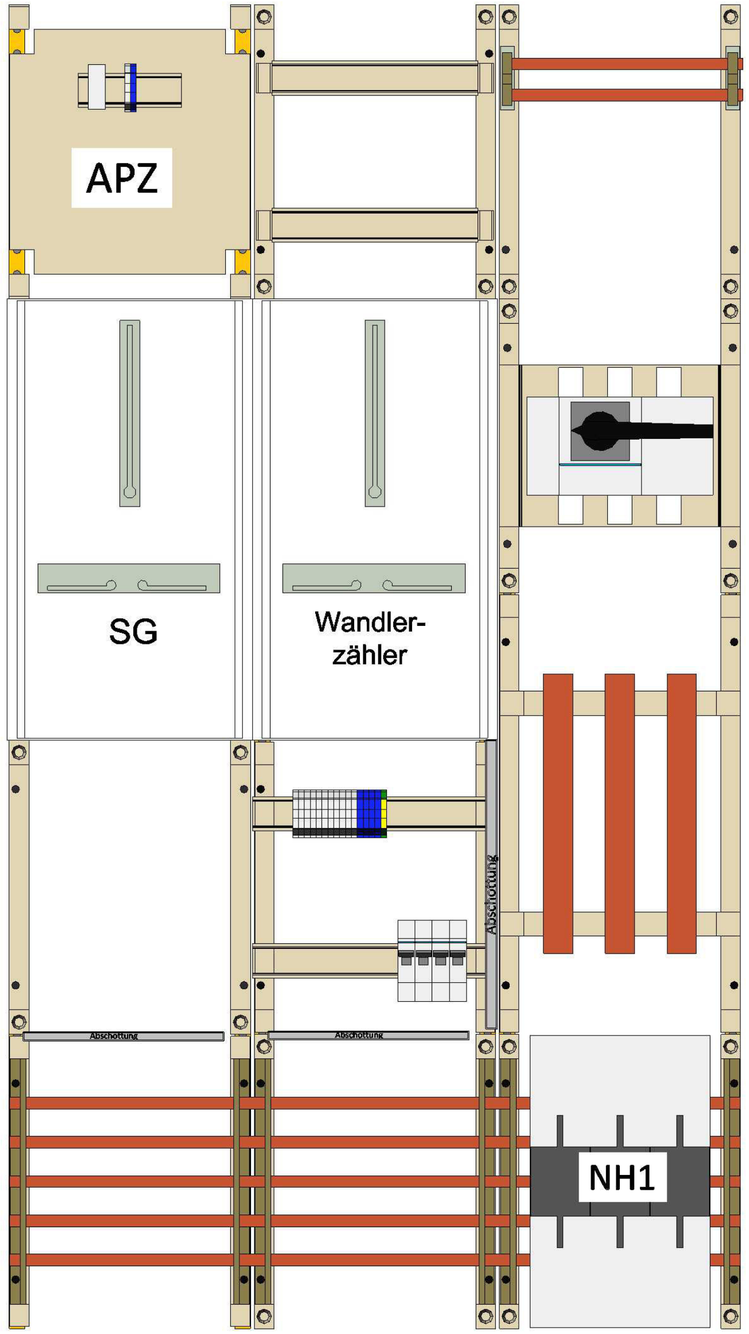

ohne Abdeckung

3			Angebotsnr.		Projektname	UF53WBW30	Index: a
2			Datum	26.08.2021	Projektbez.		
1			Erstellt		Anlagename		UF53WBW30
Änderung	Änderungsdatum	Geändert	Bestätigt		Ortsname		
Massstab1/6,25	Ik3 :	Ik1 :	Netzform:	TN-S			Blatt: 1 / 2

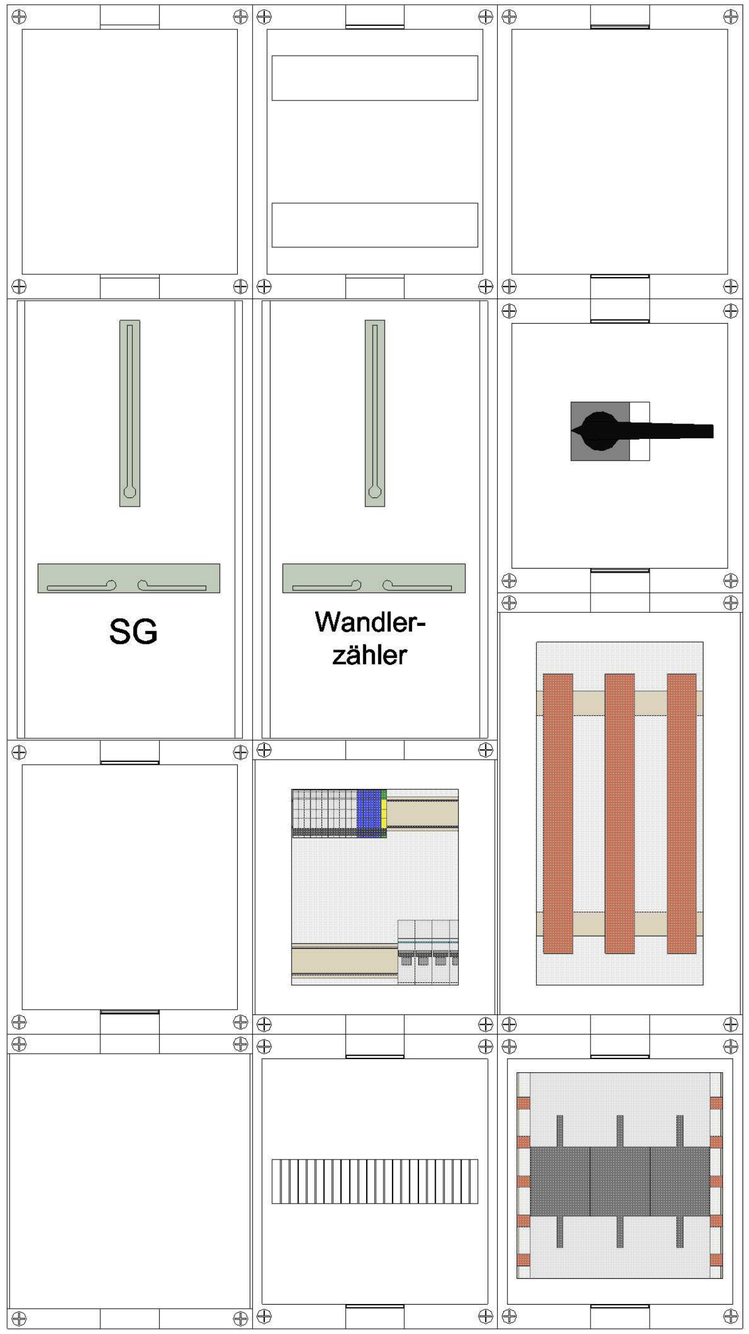

mit Abdeckung

3			Angebotsnr.		Projektname	UF53WBW30	Index: a
2			Datum	26.08.2021	Projektbez.		
1			Erstellt		Anlagename		UF53WBW30
Änderung	Änderungsdatum	Geändert	Bestätigt		Ortsname		
Massstab1/6,25	Ik3 :	Ik1 :	Netzform:	TN-S			Blatt: 2 / 2