Katalog 2026

06

Gebäudesystemtechnik KNX + Automatisierung + Türsprechanlagen + E-Ladestationen

Aktualisiert Mai 2026

Better buildings
Better tomorrows

Better buildings.
Better tomorrows.

Gemeinsam gestalten wir die elektrische Welt von morgen

“Wir wollen Ihr bevorzugter Partner für die intelligente und nachhaltige Elektrifizierung von Gebäuden sein. Gemeinsam schaffen wir eine bessere Zukunft.”

Sabine Busse
CEO Hager Group

Liebe Kunden, Partner und Freunde von Hager,

Gebäude sind ein wesentlicher Bestandteil unseres Lebens. Wir verbringen etwa 90 Prozent unserer Zeit in ihnen. Die intelligente und nachhaltige Elektrifizierung von Gebäuden ist daher eine der entscheidenden Entwicklungen unserer Zeit. Hager ist seit mehr als 70 Jahren Vorreiter in diesem Bereich. Diese Rolle ist heute wichtiger denn je, denn Gebäude sind für fast 38% der weltweiten CO_2-Emissionen verantwortlich.
Als Experten für die elektrische Infrastruktur von Gebäuden spielen wir eine aktive Rolle bei der Elektrifizierung unserer Gesellschaft. Dazu liefern wir sichere, einfache und intelligente Lösungen, mit denen sich jedes Gebäude nachhaltiger und energieeffizienter gestalten lässt.

Bei Hager investieren wir erheblich in Produktinnovationen und entwickeln zukunftsfähige Lösungen, die bewährte Qualität mit wegweisenden Resultaten verbinden. Gleichzeitig sind wir uns bewusst, dass Technologie allein nicht ausreicht. Wahrer Fortschritt entsteht durch Zusammenarbeit. Hager war schon immer in engem Kontakt mit Ihnen, unseren Kunden und Partnern.

Indem wir diese Partnerschaften stärken und Sie bei jedem Schritt mit unserem Fachwissen unterstützen, führen wir dieses Vertrauen in eine neue Ära. So stellen wir sicher, dass wir die Herausforderungen von morgen gemeinsam mit Zuversicht meistern können. Das ist unsere Überzeugung: Bessere Gebäude. Bessere Zukunft. (Better buildings. Better tomorrows.). Vielen Dank für Ihr anhaltendes Vertrauen in unsere Partnerschaft.

Mit den besten Grüssen,
Sabine Busse, CEO Hager Group

Wir schaffen bessere Gebäude für eine bessere Zukunft

Wir bei Hager sind überzeugt: Bessere Gebäude ermöglichen eine bessere Zukunft. Gemeinsam mit unseren Partnern setzen wir diese Ambitionen in die Realität um. Denn jedes Projekt – unabhängig von seiner Grösse – bietet die Chance , das Leben von Menschen durch intelligente Elektrifizierung angenehmer und nachhaltiger zu gestalten. Mit zukunftssicheren Lösungen und unserer Expertise tragen wir dazu bei Gebäude besser zu machen. Für ein besseres Leben und eine bessere Zukunft.

Unser Unternehmen

ist ein führender Anbieter von Lösungen und Dienstleistungen für Elektroinstallationen in Wohn-, Gewerbe- und Industriegebäuden. Hager beschäftigt 13.000 Mitarbeiter und erwirtschaftete im Jahr 2024 einen Umsatz von 3,0 Mrd. Euro. Unsere Komponenten und Lösungen werden an 23 Standorten weltweit produziert und an Kunden in mehr als 100 Ländern vertrieben.

:hager advizeo by Hager eficia by Hager

E3/DC ENERGY STORAGE BOCCHIOTTI IBOCO Pmflex

Unsere Produkte und Lösungen

Seit mehr als sieben Jahrzehnten unterstützen wir Elektrohandwerker und Grosshändler mit Komponenten, die sicher, einfach zu installieren und langlebig sind. Damit schaffen wir die Grundlage, auf die Sie sich heute und in Zukunft verlassen können. Wir unterstützen Elektrohandwerker dabei, Gebäude jeden Tag ein Stück besser zu machen.

Unser umfassendes Angebot entwickelt sich mit der Elektrifizierung von Haushalten und kleinen Unternehmen weiter – rund um Elektrofahrzeuge, Wärmepumpen und Solarmodule - von Energieverteilsystemen über Energiespeicher, Leitungsführung bis zu Schaltersysteme oder vernetzter Gebäudeautomation, wir optimieren unsere Lösungen kontinuierlich - für das einfachste, smarteste und nachhaltigste Ergebnis.

Mit unseren modularen, integrierten Systemen, der Integration von KNX Secure und Matter sowie unserem Fokus auf Nachhaltigkeit unterstützen wir unsere Kunden dabei, die Anforderungen von morgen zu erfüllen und die Energiewende zu gestalten.

Projekte

Komplexere Gebäude bedeuten grössere Herausforderungen. Und sie bieten ebenso die Chance bessere Gebäude zu schaffen. Gemeinsam mit Elektroplanern und Architekten entwickeln wir intelligente Energieverteilungssysteme für Wohn-, Gewerbegebäude und kritische Infrastrukturen – mit Lösungen, die den Eigentümern und Betreibern höchste Effizienz, Sicherheit und Zukunftsfähigkeit bieten.

Jedes Projekt, das wir realisieren, vereint innovative Produkte mit fundiertem Know-how und enger Zusammenarbeit. Das Ergebnis sind Lösungen, die Gebäude energieeffizienter, nachhaltiger und zukunftssicher machen. Als Partner begleiten wir Projekte von der Planung und Projektierung bis zur Inbetriebnahme und liefern massgeschneiderte Haupt- und Unterverteilungssysteme bis 6300 A. Diese lassen sich nahtlos zu einer Komplettlösung mit Ladeinfrastruktur für Elektrofahrzeuge, Energiespeichern und intelligentem Energiemanagement integrieren – für vollständig skalierbare Effizienz.

Mit den sich wandelnden Anforderungen an Projekte entwickeln wir auch unser Angebot kontinuierlich weiter. Wir verbessern kontinuierlich unser Lösungsangebot, unsere digitalen Tools und unser Partnernetzwerk. Damit stellen wir sicher, dass jede Lösung die elektrische Infrastruktur von Gebäuden stärkt und diese intelligenter, zuverlässiger und besser für die Zukunft macht.

Energy management

Intelligentes Energiemanagement ist ein zentraler Erfolgsfaktor für das Gelingen der Energiewende. Mit einem Portfolio aus Speicherlösungen, Ladeinfrastruktur für Elektrofahrzeuge und Services tragen wir dazu bei, dass Energie in Gebäuden optimal gesteuert wird - von der Erzeugung über die Speicherung und Verteilung.

Das Ergebnis sind eine höhere Resilienz, geringere Kosten und eine messbare Reduzierung der CO2-Emissionen. Als führender Anbieter auf dem europäischen Markt unterscheiden wir uns durch integrierte, skalierbare Lösungen, die Produkte und Services zu einem nahtlosen Angebot kombinieren. Indem wir unsere bestehende Roadmap konsequent umsetzen und uns gleichzeitig gezielt in neue Bereiche weiterentwickeln, geben wir unseren Partnern die Tools und die Sicherheit, um den Anforderungen von heute ebenso gerecht zu werden wie den Herausforderungen von morgen.

Von Wohnhäusern bis zu kritischer Infrastruktur

Wir liefern Lösungen für alle Arten von Gebäuden: von Einfamilienhäusern und Gewerbeimmobilien über Mehrfamilienhäuser bis hin zu grossen Industriegebäuden und kritischen Infrastrukturen. Überall dort, wo Energie fliessen soll, schaffen wir die nötige Infrastruktur, die Sicherheit, Effizienz und Nachhaltigkeit gewährleistet. Wir machen Ihre Gebäude fit für die Zukunft.

Grand Terra, Vietnam
Der 14.847m² grosse, LEED-Gold-zertifizierte Komplex der Klasse A in Hanoi ist von den Reisterrassen Vietnams inspiriert und verbindet Tradition mit Moderne. Für dieses Projekt lieferte Hager fortschrittliche und nachhaltige Elektrolösungen, die Nachhaltigkeit, Sicherheit und Eleganz nahtlos miteinander verbinden.

Auf unserer Internet-Seite finden Sie
immer die aktuellsten Versionen unserer
Sortiments-Kataloge. www.hager.ch/kataloge

A.1

		Seite
01	Gebäudesystemtechnik KNX quicklink	10
02	Gebäudesystemtechnik KNX easy	24
03	Gebäudesystemtechnik KNX system	102
04	Gebäudesystemtechnik Technik	186
05	Automatisierung	258
06	Automatisierung Technik	294
07	Türsprechanlagen 2Draht	340
08	Türsprechanlagen 2Draht Technik	390
09	Türsprechanlagen IP über 2Draht	462
10	Türsprechanlagen IP über 2Draht Technik	494

A.2

		Seite
11	Ladestation für Elektromobilität	506
12	Anhang	518

A.1

Seite

01 Gebäudesystemtechnik KNX quicklink, E-Mode 10
Funk-Fernbedienungen | Funk-Eingangs- und -Ausgangsgeräte | Funk-Bewegungsmelder | LED-Strahler | Funk-Steckdosen | Zubehör

02 Gebäudesystemtechnik KNX easy, E-Mode 24
Systemgeräte | kallysto Multifunktionstaster | Binäreingänge | Schaltausgänge | Dimmer und Lichtregler | Rollladen- und Jalousiesteuerung | Visualisierung | Schaltuhren | Energiemesswertgeber | Funk-Geräte | Zubehör

03 Gebäudesystemtechnik KNX system, S-Mode 102
Systemgeräte | kallysto Multifunktionstaster | Touch Sensoren | Binäreingänge | Schaltausgänge | Dimmer und Lichtregler | Rollladen- und Jalousiesteuerung | Heizungsregelung | Visualisierung | Energiezähler | Wetterstation | Funk-Geräte | Zubehör

04 Gebäudesystemtechnik Technik 186
KNX quicklink, E-Mode | KNX easy, E-Mode | KNX system, S-Mode

05 Automatisierung 258
Thermostate | Schaltuhren | Zeitrelais | Zeitschalter und Minuterien | Ferndimmer | Dämmerungsschalter | Bewegungs- und Präsenzmelder | Rauch- und Wärmewarnmelder | Switch und Patch-Panel | Technik

06 Automatisierung Technik 294
Technik

07 Türsprechanlagen 2Draht 340
elcom.touch | elcom.one | elcom.modesta | elcom.start | Kits | Systemgeräte/Zubehör | Ersatzteile

08 Türsprechanlagen 2Draht Technik 390
Technik

09 Türsprechanlagen IP über 2Draht 462

10 Türsprechanlagen IP über 2Draht Technik 494

Gebäudesystem-technik KNX quicklink

01

Seite

Funk Fernbedienungen	12
Funk AP Eingangsgeräte	13
Funk AP Ausgangsgeräte	16
Funk UP Ausgangsgeräte	20
Funk AP Bewegungsmelder	22
Zubehör	23

▶ Seite 186

Bezeichnung	VPE	**Best.-Nr.**	ELDAS®-Nr

TU404

Funk Fernbedienungen quicklink

- für Funklösungen mit quicklink, easy oder system verwendbar (Bei Ansteuerung von TP-Produkten und Konfiguration mit easy sowie system ist der Medienkoppler TR131N oder der Funktkonzentrator TR351A erforderlich)
- werkzeugloser quicklink Push-Button-Modus mittels Konfigurationstaste mit LED-Anzeige
- Spannungsversorgung: 2 Batterien Typ CR2430, 3 V Lithium (Lebensdauer ca. 5 Jahre)
- Funktion des Senders auf weitere Sender mit gleicher Kanalanzahl kopierbar (klonen)
- Frequenz: 868,3 MHz
- Masse H x B x T: 83 x 46,5 x 15,8 mm
- Schutzart: IP50
- Schutz der Tasten gegen versehentliches betätigen
- TU402: 2 Tasten, 2 Kanäle, Farbe: weiss/grau
- TU404: 4 Tasten, 4 Kanäle, Farbe: weiss/grau
- bidirektionales Produkt: während Konfiguration und Sendevorgang

Funktionen:
- Taster UM, Schalten EIN, AUS, EIN/AUS
- Dimmen (1- und 2-Tasten-Bedienung)
- Zeitschalter
- AUF/AB, Lamellenwinkel einstellen
- Zwangssteuerung AUF/AB
- Szenen (1-2), (1-8 nur bei easy und system (ETS) programmierbar)
- Batteriezustandsanzeige (nur bei easy und system (ETS) programmierbar)
- Auswahl der Betriebsart bei Heizungsfunktion (nur bei easy und system (ETS) programmierbar)
- Resetfunktion (auf Werkeinstellung)

Funk Fernbedienung, KNX, 2 Tasten, 2 Kanäle	1	**TU402**	535 151 500
Funk Fernbedienung, KNX, 4 Tasten, 4 Kanäle	1	**TU404**	535 151 600

TU418

Funk Fernbedienungen Komfort quicklink

- für Funklösungen mit quicklink, easy oder system verwendbar (Bei Ansteuerung von TP-Produkten und Konfiguration mit easy sowie system ist der Medienkoppler TR131N erforderlich)
- werkzeugloser quicklink Push-Button-Modus mittels Konfigurationstaste mit LED-Anzeige
- Spannungsversorgung: 2 Batterien Typ CR2430, 3 V Lithium (Lebensdauer ca. 5 Jahre)
- Funktion des Senders auf weitere Sender mit gleicher Kanalanzahl kopierbar (klonen)
- Frequenz: 868,3 MHz
- Masse H x B x T: 133,6 x 50,2 x 16 mm
- Schutzart: IP30
- TU406: 6 Tasten, 6 Kanäle, Farbe: weiss
- TU418: 7 Tasten, 18 Kanäle, Farbe: dunkelblau, mit automatischer Beschriftungsfeldbeleuchtung
- bidirektionales Produkt: während Konfiguration und Sendevorgang

Funktionen:
- Taster UM, Schalten EIN, AUS, EIN/AUS
- Dimmen (1- und 2-Tasten-Bedienung)
- Zeitschalter
- AUF/AB, Lamellenwinkel einstellen
- Zwangssteuerung AUF/AB
- Szenen (1-2), (1-8 nur bei easy und system (ETS) programmierbar)
- Batteriezustandsanzeige (nur bei easy und system (ETS) programmierbar)
- Auswahl der Betriebsart bei Heizungsfunktion (nur bei easy und system (ETS) programmierbar)
- Resetfunktion (auf Werkeinstellung)

Funk Fernbedienung, KNX, 6 Tasten, 6 Kanäle	1	**TU406**	535 151 700
Funk Fernbedienung, KNX, 7 Tasten, 18 Kanäle	1	**TU418**	535 151 800

▶ Seite 186

Bezeichnung	VPE	Best.-Nr.	ELDAS®-Nr

TRE302

Funk AP Tastsensor IP55 quicklink

- für Funklösungen mit quicklink, easy oder system verwendbar (Bei Ansteuerung von TP-Produkten und Konfiguration mit easy sowie system ist der Medienkoppler TR131N erforderlich)
- werkzeugloser quicklink Push-Button Modus mittels Konfigurationstaste mit LED-Anzeige
- Freikonfigurierbare Bedienflächen
- Spannungsversorgung: 1 Batterie Typ CR2430, 3 V Lithium (Lebensdauer ca. 5 Jahre)
- Funktion des Senders auf weitere Sender mit gleicher Kanalanzahl kopierbar (klonen)
- für flache Aufputz-Montage und Kombinationserweiterung
- mit Demontageschutz
- Frequenz: 868,3 MHz
- Farbe: Weiss (RAL9010)

Funktionen:
- Taster UM, Schalten EIN, AUS, EIN/AUS
- Dimmen (1- und 2-Tasten-Bedienung)
- Zeitschalter
- AUF/AB, Lamellenwinkel einstellen
- Zwangssteuerung AUF/AB, EIN/AUS
- Szenen (1-2), (1-8 nur bei easy und system (ETS) programmierbar)
- Alarm Wind und Regen (nur bei easy und system (ETS) programmierbar)
- Batteriezustandsanzeige (nur bei easy und system (ETS) programmierbar)
- Auswahl der Betriebsart bei Heizungsfunktion (nur bei easy und system (ETS) programmierbar)
- Resetfunktion (auf Werkeinstellung)

Funk AP-1-fach Tastsensor IP55, quicklink, Weiss	1	**TRE301**	205 011 006
Funk AP-2-fach Tastsensor IP55, quicklink, Weiss	1	**TRE302**	205 021 006

TRC301B

Funk Fensterkontakt quicklink

- für Funklösungen mit quicklink, easy oder system verwendbar (Bei Ansteuerung von TP-Produkten und Konfiguration mit easy sowie system ist der Medienkoppler TR131N oder der Funkkonzentrator TR351A erforderlich)
- werkzeugloser quicklink Push-Button-Modus mittels Konfigurationstaste mit LED-Anzeige
- Spannungsversorgung: 2 Batterien Typ AAA LR3, 1.5 V (Lebensdauer ca. 4 Jahre)
- Batteriemeldung "schwach" über frontseitige LED-Anzeige blinkt
- Beim Batteriewechsel bleibt die Konfiguration vorhanden
- Anschluss von einem externen Reedkontakt möglich
- Frequenz: 868,3 MHz
- Funkreichweite: bis zu 30 m im Gebäude (in Abhängigkeit der Gebäudestruktur)
- Farbe: Weiss (RAL9010)

Funktionen:
- Schalten EIN, AUS, EIN/AUS
- Wert senden (nur mit easy und system (ETS) programmierbar)
- Zeitschalter
- Schalten AUF/AB
- Zwangssteuerung AUF/AB, EIN/AUS, Frostschutz
- Szenen (1-2), (1-8 nur bei easy und system (ETS) programmierbar)
- Batteriezustandsanzeige (nur bei easy und system (ETS) programmierbar)
- Resetfunktion (auf Werkeinstellung)
- Master / Slave (nur mit easy und system (ETS) programmierbar)

Funk Fensterkontakt quicklink, Weiss	1	**TRC301B**	205 530 006

Bezeichnung	VPE	**Best.-Nr.**	ELDAS®-Nr

TRC321B

Funk Helligkeitssensor quicklink

- für Funklösungen mit quicklink, easy oder system verwendbar (Bei Ansteuerung von TP-Produkten und Konfiguration mit easy sowie system ist der Medienkoppler TR131N oder der Funkkonzentrator TR351A erforderlich)
- werkzeugloser quicklink Push-Button Modus mittels Konfigurationstaste mit LED-Anzeige
- Spannungsversorgung: 2 Batterien Typ AAA LR3, 1.5 V (Lebensdauer ca. 4 Jahre)
- Batteriemeldung "schwach" über frontseitige LED-Anzeige blinkt
- beim Batteriewechsel bleibt die Konfiguration vorhanden
- Frequenz: 868,3 MHz
- 2 Tasten: frontseitige EIN/AUS/TEST Taste, innen liegende Konfigurationstaste und Potentiometer mit LED-Anzeige
- Einstellung der Schwellwerte für Sonne/Dämmerung über 2 separate Potentiometer mit LED-Anzeige
- Funkreichweite: bis zu 30 m im Gebäude (in Abhängigkeit der Gebäudestruktur)
- Farbe: Weiss (RAL9010)

Funktionen:
- Sonnenschutzfunktion AUF/AB bei eingestelltem Helligkeitswert (Schwellwert > 1500 Lux)
- Dämmerungsfunktion, nur zum Abfahren in die Endposition (< 500 Lux)
- Messung der Helligkeit und untere Endposition Sonnenschutzfunktion mit Saugsensor
- Lamellenwinkel einstellen (nur mit system (ETS) programmierbar)
- Zwangssteuerung AUF/AB, EIN/AUS, Frostschutz
- Batteriezustandsanzeige (nur bei easy und system (ETS) programmierbar)
- Resetfunktion (auf Werkeinstellung)

Funk Helligkeitssensor quicklink, Weiss	1	**TRC321B**	205 460 406

▶ Seite 186

Bezeichnung	VPE	**Best.-Nr.**	ELDAS®-Nr

TRM702A

TRB302B

Funk UP-Eingang 2-fach quicklink

Zur Einbindung von Schaltern / Tastern, Fensterkontakten oder Meldekontakten allgemein in das KNX System für Funklösungen mit quicklink, easy oder system verwendbar (Bei Ansteuerung von TP-Produkten und Konfiguration mit easy sowie system ist der Medienkoppler TR131N oder der Funkkonzentrator TR351A erforderlich)
- werkzeugloser quicklink Push-Button-Modus mittels Konfigurationstaste mit LED-Anzeige
- 2 potentialfreie Eingänge
- Spannungsversorgung (TRM702A): 1 Batterie Typ CR2430, 3 V Lithium (Lebensdauer ca. 5 Jahre)
- Spannungsversorgung (TRB302B): Netz 230 V AC 50 Hz
- Unidirektionales Produkt: senden
- Frequenz: 868,3 MHz
- Masse TRM702A H x B x T: 41 x 39.5 x 11 mm
- Masse TRB302A H x B x T: 48 x 53 x 27 mm
- Eingangsadern bis 5 m (TRB302B), resp. 10 m (TRM702A) verlängerbar
- bidirektionales Produkt: während Konfiguration und Sendevorgang

Funktionen:
- Taster UM, Schalten EIN, AUS, EIN/AUS
- Dimmen (1- und 2-Tasten-Bedienung)
- Zeitschalter
- AUF/AB, Lamellenwinkel einstellen
- Zwangssteuerung AUF/AB, EIN/AUS
- Szenen (1-2), (1-8 nur bei easy und system (ETS) programmierbar)
- Alarm Wind und Regen (nur bei easy und system (ETS) programmierbar)
- Batteriezustandsanzeige (nur bei easy und system (ETS) programmierbar)
- Auswahl der Betriebsart bei Heizungsfunktion (nur bei easy und system (ETS) programmierbar)
- Resetfunktion (auf Werkeinstellung)

Funk UP-Eingang 2-fach Batterie, quicklink	1	**TRM702A**	405 590 826
Funk UP-Eingang 2-fach 230 V, quicklink	1	**TRB302B**	405 599 106

Gebäudesystemtechnik KNX quicklink -
Inbetriebnahme mit KNX quicklink ; E-Mode - Funk AP Ausgangsgeräte

▶ Seite 186

TRE201

Funk AP-Ausgang quicklink

- für Funklösungen mit quicklink, easy oder system verwendbar (Bei Ansteuerung von TP-Produkten und Konfiguration mit easy sowie system ist der Medienkoppler TR131A erforderlich)
- werkzeugloser quicklink Push-Button-Modus mittels Konfigurationstaste mit LED-Anzeige
- Kontaktbelastbarkeit: 10 A 230 V AC AC1
- Spannungsversorgung: Netz 230 V AC 50 Hz
- Masse HxBxT: 150 x 85 x 35 mm
- Bidirektionales Produkt: senden und empfangen
- Handbedienung
- Statusanzeige
- Gehäuse-Schutzart IP55

Funktionen:
- Taster UM, Schalten EIN, AUS, EIN/AUS
- Zeitschalter
- Zwangssteuerung, EIN/AUS
- Szenen (1-2), (1-8 nur bei easy und system (ETS) programmierbar)
- Resetfunktion (auf Werkeinstellung)
- Repeater-Funktion

Bezeichnung	VPE	Best.-Nr.	ELDAS®-Nr
Funk AP-Ausgang 1-fach IP55 10 A, quicklink	1	**TRE201**	205 660 006
Funk AP-Ausgang 2-fach IP55 10 A, quicklink	1	**TRE202**	205 661 006

TRE221

Funk AP-Jalousieausgang quicklink

- für Funklösungen mit quicklink, easy oder system verwendbar
- werkzeugloser quicklink Push-Button-Modus mittels Konfigurationstaste mit LED-Anzeige
- Kontaktbelastbarkeit: 10 A 230 V AC AC1
- Spannungsversorgung: Netz 230 V AC 50 Hz
- Masse HxBxT: 150 x 85 x 35 mm
- Bidirektionales Produkt: senden und empfangen
- Handbedienung
- Statusanzeige
- Gehäuse-Schutzart IP55
- Mechanisch und elektronisch gegeneinander verriegelten mittels 2 Relaiskontakte

Funktionen:
- AUF/AB, Lamellenwinkel einstellen
- Zwangssteuerung AUF/AB
- Szenen (1-2), (1-8 nur bei easy und system (ETS) programmierbar)
- Alarm Wind und Regen (nur bei easy und system (ETS) programmierbar)
- Resetfunktion (auf Werkeinstellung)
- Repeater-Funktion

Funk AP-Jalousieausgang 1-fach IP55, quicklink	1	**TRE221**	205 430 006

Bezeichnung	VPE	**Best.-Nr.**	ELDAS®-Nr

TRE400

Funk AP-Eingang 1-fach + Ausgang quicklink

- für Funklösungen mit quicklink, easy oder system (Bei Ansteuerung von TP-Produkten und Konfiguration mit easy sowie system ist der Medienkoppler TR131A erforderlich)
- werkzeugloser quicklink Push-Button-Modus mittels Konfigurationstaste mit LED-Anzeige
- Kontaktbelastbarkeit: 10 A 230 V AC AC1
- Spannungsversorgung: Netz 230 V AC 50 Hz
- Masse HxBxT: 150 x 85 x 35 mm
- Bidirektionales Produkt: senden und empfangen
- Handbedienung
- Statusanzeige
- Gehäuse-Schutzart IP55

Funktionen:
Eingang
- Taster UM, Schalten EIN, AUS, EIN/AUS
- Dimmen (1-Tasten-Bedienung)
- Zeitschalter
- AUF/AB
- Zwangssteuerung AUF/AB, EIN/AUS
- Szenen (1-2), (1-8 nur bei easy und system (ETS) programmierbar)
- Alarm Wind und Regen (nur bei easy und system (ETS) programmierbar)
- Auswahl der Betriebsart bei Heizungsfunktion (nur bei easy und system (ETS) programmierbar)
- Resetfunktion (auf Werkeinstellung)

Ausgang
- Taster UM, Schalten EIN, AUS, EIN/AUS
- Zeitschalter
- Zwangssteuerung EIN/AUS
- Szenen (1-2), (1-8 nur bei easy und system (ETS) programmierbar)
- Resetfunktion (auf Werkeinstellung)
- Repeater-Funktion

Funk AP-Eingang 1-fach + Ausgang 10 A, IP55, quicklink	1	**TRE400**	205 620 006

▶ Seite 186

Bezeichnung	VPE	**Best.-Nr.**	ELDAS®-Nr

TRM690G

TRM693G

TRM694G

Funk UP-Ausgang 1-fach quicklink

- TRM690G: Netzstromgespeist, ohne Neutralleiteranschluss, 200 W
- TRM693G: Netzstromgespeist, mit Neutralleiteranschluss, 3A
- TRM694G: Netzstromgespeist, potentialfreier Ausgang, 4A
- für Funklösungen mit quicklink, easy oder system verwendbar (bei Ansteuerung von TP-Produkten und Konfiguration mit easy sowie system ist der Medienkoppler TR131A erforderlich)
- werkzeugloser quicklink-Push-Button-Modus mittels Konfigurationstaste mit LED-Anzeige
- Schaltausgang zur Steuerung von Stromkreisen, Beleuchtung und anderen Verbrauchern
- 2 potentialfrei Eingänge
- Spannungsversorgung: Netz 230 V AC 50 Hz
- Masse H x B x T:
  -TRM690G: 40 x 40 x 18 mm
  -TRM693G und TRM694G: 40 x 40 x 20 mm
- Eingangsadern bis 10 m verlängerbar
- Bidirektionales Produkt: senden und empfangen

Hinweis:
Kompaktleuchtstofflampen und nicht dimmbare LEDs sind nicht mit diesem Produkt kompatibel

Funktionen:
Eingang:
- Um (Toggeln)
- Schalten
- Zeitschalter
- Rollladen/Jalousie
- Dimmen
- Heizung (nur bei easy und system (ETS)
- Zwangssteuerung
- Szene (quicklink: 1-2, easy 1-8, system (ETS) 1-64)
- Alarme (Dämmerung, Wind und Regen; nur bei easy und system (ETS) programmierbar)
- Automatik (nur bei easy und system (ETS)
- Lastabwurf (nur bei easy und system (ETS)
- Fensterkontakt (nur bei easy und system (ETS)
- Tarif (nur bei easy und system (ETS)
- Resetfunktion (auf Werkeinstellung)

Ausgang:
- Schalten
- Zeitschalter
- Zwangssteuerung
- Automatik (nur bei easy und system (ETS)
- Lastabwurf (nur bei easy und system (ETS)
- Szene (quicklink: 1-2, easy 1-8, system (ETS) 1-64)
- Statusanzeige
- Resetfunktion (auf Werkeinstellung)
- Repeater-Funktion (TRM693G und TRM694G)

Funk UP-Ausgang 1-fach, Netzstromgespeist, ohne Neutralleiteranschluss, 200 W / 2-fach Eingänge	1	**TRM690G**	405 590 126
Funk UP-Ausgang 1-fach, Netzstromgespeist, mit Neutralleiteranschluss, 3A / 2-fach Eingänge	1	**TRM693G**	405 590 626
Funk UP-Ausgang 1-fach, Netzstromgespeist, potentialfreier Ausgang, 4A / 2-fach Eingänge	1	**TRM694G**	405 590 726

Bezeichnung	VPE	**Best.-Nr.**	ELDAS®-Nr

TRM691E

Funk UP-Dimmer 1-fach quicklink

- für Funklösungen mit quicklink, easy oder system verwendbar (bei Ansteuerung von TP-Produkten und Konfiguration mit easy sowie system ist der Medienkoppler TR131A erforderlich)
- werkzeugloser quicklink-Push-Button-Modus mittels Konfigurationstaste mit LED-Anzeige
- 1-fach Dimmerausgang zur Steuerung von nahezu allen gängigen Lampenarten
- Dimmerleistung: 200 W
- Automatische Lasterkennung
- 2 potentialfrei Eingänge
- Spannungsversorgung: Netz 230 V AC 50 Hz
- Masse H x B x T: 40 x 40 x 18 mm
- Eingangsadern bis 10 m verlängerbar
- Bidirektionales Produkt: senden und empfangen
- Kurzschluss-, Überlast- und Übertemperaturschutz
- Kompaktleuchtstofflampen und nicht dimmbare LEDs sind nicht mit diesem Produkt kompatibel.

Funktionen:
Eingang:
- Um (Toggeln)
- Schalten
- Zeitschalter
- Rollladen/Jalousie
- Dimmen
- Heizung (nur bei easy und system (ETS)
- Zwangssteuerung
- Szene (quicklink: 1-2, easy 1-8, system (ETS) 1-64)
- Alarme (Dämmerung, Wind und Regen; nur bei easy und system (ETS) programmierbar)
- Automatik (nur bei easy und system (ETS)
- Lastabwurf (nur bei easy und system (ETS)
- Fensterkontakt (nur bei easy und system (ETS)
- Tarif (nur bei easy und system (ETS)
- Resetfunktion (auf Werkeinstellung)

Ausgang:
- Schalten
- Dimmen, Dimmwert
- Zeitschalter
- Zwangssteuerung
- Automatik (nur bei easy und system (ETS)
- Szene (quicklink: 1-2, easy 1-8, system (ETS) 1-64)
- Statusanzeige
- Resetfunktion (auf Werkeinstellung)

Funk UP-Dimmer 1-fach, Netzstromgespeist, ohne Neutralleiteranschluss, 200 W / 2-fach Eingänge	1	**TRM691E**	405 590 326

TRM692G

Bezeichnung	VPE	**Best.-Nr.**	ELDAS®-Nr

Funk UP-Jalousieausgang 1-fach quicklink

- für Funklösungen mit quicklink, easy oder system verwendbar (bei Ansteuerung von TP-Produkten und Konfiguration mit easy sowie system ist der Medienkoppler TR131A erforderlich)
- werkzeugloser quicklink-Push-Button-Modus mittels Konfigurationstaste mit LED-Anzeige
- Schaltausgang zur Steuerung von Antrieben für Rollladen, Jalousien oder Markisen
- Eingang und Ausgang sind bereits vorprogrammiert auf: Eingang 1 AUF, Eingang 2 AB
- Kontaktbelastbarkeit: 3 A 230 VAC AC1
- 2 potentialfrei Eingänge
- Spannungsversorgung: Netz 230 V AC 50 Hz
- Masse H x B x T: 40 x 40 x 20 mm
- Eingangsadern bis 10 m verlängerbar
- Bidirektionales Produkt: senden und empfangen

Funktionen:
Eingang:
- Um (Toggeln)
- Schalten
- Zeitschalter
- Rollladen/Jalousie
- Dimmen
- Heizung (nur bei easy und system (ETS)
- Zwangssteuerung
- Szene (quicklink: 1-2, easy 1-8, system (ETS) 1-64)
- Alarme (Dämmerung, Wind und Regen; nur bei easy und system (ETS) programmierbar)
- Automatik (nur bei easy und system (ETS)
- Lastabwurf (nur bei easy und system (ETS)
- Fensterkontakt (nur bei easy und system (ETS)
- Tarif (nur bei easy und system (ETS)
- Resetfunktion (auf Werkeinstellung)

Ausgang:
- Auf/Ab
- Lammellenposition/Stopp
- Szene (quicklink: 1-2, easy 1-8, system (ETS) 1-64)
- Zwangssteuerung
- Alarme (nur bei easy und system (ETS)
- Automatik (nur bei easy und system (ETS)
- Handbetrieb
- Statusanzeige
- Resetfunktion (auf Werkeinstellung)
- Repeater-Funktion

Funk UP-Jalousieausgang 1-fach, Netzstromgespeist, mit Neutralleiteranschluss / 2-fach Eingänge	1	**TRM692G**	405 590 526

TRM600

Bezeichnung	VPE	Best.-Nr.	ELDAS®-Nr
Funk UP-Binäreingang für Tasterschaltungen 1-fach quicklink - für Funklösungen mit quicklink, easy oder system verwendbar (bei Ansteuerung von TP-Produkten und Konfiguration mit easy sowie system ist der Medienkoppler TR131A erforderlich) - werkzeugloser quicklink-Push-Button-Modus mittels Konfigurationstaste mit LED-Anzeige - Zur Erweiterung von Taster-, Treppenlicht- oder Minuterieschaltungen mittels RF - Spannungsversorgung: Netz 230 V AC 50 Hz - Masse H x B x T: 40 x 40 x 18 mm - Eingangsadern bis 10 m verlängerbar - Bidirektionales Produkt: senden und empfangen **Funktionen:** - Impuls - 1 Impulsausgang zur Steuerung eines Schrittschalters oder Timers			
Funk UP-Tasterschaltungen, Treppenlicht oder Minuterie, Netzstromgespeist, ohne Neutralleiteranschluss	1	**TRM600**	405 590 926

▶ Seite 186

Bezeichnung	VPE	**Best.-Nr.**	ELDAS®-Nr

TRE500

Funk AP-Bewegungsmelder Batterie IP55 quicklink

- für Funklösungen mit quicklink, easy oder system verwendbar (Bei Ansteuerung von TP-Produkten und Konfiguration mit easy sowie system ist der Medienkoppler TR131A oder der Funkkonzentrator TR351A erforderlich)
- werkzeugloser quicklink Push-Button-Modus mittels Konfigurationstaste mit LED-Anzeige
- Bewegungsmelder 220 - 360 ° für die lokale Erfassung mit Unterkriechschutz
- Wand- und Deckenmontage ohne Zubehör möglich
- Eckmontage mit Adapter (Zubehör) möglich
- Erfassungsbereich: max. 16 m
- horizontale Linsenverstellung +/-80 °
- vertikale Linsenverstellung -30 °/+90 °
- Schutzart IP55
- Betriebstemperaturbereich -20 bis +55 °C
- Frequenz: 868,3 MHz
- Spannungsversorgung (TRE50x): 3 Batterien Typ AAA LRF03, 1.5 V Lithium (Lebensdauer ca. 4 Jahr)
- Konfigurations-LED
- LED-Erfassungsanzeige
- Konfigurations-Taste

Farbe:
- TRE500: Weiss (RAL9010)
- TRE501: Anthrazit (RAL7016)

Funktionen:
- Schalten EIN, AUS, EIN/AUS
- Wert senden (nur mit easy und system (ETS) programmierbar)
- Zeitschalter
- Szenen (1-2), (1-8 nur bei easy und system (ETS) programmierbar)
- Resetfunktion (auf Werkeinstellung)
- Master / Slave (nur mit easy und system (ETS) programmierbar)

Funk AP-Bewegungsmelder Batterie IP55, quicklink, Weiss	1	**TRE500**	535 140 003
Funk AP-Bewegungsmelder Batterie IP55, quicklink, Anthrazit	1	**TRE501**	535 140 033

EE855

Zubehör

Farbe:
- EE885: Weiss (RAL9010)
- EE856: Anthrazit (RAL7016)

Bewegungsmelder Eckadapter TRE5x0, Weiss	1	**EE855**	535 198 209
Bewegungsmelder Eckadapter TRE5x1, Anthrazit	1	**EE856**	535 198 239

EE855

TRE700

Bezeichnung	VPE	**Best.-Nr.**	ELDAS®-Nr
Zubehör			
Farbe: - EE885: Weiss (RAL9010) - EE856: Anthrazit (RAL7016)			
Bewegungsmelder Eckadapter TRE5x0, Weiss	1	**EE855**	535 198 209
Bewegungsmelder Eckadapter TRE5x1, Anthrazit	1	**EE856**	535 198 239
Funk-AP-Kit mit Bewegungsmelder **Batterie IP55 und AP-Ausgang IP55 quicklink**			
- Set bestehend aus TRE500 und TRE400			
Kit Funk Bewegungsmelder + 1 Eingang / Ausgang	1	**TRE700**	535 149 003

Gebäudesystemtechnik KNX quicklink - Zubehör

TG401

Bezeichnung	VPE	**Best.-Nr.**	ELDAS®-Nr
Batterie CR2430 3 V			
Lithium Batterie 3 V - geeignet für TU40x, TU418, TRM702A und TRE30x			
Batterie	10	**TG401**	953 726 500

Gebäudesystem-technik KNX easy

02

	Seite
Systemgeräte	26
kallysto Multifunktionstaster KNX	32
origin Multifunktionstaster KNX	42
robusto Multifunktionstaster KNX	44
kallysto Bewegungsmelder KNX	48
kallysto Raumtemperaturregler KNX	52
origin Raumtemperaturregler KNX	54
kallysto Raumthermostat KNX	56
Busankoppler	58
Tasterfront	60
Frontabdeckungen	64
kallysto Blindabdeckungen	66
kallysto Abdeckplatten	68
Binäreingänge	69
Impuls Gateway	71

	Seite
Schaltausgänge	72
Dimmer und Lichtregler	77
Rollladen- und Jalousiesteuerung	80
Heizungsregelung	81
Schaltuhren	82
Präsenz-/Bewegungsmelder	84
Zubehör Präsenz-/Bewegungsmelder	86
Energiezähler	87
Wetterstation	88
Funk Fernbedienung	90
Funk AP Eingangsgeräte	92
Funk AP / UP Ausgangsgeräte	94
Funk AP Bewegungsmelder	99
Zubehör	101

Systemgrenze
(TJAS671, TJAS471):
- Max. 255 TP-Produkte
- Max. 255 RF-Produkte
(Medienkoppler notwendig)
Für Ein- und Ausgänge besteht keine Systemgrenze

▶ Seite 186

	Bezeichnung	Breite in ▮ 17,5 mm	VPE	**Best. Nr.**	ELDAS®-Nr
TJAS671	**Hager Server domovea basic KNX Secure 230V AC REG 6M** - Verbindung von Programmier-Gerät mit Inbetriebnahme-Tool via LAN - Integration von IoT-Anwendungen (Amazon Echo, Sonos, Phillips Hue, Netatmo Wetterstation, Google Home, IFTTT) möglich - KNX/IP Secure - Betriebsspannung: 230V AC - 2x RJ45 ports (switched) - Integrierte ETS-Programmierschnittstelle lokal - Fernzugriff auf domovea Visualisierung und easy-Anlagen - mit 1 USB-Buchsen Typ B - Matter Bridge integriert - Integration von bis zu 5 IP-Kameras				
	Hager Server domovea basic KNX Secure 230V AC REG 6M	6	1	**TJAS671**	405 970 706
TJAS471	**Hager Server domovea plus KNX Secure 230V AC REG 6M** - Verbindung von Programmier-Gerät mit Inbetriebnahme-Tool via LAN - Integration von IoT-Anwendungen (Amazon Echo, Sonos, Phillips Hue, Netatmo Wetterstation, Google Home, IFTTT) möglich - KNX/IP Secure - Betriebsspannung: 230V AC - 2x RJ45 ports (switched) - Integrierte ETS-Programmierschnittstelle lokal + remote - Fernzugriff auf domovea Visualisierung und easy-Anlagen - Integrierte Heizungsregelung - mit 1 USB-Buchsen Typ B - Matter Bridge integriert - Integration von bis zu 50 IP-Kameras				
	Hager Server domovea plus KNX Secure 230V AC REG 6M	6	1	**TJAS471**	405 970 406

▶ Seite 186

	Bezeichnung	Breite in ▮ 17,5 mm	VPE	Best. Nr.	ELDAS®-Nr
TXA111	**Spannungsversorgung mit Drossel, 30 V DC (KNX)** - zur Erzeugung der erforderlichen Systemspannung - Spannungsversorgung: 230 V AC/50 Hz auf quickconnect Klemmen - Ausgangsspannung: 30 V DC Schutzkleinspannung (KNX)				
	Spannungsversorgung 320 mA	4	1	**TXA111**	405 800 136
	Spannungsversorgung 640 mA	4	1	**TXA112**	405 800 236
TXA114	**Spannungsversorgung 1x30 V DC 320 mA (KNX), 1x24 V DC 640 mA** - zur Erzeugung der erforderlichen Systemspannung - Spannungsversorgung: 230 V AC/50 Hz auf quickconnect Klemmen - Ausgangsspannung: 1x 30 V DC 320 mA (KNX), 1x 24 V DC 640 mA - Zur Versorgung z.B. folgender Hager KNX Produkten: TG053A, TXE531 und der KNX Systemspannung				
	Spannungsversorgung 1x 30 V, 1x24 V DC	4	1	**TXA114**	405 800 336
TYFS110	**Spannungsversorgung, 1x30V DC (KNX), 1x30V DC, 1280mA** - zur Erzeugung der erforderlichen Systemspannung und Hilfsspannung - Anzahl Ausgänge: 2 - Ausgangsspannung C1: 30V DC - Ausgangsspannung C2: 30V DC (KNX) - Ausgangsstrom: 1280mA - Anschlussart: Schraubtechnik				
	Spannungsversorgung, 2x30V DC, 1280mA	6	1	**TYFS110**	405 800 636
TGA200	**Spannungsversorgung, 24 V DC, 1 A** - zur Erzeugung der erforderlichen Hilfsspannung - Spannungsversorgung: 230 V AC/50 Hz auf quickconnect Klemmen - Anzahl Ausgänge: 2 - Ausgangsspannung: 24 V DC, 1 A (total) - Zur Versorgung von folgenden Hager KNX Produkten: TG053A, TXE531				
	Spannungsversorgung, 24 V DC, 1 A	4	1	**TGA200**	405 890 106

▶ Seite 186

	Bezeichnung	Breite in ▮ 17,5 mm	VPE	Best. Nr.	ELDAS®-Nr
HTG911H	**Spannungsversorgung, 24 V DC, 2.5A** - zur Erzeugung der erforderlichen Hilfsspannung - Spannungsversorgung: 230 V AC/50 Hz - Anzahl Ausgänge: 2 - Ausgangsspannung: 24 V DC, 2.5 A (total) - Zur Versorgung von folgenden Hager KNX Produkten: TJAS671, TG053A, TXE531				
	Spannungsversorgung, 24 V DC, 2.5 A	4	1	**HTG911H**	981 994 464
TYFS130	**Linien-/Bereichskoppler, KNX Secure** - zur Verbindung zweier KNX-Buslinien, wobei die Signalübertragung galvanisch getrennt erfolgt - wirkt als Signalverstäker - als Datenflussfilter für übergreifenden Bustelegramme einsetzbar - Spannungsversorgung: Systemspannung 30 V DC (KNX), Busklemme - Einsatz: bei mehr als 64 Geräte mit direktem TP-Busanschluss (zusätzliche Spannungsversorgung notwendig) **Funktionen:** - Verstärkung des Signals (Bustelegramm) auf der TP-Busleitung - mit Datenflussfilter				
	Linien-/Bereichskoppler, KNX Secure	1	1	**TYFS130**	405 820 516

▶ Seite 186

	Bezeichnung	VPE	Best. Nr.	ELDAS®-Nr

TR131N

Medienkoppler, KNX, Weiss

Schnittstelle zwischen TP- und RF-Produkten.
- Spannungsversorgung:
  Systemspannung 30 V DC (KNX)
- Frequenz: 868,3 MHz
- Bidirektionales Produkt
- Masse (H x B x T): 203 x 77 x 26,5 mm
- Zustandsanzeige über Display
- Farbe: Weiss (RAL9010)

Funktionen:
- Schnittstelle zwischen verdrahteten (TP) und funkgesteuerten (RF) Produkten für easy und system (ETS)
- zur Parametrierung von RF-Produkten (Sensoren und Aktoren) mit easy und system (ETS)

Medienkoppler, KNX, Weiss	1	**TR131N**	305 950 013

TR351A

Funkkonzentrator, KNX, Weiss

Schnittstelle zwischen verdrahteten Modulargeräten (TP) und RF-Eingangsprodukten (WHT39x, TU4xxx).
Er erhöht die mögliche Anzahl von Verbindungen zwischen TP und RF-Eingangsprodukten durch Gruppierung der Eingänge, die die gleiche Funktion haben.
- Spannungsversorgung: Systemspannung 30 V DC (KNX)
- Frequenz: 868,3 MHz
- Inbetriebnahme mit easy Inbetriebnahme-Tool oder system (ETS)
- 24 Kanäle bei easy Inbetriebnahme
- 32 Kanäle bei system (ETS) Inbetriebnahme
- maximal 24 Funkeingänge pro Kanal
- Zustandsanzeige über Display
- Masse (H x B x T): 203 x 77 x 26,5 mm
- Farbe: Weiss (RAL9010)

Funktionen:
- Schalten EIN/AUS/UM
- Dimmen, AUF/AB
- Zwangssteuerung
- Heizungssollwert Auswahl
- Szenenaufruf
- zur Parametrierung von Funk-Sensoren mit system (ETS)
- Schnittstelle zwischen verdrahteten (TP)- und funkgesteuerten (RF) Produkten

Funkkonzentrator, KNX, Weiss	1	**TR351A**	535 150 640

Multifunktionstaster KNX Alles unter Kontrolle

Die KNX-Taster von Hager bestechen durch modernes Design und innovative Technologie. Über den KNX-Bus dieses elektronischen Schalters lassen sich Lichtstimmungen, Rollläden, Video-/Audio-Anlagen und andere elektrische Verbraucher steuern. Für die neuen KNX-Taster wurden RGB-LED verwendet, um noch mehr Abwechslung zu bieten. Einzigartig ist auch der Temperaturfühler, welcher in jedem neuen KNX TP-Taster integriert wurde. Zudem besitzen die KNX-Taster einen Buzzer, welcher über ein Objekt angesteuert werden kann und somit bei der örtlichen Lokalisierung hilft.

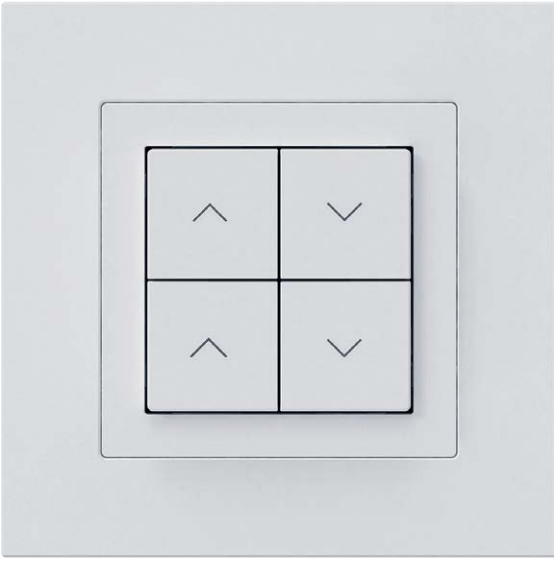

Vorteile:

- Integrierter Temperatursensor
- Integrierter Buzzer zur Standortlokalisierung in der Installation
- Taster mit RGB LED-Beleuchtung in 6 Farben: Rot, Grün, Blau, Rot-Grün, Rot-Blau, Grün-Blau (Einzelfarben pro Taste nur bei KNX system (ETS) möglich)
- Umfangreiches Applikationsprogramm

Technische Merkmale:

- Elektronischer Multifunktionstaster mit integriertem KNX-Busankoppler Twistedpair (TP)
- Programmierbar über ETS oder easy Inbetriebnahme Tool
- Einbautiefe: 19 mm
- Spannungsversorgung: Systemspannung 30 VDC (KNX)

Expert tips

01

easy und system
Die neuen Multifunktion-staster sind sowohl mit easy wie auch mit system (ETS) einsetzbar.

02

Temperatursensor
Die KNX Multifunktions-taster besitzen einen integrierten Temperatur-sensor

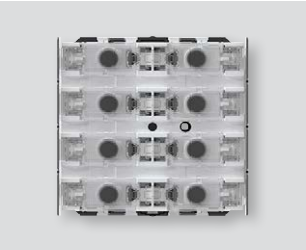

03

RGB LED
6 verschiedene LED Farben stehen zur Verfügung (Rot, Grün, Blau, Rot-Grün, Rot-Blau, Grün-Blau), (Einzel-farben pro Taste nur bei KNX system (ETS) möglich)

04

Lokalisierung
Zur räumlichen Lokalisierung besitzen die Multifunktions-taster einen Buzzer, welcher über die ETS oder das easy Inbetriebnahme-Tool angesteuert werden kann.

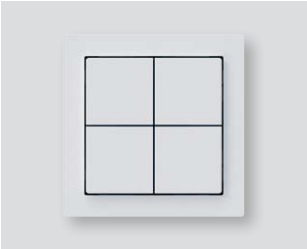

05

KNX Taster BA
Er hebt sich durch schlichtes Design von dezenter Eleganz hervor, auf eine LED-Beleuchtung wurde bewusst verzichtet

Taster KNX Secure mit RGB LED:
Elektronischer Multifunktionstaster mit integriertem KNX-Busankoppler Twisted-Pair (TP)

Merkmale:
- Spannungsversorgung: Systemspannung 30 VDC (KNX)
- integrierter Temperatursensor
- integrierter Buzzer zur Standort-Ortung in der Installation
- Zum Einbau in CH-Schalterdosen
- Kombinierbar mit CH-kallysto Rahmen und Mehrfachkombinationen
- Laserbeschriftung mit und ohne Hintergrundbeleuchtung über das Labelling Service Tool.

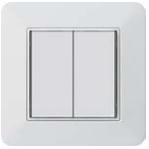

Bezeichnung	Farbe	kallysto.line komplett 92 x 92 mm Best.Nr.	ELDAS®-Nr	kallysto.pro komplett 94 x 94 mm Best.Nr.	ELDAS®-Nr	kallysto.trend komplett 94 x 94 mm Best.Nr.	ELDAS®-Nr
Taster KNX Secure mit RGB LED 2-fach		**WHTL44200C**	305 800 008	**WHTP44200C**	305 800 408	**WHTT44200C**	305 800 208
		WHTL44203C	305 800 038	**WHTP44203C**	305 800 438	**WHTT44203C**	305 800 238
		WHTL44204C	305 800 048	**WHTP44204C**	305 800 448	**WHTT44204C**	305 800 248
		WHTL44205C	305 800 058	**WHTP44205C**	305 800 458	**WHTT44205C**	305 800 258
Taster KNX Secure mit RGB LED 4-fach		**WHTL44400C**	305 802 008	**WHTP44400C**	305 802 408	**WHTT44400C**	305 802 208
		WHTL44403C	305 802 038	**WHTP44403C**	305 802 438	**WHTT44403C**	305 802 238
		WHTL44404C	305 802 048	**WHTP44404C**	305 802 448	**WHTT44404C**	305 802 248
		WHTL44405C	305 802 058	**WHTP44405C**	305 802 458	**WHTT44405C**	305 802 258
Taster KNX Secure mit RGB LED 6-fach		**WHTL44600C**	305 804 008	**WHTP44600C**	305 804 408	**WHTT44600C**	305 804 208
		WHTL44603C	305 804 038	**WHTP44603C**	305 804 438	**WHTT44603C**	305 804 238
		WHTL44604C	305 804 048	**WHTP44604C**	305 804 448	**WHTT44604C**	305 804 248
		WHTL44605C	305 804 058	**WHTP44605C**	305 804 458	**WHTT44605C**	305 804 258
Taster KNX Secure mit RGB LED 8-fach		**WHTL44800C**	305 806 008	**WHTP44800C**	305 806 408	**WHTT44800C**	305 806 208
		WHTL44803C	305 806 038	**WHTP44803C**	305 806 438	**WHTT44803C**	305 806 238
		WHTL44804C	305 806 048	**WHTP44804C**	305 806 448	**WHTT44804C**	305 806 248
		WHTL44805C	305 806 058	**WHTP44805C**	305 806 458	**WHTT44805C**	305 806 258

Funktionen:
- Umschalten Taster / Wippe
- Taster UM, Schalten EIN, AUS
- Dimmen (1- und 2-Tasten-Bedienung)
- Zeitschalter- Rollladen-/Jalousie
- Wert senden (1 byte und 2 byte)
- Auswahl der Betriebsart bei Heizungsfunktion
- Alarm
- Szenen (1 - 64)
- 2 Kanal Modus- Stufenschalter
- Automatisierung deaktivieren
- Zwei Ebenen
- LED Rückmeldung / Konfiguration

Lieferfarben:
Ultraweiss, RAL 9016: 00
Lichtgrau, RAL 7035: 03
Anthrazit, RAL 7024: 04
Schwarz, RAL 9005: 05

▶ Seite 186

Unterputz
für Kombination 60 x 60 mm

Unterputz
Einsatz mit Front 77 x 77 mm

Aufputz
Gehäuse 88 x 88 x 54 mm

Best.Nr.	ELDAS®-Nr	Best.Nr.	ELDAS®-Nr	Best.Nr.	ELDAS®-Nr
WHT44200A	305 806 003	**WHT44200B**	305 803 003	**WHT44200Q**	305 801 003
WHT44203A	305 806 033	**WHT44203B**	305 803 033	**WHT44203Q**	305 801 033
WHT44204A	305 806 043	**WHT44204B**	305 803 043	**WHT44204Q**	305 801 043
WHT44205A	305 806 053	**WHT44205B**	305 803 053	**WHT44205Q**	305 801 053
WHT44400A	305 816 003	**WHT44400B**	305 813 003	**WHT44400Q**	305 811 003
WHT44403A	305 816 033	**WHT44403B**	305 813 033	**WHT44403Q**	305 811 033
WHT44404A	305 816 043	**WHT44404B**	305 813 043	**WHT44404Q**	305 811 043
WHT44405A	305 816 053	**WHT44405B**	305 813 053	**WHT44405Q**	305 811 053
WHT44600A	305 826 003	**WHT44600B**	305 823 003	**WHT44600Q**	305 821 003
WHT44603A	305 826 033	**WHT44603B**	305 823 033	**WHT44603Q**	305 821 033
WHT44604A	305 826 043	**WHT44604B**	305 823 043	**WHT44604Q**	305 821 043
WHT44605A	305 826 053	**WHT44605B**	305 823 053	**WHT44605Q**	305 821 053
WHT44800A	305 836 003	**WHT44800B**	305 833 003	**WHT44800Q**	305 831 003
WHT44803A	305 836 033	**WHT44803B**	305 833 033	**WHT44803Q**	305 831 033
WHT44804A	305 836 043	**WHT44804B**	305 833 043	**WHT44804Q**	305 831 043
WHT44805A	305 836 053	**WHT44805B**	305 833 053	**WHT44805Q**	305 831 053

Taster KNX Secure mit RGB LED:
Elektronischer Multifunktionstaster mit integriertem KNX-Busankoppler Twisted-Pair (TP)

Merkmale:
- Spannungsversorgung: Systemspannung 30 VDC (KNX)
- integrierter Temperatursensor
- integrierter Buzzer zur Standort-Ortung in der Installation
- Zum Einbau in CH-Schalterdosen
- Kombinierbar mit CH-kallysto Rahmen und Mehrfachkombinationen
- Laserbeschriftung mit und ohne Hintergrundbeleuchtung über das Labelling Service Tool.

Bezeichnung	Farbe	kallysto.line komplett 92 x 92 mm Best.Nr.	ELDAS®-Nr	kallysto.pro komplett 94 x 94 mm Best.Nr.	ELDAS®-Nr	kallysto.trend komplett 94 x 94 mm Best.Nr.	ELDAS®-Nr
Taster KNX Secure mit RGB LED 2-fach ohne Knöpfe		WHTL44200CL	305 801 008	WHTP44200CL	305 801 408	WHTT44200CL	305 801 208
		WHTL44203CL	305 801 038	WHTP44203CL	305 801 438	WHTT44203CL	305 801 238
		WHTL44204CL	305 801 048	WHTP44204CL	305 801 448	WHTT44204CL	305 801 248
		WHTL44205CL	305 801 058	WHTP44205CL	305 801 458	WHTT44205CL	305 801 258
Taster KNX Secure mit RGB LED 4-fach ohne Knöpfe		WHTL44400CL	305 803 008	WHTP44400CL	305 803 408	WHTT44400CL	305 803 208
		WHTL44403CL	305 803 038	WHTP44403CL	305 803 438	WHTT44403CL	305 803 238
		WHTL44404CL	305 803 048	WHTP44404CL	305 803 448	WHTT44404CL	305 803 248
		WHTL44405CL	305 803 058	WHTP44405CL	305 803 458	WHTT44405CL	305 803 258
Taster KNX Secure mit RGB LED 6-fach ohne Knöpfe		WHTL44600CL	305 805 008	WHTP44600CL	305 805 408	WHTT44600CL	305 805 208
		WHTL44603CL	305 805 038	WHTP44603CL	305 805 438	WHTT44603CL	305 805 238
		WHTL44604CL	305 805 048	WHTP44604CL	305 805 448	WHTT44604CL	305 805 248
		WHTL44605CL	305 805 058	WHTP44605CL	305 805 458	WHTT44605CL	305 805 258
Taster KNX Secure mit RGB LED 8-fach ohne Knöpfe		WHTL44800CL	305 807 008	WHTP44800CL	305 807 408	WHTT44800CL	305 807 208
		WHTL44803CL	305 807 038	WHTP44803CL	305 807 438	WHTT44803CL	305 807 238
		WHTL44804CL	305 807 048	WHTP44804CL	305 807 448	WHTT44804CL	305 807 248
		WHTL44805CL	305 807 058	WHTP44805CL	305 807 458	WHTT44805CL	305 807 258

Funktionen:
- Umschalten Taster / Wippe
- Taster UM, Schalten EIN, AUS
- Dimmen (1- und 2-Tasten-Bedienung)
- Zeitschalter- Rollladen-/Jalousie
- Wert senden (1 byte und 2 byte)
- Auswahl der Betriebsart bei Heizungsfunktion
- Alarm
- Szenen (1 - 64)
- 2 Kanal Modus- Stufenschalter
- Automatisierung deaktivieren
- Zwei Ebenen
- LED Rückmeldung / Konfiguration

Lieferfarben:

Ultraweiss,	RAL 9016:	00
Lichtgrau,	RAL 7035:	03
Anthrazit,	RAL 7024:	04
Schwarz,	RAL 9005:	05

▶ Seite 186

Unterputz
für Kombination 60 x 60 mm

Best.Nr.	ELDAS®-Nr
WHT44200AL	305 806 103
WHT44203AL	305 806 133
WHT44204AL	305 806 143
WHT44205AL	305 806 153
WHT44400AL	305 816 103
WHT44403AL	305 816 133
WHT44404AL	305 816 143
WHT44405AL	305 816 153
WHT44600AL	305 826 103
WHT44603AL	305 826 133
WHT44604AL	305 826 143
WHT44605AL	305 826 153
WHT44800AL	305 836 103
WHT44803AL	305 836 133
WHT44804AL	305 836 143
WHT44805AL	305 836 153

Taster KNX ohne LED:
Elektronischer Multifunktionstaster mit integriertem KNX-Busankoppler Twisted-Pair (TP)

Merkmale:
- Spannungsversorgung: Systemspannung 30 VDC (KNX)
- integrierter Temperatursensor
- integrierter Buzzer zur Standort-Ortung in der Installation
- Zum Einbau in CH-Schalterdosen
- Kombinierbar mit CH-kallysto Rahmen und Mehrfachkombinationen
- Beschriftungsfeld (austauschbar mit optionaler Blindabdeckung)

Bezeichnung	Farbe	kallysto.line komplett 92 x 92 mm Best.Nr.	ELDAS®-Nr	kallysto.trend komplett 94 x 94 mm Best.Nr.	ELDAS®-Nr	kallysto.pro komplett 94 x 94 mm Best.Nr.	ELDAS®-Nr
Taster KNX ohne LED 2-fach		**WHTL40200C**	305 150 008	**WHTT40200C**	305 150 208	**WHTP40200C**	305 150 408
		WHTL40203C	305 150 038	**WHTT40203C**	305 150 238	**WHTP40203C**	305 150 438
		WHTL40204C	305 150 048	**WHTT40204C**	305 150 248	**WHTP40204C**	305 150 448
		WHTL40205C	305 150 058	**WHTT40205C**	305 150 258	**WHTP40205C**	305 150 458
Taster KNX ohne LED 4-fach		**WHTL40400C**	305 250 008	**WHTT40400C**	305 250 208	**WHTP40400C**	305 250 408
		WHTL40403C	305 250 038	**WHTT40403C**	305 250 238	**WHTP40403C**	305 250 438
		WHTL40404C	305 250 048	**WHTT40404C**	305 250 248	**WHTP40404C**	305 250 448
		WHTL40405C	305 250 058	**WHTT40405C**	305 250 258	**WHTP40405C**	305 250 458
Taster KNX ohne LED 6-fach		**WHTL40600C**	305 350 008	**WHTT40600C**	305 350 208	**WHTP40600C**	305 350 408
		WHTL40603C	305 350 038	**WHTT40603C**	305 350 238	**WHTP40603C**	305 350 438
		WHTL40604C	305 350 048	**WHTT40604C**	305 350 248	**WHTP40604C**	305 350 448
		WHTL40605C	305 350 058	**WHTT40605C**	305 350 258	**WHTP40605C**	305 350 458

Funktionen:
- Umschalten Taster / Wippe
- Taster UM, Schalten EIN, AUS
- Dimmen (1- und 2-Tasten Bedienung)
- Zeitschalter
- Rollladen-/Jalousie
- Wert senden (1 byte und 2 byte)
- Auswahl der Betriebsart bei Heizungsfunktion
- Alarm
- Szenen (1 - 64)
- 2 Kanal Modus
- Stufenschalter
- Automatisierung deaktivieren
- Zwei Ebenen

Lieferfarben:
Ultraweiss, RAL 9016: 00
Lichtgrau, RAL 7035: 03
Anthrazit, RAL 7024: 04
Schwarz, RAL 9005: 05
Farben ähnlich RAL-Tönen

▶ Seite 186

Unterputz
für Kombination 60 x 60 mm

Unterputz
Einsatz mit Front 77 x 77 mm

Aufputz
Gehäuse 88 x 88 x 54 mm

Best.Nr.	ELDAS®-Nr	Best.Nr.	ELDAS®-Nr	Best.Nr.	ELDAS®-Nr
WHT40200A	305 156 003	**WHT40200B**	305 153 003	**WHT40200Q**	205 150 003
WHT40203A	305 156 033	**WHT40203B**	305 153 033	**WHT40203Q**	205 150 033
WHT40204A	305 156 043	**WHT40204B**	305 153 043	**WHT40204Q**	205 150 043
WHT40205A	305 156 953	**WHT40205B**	305 153 953	**WHT40205Q**	205 150 953
WHT40400A	305 256 003	**WHT40400B**	305 253 003	**WHT40400Q**	205 250 003
WHT40403A	305 256 033	**WHT40403B**	305 253 033	**WHT40403Q**	205 250 033
WHT40404A	305 256 043	**WHT40404B**	305 253 043	**WHT40404Q**	205 250 043
WHT40405A	305 256 953	**WHT40405B**	305 253 953	**WHT40405Q**	205 250 953
WHT40600A	305 356 003	**WHT40600B**	305 353 003	**WHT40600Q**	205 350 003
WHT40603A	305 356 033	**WHT40603B**	305 353 033	**WHT40603Q**	205 350 033
WHT40604A	305 356 043	**WHT40604B**	305 353 043	**WHT40604Q**	205 350 043
WHT40605A	305 356 953	**WHT40605B**	305 353 953	**WHT40605Q**	205 350 953

Taster KNX mit LED:
Elektronischer Multifunktionstaster mit integriertem KNX-Busankoppler Twisted-Pair (TP)

Merkmale:
- Spannungsversorgung: Systemspannung 30 VDC (KNX)
- Tasten mit RGB LED-Beleuchtung
- 6 LED-Farben:
  Rot, Grün, Blau, Rot-Grün, Rot, Blau, Grün-Blau
  (Einzelfarben pro Taste nur bei KNX system (ETS) möglich)
- integrierter Temperatursensor
- integrierter Buzzer zur Standort-Ortung in der Installation
- Zum Einbau in CH-Schalterdosen
- Kombinierbar mit CH-kallysto-Rahmen und Mehrfachkombinationen
- Beschriftungsfeld (austauschbar mit optionaler Blindabdeckung)
- Weisse LED hinter dem Beschriftungsfeld

Bezeichnung	Farbe	kallysto.line komplett 92 x 92 mm Best.Nr.	ELDAS®-Nr	kallysto.trend komplett 94 x 94 mm Best.Nr.	ELDAS®-Nr	kallysto.pro komplett 94 x 94 mm Best.Nr.	ELDAS®-Nr
Taster KNX mit RGB LED 2-fach		**WHTL41200C**	305 160 008	**WHTT41200C**	305 160 208	**WHTP41200C**	305 160 408
		WHTL41203C	305 160 038	**WHTT41203C**	305 160 238	**WHTP41203C**	305 160 438
		WHTL41204C	305 160 048	**WHTT41204C**	305 160 248	**WHTP41204C**	305 160 448
		WHTL41205C	305 160 058	**WHTT41205C**	305 160 258	**WHTP41205C**	305 160 458
Taster KNX mit RGB LED 4-fach		**WHTL41400C**	305 260 008	**WHTT41400C**	305 260 208	**WHTP41400C**	305 260 408
		WHTL41403C	305 260 038	**WHTT41403C**	305 260 238	**WHTP41403C**	305 260 438
		WHTL41404C	305 260 048	**WHTT41404C**	305 260 248	**WHTP41404C**	305 260 448
		WHTL41405C	305 260 058	**WHTT41405C**	305 260 258	**WHTP41405C**	305 260 458
Taster KNX mit RGB LED 6-fach		**WHTL41600C**	305 360 008	**WHTT41600C**	305 360 208	**WHTP41600C**	305 360 408
		WHTL41603C	305 360 038	**WHTT41603C**	305 360 238	**WHTP41603C**	305 360 438
		WHTL41604C	305 360 048	**WHTT41604C**	305 360 248	**WHTP41604C**	305 360 448
		WHTL41605C	305 360 058	**WHTT41605C**	305 360 258	**WHTP41605C**	305 360 458

Funktionen:
- Umschalten Taster / Wippe
- Taster UM, Schalten EIN, AUS
- Dimmen (1- und 2-Tasten-Bedienung)
- Zeitschalter
- Rollladen-/Jalousie
- Wert senden (1 byte und 2 byte)
- Auswahl der Betriebsart bei Heizungsfunktion
- Alarm
- Szenen (1 - 64)
- 2 Kanal Modus
- Stufenschalter
- Automatisierung deaktivieren
- Zwei Ebenen
- LED Rückmeldung / Konfiguration

Lieferfarben:
Ultraweiss, RAL 9016: 00
Lichtgrau, RAL 7035: 03
Anthrazit, RAL 7024: 04
Schwarz, RAL 9005: 05
Farben ähnlich RAL-Tönen

▶ Seite 186

Unterputz
für Kombination 60 x 60 mm

Unterputz
Einsatz mit Front 77 x 77 mm

Aufputz
Gehäuse 88 x 88 x 54 mm

Best.Nr.	ELDAS®-Nr	Best.Nr.	ELDAS®-Nr	Best.Nr.	ELDAS®-Nr
WHT41200A	305 166 003	**WHT41200B**	305 163 003	**WHT41200Q**	205 160 003
WHT41203A	305 166 033	**WHT41203B**	305 163 033	**WHT41203Q**	205 160 033
WHT41204A	305 166 043	**WHT41204B**	305 163 043	**WHT41204Q**	205 160 043
WHT41205A	305 166 953	**WHT41205B**	305 163 953	**WHT41205Q**	205 160 953
WHT41400A	305 266 003	**WHT41400B**	305 263 003	**WHT41400Q**	205 260 003
WHT41403A	305 266 033	**WHT41403B**	305 263 033	**WHT41403Q**	205 260 033
WHT41404A	305 266 043	**WHT41404B**	305 263 043	**WHT41404Q**	205 260 043
WHT41405A	305 266 953	**WHT41405B**	305 263 953	**WHT41405Q**	205 260 953
WHT41600A	305 366 003	**WHT41600B**	305 363 003	**WHT41600Q**	205 360 003
WHT41603A	305 366 033	**WHT41603B**	305 363 033	**WHT41603Q**	205 360 033
WHT41604A	305 366 043	**WHT41604B**	305 363 043	**WHT41604Q**	205 360 043
WHT41605A	305 366 953	**WHT41605B**	305 363 953	**WHT41605Q**	205 360 953

Gebäudesystemtechnik KNX easy -
Inbetriebnahme mit easy; E-Mode - kallysto Multifunktionstaster

Taster KNX ohne LED:
Elektronischer Multifunktionstaster mit integriertem KNX-Busankoppler Twisted-Pair (TP)

Merkmale:
- Spannungsversorgung: Systemspannung 30 VDC (KNX)
- integrierter Temperatursensor
- integrierter Buzzer zur Standort-Ortung in der Installation
- Zum Einbau in CH-Schalterdosen
- Kombinierbar mit CH-kallysto Rahmen und Mehrfachkombinationen

Bezeichnung	Farbe	kallysto.line komplett 92 x 92 mm Best.Nr.	ELDAS®-Nr	kallysto.trend komplett 94 x 94 mm Best.Nr.	ELDAS®-Nr	kallysto.pro komplett 94 x 94 mm Best.Nr.	ELDAS®-Nr
Taster KNX BA ohne LED 2-fach		**WHTL20200C**	305 740 008	**WHTT20200C**	305 740 208	**WHTP20200C**	305 740 408
		WHTL20205C	305 740 058	**WHTT20205C**	305 740 258	**WHTP20205C**	305 740 458
Taster KNX BA ohne LED 4-fach		**WHTL20400C**	305 760 008	**WHTT20400C**	305 760 208	**WHTP20400C**	305 760 408
		WHTL20405C	305 760 058	**WHTT20405C**	305 760 258	**WHTP20405C**	305 760 458
Storentaster KNX BA ohne LED 2-fach		**WHTLM20200C**	305 750 008	**WHTTM20200C**	305 750 208	**WHTPM20200C**	305 750 408
		WHTLM20205C	305 750 058	**WHTTM20205C**	305 750 258	**WHTPM20205C**	305 750 458
Storentaster KNX BA ohne LED 2-fach		**WHTLM20400C**	305 770 008	**WHTTM20400C**	305 770 208	**WHTPM20400C**	305 770 408
		WHTLM20405C	305 770 058	**WHTTM20405C**	305 770 258	**WHTPM20405C**	305 770 458

Funktionen:
- Umschalten Taster / Wippe
- Taster UM, Schalten EIN, AUS
- Dimmen (1- und 2-Tasten Bedienung)
- Zeitschalter
- Rollladen-/Jalousie
- Wert senden (1 byte und 2 byte)
- Auswahl der Betriebsart bei Heizungsfunktion
- Alarm
- Szenen (1 - 64)
- 2 Kanal Modus
- Stufenschalter
- Automatisierung deaktivieren
- Zwei Ebenen

Lieferfarben:
Ultraweiss, RAL 9016: 00
Schwarz, RAL 9005: 05
Farben ähnlich RAL-Tönen

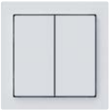

Unterputz
für Kombination 60 x 60 mm

Unterputz
Einsatz mit Front 77 x 77 mm

Aufputz
Gehäuse 88 x 88 x 54 mm

Best.Nr.	ELDAS®-Nr	Best.Nr.	ELDAS®-Nr	Best.Nr.	ELDAS®-Nr
WHT20200A	305 746 003	**WHT20200B**	305 743 003	**WHT20200Q**	305 741 003
WHT20205A	305 746 053	**WHT20205B**	305 743 053	**WHT20205Q**	305 741 053
WHT20400A	305 766 003	**WHT20400B**	305 763 003	**WHT20400Q**	305 761 003
WHT20405A	305 766 053	**WHT20405B**	305 763 053	**WHT20405Q**	305 761 053
WHTM20200A	305 756 003	**WHTM20200B**	305 753 003	**WHTM20200Q**	305 751 003
WHTM20205A	305 756 053	**WHTM20205B**	305 753 053	**WHTM20205Q**	305 751 053
WHTM20400A	305 776 003	**WHTM20400B**	305 773 003	**WHTM20400Q**	305 771 003
WHTM20405A	305 776 053	**WHTM20405B**	305 773 053	**WHTM20405Q**	305 771 053

origin -
KNX Multifunktionstaster

Taster KNX ohne LED:
- Elektronischer Multifunktionstaster mit integriertem KNX-Busankoppler Twisted-Pair (TP)
- für Bohrung Durchmesser 58 mm

Merkmale:
- Spannungsversorgung: Systemspannung 30 VDC (KNX)
- integrierter Temperatursensor
- integrierter Buzzer zur Standort-Ortung in der Installation
- Zum Einbau in CH-Schalterdosen
- Kombinierbar mit CH origin Rahmen und Mehrfachkombinationen

Bezeichnung		Farbe	origin komplett 92 x 92 mm Best.Nr.	ELDAS®-Nr	Unterputz für Kombination ø 58 mm Best.Nr.	ELDAS®-Nr	Unterputz Einsatz mit Front 77 x 77 mm Best.Nr.	ELDAS®-Nr
Taster BA ohne LED 2-fach			**WHTO20200C**	203 040 003	**WHTO20200A**	203 046 003	**WHTO20200B**	203 043 003
			WHTO20205C	203 040 053	**WHTO20205A**	203 046 053	**WHTO20205B**	203 043 053
Taster BA ohne LED 4-fach			**WHTO20400C**	203 040 103	**WHTO20400A**	203 046 103	**WHTO20400B**	203 043 103
			WHTO20405C	203 040 153	**WHTO20405A**	203 046 153	**WHTO20405B**	203 043 153
Storentaster KNX BA ohne LED 2-fach			**WHTOM20200C**	203 050 003	**WHTOM20200A**	203 056 003	**WHTOM20200B**	203 053 003
			WHTOM20205C	203 050 053	**WHTOM20205A**	203 056 053	**WHTOM20205B**	203 053 053
Storentaster KNX BA ohne LED 4-fach			**WHTOM20400C**	203 050 103	**WHTOM20400A**	203 056 103	**WHTOM20400B**	203 053 103
			WHTOM20405C	203 050 153	**WHTOM20405A**	203 056 153	**WHTOM20405B**	203 053 153

Funktionen:
- Umschalten Taster / Wippe
- Taster UM, Schalten EIN, AUS
- Dimmen (1- und 2-Tasten-Bedienung)
- Zeitschalter
- Rollladen-/Jalousie
- Wert senden (1 byte und 2 byte)
- Auswahl der Betriebsart bei Heizungsfunktion
- Alarm
- Szenen (1 - 64)
- 2 Kanal Modus
- Stufenschalter
- Automatisierung deaktivieren
- Zwei Ebenen

Lieferfarben:
Ultraweiss, RAL 9016: 00
Schwarz, RAL 9005: 05
Farben ähnlich RAL-Tönen

▶ Seite 186

Aufputz
Gehäuse 88 x 88 x 54 mm

Best.Nr.	ELDAS®-Nr
WHTO20200Q	203 041 003
WHTO20205Q	203 041 053
WHTO20400Q	203 041 103
WHTO20405Q	203 041 153
WHTOM20200Q	203 051 003
WHTOM20205Q	203 051 053
WHTOM20400Q	203 051 103
WHTOM20405Q	203 051 153

Gebäudesystemtechnik KNX easy -
Inbetriebnahme mit easy; E-Mode - robusto Multifunktionstaster

Nass-Taster KNX:
Elektronischer Multifunktionstaster mit integriertem KNX-Busankoppler Twisted-Pair (TP)

Merkmale:
- Schutzart: IP55
- Betriebstemperatur: -5 °C bis +45 °C
- Gehäuse aus Thermoplast (ABS/PC)
- gute UV-Beständigkeit und halogenfrei
- 6 LED-Farben:
  Rot, Grün, Blau, Rot-Grün, Rot-Blau, Grün-Blau
  (Einzelfarben pro Taste nur bei KNX system (ETS) möglich)
- integrierter Temperatursensor
- integrierter Buzzer zur Standort-Ortung in der Installation
- Beschriftungsfeld (austauschbar mit optionaler Blindabdeckung)
- Beschriftungsfeld (austauschbar mit optionalem Duroplastfeld)
- Signalweisse LED hinter dem Beschriftungsfeld
  (nur bei Taster mit LED)
- Inbetriebnahme ohne Frontabdeckung möglich
- Spannungsversorgung: Systemspannung 30 V (KNX)

Bezeichnung	Farbe	Unterputz komplett 86 x 86 mm Best.Nr.	ELDAS®-Nr	Unterputz für Kombination 86 x 86 mm Best.Nr.	ELDAS®-Nr	Aufputz komplett 86 x 86 x 60 mm Best.Nr.	ELDAS®-Nr
Nass-Taster KNX ohne LED 2-fach		**WHTR40200C**	325 150 003	**WHTR40200A**	325 156 003	**WHTR40200Q**	205 151 003
		WHTR40203C	325 150 033	**WHTR40203A**	325 156 033	**WHTR40203Q**	205 151 033
		WHTR40205C	325 150 053	**WHTR40205A**	325 156 053	**WHTR40205Q**	205 151 053
		WHTR40249C	325 150 083	**WHTR40249A**	325 156 083	**WHTR40249Q**	205 151 083
Nass-Taster KNX ohne LED 4-fach		**WHTR40400C**	325 250 003	**WHTR40400A**	325 256 003	**WHTR40400Q**	205 251 003
		WHTR40403C	325 250 033	**WHTR40403A**	325 256 033	**WHTR40403Q**	205 251 033
		WHTR40405C	325 250 053	**WHTR40405A**	325 256 053	**WHTR40405Q**	205 251 053
		WHTR40449C	325 250 083	**WHTR40449A**	325 256 083	**WHTR40449Q**	205 251 083
Nass-Taster KNX ohne LED 6-fach		**WHTR40600C**	325 350 003	**WHTR40600A**	325 356 003	**WHTR40600Q**	205 351 003
		WHTR40603C	325 350 033	**WHTR40603A**	325 356 033	**WHTR40603Q**	205 351 033
		WHTR40605C	325 350 053	**WHTR40605A**	325 356 053	**WHTR40605Q**	205 351 053
		WHTR40649C	325 350 083	**WHTR40649A**	325 356 083	**WHTR40649Q**	205 351 083
Nass-Taster KNX mit RGB LED 2-fach		**WHTR41200C**	325 160 003	**WHTR41200A**	325 166 003	**WHTR41200Q**	205 161 003
		WHTR41203C	325 160 033	**WHTR41203A**	325 166 033	**WHTR41203Q**	205 161 033
		WHTR41205C	325 160 053	**WHTR41205A**	325 166 053	**WHTR41205Q**	205 161 053
		WHTR41249C	325 160 083	**WHTR41249A**	325 166 083	**WHTR41249Q**	205 161 083
Nass-Taster KNX mit RGB LED 4-fach		**WHTR41400C**	325 260 003	**WHTR41400A**	325 266 003	**WHTR41400Q**	205 261 003
		WHTR41403C	325 260 033	**WHTR41403A**	325 266 033	**WHTR41403Q**	205 261 033
		WHTR41405C	325 260 053	**WHTR41405A**	325 266 053	**WHTR41405Q**	205 261 053
		WHTR41449C	325 260 083	**WHTR41449A**	325 266 083	**WHTR41449Q**	205 261 083
Nass-Taster KNX mit RGB LED 6-fach		**WHTR41600C**	325 360 003	**WHTR41600A**	325 366 003	**WHTR41600Q**	205 361 003
		WHTR41603C	325 360 033	**WHTR41603A**	325 366 033	**WHTR41603Q**	205 361 033
		WHTR41605C	325 360 053	**WHTR41605A**	325 366 053	**WHTR41605Q**	205 361 053
		WHTR41649C	325 360 083	**WHTR41649A**	325 366 083	**WHTR41649Q**	205 361 083

Funktionen:
- Umschalten Taster / Wippe
- Taster UM, Schalten EIN, AUS
- Dimmen (1- und 2-Tasten-Bedienung)
- Zeitschalter
- Rollladen-/Jalousie
- Wert senden (1 byte und 2 byte)
- Auswahl der Betriebsart bei Heizungsfunktion
- Alarm
- Szenen (1 - 64)
- 2 Kanal Modus
- Stufenschalter
- Automatisierung deaktivieren
- Zwei Ebenen
- LED Rückmeldung / Konfiguration (WHTR41xxx)

Lieferfarben:

Ultraweiss,	RAL 9016:	00
Grau,	RAL 7035:	03
Schwarz,	RAL 9005:	05
Aluminium,	RAL 9006:	49

Farben ähnlich RAL-Tönen.

▶ Seite 186
weitere robusto-Produkte
finden Sie im Katalog 1

Gebäudesystemtechnik KNX easy -
Inbetriebnahme mit easy; E-Mode - robusto Multifunktionstaster

Taster KNX ohne LED:
Elektronischer Multifunktionstaster mit integriertem KNX-Busankoppler Twisted-Pair (TP)

Merkmale:
- Spannungsversorgung: Systemspannung 30 VDC (KNX)
- integrierter Temperatursensor
- integrierter Buzzer zur Standort-Ortung in der Installation
- Schutzart: IP55
- Betriebstemperatur: -5 °C bis +45 °C
- Gehäuse aus Thermoplast (ABS/PC)
- gute UV-Beständigkeit und halogenfrei

Bezeichnung	Farbe	Unterputz komplett 86 x 86 mm Best.Nr.	ELDAS®-Nr	Unterputz für Kombination 86 x 86 mm Best.Nr.	ELDAS®-Nr	Aufputz komplett 86 x 86 x 60 mm Best.Nr.	ELDAS®-Nr
Nass-Taster KNX BA ohne LED 2-fach		**WHTR20200C**	305 740 203	**WHTR20200A**	305 746 203	**WHTR20200Q**	305 741 203
		WHTR20205C	305 740 253	**WHTR20205A**	305 746 253	**WHTR20205Q**	305 741 253
Nass-Taster KNX BA ohne LED 4-fach		**WHTR20400C**	305 760 203	**WHTR20400A**	305 766 203	**WHTR20400Q**	305 761 203
		WHTR20405C	305 760 253	**WHTR20405A**	305 766 253	**WHTR20405Q**	305 761 253
Nass-Storentaster KNX BA ohne LED 2-fach		**WHTRM20200C**	305 750 203	**WHTR20200A**	305 746 203	**WHTR20200Q**	305 741 203
		WHTRM20205C	305 750 253	**WHTR20205A**	305 746 253	**WHTR20205Q**	305 741 253
Nass-Storentaster KNX BA ohne LED 2-fach		**WHTRM20400C**	305 770 203	**WHTR20400A**	305 766 203	**WHTR20400Q**	305 761 203
		WHTRM20405C	305 770 253	**WHTR20405A**	305 766 253	**WHTR20405Q**	305 761 253

Funktionen:
- Umschalten Taster / Wippe
- Taster UM, Schalten EIN, AUS
- Dimmen (1- und 2-Tasten Bedienung)
- Zeitschalter
- Rollladen-/Jalousie
- Wert senden (1 byte und 2 byte)
- Auswahl der Betriebsart bei Heizungsfunktion
- Alarm
- Szenen (1 - 64)
- 2 Kanal Modus
- Stufenschalter
- Automatisierung deaktivieren
- Zwei Ebenen

Lieferfarben:
Ultraweiss, RAL 9016: 00
Schwarz, RAL 9005: 05
Farben ähnlich RAL-Tönen.

Gebäudesystemtechnik KNX easy -
Inbetriebnahme mit easy; E-Mode - kallysto Bewegungsmelder

Bewegungsmelder KNX:
Infrarot-Bewegungsmelder mit integriertem
KNX-Busankoppler Twisted-Pair (TP)

Merkmale:
- Kanal 1 Beleuchtung: Steuerung nach Bewegung und Helligkeit
- Kanal 2 Bewegung: Steuerung nach Bewegung z.B. Lüftung, Raumtemperatur, Alarme
- Lokale Bedientaste zur manuellen Übersteuerung
- Einstellungen für Erfassungs bereich, Zeit und Helligkeitswerte unter Frontabdeckung
- 180° Erfassungsbereich (max.10 Meter)
- empfohlene Montagehöhe: 1.1 m

technische Merkmale:
- Spannungsversorgung: Systemspannung 30 V (KNX)
- Einstellungen am Produkt
  - 5 – 1000 Lux + Test
  - 10 sec – 30 min
  - Erfassung: 45 ° - 180 °
- Betriebstemperatur: 0 – 45 °C
- Einbautiefe 30 mm

Bezeichnung		**kallysto.line** komplett 92 x 92 mm		**kallysto.trend** komplett 94 x 94 mm		**kallysto.pro** komplett 94 x 94 mm	
	Farbe	**Best.Nr.**	ELDAS®-Nr	**Best.Nr.**	ELDAS®-Nr	**Best.Nr.**	ELDAS®-Nr
Bewegungsmelder KNX		**WHTL50600C**	545 010 008	**WHTT50600C**	545 010 208	**WHTP50600C**	545 010 408
		WHTL50603C	545 010 038	**WHTT50603C**	545 010 238	**WHTP50603C**	545 010 438
		WHTL50604C	545 010 048	**WHTT50604C**	545 010 248	**WHTP50604C**	545 010 448
		WHTL50605C	545 010 058	**WHTT50605C**	545 010 258	**WHTP50605C**	545 010 458

Funktionen:
- Taster UM, Schalten EIN, AUS
- Dimmwert senden
- Zeitschalter
- Zwangssteuerung EIN/AUS
- Szenen (1 - 64)

Lieferfarben:
Ultraweiss, RAL 9016: 00
Lichtgrau, RAL 7035: 03
Anthrazit, RAL 7024: 04
Schwarz, RAL 9005: 05
Farben ähnlich RAL-Tönen

▶ Seite 186

Unterputz
für Kombination 60 x 60 mm

Unterputz
Einsatz mit Front 77 x 77 mm

Aufputz
Gehäuse 85 x 85 x 54 mm

Best.Nr.	ELDAS®-Nr	Best.Nr.	ELDAS®-Nr	Best.Nr.	ELDAS®-Nr
WHT50600A	545 016 003	**WHT50600B**	545 013 003	**WHT50600Q**	545 011 003
WHT50603A	545 016 033	**WHT50603B**	545 013 033	**WHT50603Q**	545 011 033
WHT50604A	545 016 043	**WHT50604B**	545 013 043	**WHT50604Q**	545 011 043
WHT50605A	545 016 053	**WHT50605B**	545 013 053	**WHT50605Q**	545 011 053

KNX Raumtemperaturregler Vielseitige Multitalente

Die Raumtemperaturregler - mit oder ohne zusätzliche Tasten - bestechen durch ihr grosszügiges Display und durch die intuitive Bedienung. Das 1.93" grosse Display bietet genügend Platz, um Funktionen deutlich darzustellen. Der KNX Raumtemperaturregler wird durch eine sensitive Touch Fläche bedient. Zusätzlich lässt sich einen zusätzlichen externen Temperaturfühler anschliessen. Verschiedene Funktionen, wie zum Beispiel eine Zeitschaltuhr, lassen sich einfach und direkt über das Display einstellen und aktivieren.

Der KNX Secure Raumtemperaturregler von Hager wurde für eine besonders einfache und intuitive Bedienung entwickelt. Er zeigt die aktuelle Raumtemperatur in einem schlichten, klaren Design an. Die gewünschte Solltemperatur lässt sich bequem über eine sensible Touch-Oberfläche einstellen. Ziel dieses Reglers ist es, im KNX-Bereich eine unkomplizierte Lösung anzubieten – insbesondere dort, wo eine Vielzahl an Funktionen eher zu Verwirrung als zu echtem Mehrwert führt. Damit eignet sich der Temperaturregler ideal für den Einsatz in Mietwohnungen, Hotels oder vergleichbaren Objekten.

Vorteile:

- Grosses Display
- Darstellung von verschiedenen Funktionen
- erhältlich mit oder ohne zusätzlichen Funktionen
- einfache Bedienung durch sensitive Touch Bedienfläche
- Inbetriebnahme mit easy oder system (ETS)
- Anschluss eines zusätzlichen externen Temperaturfühlers (EK090)

- Einfache Bedienung
- Klares Design
- KNX Secure
- Ideal für Mietobjekte & Hotels
- Inbetriebnahme mit easy oder system (ETS)

Expert tips

01

Touch Bedienfläche
Mittels Touch Bedienfläche können Funktionen einfach angewählt werden.
Die Navigation im Menü geschieht über eine Wisch-Bewegung.

02

Betriebsarten
Über den KNX Raumtemperaturregler
können die verschiedenen Heizungsbetriebsarten einfach angewählt und umgeschaltet werden.

03

Mit zusätzlichen Funktionen
Beim Raumtemperaturregler mit zusätzlichen Funktionen können zu den bereits vorhanden, zusätzliche Funktionen, wie z.B. Beleuchtung, programmiert werden.

01

Einfache Bedienung
Die benutzerfreundliche Bedienoberfläche des neuen Raumtemperaturreglers sorgt dafür, dass Einstellungen nicht versehentlich verändert werden.

02

KNX Secure
Der neue Raumtemperaturregler unterstützt den neuesten KNX Secure Standard für maximale Sicherheit in der Gebäudeautomation.

03

Inbetriebnahme
Alle Raumtemperaturregler von Hager lassen sich sowohl mit der einfachen Inbetriebnahme über easy als auch über die professionelle ETS-Software konfigurieren.

Raumtemperaturregler KNX:
Raumtemperaturregler mit 1.93" Farbdisplay und integriertem KNX- Busankoppler Twisted-Pair (TP)

Merkmale:
- Messung der Raumtemperatur und Vergleich mit Solltemperatur
- Sollwert-Vorgabe durch Wahl der Betriebsart
- Zum Einbau in CH-Schalterdosen
- Kombinierbar mit CH-kallysto-Rahmen und Mehrfachkombinationen
- 1.93" Display
- sensitive Touch Bedienfläche
- Anschluss eines externen Temperaturfühlers (EK090, nicht in Lieferumfang inbegriffen, S.201)
- Spannungsversorgung: Systemspannung 30 V (KNX)
- Hilfsspannung: 24 VDC

Bezeichnung	Farbe	kallysto.line komplett 92 x 92 mm Best.Nr.	ELDAS®-Nr	kallysto.trend komplett 94 x 94 mm Best.Nr.	ELDAS®-Nr	kallysto.pro komplett 94 x 94 mm Best.Nr.	ELDAS®-Nr
Raumtemperaturregler KNX mit zusätzlichen Funktionen		**WHTL74000C**	305 280 008	**WHTT74000C**	305 280 208	**WHTP74000C**	305 280 408
		WHTL74003C	305 280 038	**WHTT74003C**	305 280 238	**WHTP74003C**	305 280 438
		WHTL74004C	305 280 048	**WHTT74004C**	305 280 248	**WHTP74004C**	305 280 448
		WHTL74005C	305 280 058	**WHTT74005C**	305 280 258	**WHTP74005C**	305 280 458
Raumtemperaturregler KNX ohne zusätzlichen Funktionen		**WHTL73000C**	305 180 008	**WHTT73000C**	305 180 208	**WHTP73000C**	305 180 408
		WHTL73003C	305 180 038	**WHTT73003C**	305 180 238	**WHTP73003C**	305 180 438
		WHTL73004C	305 180 048	**WHTT73004C**	305 180 248	**WHTP73004C**	305 180 448
		WHTL73005C	305 180 058	**WHTT73005C**	305 180 258	**WHTP73005C**	305 180 458

Funktionen:
- Sollwert-Vorgabe durch Wahl der Betriebsart
- Betriebsarten Komfort, Standby, Economybetrieb, Frost-/Hitzeschutz, Ferienbetrieb
- Heiz- und Kühlbetrieb
- Lüftungsfunktion
- Zeitschaltuhrfunktion
- Anzeige von Stati und Leistungsverbrauch
- Tastsensorfunktionen wie z. B. Schalten, Dimmen, Jalousie/Rolllade etc. (nur bei Raumtemperaturregler mit zusätzlichen Tasten, WHTx740)

Lieferfarben:
Ultraweiss, RAL 9016: 00
Lichtgrau, RAL 7035: 03
Anthrazit, RAL 7024: 04
Schwarz, RAL 9005: 05
Farben ähnlich RAL-Tönen

▶ Seite 186

Unterputz
für Kombination 60 x 60 mm

Unterputz
Einsatz mit Front 77 x 77 mm

Aufputz
Gehäuse 85 x 85 x 54 mm

Best.Nr.	ELDAS®-Nr	Best.Nr.	ELDAS®-Nr	Best.Nr.	ELDAS®-Nr
WHT74000A	305 286 003	**WHT74000B**	305 283 003	**WHT74000Q**	205 280 003
WHT74003A	305 286 033	**WHT74003B**	305 283 033	**WHT74003Q**	205 280 033
WHT74004A	305 286 043	**WHT74004B**	305 283 043	**WHT74004Q**	205 280 043
WHT74005A	305 286 953	**WHT74005B**	305 283 953	**WHT74005Q**	205 280 953

WHT73000A	305 186 003	**WHT73000B**	305 183 003	**WHT73000Q**	205 180 003
WHT73003A	305 186 033	**WHT73003B**	305 183 033	**WHT73003Q**	205 180 033
WHT73004A	305 186 043	**WHT73004B**	305 183 043	**WHT73004Q**	205 180 043
WHT73005A	305 186 953	**WHT73005B**	305 183 953	**WHT73005Q**	205 180 953

Raumtemperaturregler KNX:
Raumtemperaturregler mit 1.93" Farbdisplay und integriertem KNX- Busankoppler Twisted-Pair (TP)

Merkmale:
- Messung der Raumtemperatur und Vergleich mit Solltemperatur
- Sollwert-Vorgabe durch Wahl der Betriebsart
- Zum Einbau in CH-Schalterdosen
- Kombinierbar mit CH-origin-Rahmen
- 1.93" Display
- sensitive Touch Bedienfläche
- Anschluss eines externen Temperaturfühlers (EK090, nicht in Lieferumfang inbegriffen, S.201)
- Spannungsversorgung: Systemspannung 30 V (KNX)
- Hilfsspannung: 24 VDC

Bezeichnung	Farbe	origin komplett 86 x 86 mm Best.Nr.	ELDAS®-Nr	Aufputz Gehäuse 85 x 85 x 54 mm Best.Nr.	ELDAS®-Nr
Raumtemperaturregler KNX mit zusätzlichen Funktionen		**WHTO74000C**	205 000 103	**WHTO74000Q**	205 001 103
		WHTO74005C	205 000 153	**WHTO74005Q**	205 001 153
Raumtemperaturregler KNX ohne zusätzlichen Funktionen		**WHTO73000C**	205 000 003	**WHTO73000Q**	205 001 003
		WHTO73005C	205 000 053	**WHTO73005Q**	205 001 053

Funktionen:
- Sollwert-Vorgabe durch Wahl der Betriebsart
- Betriebsarten Komfort, Standby, Economybetrieb, Frost-/Hitzeschutz, Ferienbetrieb
- Heiz- und Kühlbetrieb
- Lüftungsfunktion
- Zeitschaltuhrfunktion
- Anzeige von Stati und Leistungsverbrauch
- Tastsensorfunktionen wie z. B. Schalten, Dimmen, Jalousie/Rolllade etc. (nur bei Raumtemperaturregler mit zusätzlichen Tasten, WHTx740)

Lieferfarben:
Ultraweiss, RAL 9016: 00
Schwarz, RAL 9005: 05
Farben ähnlich RAL-Tönen

▶ Seite 186

Gebäudesystemtechnik KNX easy -
Inbetriebnahme mit easy; E-Mode - kallysto Raumthermostat

Raumthermostat KNX Secure mit integriertem KNX-Busankoppler Twisted-Pair (TP)

Merkmale:
- Spannungsversorgung: Systemspannung 30 VDC (KNX)
- integrierter Temperatursensor
- Messung der Raumtemperatur und Vergleich mit Solltemperatur
- Zum Einbau in CH-Schalterdosen

Bezeichnung		kallysto.line komplett 92 x 92 mm		kallysto.pro komplett 94 x 94 mm		kallysto.trend komplett 94 x 94 mm	
	Farbe	**Best.Nr.**	ELDAS®-Nr	**Best.Nr.**	ELDAS®-Nr	**Best.Nr.**	ELDAS®-Nr
Raumthemperaturregler KNX Secure		**WHTL75000C**	305 000 008	**WHTP75000C**	305 000 408	**WHTT75000C**	305 000 208
		WHTL75005C	305 000 058	**WHTP75005C**	305 000 458	**WHTT75005C**	305 000 258

Funktionen:
- Einstellung, Messung und Regelung der Raumthemperatur.

Lieferfarben:
Ultraweiss, RAL 9016: 00
Schwarz, RAL 9005: 05
Farben ähnlich RAL-Tönen

▶ Seite 186

Unterputz
für Kombination 60 x 60 mm

Unterputz
Einsatz mit Front 77 x 77 mm

Aufputz
Gehäuse 88 x 88 x 54 mm

Best.Nr.	ELDAS®-Nr	Best.Nr.	ELDAS®-Nr	Best.Nr.	ELDAS®-Nr
WHT75000A	305 006 003	**WHT75000B**	305 003 003	**WHT75000Q**	305 001 003
WHT75005A	305 006 053	**WHT75005B**	305 003 053	**WHT75005Q**	305 001 053

Baukasten
Einzelteillieferung zur individuellen Zusammenstellung.
1. Befestigungsring mit Aufnahmering
2. Busankoppler
3. kallysto Abdeckplatte
4. Frontrahmen/Frontabdeckung
5. Tasterfront

▶ Seite 186

WHT402

Busankoppler Taster KNX ohne LED

- Abmessungen (H x B x T): 45 x 45 x 17 mm

Bezeichnung	VPE	Best. Nr.	ELDAS®-Nr
Busankoppler Taster KNX ohne LED 2-fach	1	**WHT402**	378 192 793
Busankoppler Taster KNX ohne LED 4-fach	1	**WHT404**	378 194 793
Busankoppler Taster KNX ohne LED 6-fach	1	**WHT406**	378 196 793

WHT412

Busankoppler Taster KNX mit RGB LED

- Abmessungen (H x B x T): 45 x 45 x 17 mm

Bezeichnung	VPE	Best. Nr.	ELDAS®-Nr
Busankoppler Taster KNX mit RGB LED 2-fach	1	**WHT412**	378 492 793
Busankoppler Taster KNX mit RGB LED 4-fach	1	**WHT414**	378 494 793
Busankoppler Taster KNX mit RGB LED 6-fach	1	**WHT416**	378 496 793

WHT202

Busankoppler Taster KNX BA ohne LED

- Abmessungen (H x B x T): 45 x 45 x 17 mm

Bezeichnung	VPE	Best. Nr.	ELDAS®-Nr
Busankoppler Taster KNX BA ohne LED 2-fach	1	**WHT202**	305 746 193
Busankoppler Taster KNX BA ohne LED 4-fach	1	**WHT204**	305 766 193

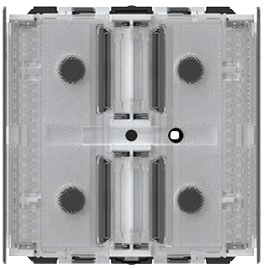
WHT442

Busankoppler Taster KNX Secure mit RGB LED

- Abmessungen (H x B x T): 55 x 55 x 28 mm

Bezeichnung	VPE	Best. Nr.	ELDAS®-Nr
Busankoppler Taster KNX Secure mit RGB LED 2-fach	1	**WHT442**	305 806 793
Busankoppler Taster KNX Secure mit RGB LED 4-fach	1	**WHT444**	305 816 793
Busankoppler Taster KNX Secure mit RGB LED 6-fach	1	**WHT446**	305 826 793
Busankoppler Taster KNX Secure mit RGB LED 8-fach	1	**WHT448**	305 836 793

Baukasten
Einzelteillieferung zur individuellen Zusammenstellung.
1. Befestigungsring mit Aufnahmering
2. Busankoppler
3. kallysto Abdeckplatte
4. Frontrahmen/Frontabdeckung
5. Tasterfront

▶ Seite 186

	Bezeichnung	VPE	**Best. Nr.**	ELDAS®-Nr
WHT506E	**Busankoppler Bewegungsmelder KNX** - Abmessungen (H x B x T): 45 x 45 x 30 mm			
	Busankoppler Bewegungsmelder KNX 2-Kanal	1	**WHT506E**	545 016 793
WHT740	**Busankoppler Raumtemperaturregler KNX mit zusätzlichen Funktionen** - Abmessungen (H x B x T): 45 x 45 x 32 mm			
	Busankoppler Raumtemperaturregler KNX mit zusätzlichen Funktionen	1	**WHT740**	378 183 793
WHT730	**Busankoppler Raumtemperaturregler KNX** - Abmessungen (H x B x T): 45 x 45 x 32 mm			
	Busankoppler Raumtemperaturregler KNX	1	**WHT730**	378 182 793

Lieferfarben:
Ultraweiss, RAL 9016: 00
Lichtgrau, RAL 7035: 03
Anthrazit, RAL 7024: 04
Schwarz, RAL 9005: 05
Farben ähnlich RAL-Tönen

WHT44200Z

Bezeichnung	VPE	Best. Nr.	ELDAS®-Nr
Tasterfront für Taster KNX Secure mit RGB LED 2-fach			
Tasterfront für 2-fach KNX Taster Secure Ultraweiss	5	WHT44200Z	305 806 903
Tasterfront für 2-fach KNX Taster Secure Lichtgrau	5	WHT44203Z	305 806 933
Tasterfront für 2-fach KNX Taster Secure Anthrazit	5	WHT44204Z	305 806 943
Tasterfront für 2-fach KNX Taster Secure Schwarz	5	WHT44205Z	305 806 953

WHT44400Z

Tasterfront für Taster KNX Secure mit RGB LED 4-fach			
Tasterfront für 4-fach KNX Taster Secure Ultraweiss	5	WHT44400Z	305 816 903
Tasterfront für 4-fach KNX Taster Secure Lichtgrau	5	WHT44403Z	305 816 933
Tasterfront für 4-fach KNX Taster Secure Anthrazit	5	WHT44404Z	305 816 943
Tasterfront für 4-fach KNX Taster Secure Schwarz	5	WHT44405Z	305 816 953

WHT44600Z

Tasterfront für Taster KNX Secure mit RGB LED 6-fach			
Tasterfront für: 6-fach KNX Taster Secure Ultraweiss	5	WHT44600Z	305 826 903
Tasterfront für: 6-fach KNX Taster Secure Lichtgrau	5	WHT44603Z	305 826 933
Tasterfront für: 6-fach KNX Taster Secure Anthrazit	5	WHT44604Z	305 826 943
Tasterfront für: 6-fach KNX Taster Secure Schwarz	5	WHT44605Z	305 826 953

WHT44800Z

Tasterfront für Taster KNX Secure mit RGB LED 8-fach			
Tasterfront für: 8-fach KNX Taster Secure Ultraweiss	5	WHT44800Z	305 836 903
Tasterfront für: 8-fach KNX Taster Secure Lichtgrau	5	WHT44803Z	305 836 933
Tasterfront für: 8-fach KNX Taster Secure Anthrazit	5	WHT44804Z	305 836 943
Tasterfront für: 8-fach KNX Taster Secure Schwarz	5	WHT44805Z	305 836 953

Lieferfarben:
Ultraweiss, RAL 9016: 00
Lichtgrau, RAL 7035: 03
Anthrazit, RAL 7024: 04
Schwarz, RAL 9005: 05
Beige, S2010-Y30R: 07
Braun, RAL 8014: 09
Farben ähnlich RAL-Tönen
(Beige ähnlich NCS-Ton).

WHT40200

Tasterfront für Taster KNX ohne LED 2-fach

- mit Bezeichnungsfenster
- Abmessungen (H x B): 45 x 45 mm
- ohne LED 2-fach

Bezeichnung	VPE	Best. Nr.	ELDAS®-Nr
Tasterfront für Taster KNX, Ultraweiss	5	**WHT40200**	378 192 003
Tasterfront für Taster KNX, Lichtgrau	5	**WHT40203**	378 192 033
Tasterfront für Taster KNX, Anthrazit	5	**WHT40204**	378 192 043
Tasterfront für Taster KNX, Schwarz	5	**WHT40205**	378 192 953
Tasterfront für Taster KNX, Beige	5	**WHT40207**	378 192 913
Tasterfront für Taster KNX, Braun	5	**WHT40209**	378 192 993

WHT40400

Tasterfront für Taster KNX ohne LED 4-fach

- mit Bezeichnungsfenster
- Abmessungen (H x B): 45 x 45 mm
- ohne LED 4-fach

Tasterfront für Taster KNX, Ultraweiss	5	**WHT40400**	378 194 003
Tasterfront für Taster KNX, Lichtgrau	5	**WHT40403**	378 194 033
Tasterfront für Taster KNX, Anthrazit	5	**WHT40404**	378 194 043
Tasterfront für Taster KNX, Schwarz	5	**WHT40405**	378 194 953
Tasterfront für Taster KNX, Beige	5	**WHT40407**	378 194 913
Tasterfront für Taster KNX, Braun	5	**WHT40409**	378 194 993

WHT40600

Tasterfront für Taster KNX ohne LED 6-fach

- mit Bezeichnungsfenster
- Abmessungen (H x B): 45 x 45 mm
- ohne LED 6-fach

Tasterfront für Taster KNX, Ultraweiss	5	**WHT40600**	378 196 003
Tasterfront für Taster KNX, Lichtgrau	5	**WHT40603**	378 196 033
Tasterfront für Taster KNX, Anthrazit	5	**WHT40604**	378 196 043
Tasterfront für Taster KNX, Schwarz	5	**WHT40605**	378 196 953
Tasterfront für Taster KNX, Beige	5	**WHT40607**	378 196 913
Tasterfront für Taster KNX, Braun	5	**WHT40609**	378 196 993

Lieferfarben:
Ultraweiss, RAL 9016: 00
Lichtgrau, RAL 7035: 03
Anthrazit, RAL 7024: 04
Schwarz, RAL 9005: 05
Beige, S2010-Y30R: 07
Braun, RAL 8014: 09
Farben ähnlich RAL-Tönen
(Beige ähnlich NCS-Ton).

WHT41200

Tasterfront für Taster KNX mit RGB LED 2-fach

- mit Bezeichnungsfenster
- Abmessungen (H x B): 45 x 45 mm
- mit RGB LED 2-fach

Bezeichnung	VPE	Best. Nr.	ELDAS®-Nr
Tasterfront für Taster KNX, Ultraweiss	5	**WHT41200**	378 492 003
Tasterfront für Taster KNX, Lichtgrau	5	**WHT41203**	378 492 033
Tasterfront für Taster KNX, Anthrazit	5	**WHT41204**	378 492 043
Tasterfront für Taster KNX, Schwarz	5	**WHT41205**	378 492 953
Tasterfront für Taster KNX, Beige	5	**WHT41207**	378 492 913
Tasterfront für Taster KNX, Braun	5	**WHT41209**	378 492 993

WHT41400

Tasterfront für Taster KNX mit RGB LED 4-fach

- mit Bezeichnungsfenster
- Abmessungen (H x B): 45 x 45 mm
- mit RGB LED 4-fach

Tasterfront für Taster KNX, Ultraweiss	5	**WHT41400**	378 494 003
Tasterfront für Taster KNX, Lichtgrau	5	**WHT41403**	378 494 033
Tasterfront für Taster KNX, Anthrazit	5	**WHT41404**	378 494 043
Tasterfront für Taster KNX, Schwarz	5	**WHT41405**	378 494 953
Tasterfront für Taster KNX, Beige	5	**WHT41407**	378 494 913
Tasterfront für Taster KNX, Braun	5	**WHT41409**	378 494 993

WHT41600

Tasterfront für Taster KNX mit RGB LED 6-fach

- mit Bezeichnungsfenster
- Abmessungen (H x B): 45 x 45 mm
- mit RGB LED 6-fach

Tasterfront für Taster KNX, Ultraweiss	5	**WHT41600**	378 496 003
Tasterfront für Taster KNX, Lichtgrau	5	**WHT41603**	378 496 033
Tasterfront für Taster KNX, Anthrazit	5	**WHT41604**	378 496 043
Tasterfront für Taster KNX, Schwarz	5	**WHT41605**	378 496 953
Tasterfront für Taster KNX, Beige	5	**WHT41607**	378 496 913
Tasterfront für Taster KNX, Braun	5	**WHT41609**	378 496 993

Lieferfarben:
Ultraweiss, RAL 9016: 00
Lichtgrau, RAL 7035: 03
Anthrazit, RAL 7024: 04
Schwarz, RAL 9005: 05
Farben ähnlich RAL-Tönen

WHT20200Z

Tasterfront für Taster KNX BA ohne LED

- Abmessungen (H x B): 45 x 45 mm

Bezeichnung	VPE	Best. Nr.	ELDAS®-Nr
Tasterfront fur Taster KNX BA ohne LED 2-fach, Ultraweiss	5	**WHT20200Z**	378 740 003
Tasterfront fur Taster KNX BA ohne LED 2-fach, Schwarz	5	**WHT20205Z**	378 740 053
Tasterfront fur Taster KNX BA ohne LED 4-fach, Ultraweiss	5	**WHT20400Z**	378 760 003
Tasterfront fur Taster KNX BA ohne LED 4-fach, Schwarz	5	**WHT20405Z**	378 760 053

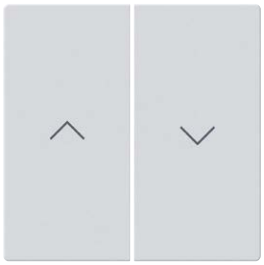

WHTM20200Z

Tasterfront für Storentaster KNX BA ohne LED

- Abmessungen (H x B): 45 x 45 mm

Tasterfront für Storentaster KNX BA ohne LED 2-fach, Ultraweiss	5	**WHTM20200Z**	378 750 003
Tasterfront für Storentaster KNX BA ohne LED 2-fach, Schwarz	5	**WHTM20205Z**	378 750 053
Tasterfront für Storentaster KNX BA ohne LED 4-fach, Ultraweiss	5	**WHTM20400Z**	378 770 003
Tasterfront für Storentaster KNX BA ohne LED 4-fach, Schwarz	5	**WHTM20405Z**	378 770 053

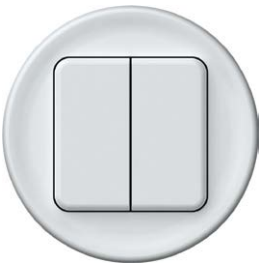

WHTO20200Z

Tasterfront für Taster KNX origin

Tasterfront für Taster KNX 2-fach, Ultraweiss	5	**WHTO20200Z**	378 036 003
Tasterfront für Taster KNX 2-fach, Schwarz	5	**WHTO20200Z**	378 036 053
Tasterfront für Taster KNX 4-fach, Ultraweiss	5	**WHTO20400Z**	378 036 103
Tasterfront für Taster KNX 4-fach, Schwarz	5	**WHTO20400Z**	378 036 153

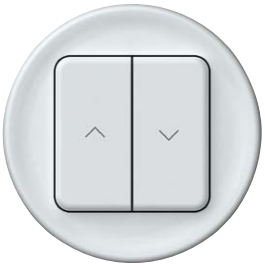

WHTOM20200Z

Tasterfront für Storentaster KNX origin

Tasterfront für Storentaster KNX 2-fach, Ultraweiss	5	**WHTOM20200Z**	378 036 203
Tasterfront für Storentaster KNX 2-fach, Schwarz	5	**WHTOM20205Z**	378 036 253
Tasterfront für Storentaster KNX 4-fach, Ultraweiss	5	**WHTOM20400Z**	378 036 303
Tasterfront für Storentaster KNX 4-fach, Schwarz	5	**WHTOM20405Z**	378 036 353

Lieferfarben:
Ultraweiss, RAL 9016: 00
Lichtgrau, RAL 7035: 03
Anthrazit, RAL 7024: 04
Schwarz, RAL 9005: 05
Beige, S2010-Y30R: 07
Braun, RAL 8014: 09
Farben ähnlich RAL-Tönen
(Beige ähnlich NCS-Ton).

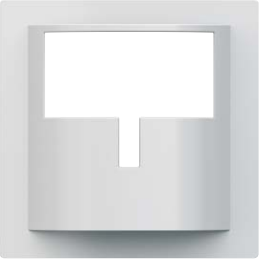
WH20250800H

WH15251000H

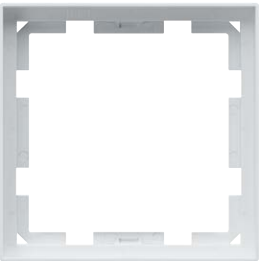
WHT70000

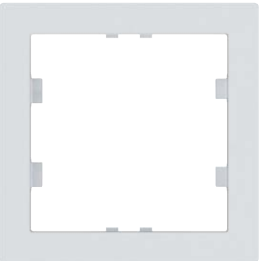
WH20291400Z

WH20291500Z

Bezeichnung	VPE	Best. Nr.	ELDAS®-Nr
Frontabdeckung für Bewegungsmelder KNX			
Frontabdeckung für Bewegungsmelder, Ultraweiss	5	**WH20250800H**	378 006 003
Frontabdeckung für Bewegungsmelder, Lichtgrau	5	**WH20250803H**	378 006 033
Frontabdeckung für Bewegungsmelder, Anthrazit	5	**WH20250804H**	378 006 043
Frontabdeckung für Bewegungsmelder, Schwarz	5	**WH20250805H**	378 006 053
Frontabdeckung für Bewegungsmelder, Beige	5	**WH20250807H**	378 006 013
Frontabdeckung für Bewegungsmelder, Braun	5	**WH20250809H**	378 006 093
Frontabdeckung für Bewegungsmelder KNX origin			
- geeignet für Bewegungsmelder Swisslux: E-N° 535 936 658 & 535 936 668			
Frontabdeckung für Bewegungsmelder, Weiss	5	**WH15251000H**	377 102 503
Frontabdeckung für Bewegungsmelder, Schwarz	5	**WH15251005H**	377 102 553
Frontrahmen für Raumtemperaturregler KNX			
Frontrahmen für Raumtemperaturregler KNX, Ultraweiss	5	**WHT70000**	378 182 003
Frontrahmen für Raumtemperaturregler KNX, Lichtgrau	5	**WHT70003**	378 182 033
Frontrahmen für Raumtemperaturregler KNX, Anthrazit	5	**WHT70004**	378 182 043
Frontrahmen für Raumtemperaturregler KNX, Schwarz	5	**WHT70005**	378 182 953
Frontrahmen für Raumtemperaturregler KNX, Beige	5	**WHT70007**	378 182 913
Frontrahmen für Raumtemperaturregler KNX, Braun	5	**WHT70009**	378 182 993
Frontrahmen für Raumtemperaturregler KNX, Ultraweiss, für origin	5	**WHTB70000**	305 193 003
Frontrahmen für Raumtemperaturregler KNX, Schwarz, für origin	5	**WHTB70005**	305 193 053
Frontrahmen für Taster KNX			
- geeignet für Busankoppler Taster KNX (WHT4xx & WHT20x) - Innen H x B: 45 x 45 mm - Aussen H x B: 60 x 60 mm			
Frontrahmen für Taster KNX, Ultraweiss	5	**WH20291400Z**	377 099 003
Frontrahmen für Taster KNX, Lichtgrau	5	**WH20291403Z**	377 099 033
Frontrahmen für Taster KNX, Anthrazit	5	**WH20291404Z**	377 099 043
Frontrahmen für Taster KNX, Schwarz	5	**WH20291405Z**	377 099 953
Frontrahmen für Taster KNX, Beige	5	**WH20291407Z**	377 099 913
Frontrahmen für Taster KNX, Braun	5	**WH20291409Z**	377 099 993
Frontrahmen für Taster KNX Secure			
- geeignet für Busankoppler Taster KNX Secure (WHT44x)			
Frontrahmen für 2- bis 8-fach KNX Taster Secure Ultraweiss	5	**WH20291500Z**	305 990 003
Frontrahmen für 2- bis 8-fach KNX Taster Secure Lichtgrau	5	**WH20291503Z**	305 990 033
Frontrahmen für 2- bis 8-fach KNX Taster Secure Anthrazit	5	**WH20291504Z**	305 990 043
Frontrahmen für 2- bis 8-fach KNX Taster Secure Schwarz	5	**WH20291505Z**	305 990 053

Lieferfarben:
Ultraweiss, RAL 9016: 00
Lichtgrau, RAL 7035: 03
Anthrazit, RAL 7024: 04
Schwarz, RAL 9005: 05
Beige, S2010-Y30R: 07
Braun, RAL 8014: 09
Farben ähnlich RAL-Tönen
(Beige ähnlich NCS-Ton).

	Bezeichnung	VPE	Best. Nr.	ELDAS®-Nr
	Frontabdeckung für Raumtemperaturregler KNX			
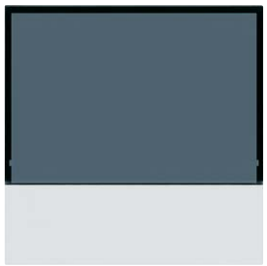 WHT70100	Frontabdeckung für Raumtemperaturregler KNX, Ultraweiss	5	**WHT70100**	378 183 003
	Frontabdeckung für Raumtemperaturregler KNX, Lichtgrau	5	**WHT70103**	378 183 033
	Frontabdeckung für Raumtemperaturregler KNX, Anthrazit	5	**WHT70104**	378 183 043
	Frontabdeckung für Raumtemperaturregler KNX, Schwarz	5	**WHT70105**	378 183 953
	Frontabdeckung für Raumtemperaturregler KNX, Beige	5	**WHT70107**	378 183 913
	Frontabdeckung für Raumtemperaturregler KNX, Braun	5	**WHT70109**	378 183 993
	Frontabdeckung für Raumtemperaturregler KNX, Ultraweiss, für origin	5	**WHTB70100**	305 194 003
	Frontabdeckung für Raumtemperaturregler KNX, Schwarz, für origin	5	**WHTB70105**	305 194 053
	Befestigungsring für kallysto KNX Taster Secure - geeignet für Busankoppler Taster KNX Secure (WHT44x)			
WH409500E WH409500F	Befestigungsring für 2- bis 8-fach KNX Taster Secure	5	**WH409500E**	305 996 003
	Befestigungsring für 2- bis 8-fach KNX Taster Secure mit Aufnahmering	5	**WH409500F**	305 993 003
	Befestigungsring für kallysto KNX Taster - geeignet für Busankoppler Taster KNX (WHT4xx & WHT20x) im kallysto-Design			
WH408500E WH408500F	Befestigungsring für kallysto KNX Taster	5	**WH408500E**	377 999 003
	Befestigungsring mit Aufnahmering für kallysto KNX Taster	5	**WH408500F**	377 999 013
	Befestigungsring für origin KNX Taster - geeignet für Busankoppler Taster KNX BA (WHT20x) im origin-Design			
WH109905E WH109901F	Befestigungsring für origin KNX Taster	5	**WH109901F**	378 403 793
	Befestigungsring mit Aufnahmering für origin KNX Taster	5	**WH109905F**	378 406 793
	Befestigungsring für robusto Taster - geeignet für Busankoppler Taster KNX (WHT4xx & WHT20x) im robusto-Design			
WH109904E	Befestigunsring für robusto Taster	5	**WH109904E**	323 183 003
	Befestigungsring für kallysto Raumtemperaturregler - geeignet für Busankoppler Raumtemperaturregler KNX (WHT7xx) im kallysto-Design			
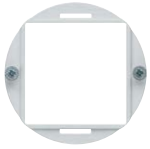 WH109903E WH109903F	Befestigungsring für Raumtemperaturregler KNX	5	**WH109903E**	323 182 003
	Befestigungsring mit Aufnahmering für Raumtemperaturregler KNX	5	**WH109903F**	323 192 003

Blindabdeckungen
Die transparente Abdeckung des Beschriftungsfeldes der KNX Taster kann durch Blindabdeckungen ersetzt werden.
Die Blindabdeckungen stehen in allen 6 kallysto- Grundfarben zur Verfügung.

Lieferfarben:

Ultraweiss,	RAL 9016:	00
Lichtgrau,	RAL 7035:	03
Anthrazit,	RAL 7024:	04
Schwarz,	RAL 9005:	05
Beige,	S2010-Y30R:	07
Braun,	RAL 8014:	09

Farben ähnlich RAL-Tönen
(Beige ähnlich NCS-Ton).

WHT1400

WHT1403

WHT1404

WHT1405

Bezeichnung	VPE	**Best. Nr.**	ELDAS®-Nr
Blindabdeckungen für KNX Taster			
- Set à 5 Stück - Beschriftung der Blindabdeckung auf Anfrage per Lasergravur			
Blindabdeckung für Beschriftungsfeld, Ultraweiss	5	**WHT1400**	323 991 003
Blindabdeckung für Beschriftungsfeld, Lichtgrau	5	**WHT1403**	323 991 033
Blindabdeckung für Beschriftungsfeld, Anthrazit	5	**WHT1404**	323 991 043
Blindabdeckung für Beschriftungsfeld, Schwarz	5	**WHT1405**	323 991 953
Blindabdeckung für Beschriftungsfeld, Beige	5	**WHT1407**	323 991 993
Blindabdeckung für Beschriftungsfeld, Braun	5	**WHT1409**	323 991 913

Weitere Abdeckplatten und Gehäuse für Baukastensystem finden Sie im Katalog 1

Lieferfarben:
Ultraweiss, RAL 9016: 00
Lichtgrau, RAL 7035: 03
Anthrazit, RAL 7024: 04
Schwarz, RAL 9005: 05
Beige, S2010-Y30R: 07
Braun, RAL 8014: 09
Farben ähnlich RAL-Tönen
(Beige ähnlich NCS-Ton).

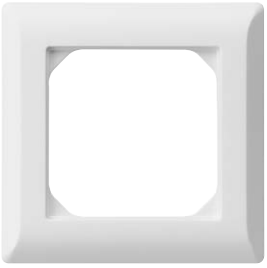
WH25920200Z

Abdeckplatte Gr. 1 kallysto.line

- kallysto.line 92x92 mm

Bezeichnung	VPE	Best. Nr.	ELDAS®-Nr
Abdeckplatte Gr. 1 Ultraweiss	1	**WH25920200Z**	334 911 008
Abdeckplatte Gr. 1 Lichtgrau	1	**WH25920203Z**	334 911 038
Abdeckplatte Gr. 1 Anthrazit	1	**WH25920204Z**	334 911 048
Abdeckplatte Gr. 1 Schwarz	1	**WH25920205Z**	334 911 058
Abdeckplatte Gr. 1 Beige	1	**WH25920207Z**	334 911 018
Abdeckplatte Gr. 1 Braun	1	**WH25920209Z**	334 911 098

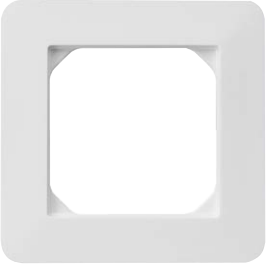
WH26920200Z

Abdeckplatte Gr. 1 kallysto.trend

- kallysto.trend 94x94 mm

Bezeichnung	VPE	Best. Nr.	ELDAS®-Nr
Abdeckplatte Gr. 1 Ultraweiss	1	**WH26920200Z**	334 911 208
Abdeckplatte Gr. 1 Lichtgrau	1	**WH26920203Z**	334 911 238
Abdeckplatte Gr. 1 Anthrazit	1	**WH26920204Z**	334 911 248
Abdeckplatte Gr. 1 Schwarz	1	**WH26920205Z**	334 911 258
Abdeckplatte Gr. 1 Beige	1	**WH26920207Z**	334 911 218
Abdeckplatte Gr. 1 Braun	1	**WH26920209Z**	334 911 298

WH26920247Z

Abdeckplatte Gr. 1 kallysto.trend

- kallysto.trend 94x94 mm

Bezeichnung	VPE	Best. Nr.	ELDAS®-Nr
Abdeckplatte Gr. 1 Arktis	1	**WH26920243Z**	334 911 228
Abdeckplatte Gr. 1 Fjord	1	**WH26920244Z**	334 911 348
Abdeckplatte Gr. 1 Ozean	1	**WH26920248Z**	334 911 288
Abdeckplatte Gr. 1 Orient	1	**WH26920247Z**	334 911 368
Abdeckplatte Gr. 1 Savanna	1	**WH26920245Z**	334 911 318
Abdeckplatte Gr. 1 Canyon	1	**WH26920246Z**	334 911 278

Weitere Abdeckplatten und Gehäuse für Baukastensystem finden Sie im Katalog 1

Lieferfarben:
Ultraweiss, RAL 9016: 00
Lichtgrau, RAL 7035: 03
Anthrazit, RAL 7024: 04
Schwarz, RAL 9005: 05
Beige, S2010-Y30R: 07
Braun, RAL 8014: 09
Farben ähnlich RAL-Tönen
(Beige ähnlich NCS-Ton).

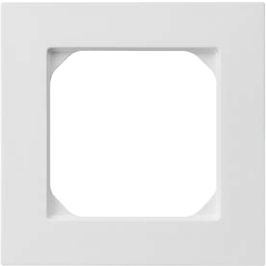
WH27920200Z

Abdeckplatte Gr. 1 kallysto.pro

- kallysto.pro 94x94 mm

Bezeichnung	VPE	Best. Nr.	ELDAS®-Nr
Abdeckplatte Gr. 1 Ultraweiss	1	**WH27920200Z**	334 911 408
Abdeckplatte Gr. 1 Lichtgrau	1	**WH27920203Z**	334 911 438
Abdeckplatte Gr. 1 Anthrazit	1	**WH27920204Z**	334 911 448
Abdeckplatte Gr. 1 Schwarz	1	**WH27920205Z**	334 911 458
Abdeckplatte Gr. 1 Beige	1	**WH27920207Z**	334 911 418
Abdeckplatte Gr. 1 Braun	1	**WH27920209Z**	334 911 498

WH27920243Z

Abdeckplatte Gr. 1 kallysto.pro

- kallysto.pro 94x94 mm

Abdeckplatte Gr. 1 Arktis	1	**WH27920243Z**	334 911 428
Abdeckplatte Gr. 1 Fjord	1	**WH27920244Z**	334 911 548
Abdeckplatte Gr. 1 Ozean	1	**WH27920248Z**	334 911 488
Abdeckplatte Gr. 1 Orient	1	**WH27920247Z**	334 911 568
Abdeckplatte Gr. 1 Savanna	1	**WH27920245Z**	334 911 518
Abdeckplatte Gr. 1 Canyon	1	**WH27920246Z**	334 911 478
Abdeckplatte Gr. 1 mit Beschriftungsfeld 42x9 mm	1	**WH27924200Z**	334 910 408

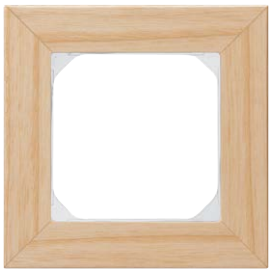
WH24920256Z

Abdeckplatte Gr. 1 kallysto.art

- kallysto.art 94x94 mm

Abdeckplatte Gr. 1 Glas weiss	1	**WH24920250Z**	334 611 003
Abdeckplatte Gr. 1 Glas verspiegelt	1	**WH24920255Z**	334 511 003
Abdeckplatte Gr. 1 Edelstahl geschliffen	1	**WH24920288Z**	334 110 003
Abdeckplatte Gr. 1 Aluminium nature	1	**WH24920274Z**	334 411 003
Abdeckplatte Gr. 1 Aluminium weiss	1	**WH24920276Z**	334 011 003
Abdeckplatte Gr. 1 Aluminium schwarz	1	**WH24920275Z**	334 711 003
Abdeckplatte Gr. 1 Schiefer schwarz	1	**WH24920285Z**	334 110 653
Abdeckplatte Gr. 1 Esche	1	**WH24920256Z**	334 110 663
Abdeckplatte Gr. 1 Birnbaum	1	**WH24920257Z**	334 110 673
Abdeckplatte Gr. 1 Nussbaum	1	**WH24920258Z**	334 110 683
Abdeckplatte Gr. 1 Räuchereiche	1	**WH24920259Z**	334 110 693

▶ Seite 186

TYBS702A

Bezeichnung	VPE	Best. Nr.	ELDAS®-Nr

KNX Secure Binäreingänge, UP, mit LED-Ausgängen

- Voneinander unabhängige Binäreingänge
- Zum Anschluss von potentialfreien Kontakten (max. Leitungslänge 30 m) wie z. B.: handelsüblichen Tastern, Fensterkontakten, Meldekontakten allgemein, Thermostaten
- Abfragespannung wird vom Gerät erzeugt (SELV)
- Spannungsversorgung: Systemspannung 30 V (KNX)
- Masse (H x B x T): 43,0 x 28,5 x 15,4 mm
- Die LED-Ausgänge können handelsübliche LED's wie zum Beispiel in Elektroniktastern ansteuern.

LED Ausgänge Eigenschaften:
- TYBS702A/704A : .....I = 3.3 mA // U = 3.3 V
- TYBS794A : ....I = 3.2 mA // U = 5 V

KNX Secure Binäreingang, UP 2-fach	1	**TYBS702A**	405 590 222
KNX Secure Binäreingang, UP 4-fach	1	**TYBS704A**	405 590 422
KNX Secure Binäreingang, UP 4-fach + 4 LED-Ausgänge	1	**TYBS794A**	405 590 822

▶ Seite 186

Bezeichnung	Breite in ▮ 17,5 mm	VPE	Best. Nr.	ELDAS®-Nr

TXA304

Binäreingänge KNX, 230 V

- Voneinander unabhängige Binäreingänge 230 V AC mit eigenem Neutralleiteranschluss (verschiedene FI-Kreise möglich)
- Zum Anschluss von 230 V AC Kontakten von z. B.: konventionellen Schaltern/Tastern, Schaltuhren, Windwächtern, Dämmerungsschaltern, 230 V AC Meldekontakten allgemein
- Ruhestandsstrom pro Eingang: 10 mA
- Spannungsversorgung: Systemspannung 30 V (KNX)
- Anschluss: quickconnect

Funktionen:
- Taster UM, Schalten EIN, AUS, EIN/AUS
- Dimmen (1- und 2-Tasten-Bedienung)
- Dimmwert und 1 + 2 Byte senden (nur mit system (ETS) programmierbar)
- Zeitschalter
- Zwangssteuerung AUF/AB, EIN/AUS
- AUF/AB, Lamellenwinkel einstellen
- Alarm Wind und Regen
- Auswahl der Betriebsart bei Heizungsfunktion
- Szenen (1-8 mit easy; 1-32 mit system (ETS) programmierbar)
- 2 Kanal Modus (1-8 mit easy; 1-32 mit system (ETS)
- Netzausfallüberwachung

Binäreingang KNX, 230 V 4-fach	4	1	**TXA304**	405 590 206
Binäreingang KNX, 230 V 10-fach	6	1	**TXA310**	405 590 226

TXA306

Binäreingang KNX, universal

- 6 voneinander unabhängige Binäreingange
- potentialfreier Kontakt
- 24 bis 230 V AC/DC Eingangsspannung
- Jeder Eingang unterschiedlich nutzbar
- max. Ruhestandsstrom pro Eingang 5 mA
- Spannungsversorgung: Systemspannung 30 V (KNX)
- Anschluss: quickconnect

Funktionen:
- Taster UM, Schalten EIN, AUS, EIN/AUS
- Dimmen (1- und 2-Tasten-Bedienung)
- Dimmwert und 1 + 2 Byte senden (nur mit system (ETS) programmierbar)
- Zeitschalter
- Zwangssteuerung AUF/AB, EIN/AUS
- AUF/AB, Lamellenwinkel einstellen
- Alarm Wind und Regen
- Auswahl der Betriebsart bei Heizungsfunktion
- Szenen (1-8 mit easy; 1-32 mit system (ETS) programmierbar)
- 2 Kanal Modus (nur mit ETS programmierbar)
- Zählerfunktion 1 / 2 / 4 Byte
- Netzausfallüberwachung

Binäreingang KNX, universal 6-fach	6	1	**TXA306**	405 590 216

TXE771

Bezeichnung	VPE	Best. Nr.	ELDAS®-Nr

Impuls Gateway KNX

- Zählen von Impulsen (Multi-Engergie)
- Übertragen von Messdaten der Strömungs- oder Energiesensoren zum KNX-Bus
- Anschluss von:
  - S0-Signalen des Typs EN62053-31, EN1434-2 und EN1434-3
  - Potentialfreie Kontakte
- Messkategorien (Zählung):
  - Kalorimetrie: Energie (Wh; kWh)
  - Strömungsmesser: Volumen (Liter; m3)
  - Gasmesser: Volumen (Liter; m3)
  - Strommesser (mit oder ohne Tarif): Energie (Wh; kWh)
- Impulszähler
- Das Produkt verfügt für jede Zählung (ausser Impulszähler) über:
  - einen Teilzähler, der auf 0 zurückgesetzt werden kann
  - einen Gesamtzähler, für den der Ausgangswert voreingestellt werden kann.
- Impulsvisualisierung durch LED
- Wasserdichtes Gehäuse: IP44
- Spannungsversorgung: Systemspannung 30 V (KNX)

Funktionen:
- Zähler
- Zeitstempel
- Tarif
- Leistung
- Energie
- Teilzähler zurücksetzen
- Dynamik-Modus der Zählinformation
- Speicherung der Messung
- Test all

Impuls Gateway KNX, 1 Eingang	1	**TXE771**	405 810 706
Impuls Gateway KNX, 3 Eingänge	1	**TXE773**	405 810 806

▶ Seite 186

	Bezeichnung	Breite in ▮ 17,5 mm	VPE	Best. Nr.	ELDAS®-Nr
TYAS604D	**Schaltausgang KNX Secure 4-fach** - 4 potentialfreie Schliesser - KNX Secure kompatibel - Spannungsversorgung: Systemspannung 30 V (KNX) - Beleuchtungs- und/oder Rollladen-/ Jalousiefunktion für jeden Ausgang wählbar (pro 2 Ausgänge, Beispiel: C1 + C2 für AUF/AB) - Anschluss: quickconnect - easy Softwarefunktionen **Funktionen:** - Taster UM, Schalten EIN, AUS, EIN/AUS - Zeitschalter - Zwangssteuerung EIN/AUS, AUF/AB - Automatik - Lastabwurf - Szenen (1-64) - AUF/AB, Lamellenwinkel einstellen - Alarm Wind, Frost, Regen				
	Schaltausgang KNX Secure 4-fach 16 A, C-Last	4	1	**TYAS604D**	405 615 526
TYAS606D	**Schaltausgang KNX Secure 6-fach** - 6 potentialfreie Schliesser - KNX Secure kompatibel - Spannungsversorgung: Systemspannung 30 V (KNX) - Beleuchtungs- und/oder Rollladen-/ Jalousiefunktion für jeden Ausgang wählbar (pro 2 Ausgänge, Beispiel: C1 + C2 für AUF/AB) - Anschluss: quickconnect - easy Softwarefunktionen **Funktionen:** - Taster UM, Schalten EIN, AUS, EIN/AUS - Zeitschalter - Zwangssteuerung EIN/AUS, AUF/AB - Automatik - Lastabwurf - Szenen (1-64) - AUF/AB, Lamellenwinkel einstellen - Alarm Wind, Frost, Regen				
	Schaltausgang KNX Secure 6-fach 16 A, C-Last	4	1	**TYAS606D**	405 615 536

▶ Seite 186

	Bezeichnung	Breite in ▮ 17,5 mm	VPE	Best. Nr.	ELDAS®-Nr

TYAS608D

Schaltausgang KNX Secure 8-fach

- 8 potentialfreie Schliesser
- KNX Secure kompatibel
- Spannungsversorgung: Systemspannung 30 V (KNX)
- Beleuchtungs- und/oder Rollladen-/Jalousiefunktion für jeden Ausgang wählbar (pro 2 Ausgänge, Beispiel: C1 + C2 für AUF/AB)
- Anschluss: PZ1
- Anschlüsse Ein-/Ausgang nebeneinander
- easy Softwarefunktionen
- Anschluss: quickconnect

Funktionen:
- Taster UM, Schalten EIN, AUS, EIN/AUS
- Zeitschalter
- Zwangssteuerung EIN/AUS, AUF/AB
- Automatik
- Lastabwurf
- Szenen (1-64)
- AUF/AB, Lamellenwinkel einstellen
- Alarm Wind, Frost, Regen

Schaltausgang KNX Secure 8-fach 16 A, C-Last	6	1	**TYAS608D**	405 615 586

TYAS610D

Schaltausgang KNX Secure 10-fach

- 10 potentialfreie Schliesser
- KNX Secure kompatibel
- Spannungsversorgung: Systemspannung 30 V (KNX)
- Beleuchtungs- und/oder Rollladen-/ Jalousiefunktion für jeden Ausgang wählbar (pro 2 Ausgänge, Beispiel: C1 + C2 für AUF/AB)
- Anschluss: quickconnect
- easy Softwarefunktionen

Funktionen:
- Taster UM, Schalten EIN, AUS, EIN/AUS
- Zeitschalter
- Zwangssteuerung EIN/AUS, AUF/AB
- Automatik
- Lastabwurf
- Szenen (1-64)
- AUF/AB, Lamellenwinkel einstellen
- Alarm Wind, Frost, Regen

Schaltausgang KNX Secure 10-fach 16 A, C-Last	6	1	**TYAS610D**	405 615 546

▶ Seite 186

	Bezeichnung		VPE	Best. Nr.	ELDAS®-Nr
TYMS616D	**Schaltausgang KNX Secure 16-fach komfort** - 16 potentialfreie Schliesser - KNX Secure kompatibel - Spannungsversorgung: Systemspannung 30 V (KNX) - Beleuchtungs- und/oder Rollladen-/ Jalousiefunktion für jeden Ausgang wählbar (pro 2 Ausgänge, Beispiel: C1 + C2 für AUF/AB) - Anschluss: PZ1 - Anschlüsse Ein-/Ausgang nebeneinander - easy Softwarefunktionen - Mittels Wahlschalter Handbedienung wählbar (C1 – C8 oder C9 – C16) **Funktionen:** - Taster UM, Schalten EIN, AUS, EIN/AUS - Zeitschalter - Zwangssteuerung EIN/AUS, AUF/AB - Automatik - Lastabwurf - Szenen (1-64) - AUF/AB, Lamellenwinkel einstellen - Alarm Wind, Frost, Regen				
	Schaltausgang KNX Secure 16-fach 16 A, C-Last	8	1	**TYMS616D**	405 432 546
TYMS620D	**Schaltausgang KNX Secure 20-fach komfort** - 20 potentialfreie Schliesser - KNX Secure kompatibel - Spannungsversorgung: Systemspannung 30 V (KNX) - Beleuchtungs- und/oder Rollladen-/ Jalousiefunktion für jeden Ausgang wählbar (pro 2 Ausgänge, Beispiel: C1 + C2 für AUF/AB) - Anschluss: PZ1 - Anschlüsse Ein-/Ausgang nebeneinander - easy Softwarefunktionen - Mittels Wahlschalter Handbedienung wählbar (C1 – C8 oder C9 – C16) **Funktionen:** - Taster UM, Schalten EIN, AUS, EIN/AUS - Zeitschalter - Zwangssteuerung EIN/AUS, AUF/AB - Automatik - Lastabwurf - Szenen (1-64) - AUF/AB, Lamellenwinkel einstellen - Alarm Wind, Frost, Regen				
	Schaltausgang KNX Secure 20-fach 16 A, C-Last	10	1	**TYMS620D**	405 432 556

▶ Seite 186

Bezeichnung	VPE	Best. Nr.	ELDAS®-Nr

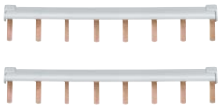

TGM616D

Verdrahtungsbrücken für 16- und 20-fach Ausgänge

TGM616D
- Set à 2 Stk. 8 Pin Verdrahtungsbrücken inkl. Endkappen
- Nennstrom: 16 A
- geeignet für: TXM616D, TYM616D und TYMS616D

TGM620D
- Set à 2 Stk. 10 Pin Verdrahtungsbrücken inkl Endkappen
- Nennstrom: 16 A
- geeignet für: TXM620D, TYM620D und TYMS620D

TGM600E
- Endkappen für TGM-Verdrahtungsbrücken

Set mit 2 x Isolierte Stromschienen 6mm² 8 Kontakte + 4 x Endkappen	1	**TGM616D**	804 998 644
Set mit 2 x Isolierte Stromschienen 6mm² 10 Kontakte + 4 x Endkappen	1	**TGM620D**	804 998 654
Endkappen für Stromschienen TGM	1	**TGM600E**	804 998 934

TYBS601B

Schaltausgang KNX Secure 1-fach, UP

- 1 potentialfreier Schliesser
- Spannungsversorgung:
  Systemspannung 30 V (KNX)
- Beleuchtungsfunktion
- easy Softwarefunktionen
- Masse (H x B x T): 44 x 43 x 22.5 mm

Funktionen:
- Taster UM, Schalten EIN, AUS, EIN/AUS
- Zeitschalter
- Zwangssteuerung EIN/AUS
- Automatik
- Lastabwurf
- Szenen (1-64)

Schaltausgang KNX Secure 1-fach 10 A, UP	1	**TYBS601B**	405 660 012

TYBS602F

Schaltausgang KNX Secure 2-fach, UP

- 2 potentialfreie Schliesser
- Spannungsversorgung:
  Systemspannung 30 V (KNX)
- Beleuchtungs- und/oder Rollladen-/
  Jalousiefunktion für die Ausgänge wählbar
  (pro 2 Ausgänge, Beispiel: C1 + C2 für AUF/AB)
- easy Softwarefunktionen
- Masse (H x B x T): 44 x 43 x 22.5 mm

Funktionen:
- Taster UM, Schalten EIN, AUS, EIN/AUS
- Zeitschalter
- Zwangssteuerung EIN/AUS, AUF/AB
- Automatik
- Lastabwurf
- Szenen (1-64)
- AUF/AB, Lamellenwinkel einstellen
- Alarm Wind, Frost, Regen

Schaltausgang KNX Secure 2-fach 6 A, UP	1	**TYBS602F**	405 660 112

▶ Seite 186

	Bezeichnung	VPE	**Best. Nr.**	ELDAS®-Nr

TYBS692F

Schaltausgang KNX Secure 2-fach + Binäreingang 2-fach, UP

- 2 potentialfreie Schliesser
- 2 voneinander unabhängige Binäreingänge (potentialfreie Kontakte)
- Spannungsversorgung: Systemspannung 30 V (KNX)
- Beleuchtungs- oder Rollladen-/ Jalousiefunktion für die Ausgänge wählbar (pro 2 Ausgänge, Beispiel: C1 + C2 für AUF/AB)
- easy Softwarefunktionen
- Masse (H x B x T): 44 x 43 x 22.5 mm

Funktionen Ausgang:
- Taster UM, Schalten EIN, AUS, EIN/AUS
- Zeitschalter
- Zwangssteuerung EIN/AUS, AUF/AB
- Automatik
- Lastabwurf
- Szenen (1-64)
- AUF/AB, Lamellenwinkel einstellen
- Alarm Wind, Frost, Regen

Funktionen Eingang:
- Taster UM, Schalten EIN, AUS, EIN/AUS
- Zeitschalter
- Rollladen-/Jalousie AUF/AB, Lamellenwinkel einstellen
- Dimmen
- Heizung
- Zwangssteuerung EIN/AUS, AUF/AB, Komfort/Frostschutz
- Automatik
- Lastabwurf
- Szenen (1-64)
- Alarm Wind, Frost, Regen
- Fensterkontakt
- Tarif

Schaltausgang KNX Secure 2-fach 6 A + Binäreingang 2-fach, UP	1	**TYBS692F**	405 660 122

autoDetect-Verfahren
(nur mit TXA66x möglich) selbstständige Lasterkennung
je nach Lastart

easyDetect-Verfahren
(nur mit TXA66x möglich) zur Optimierung des Dimmbereichs über Tastendruckmodus am Sensor, am Gerät oder über Objekt

Vorteile:
- patentierte Lasterkennung
- Zustandsanzeige
- Handbedienung (auto, manu, min, max)
- Grosses Beschriftungsfeld
- quickconnect Anschlusstechnik
- Grosses Beschriftungsfeld

▶ Seite 186

Bezeichnung	Breite in ▮ 17,5 mm	VPE	**Best. Nr.**	ELDAS®-Nr

TXA661A

Universaldimmer KNX 1-fach

- Spannungsversorgung: Systemspannung 30 V (KNX)
- Netzanschluss: 230 VAC
- easy Softwarefunktionen
- Anschluss: quickconnect

Funktionen:
- Taster UM, Schalten EIN, AUS, EIN/AUS
- Dimmen (1- und 2-Tasten-Bedienung)
- Dimmwert und Status
- Zeitschalter
- Zwangssteuerung EIN/AUS
- Automatik
- Szenen (1-64)

Universaldimmer KNX 1-fach, 300 W	4	1	**TXA661A**	405 442 116
Universaldimmer KNX 1-fach, 600 W	4	1	**TXA661B**	405 442 136

TXA662AN

Universaldimmer KNX 2-fach

- Spannungsversorgung: Systemspannung 30 V (KNX)
- Netzanschluss: 230 VAC
- easy Softwarefunktionen
- Anschluss: quickconnect

Dimmereinstellungen:
- Unterschiedliche Aussenleiter anschliessbar
- 2 x 300 W
- 1 x 600 W(pro Dimmausgang unterschiedliche Lasttypen möglich)

Funktionen:
- Taster UM, Schalten EIN, AUS, EIN/AUS
- Dimmen (1- und 2-Tasten-Bedienung)
- Dimmwert und Status
- Zeitschalter
- Zwangssteuerung EIN/AUS
- Automatik
- Szenen (1-64)

Universaldimmer KNX 2-fach, 2 x 300 W	4	1	**TXA662AN**	405 442 126

TXA663A

Universaldimmer KNX 3-fach

- Spannungsversorgung: Systemspannung 30 V (KNX)
- Netzanschluss: 230 VAC
- easy Softwarefunktionen
- Anschluss: quickconnect

Dimmereinstellungen:
- 3 x 300 W
- 1 x 600 W und 1 x 300 W
- 1 x 900 W
  (pro Dimmausgang unterschiedliche Lasttypen möglich)

Funktionen:
- Taster UM, Schalten EIN, AUS, EIN/AUS
- Dimmen (1- und 2-Tasten-Bedienung)
- Dimmwert und Status
- Zeitschalter
- Zwangssteuerung EIN/AUS
- Automatik
- Szenen (1-64)

Universaldimmer KNX 3-fach, 3 x 300 W	6	1	**TXA663A**	405 442 126

autoDetect-Verfahren
selbstständige Lasterkennung je nach Lastart

easyDetect-Verfahren
zur Optimierung des Dimmbereichs über Tastendruckmodus am Sensor, am Gerät oder über Objekt

Vorteile:
- patentierte Lasterkennung
- Zustandsanzeige
- Handbedienung (auto, manu, min, max)
- quickconnect Anschlusstechnik
- Grosses Beschriftungsfeld

▶ Seite 186

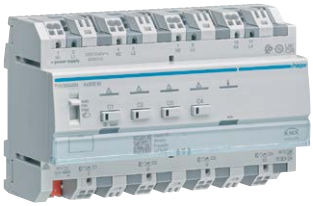

TYAS664AN

Bezeichnung	Breite in 17,5 mm	VPE	Best. Nr.	ELDAS®-Nr
Universaldimmer KNX Secure 4-fach - Spannungsversorgung: Systemspannung 30 V (KNX) - Netzanschluss: 230 VAC - easy Softwarefunktionen - Anschluss: quickconnect **Dimmereinstellungen:** - Unterschiedliche Aussenleiter anschliessbar - 4 x 300 W - 1 x 600 W und 2 x 300 W - 2 x 600 W - 1 x 1200 W (pro Dimmausgang unterschiedliche Lasttypen möglich) **Funktionen:** - Taster UM, Schalten EIN, AUS, EIN/AUS - Dimmen (1- und 2-Tasten-Bedienung) - Dimmwert und Status - Zeitschalter - Zwangssteuerung EIN/AUS - Automatik - Szenen (1-64)				
Universaldimmer KNX Secure 4-fach, 4 x 300 W	8	1	**TYAS664AN**	405 443 446

Bezeichnung	Breite in 17,5 mm	VPE	Best. Nr.	ELDAS®-Nr

TX211A

Schalt-/Dimmausgang KNX 3-fach, 1-10 V

- 3 Steuerausgänge 1-10 V mit 3 potentialfreien Schliessern 16 A AC1
- Spannungsversorgung: Systemspannung 30 V (KNX)
- Anschluss: PZ1

Funktionen:
- Taster UM, Schalten EIN, AUS, EIN/AUS
- Dimmen (1- und 2-Tasten-Bedienung)
- Dimmwert und Status
- 1-10 V dimmen
- Zeitschalter
- Zwangssteuerung EIN/AUS
- Szenen (1-8 mit easy; 1-32 mit system (ETS) programmierbar)
  - Definition Szenen in KNX easy:
    - Helligkeit Szene 1 - 3: 0 bis 100 %, über Bus veränderbar (Schrittweite 1%)
    - Helligkeit Szene 4: 25 %
    - Helligkeit Szene 5: 50 %
    - Helligkeit Szene 6: 75 %
    - Helligkeit Szene 7: 100 %
    - Helligkeit Szene 8: 0 %
- Blockierung

Schalt-/Dimmausgang KNX 3-fach, 1-10 V	4	1	**TX211A**	405 610 376

TYAS664D

DALI Ausgang KNX Secure 4-fach

- Spannungsversorgung: Systemspannung 30 V (KNX)
- Netzanschluss: 230 VAC
- easy Softwarefunktionen
- Anschluss: quickconnect
- DALI2
- Anschluss von ca. 90 Vorschaltgeräten (aufgeteilt auf 4 Kanäle)

Funktionen:
- Taster UM, Schalten EIN, AUS, EIN/AUS
- Dimmen (1- und 2-Tasten-Bedienung)
- Dimmwert und Status
- DT0, DT2, DT3, DT4, DT5, DT6, DT7, DT8
- Zeitschalter
- Zwangssteuerung EIN/AUS
- Steuerung dynamischer Sequenzen für Farbverläufe z.B. in Verbindung mit RGBW.
- Treppenlichtfunktion mit Vorwarnfunktion
- Einstellung von Lichtintensität und Lichttemperatur (von Warmweiss zu Kaltweiss)

DALI Ausgang KNX Secure 4-fach	6	1	**TYAS664D**	405 672 142

TYAS624C

Bezeichnung	Breite in ▮ 17,5 mm	VPE	**Best. Nr.**	ELDAS®-Nr

Jalousie- und Rolladenausgänge KNX Secure 4-fach

- KNX Secure kompatibel
- Spannungsversorgung:
  Systemspannung 30 V (KNX)
- Zur Steuerung von Jalousie- und Rollladenantrieb
- Anschluss: quickconnect
- easy Softwarefunktionen

Funktionen:
- Zwangssteuerung EIN/AUS, AUF/AB
- Automatik
- Lastabwurf
- Szenen (1-64)
- AUF/AB, Lamellenwinkel einstellen
- Alarm Wind, Frost, Regen

Jalousie- und Rolladenausgänge KNX Secure 4-fach, 230V	4	1	**TYAS624C**	405 432 566
Jalousie- und Rolladenausgänge KNX Secure 4-fach, 24V	4	1	**TYAS624D**	405 432 576

TYAS628C

Jalousie- und Rolladenausgänge KNX Secure 8-fach

- KNX Secure kompatibel
- Spannungsversorgung:
  Systemspannung 30 V (KNX)
- Zur Steuerung von Jalousie- und Rollladenantrieb
- Anschluss: quickconnect
- easy Softwarefunktionen

Funktionen:
- Zwangssteuerung EIN/AUS, AUF/AB
- Automatik
- Lastabwurf
- Szenen (1-64)
- AUF/AB, Lamellenwinkel einstellen
- Alarm Wind, Frost, Regen

Jalousie- und Rolladenausgänge KNX Secure 8-fach	8	1	**TYAS628C**	405 661 586

▶ Seite 186

TYMS646T

Bezeichnung	Breite in ▮ 17,5 mm	VPE	Best. Nr.	ELDAS®-Nr

Heizungsausgänge KNX Secure 6-fach komfort

- 6 x Triac Heizungsausgänge
- KNX Secure Kompatibel
- Spannungsversorgung: Systemspannung 30 V (KNX)
- Max. 4 Stellantriebe pro Ausgang (max. 0.5 A)
- für 230 VAC oder 24 VAC (NO, NC) Ventile
- Handbedienung für Ausgangssteuerung mit 0%, 50% und 100%
- Schutz gegen Überlast und Kurzschluss
- Diagnosefunktion über mehrfarbige LED pro Ausgang
- Anschluss: PZ1
- easy Softwarefunktionen

Funktionen:
- 2-Punkt und PWM-Steuerung
- Auswahl der Betriebsart bei Heizungsfunktion
- Abfrage der Stellgrösse
- Auswahl der Stellgrösse
- Stellgrössenbegrenzung einstellbar
- automatische Sollwertberechnung durch Referenzsollwert-Angabe
- Zwangssteuerung Komfort / Frostschutz
- TYMS646R
  - Integrierte Raumtemperaturregelung mit Sollwert
  - 12 unabhängige Temperaturregler zur Steuerung von bis zu 12 unabhängigen Zonen
  - Temperaturregler für Heizen und Kühlen
  - Wärmebedarf Funktion

Heizungsausgang KNX Secure 6-fach, 24/230 V, Triac	4	1	**TYMS646T**	405 710 206
Heizungsausgang KNX Secure 6-fach, 24/230 V, Triac, mit Regelung	4	1	**TYMS646R**	405 710 506

TGC600

Aufputz-Gehäuse für Heizungsausgänge im Heizkreisverteiler

- AP-Verteiler mit transparenter Tür für die Montage in Heizkreisverteiler
- passend zu TxM646x und TYMS646x
- 1-reihig
- integrierte Hutschiene
- Abmessung (H x B x T): 151.7 x 100 x 88.5 mm
- Schutzart: IP31

Aufputz-Gehäuse für Heizungsausgänge im Heizkreisverteiler mit IP31	4	1	**TGC600**	822 010 014

Merkmale:
- Möglichkeit zum Abspeichern des Schaltprogrammes auf dem mitgelieferten Programmierschlüssel EG005
- Einfache Aktivierung von Ausnahmeprogrammen: nach Einstecken des Programmierschlüssels arbeiten die Schaltuhren automatisch nach kurzer Zeit mit dem darin abgespeicherten Programm
- Einfaches, sicheres Vervielfältigen eines einmal eingegebenen Schaltprogrammes, mittels Programmierschlüssel
- Zwangssteuerung und Ausnahmebedienung
- Temporäre Zwangssteuerung
- automatische Sommer-/ Winterzeit-Umstellung
- Gangreserve mit Lithiumbatterie 5 Jahre
- 56 Programmschritte
- Möglichkeit der PC-Programmierung
- Balkenanzeige zum schnellen Erkennen der Tagesprogrammierung
- Mit Wochenprogramm
- 2 Kanäle

Zusätzliche Funktionen:
- Impulsschaltung
- Zufallssteuerung

TXA023
- Impulsschaltung

▶ Seite 186

TXA023

Wochenschaltuhr KNX, 2 Kanal

- Spannungsversorgung: Systemspannung 30 V (KNX)

Funktionen:
- Schalten EIN, AUS, EIN/AUS
- Dimmwert senden
- Zeitschalter
- Zwangssteuerung AUF/AB, EIN/AUS
- AUF/AB
- Auswahl der Betriebsart bei Heizungsfunktion
- Szenen (1-8 mit easy; 1-8 mit system (ETS) programmierbar)
- Master/Slave-Funktion

Bezeichnung	Breite in 17,5 mm	VPE	**Best. Nr.**	ELDAS®-Nr
Wochenschaltuhr KNX, 2 Kanäle	2	1	**TXA022**	405 453 106
Wochenschaltuhr KNX, 2 Kanäle, DCF77	2	1	**TXA023**	405 453 206

Decken Präsenz- / Bewegungsmelder: Mini
Für helligkeits- und präsenzabhängiges Schalten von Beleuchtung und somit zur Energieeinsparung (Licht, Heizung), insbesondere in Bürobereichen.

Manuelle Einstellungen:
- Helligkeitsbereich 5 – 2000 Lux
- Abschaltverzögerung 5s – 60 Min.

Erfassungsbereich:
- Bewegung 10 m im Durchmesser bei 2,5 m Montagehöhe
- Präsenz 5 m im Durchmesser bei 2,5 m Montagehöhe

▶ Seite 186

	Bezeichnung	VPE	Best. Nr.	ELDAS®-Nr
TXD501CH	**UP Präsenz-/Bewegungsmelder 360° Mini 10m Ø KNX Gr.1** - Montage: UP Gr.1 Einlasskasten - mit Potenziometern zur Einstellung von Ansprechhelligkeit und Nachlaufzeit - Betriebsspannung: DC 30 V SELV - Stromaufnahme KNX: max. 10mA - Konfigurationsmodus: S-Mode, E-Controller - Anzahl Slave Geräte pro Master: max. 10 - Nachlaufzeit, einstellbar: 5 s bis 60 min - Farbe: Weiss (RAL9010) - Empfohlene Montagehohe: 2,5 bis 3,5 m - IP Schutz: IP41 - Abmessung (Ø x H): 110 x 80 mm			
	UP Präsenz-/Bewegungsmelder 360° Mini 10m Ø KNX Gr.1	1	**TXD501CH**	535 143 200
TXD501	**UP Präsenz-/Bewegungsmelder 360° Mini 10m Ø KNX Hohldecken-Montage** - Montage: Hohldecke - mit Potenziometern zur Einstellung von Ansprechhelligkeit und Nachlaufzeit - Betriebsspannung: DC 30 V SELV - Stromaufnahme KNX: max. 10mA - Konfigurationsmodus: S-Mode, E-Controller - Anzahl Slave Geräte pro Master: max. 10 - Nachlaufzeit, einstellbar: 5 s bis 60 min - Farbe: Weiss (RAL9010) - Empfohlene Montagehohe: 2,5 bis 3,5 m - IP Schutz: IP41 - mit Federbügeln für Deckeneinbau - Abmessung (Ø x H): 62 x 86.2 mm - Einbauöffnung Ø: 50-54 mm - Einbau-Wandstarke: 5 bis 35 mm			
	UP Präsenz-/Bewegungsmelder 360° Mini 10m Ø KNX	1	**TXD501**	535 143 400
EEK501CH	**Abdeckung zu Präsenz-/Bewegungsmelder Mini 360° 10m (TXD501CH, EER501CH)** - für den Einbau in ein UP Gr.1 Einlasskasten - für TXD501CH, EER501CH - Farbe: Weiss (RAL9010)			
	Abdeckung zu Präsenz-/Bewegungsmelder Mini 360° 10m	1	**EEK501CH**	535 190 200
EEK502CH	**UP Befestigungsplatte zu Präsenz-/Bewegungsmelder Mini 360° 10m (TXD501CH, EER501CH)** - für den Einbau in ein UP Gr.1 Einlasskasten - für TXD501CH, EER501CH - Farbe: Grau			
	UP Befestigungsplatte zu Präsenz-/Bewegungsmelder Mini 360° 10m	1	**EEK502CH**	535 190 100

Decken Präsenz- / Bewegungsmelder: Medium
Für helligkeits- und präsenzabhängiges Schalten von Beleuchtung und somit zur Energieeinsparung (Licht, Heizung), insbesondere in Bürobereichen.

Manuelle Einstellungen:
- Helligkeitsbereich 5 – 2000 Lux
- Abschaltverzögerung 5s – 60 Min.

Erfassungsbereich:
- Bewegung 20 m im Durchmesser bei 2,5m Montagehöhe
- Präsenz 10 m im Durchmesser bei 2,5m Montagehöhe

▶ Seite 186

	Bezeichnung	VPE	**Best. Nr.**	ELDAS®-Nr
TXD503	**UP Präsenz- / Bewegungsmelder 360° Medium 20m Ø KNX** - Montage: Hohldecke - mit Potenziometern zur Einstellung von Ansprechhelligkeit und Nachlaufzeit - Betriebsspannung: DC 30 V SELV - Stromaufnahme KNX: max. 10mA - Konfigurationsmodus: S-Mode, E-Controller - Anzahl Slave Geräte pro Master: max. 10 - Nachlaufzeit, einstellbar: 5 s bis 60 min - Farbe: Weiss (RAL9010) - Empfohlene Montagehohe: 2,5 bis 3,5 m - IP Schutz: IP41 - mit Federbügeln für Deckeneinbau - Abmessung (Ø x H): 85 x 75.9 mm - Einbauöffnung Ø: 68 mm - Einbau-Wandstarke: 5 bis 35 mm			
	UP Präsenz- / Bewegungsmelder 360° Medium 20m Ø KNX	1	**TXD503**	535 143 600
TXC513	**AP Präsenz- / Bewegungsmelder 360° Medium 20m Ø KNX** - Montage: Aufputz - mit Potenziometern zur Einstellung von Ansprechhelligkeit und Nachlaufzeit - Betriebsspannung: DC 30 V SELV - Stromaufnahme KNX: max. 10mA - Konfigurationsmodus: S-Mode, E-Controller - Anzahl Slave Geräte pro Master: max. 10 - Nachlaufzeit, einstellbar: 5 s bis 60 min - Empfohlene Montagehohe: 2,5 bis 3,5 m - Farbe: Weiss (RAL9010) - IP Schutz: IP41 - Abmessung (Ø x H): 105 x 59.7 mm			
	AP Präsenz- / Bewegungsmelder 360° Medium 20m Ø KNX	1	**TXC513**	535 142 200

Deckenbewegungsmelder: Korridor
Durch den hohen Erfassungsbereich sind die Korridor Bewegungsmelder von Hager genau das Richtige für den Einsatz in einem langen Flur.

Manuelle Einstellungen:
- Helligkeitsbereich 5 – 2000 Lux
- Abschaltverzögerung 5s – 60 Min.

Erfassungsbereich:
- Bewegung 30 x 5 m bei 3 m Montagehöhe

▶ Seite 186

	Bezeichnung	VPE	**Best. Nr.**	ELDAS®-Nr
TXD505	**UP Deckenbewegungsmelder 360° Korridor KNX** - Montage: Hohldecke - mit Potenziometern zur Einstellung von Ansprechhelligkeit und Nachlaufzeit - Betriebsspannung: DC 30 V SELV - Stromaufnahme KNX: max. 10mA - Konfigurationsmodus: S-Mode, E-Controller - Anzahl Slave Geräte pro Master: max. 10 - Nachlaufzeit, einstellbar: 5 s bis 60 min - Farbe: Weiss (RAL9010) - Empfohlene Montagehohe: 2,5 bis 3,5 m - IP Schutz: IP41 - mit Federbügeln für Deckeneinbau - Abmessung (Ø x H): 85 x 75.9 mm - Einbauöffnung Ø: 68 mm - Einbau-Wandstarke: 5 bis 35 mm			
	UP Deckenbewegungsmelder 360° Korridor KNX	1	**TXD505**	535 150 600
TXC515	**AP Deckenbewegungsmelder 360° Korridor KNX** - Montage: Aufputz - mit Potenziometern zur Einstellung von Ansprechhelligkeit und Nachlaufzeit - Betriebsspannung: DC 30 V SELV - Stromaufnahme KNX: max. 10mA - Konfigurationsmodus: S-Mode, E-Controller - Anzahl Slave Geräte pro Master: max. 10 - Nachlaufzeit, einstellbar: 5 s bis 60 min - Empfohlene Montagehohe: 2,5 bis 3,5 m - Farbe: Weiss (RAL9010) - IP Schutz: IP41 - Abmessung (Ø x H): 105 x 59.7 mm			
	AP Deckenbewegungsmelder 360° Korridor KNX	1	**TXC515**	535 150 700

Deckenbewegungsmelder: Highbay
Ganz hoch hinaus, mit dem Highbay Bewegungsmelder von Hager ist keine Decke zu hoch. Geeignet zum Beispiel für: Lagerhallen und Turnhallen.

Manuelle Einstellungen:
- Helligkeitsbereich 5 – 2000 Lux
- Abschaltverzögerung 5s – 60 Min.

Erfassungsbereich:
- Bewegung 22 x 12 m bei 8 m Montagehöhe

▶ Seite 186

	Bezeichnung	VPE	**Best. Nr.**	ELDAS®-Nr
TXC518	**AP Deckenbewegungsmelder 360° Highbay KNX** - Montage: Aufputz - mit Potenziometern zur Einstellung von Ansprechhelligkeit und Nachlaufzeit - Betriebsspannung: DC 30 V SELV - Stromaufnahme KNX: max. 10mA - Konfigurationsmodus: S-Mode, E-Controller - Anzahl Slave Geräte pro Master: max. 10 - Nachlaufzeit, einstellbar: 5 s bis 60 min - Farbe: Weiss (RAL9010) - Empfohlene Montagehohe: 6 bis 9 m - IP Schutz: IP41 - Abmessung (Ø x H): 105 x 59.7 mm			
	AP Deckenbewegungsmelder 360° Highbay KNX	1	**TXC518**	535 151 200

Gebäudesystemtechnik KNX easy -
Inbetriebnahme mit easy; E-Mode Zubehör Präsenz-/Bewegungsmelder

Für die Bewegungs- und Präsenzmelder (EER5xx, TXD5xx und EED5xx) von Hager haben wir die Produkte der Firma AGRO getestet und empfehlen, diese zu verwenden.

Hinweis:
Diese Produkte können über den Elektrogrosshandel bezogen werden.

	Bezeichnung	VPE	**Bestell-Nr.**	ELDAS®-Nr
1281-00	**HaloX 100 für Ortbeton** - Gehäusedurchmesser: 130 mm - max. Einbautiefe für Melder: 110 mm			
	HaloX 100 für Ortbeton	10	**1281-00**	920 858 319
1281-01	**HaloX 100 Frontteil** - Deckenauslass: Ø 68 mm - Melderblende: > 75 mm			
	HaloX 100 Frontteil	10	**1281-01**	920 896 009
1281-61	**HaloX 100 Frontteil für Sichtbeton** - Deckenauslass: Ø 68 mm - Melderblende: > 80 mm			
	HaloX 100 Frontteil für Sichtbeton	8	**1281-61**	920 896 209
EE807	**Infrarot-Setup-Fernbedienung zu Präsenz-/Bewegungsmelder** - Für EER5xx, EED5xx, TXD5xx und TXC5xx - Masse (L x B x H): 70 x 10 x 120 - IR-Protokoll: RC6 - Speisung: 1x 3V CR2032 - Lebensdauer der Batterie: ca. 2,5 Jahre - Speziell für die Inbetriebnahme geeignet			
	Infrarot-Setup-Fernbedienung zu Präsenzmelder	1	**EE807**	535 190 008
EE808	**Infrarot-Benutzer-Fernbedienung zu Präsenz-/Bewegungsmelder** - Für EER5xx, EED5xx, TXD5xx und TXC5xx - Masse (L x B x H): 70 x 10 x 120 - IR-Protokoll: RC6 - Speisung: 1x 3 V CR2032 - Lebensdauer der Batterie: ca. 3,5 Jahre Die Fernbedienung ermöglicht einfache Änderungen der Einstellungen. Jede Tastenbetätigung entspricht einem Steuerbefehl.			
	Infrarot-Benutzer-Fernbedienung zu Präsenzmelder	1	**EE808**	535 190 108

▶ Seite 186

	Bezeichnung	Breite in ▮ 17,5 mm	VPE	Best. Nr.	ELDAS®-Nr

TXF121

KNX-Schnittstelle für Energiezähler

- Anschlüsse
  - KNX-Steckklemme
- Spannungsversorgung: 30 VDC

Funktionen:
- Verbindet Elektrische Energiezähler mit KNX über IR
- Kompatibel mit easy und ETS5
- Anzeige von Wirk-/Blind Energie
- Anzeige von Import-/Exportenergie (bidirektional)
- Kompatibel mit allen Ein oder Dreiphasen Energiezähler von Hager (Ausgenommen **ECN140D**, **ECM140D** und **ECR140D**)

Kompatibel mit folgenden Energiezähler von Hager:
- ECP140D
- ECP181D
- ECx180T
- ECx381D
- ECx311D
- ECx301C

KNX-Schnittstelle für Energiezähler	1	1	**TXF121**	405 831 006

▶ Seite 186

Bezeichnung	VPE	Best. Nr.	ELDAS®-Nr

TXE531

Wetterstation KNX

Merkmale:
Die Wetterstation KNX liefert die aktuellen Wetterdaten direkt auf den KNX Bus. Erfasst werden Helligkeit, Temperatur, Windstärke und Regen. Zusätzlich werden Datum und Uhrzeit empfangen und der Sonnenstand wird berechnet. Alle Werte können zur Steuerung grenzwertabhängiger Schaltausgänge verwendet werden.
- Spannungsversorgung 12-40 V DC oder 12-28 V AC
- Zuführung der Versorgungsspannung über das Weiss/ Gelbe Aderpaar der Busleitung
- Farbe: Weiss (RAL9010)
- easy Softwarefunktionen

Vorteile:
- Kompakte Wetterstation mit direktem KNX Anschluss
- Integrierte Sensorik für
  -Wind
  -Helligkeit
  -Dämmerung
  -Temperatur
  -Regen
- Überwachung auf jeweils bis zu 3 Grenzwerten
- Integrierter GPS- Empfänger
- Wochen- und Kalenderzeitschaltuhr

Funktionen:
- GPS-Messung (Standort, Zeit, Datum)
- Temperaturmanagement:
  - Temperatur
  - Temperatur Alarm (wählbar von -20 °C bis +70 °C)
  - Temperaturschwellwert
- Helligkeitsmanagement:
  - Helligkeit
  - Tag-Nacht-Umschaltung (Dämmerungsschaltung; (wählbarer Wert)
  - Helligkeitsschwellwert
- Windmanagement:
  - Windgeschwindigkeit
  - 3 Windalarme (wählbarer Wert)
- Regenalarm
- Beschattungsfunktionen:
  - bis 4 Fassaden (Bereiche)
  - 9 Fassadenorientierungen (fixe Werte)
  - Lamellenart: senkrecht
  - Positionsnachführung
  - Lamellennachführungen
- Kalkulierte Sonnenstandsberechnung
- Heizungsfunktionen:
  - für alle Fassaden
  - Innentemperatur für alle Fassaden
- Wärmerückgewinnung

Wetterstation KNX	1	**TXE531**	205 551 306

▶ Seite 186

	Bezeichnung	VPE	Best. Nr.	ELDAS®-Nr
TG353	**Gelenk-Ausleger für Wetterstation, gross** - Gelenk-Ausleger für Wand-, Mast- oder Balkenmontage - geeignet für TG053A und TXE531 - Gesamtlänge: ca. 400 mm - zwei verstellbare Gelenke - Pulverbeschichtet, Farbton ähnlich RAL 9016, Verkehrsweiss - Lieferung inklusive passender Edelstahlschrauben			
	Gelenk-Ausleger für Wetterstation, gross	1	**TG353**	205 951 006
TG354	**Gelenk-Ausleger für Wetterstation, klein** - Gelenk-Ausleger zur flexiblen Montage der Wetterstation - geeignet für TG053A und TXE531 - Pulverbeschichtet, Hellgrau			
	Gelenk-Ausleger für Wetterstation, klein	1	**TG354**	205 951 106

▶ Seite 186

Bezeichnung	VPE	Best. Nr.	ELDAS®-Nr

TU404

Funk Fernbedienungen quicklink

- für Funklösungen mit quicklink, easy oder system verwendbar (Bei Ansteuerung von TP-Produkten und Konfiguration mit easy sowie system ist der Medienkoppler TR131N oder der Funktkonzentrator TR351A erforderlich)
- werkzeugloser quicklink Push-Button-Modus mittels Konfigurationstaste mit LED-Anzeige
- Spannungsversorgung: 2 Batterien Typ CR2430, 3 V Lithium (Lebensdauer ca. 5 Jahre)
- Funktion des Senders auf weitere Sender mit gleicher Kanalanzahl kopierbar (klonen)
- Frequenz: 868,3 MHz
- Masse H x B x T: 83 x 46,5 x 15,8 mm
- Schutzart: IP50
- Schutz der Tasten gegen versehentliches betätigen
- TU402: 2 Tasten, 2 Kanäle, Farbe: weiss/grau
- TU404: 4 Tasten, 4 Kanäle, Farbe: weiss/grau
- bidirektionales Produkt: während Konfiguration und Sendevorgang

Funktionen:
- Taster UM, Schalten EIN, AUS, EIN/AUS
- Dimmen (1- und 2-Tasten-Bedienung)
- Zeitschalter
- AUF/AB, Lamellenwinkel einstellen
- Zwangssteuerung AUF/AB
- Szenen (1-2), (1-8 nur bei easy und system (ETS) programmierbar)
- Batteriezustandsanzeige (nur bei easy und system (ETS) programmierbar)
- Auswahl der Betriebsart bei Heizungsfunktion (nur bei easy und system (ETS) programmierbar)
- Resetfunktion (auf Werkeinstellung)

Funk Fernbedienung, KNX, 2 Tasten, 2 Kanäle	1	**TU402**	535 151 500
Funk Fernbedienung, KNX, 4 Tasten, 4 Kanäle	1	**TU404**	535 151 600

TU418

Funk Fernbedienungen Komfort quicklink

- für Funklösungen mit quicklink, easy oder system verwendbar (Bei Ansteuerung von TP-Produkten und Konfiguration mit easy sowie system ist der Medienkoppler TR131N erforderlich)
- werkzeugloser quicklink Push-Button-Modus mittels Konfigurationstaste mit LED-Anzeige
- Spannungsversorgung: 2 Batterien Typ CR2430, 3 V Lithium (Lebensdauer ca. 5 Jahre)
- Funktion des Senders auf weitere Sender mit gleicher Kanalanzahl kopierbar (klonen)
- Frequenz: 868,3 MHz
- Masse H x B x T: 133,6 x 50,2 x 16 mm
- Schutzart: IP30
- TU406: 6 Tasten, 6 Kanäle, Farbe: weiss
- TU418: 7 Tasten, 18 Kanäle, Farbe: dunkelblau, mit automatischer Beschriftungsfeldbeleuchtung
- bidirektionales Produkt: während Konfiguration und Sendevorgang

Funktionen:
- Taster UM, Schalten EIN, AUS, EIN/AUS
- Dimmen (1- und 2-Tasten-Bedienung)
- Zeitschalter
- AUF/AB, Lamellenwinkel einstellen
- Zwangssteuerung AUF/AB
- Szenen (1-2), (1-8 nur bei easy und system (ETS) programmierbar)
- Batteriezustandsanzeige (nur bei easy und system (ETS) programmierbar)
- Auswahl der Betriebsart bei Heizungsfunktion (nur bei easy und system (ETS) programmierbar)
- Resetfunktion (auf Werkeinstellung)

Funk Fernbedienung, KNX, 6 Tasten, 6 Kanäle	1	**TU406**	535 151 700
Funk Fernbedienung, KNX, 7 Tasten, 18 Kanäle	1	**TU418**	535 151 800

▶ Seite 186

Bezeichnung	VPE	Best. Nr.	ELDAS®-Nr

TRE302

Funk AP Tastsensor IP55 quicklink

- für Funklösungen mit quicklink, easy oder system verwendbar (Bei Ansteuerung von TP-Produkten und Konfiguration mit easy sowie system ist der Medienkoppler TR131N erforderlich)
- werkzeugloser quicklink Push-Button Modus mittels Konfigurationstaste mit LED-Anzeige
- Freikonfigurierbare Bedienflächen
- Spannungsversorgung: 1 Batterie Typ CR2430, 3 V Lithium (Lebensdauer ca. 5 Jahre)
- Funktion des Senders auf weitere Sender mit gleicher Kanalanzahl kopierbar (klonen)
- für flache Aufputz-Montage und Kombinationserweiterung
- mit Demontageschutz
- Frequenz: 868,3 MHz
- Farbe: Weiss (RAL9010)

Funktionen:
- Taster UM, Schalten EIN, AUS, EIN/AUS
- Dimmen (1- und 2-Tasten-Bedienung)
- Zeitschalter
- AUF/AB, Lamellenwinkel einstellen
- Zwangssteuerung AUF/AB, EIN/AUS
- Szenen (1-2), (1-8 nur bei easy und system (ETS) programmierbar)
- Alarm Wind und Regen (nur bei easy und system (ETS) programmierbar)
- Batteriezustandsanzeige (nur bei easy und system (ETS) programmierbar)
- Auswahl der Betriebsart bei Heizungsfunktion (nur bei easy und system (ETS) programmierbar)
- Resetfunktion (auf Werkeinstellung)

Funk AP-1-fach Tastsensor IP55, quicklink, Weiss	1	**TRE301**	205 011 006
Funk AP-2-fach Tastsensor IP55, quicklink, Weiss	1	**TRE302**	205 021 006

TRC301B

Funk Fensterkontakt quicklink

- für Funklösungen mit quicklink, easy oder system verwendbar (Bei Ansteuerung von TP-Produkten und Konfiguration mit easy sowie system ist der Medienkoppler TR131N oder der Funkkonzentrator TR351A erforderlich)
- werkzeugloser quicklink Push-Button-Modus mittels Konfigurationstaste mit LED-Anzeige
- Spannungsversorgung: 2 Batterien Typ AAA LR3, 1.5 V (Lebensdauer ca. 4 Jahre)
- Batteriemeldung "schwach" über frontseitige LED-Anzeige blinkt
- Beim Batteriewechsel bleibt die Konfiguration vorhanden
- Anschluss von einem externen Reedkontakt möglich
- Frequenz: 868,3 MHz
- Funkreichweite: bis zu 30 m im Gebäude (in Abhängigkeit der Gebäudestruktur)
- Farbe: Weiss (RAL9010)

Funktionen:
- Schalten EIN, AUS, EIN/AUS
- Wert senden (nur mit easy und system (ETS) programmierbar)
- Zeitschalter
- Schalten AUF/AB
- Zwangssteuerung AUF/AB, EIN/AUS, Frostschutz
- Szenen (1-2), (1-8 nur bei easy und system (ETS) programmierbar)
- Batteriezustandsanzeige (nur bei easy und system (ETS) programmierbar)
- Resetfunktion (auf Werkeinstellung)
- Master / Slave (nur mit easy und system (ETS) programmierbar)

Funk Fensterkontakt quicklink, Weiss	1	**TRC301B**	205 530 006

Bezeichnung	VPE	**Best. Nr.**	ELDAS®-Nr

TRC321B

Funk Helligkeitssensor quicklink

- für Funklösungen mit quicklink, easy oder system verwendbar (Bei Ansteuerung von TP-Produkten und Konfiguration mit easy sowie system ist der Medienkoppler TR131N oder der Funkkonzentrator TR351A erforderlich)
- werkzeugloser quicklink Push-Button Modus mittels Konfigurationstaste mit LED-Anzeige
- Spannungsversorgung: 2 Batterien Typ AAA LR3, 1.5 V (Lebensdauer ca. 4 Jahre)
- Batteriemeldung "schwach" über frontseitige LED-Anzeige blinkt
- beim Batteriewechsel bleibt die Konfiguration vorhanden
- Frequenz: 868,3 MHz
- 2 Tasten: frontseitige EIN/AUS/TEST Taste, innen liegende Konfigurationstaste und Potentiometer mit LED-Anzeige
- Einstellung der Schwellwerte für Sonne/Dämmerung über 2 separate Potentiometer mit LED-Anzeige
- Funkreichweite: bis zu 30 m im Gebäude (in Abhängigkeit der Gebäudestruktur)
- Farbe: Weiss (RAL9010)

Funktionen:
- Sonnenschutzfunktion AUF/AB bei eingestelltem Helligkeitswert (Schwellwert > 1500 Lux)
- Dämmerungsfunktion, nur zum Abfahren in die Endposition (< 500 Lux)
- Messung der Helligkeit und untere Endposition Sonnenschutzfunktion mit Saugsensor
- Lamellenwinkel einstellen (nur mit system (ETS) programmierbar)
- Zwangssteuerung AUF/AB, EIN/AUS, Frostschutz
- Batteriezustandsanzeige (nur bei easy und system (ETS) programmierbar)
- Resetfunktion (auf Werkeinstellung)

Funk Helligkeitssensor quicklink, weiss	1	**TRC321B**	205 460 406

▶ Seite 186

Bezeichnung	VPE	**Best. Nr.**	ELDAS®-Nr

TRM702A

TRB302B

Funk UP-Eingang 2-fach quicklink

Zur Einbindung von Schaltern / Tastern, Fensterkontakten oder Meldekontakten allgemein in das KNX system für Funklösungen mit quicklink, easy oder system verwendbar (Bei Ansteuerung von TP-Produkten und Konfiguration mit easy sowie system ist der Medienkoppler TR131N oder der Funkkonzentrator TR351A erforderlich)
- werkzeugloser quicklink Push-Button-Modus mittels Konfigurationstaste mit LED-Anzeige
- 2 potentialfreie Eingänge
- Spannungsversorgung (TRM702A): 1 Batterie Typ CR2430, 3 V Lithium (Lebensdauer ca. 5 Jahre)
- Spannungsversorgung (TRB302B): Netz 230 V AC 50 Hz
- Unidirektionales Produkt: senden
- Frequenz: 868,3 MHz
- Masse TRM702A H x B x T: 39.5 x 41 x 11 mm
- Masse TRB302B H x B x T: 48 x 53 x 27 mm
- Eingangsadern bis 5 m (TRB302B), resp. 10 m (TRM702A) verlängerbar
- bidirektionales Produkt: während Konfiguration und Sendevorgang

Funktionen:
- Taster UM, Schalten EIN, AUS, EIN/AUS
- Dimmen (1- und 2-Tasten-Bedienung)
- Zeitschalter
- AUF/AB, Lamellenwinkel einstellen
- Zwangssteuerung AUF/AB, EIN/AUS
- Szenen (1-2), (1-8 nur bei easy und system (ETS) programmierbar)
- Alarm Wind und Regen (nur bei easy und system (ETS) programmierbar)
- Batteriezustandsanzeige (nur bei easy und system (ETS) programmierbar)
- Auswahl der Betriebsart bei Heizungsfunktion (nur bei easy und system (ETS) programmierbar)
- Resetfunktion (auf Werkeinstellung)

Funk UP-Eingang 2-fach Batterie, quicklink	1	**TRM702A**	405 590 826
Funk UP-Eingang 2-fach 230 V, quicklink	1	**TRB302B**	405 599 106

▶ Seite 186

Bezeichnung	VPE	Best.-Nr.	ELDAS®-Nr

TRE201

Funk AP-Ausgang quicklink

- für Funklösungen mit quicklink, easy oder system verwendbar (Bei Ansteuerung von TP-Produkten und Konfiguration mit easy sowie system ist der Medienkoppler TR131N erforderlich)
- werkzeugloser quicklink Push-Button-Modus mittels Konfigurationstaste mit LED-Anzeige
- Kontaktbelastbarkeit: 10 A 230 V AC AC1
- Spannungsversorgung: Netz 230 V AC 50 Hz
- Masse HxBxT: 150 x 85 x 35 mm
- Bidirektionales Produkt: senden und empfangen
- Handbedienung
- Statusanzeige
- Gehäuse-Schutzart IP55

Funktionen:
- Taster UM, Schalten EIN, AUS, EIN/AUS
- Zeitschalter
- Zwangssteuerung, EIN/AUS
- Szenen (1-2), (1-8 nur bei easy und system (ETS) programmierbar)
- Resetfunktion (auf Werkeinstellung)
- Repeater-Funktion

Funk AP-Ausgang 1-fach IP55 10 A, quicklink	1	**TRE201**	205 660 006
Funk AP-Ausgang 2-fach IP55 10 A, quicklink	1	**TRE202**	205 661 006

TRE221

Funk AP-Jalousieausgang quicklink

- für Funklösungen mit quicklink, easy oder system verwendbar
- werkzeugloser quicklink Push-Button-Modus mittels Konfigurationstaste mit LED-Anzeige
- Kontaktbelastbarkeit: 10 A 230 V AC AC1
- Spannungsversorgung: Netz 230 V AC 50 Hz
- Masse HxBxT: 150 x 85 x 35 mm
- Bidirektionales Produkt: senden und empfangen
- Handbedienung
- Statusanzeige
- Gehäuse-Schutzart IP55
- Mechanisch und elektronisch gegeneinander verriegelten mittels 2 Relaiskontakte

Funktionen:
- AUF/AB, Lamellenwinkel einstellen
- Zwangssteuerung AUF/AB
- Szenen (1-2), (1-8 nur bei easy und system (ETS) programmierbar)
- Alarm Wind und Regen (nur bei easy und system (ETS) programmierbar)
- Resetfunktion (auf Werkeinstellung)
- Repeater-Funktion

Funk AP-Jalousieausgang 1-fach IP55, quicklink	1	**TRE221**	205 430 006

TRE400

Bezeichnung	VPE	Best.-Nr.	ELDAS®-Nr

Funk AP-Eingang 1-fach + Ausgang quicklink

- für Funklösungen mit quicklink, easy oder system (Bei Ansteuerung von TP-Produkten und Konfiguration mit easy sowie system ist der Medienkoppler TR131N erforderlich)
- werkzeugloser quicklink Push-Button-Modus mittels Konfigurationstaste mit LED-Anzeige
- Kontaktbelastbarkeit: 10 A 230 V AC AC1
- Spannungsversorgung: Netz 230 V AC 50 Hz
- Masse HxBxT: 150 x 85 x 35 mm
- Bidirektionales Produkt: senden und empfangen
- Handbedienung
- Statusanzeige
- Gehäuse-Schutzart IP55

Funktionen:
Eingang
- Taster UM, Schalten EIN, AUS, EIN/AUS
- Dimmen (1-Tasten-Bedienung)
- Zeitschalter
- AUF/AB
- Zwangssteuerung AUF/AB, EIN/AUS
- Szenen (1-2), (1-8 nur bei easy und system (ETS) programmierbar)
- Alarm Wind und Regen (nur bei easy und system (ETS) programmierbar)
- Auswahl der Betriebsart bei Heizungsfunktion (nur bei easy und system (ETS) programmierbar)
- Resetfunktion (auf Werkeinstellung)

Ausgang
- Taster UM, Schalten EIN, AUS, EIN/AUS
- Zeitschalter
- Zwangssteuerung EIN/AUS
- Szenen (1-2), (1-8 nur bei easy und system (ETS) programmierbar)
- Resetfunktion (auf Werkeinstellung)
- Repeater-Funktion

Funk AP-Eingang 1-fach + Ausgang 10 A, IP55, quicklink	1	**TRE400**	205 620 006

▶ Seite 186

	Bezeichnung	VPE	Best.-Nr.	ELDAS®-Nr

TRM690G

TRM693G

TRM694G

Funk UP-Ausgang 1-fach quicklink

- TRM690G: Netzstromgespeist, ohne Neutralleiteranschluss, 200 W
- TRM693G: Netzstromgespeist, mit Neutralleiteranschluss, 3A
- TRM694G: Netzstromgespeist, potentialfreier Ausgang, 4A
- für Funklösungen mit quicklink, easy oder system verwendbar (bei Ansteuerung von TP-Produkten und Konfiguration mit easy sowie system ist der Medienkoppler TR131N erforderlich)
- werkzeugloser quicklink-Push-Button-Modus mittels Konfigurationstaste mit LED-Anzeige
- Schaltausgang zur Steuerung von Stromkreisen, Beleuchtung und anderen Verbrauchern
- 2 potentialfrei Eingänge
- Spannungsversorgung: Netz 230 V AC 50 Hz
- Masse H x B x T:
  -TRM690G: 40 x 40 x 18 mm
  -TRM693G und TRM694G: 40 x 40 x 20 mm
- Eingangsadern bis 10 m verlängerbar
- Bidirektionales Produkt: senden und empfangen

Hinweis:
Kompaktleuchtstofflampen und nicht dimmbare LEDs sind nicht mit diesem Produkt kompatibel

Funktionen:
Eingang:
- Um (Toggeln)
- Schalten
- Zeitschalter
- Rollladen/Jalousie
- Dimmen
- Heizung (nur bei easy und system (ETS)
- Zwangssteuerung
- Szene (quicklink: 1-2, easy 1-8, system (ETS) 1-64)
- Alarme (Dämmerung, Wind und Regen; nur bei easy und system (ETS) programmierbar)
- Automatik (nur bei easy und system (ETS)
- Lastabwurf (nur bei easy und system (ETS)
- Fensterkontakt (nur bei easy und system (ETS)
- Tarif (nur bei easy und system (ETS)
- Resetfunktion (auf Werkeinstellung)

Ausgang:
- Schalten
- Zeitschalter
- Zwangssteuerung
- Automatik (nur bei easy und system (ETS)
- Lastabwurf (nur bei easy und system (ETS)
- Szene (quicklink: 1-2, easy 1-8, system (ETS) 1-64)
- Statusanzeige
- Resetfunktion (auf Werkeinstellung)
- Repeater-Funktion (TRM693G und TRM694G)

Funk UP-Ausgang 1-fach, Netzstromgespeist, ohne Neutralleiteranschluss, 200 W / 2-fach Eingänge	1	**TRM690G**	405 590 126
Funk UP-Ausgang 1-fach, Netzstromgespeist, mit Neutralleiteranschluss, 3A / 2-fach Eingänge	1	**TRM693G**	405 590 626
Funk UP-Ausgang 1-fach, Netzstromgespeist, potentialfreier Ausgang, 4A /2-fach Eingänge	1	**TRM694G**	405 590 726

▶ Seite 186

	Bezeichnung	VPE	Best.-Nr.	ELDAS®-Nr

TRM691E

Funk UP-Dimmer 1-fach quicklink

- für Funklösungen mit quicklink, easy oder system verwendbar (bei Ansteuerung von TP-Produkten und Konfiguration mit easy sowie system ist der Medienkoppler TR131N erforderlich)
- werkzeugloser quicklink-Push-Button-Modus mittels Konfigurationstaste mit LED-Anzeige
- 1-fach Dimmerausgang zur Steuerung von nahezu allen gängigen Lampenarten
- Dimmerleistung: 200 W
- Automatische Lasterkennung
- 2 potentialfrei Eingänge
- Spannungsversorgung: Netz 230 V AC 50 Hz
- Masse H x B x T: 40 x 40 x 18 mm
- Eingangsadern bis 10 m verlängerbar
- Bidirektionales Produkt: senden und empfangen
- Kurzschluss-, Überlast- und Übertemperaturschutz

Funktionen:
Eingang:
- Um (Toggeln)
- Schalten
- Zeitschalter
- Rollladen/Jalousie
- Dimmen
- Heizung (nur bei easy und system (ETS)
- Zwangssteuerung
- Szene (quicklink: 1-2, easy 1-8, system (ETS) 1-64)
- Alarme (Dämmerung, Wind und Regen; nur bei easy und system (ETS) programmierbar)
- Automatik (nur bei easy und system (ETS)
- Lastabwurf (nur bei easy und system (ETS)
- Fensterkontakt (nur bei easy und system (ETS)
- Tarif (nur bei easy und system (ETS)
- Resetfunktion (auf Werkeinstellung)

Ausgang:
- Schalten
- Dimmen, Dimmwert
- Zeitschalter
- Zwangssteuerung
- Automatik (nur bei easy und system (ETS)
- Szene (quicklink: 1-2, easy 1-8, system (ETS) 1-64)
- Statusanzeige
- Resetfunktion (auf Werkeinstellung)

Funk UP-Dimmer 1-fach, Netzstromgespeist, ohne Neutralleiteranschluss, 200 W / 2-fach Eingänge	1	**TRM691E**	405 590 326

Bezeichnung	VPE	Best.-Nr.	ELDAS®-Nr

TRM692G

Funk UP-Jalousieausgang 1-fach quicklink

- für Funklösungen mit quicklink, easy oder system verwendbar (bei Ansteuerung von TP-Produkten und Konfiguration mit easy sowie system ist der Medienkoppler TR131N erforderlich)
- werkzeugloser quicklink-Push-Button-Modus mittels Konfigurationstaste mit LED-Anzeige
- Schaltausgang zur Steuerung von Antrieben für Rollladen, Jalousien oder Markisen
- Eingang und Ausgang sind bereits vorprogrammiert auf: Eingang 1 AUF, Eingang 2 AB
- Kontaktbelastbarkeit: 3 A 230 VAC AC1
- 2 potentialfrei Eingänge
- Spannungsversorgung: Netz 230 V AC 50 Hz
- Masse H x B x T: 40 x 40 x 20 mm
- Eingangsadern bis 10 m verlängerbar
- Bidirektionales Produkt: senden und empfangen

Funktionen:
Eingang
- Taster UM, Schalten EIN, AUS, EIN/AUS
- Dimmen (1- und 2-Tasten-Bedienung)
- Zeitschalter
- AUF/AB, Lamellenwinkel einstellen
- Zwangssteuerung AUF/AB, EIN/AUS
- Alarm Wind und Regen (nur bei easy und system (ETS) programmierbar)
- Szenen (1-2), (1-8 nur bei easy und system (ETS) programmierbar)
- Auswahl der Betriebsart bei Heizungsfunktion (nur bei easy und system (ETS) programmierbar)
- Resetfunktion (auf Werkeinstellung)

Ausgang
- AUF/AB, Lamellenwinkel einstellen
- Zwangssteuerung AUF/AB
- Alarm Wind und Regen (nur bei easy und system (ETS) programmierbar)
- Szenen (1-2), (1-8 nur bei easy und system (ETS) programmierbar)
- Resetfunktion (auf Werkeinstellung)
- Repeater-Funktion

Funk UP-Jalousieausgang 1-fach, Netzstromgespeist, mit Neutralleiteranschluss / 2-fach Eingänge	1	**TRM692G**	405 590 526

TRM600

Funk UP-Binäreingang für Tasterschaltungen 1-fach quicklink

- für Funklösungen mit quicklink, easy oder system verwendbar (bei Ansteuerung von TP-Produkten und Konfiguration mit easy sowie system ist der Medienkoppler TR131N erforderlich)
- werkzeugloser quicklink-Push-Button-Modus mittels Konfigurationstaste mit LED-Anzeige
- Zur Erweiterung von Taster-, Treppenlicht- oder Minuterieschaltungen mittels RF
- Spannungsversorgung: Netz 230 V AC 50 Hz
- Masse H x B x T: 40 x 40 x 18 mm
- Eingangsadern bis 10 m verlängerbar
- Bidirektionales Produkt: senden und empfangen

Funktionen:
- Impuls
- 1 Impulsausgang zur Steuerung eines Schrittschalters oder Timers

Funk UP-Tasterschaltungen, Treppenlicht oder Minuterie, Netzstromgespeist, ohne Neutralleiteranschluss	1	**TRM600**	405 590 926

Bezeichnung	VPE	**Best.-Nr.**	ELDAS®-Nr

TRE500

Funk AP-Bewegungsmelder Batterie IP55 quicklink

- für Funklösungen mit quicklink, easy oder system (ETS) verwendbar (Bei Ansteuerung von TP-Produkten und Konfiguration mit easy sowie system (ETS) ist der Medienkoppler TR131N oder der Funkkonzentrator TR351A erforderlich)
- werkzeugloser quicklink Push-Button-Modus mittels Konfigurationstaste mit LED-Anzeige
- Bewegungsmelder 220 - 360 ° für die lokale Erfassung mit Unterkriechschutz
- Wand- und Deckenmontage ohne Zubehör möglich
- Eckmontage mit Adapter (Zubehör) möglich
- Erfassungsbereich: max. 16 m
- horizontale Linsenverstellung +/-80 °
- vertikale Linsenverstellung -30 °/+90 °
- Schutzart IP55
- Betriebstemperaturbereich -20 bis +55 °C
- Frequenz: 868,3 MHz
- Spannungsversorgung (TRE50x): 3 Batterien Typ AAA LRF03, 1.5 V Lithium (Lebensdauer ca. 4 Jahr)
- Konfigurations-LED
- LED-Erfassungsanzeige
- Konfigurations-Taste

Farbe:
- TRE500: Weiss (RAL9010)
- TRE501: Anthrazit (RAL7016)

Funktionen:
- Schalten EIN, AUS, EIN/AUS
- Wert senden (nur mit easy und System (ETS) programmierbar)
- Zeitschalter
- Szenen (1-2), (1-8 nur bei easy und System (ETS) programmierbar)
- Resetfunktion (auf Werkeinstellung)
- Master / Slave (nur mit easy und System (ETS) programmierbar)

Funk AP-Bewegungsmelder Batterie IP55, quicklink, Weiss	1	**TRE500**	535 140 003
Funk AP-Bewegungsmelder Batterie IP55, quicklink, Anthrazit	1	**TRE501**	535 140 033

EE855

Zubehör

Farbe:
- EE885: Weiss (RAL9010)
- EE856: Anthrazit (RAL7016)

Bewegungsmelder Eckadapter TRE5x0, Weiss	1	**EE855**	535 198 209
Bewegungsmelder Eckadapter TRE5x1, Anthrazit	1	**EE856**	535 198 239

EE855

TRE700

Bezeichnung	VPE	**Best.-Nr.**	ELDAS®-Nr
Zubehör			
Farbe: - EE855: Weiss (RAL9010) - EE856: Anthrazit (RAL7016)			
Bewegungsmelder Eckadapter TRE5x0, Weiss	1	**EE855**	535 198 209
Bewegungsmelder Eckadapter TRE5x1, Anthrazit	1	**EE856**	535 198 239
Funk-AP-Kit mit Bewegungsmelder **Batterie IP55 und AP-Ausgang IP55 quicklink**			
- Set bestehend aus TRE500 und TRE400			
Kit Funk Bewegungsmelder + 1 Eingang / Ausgang	1	**TRE700**	535 149 003

TG008

Bezeichnung	VPE	Best.-Nr.	ELDAS®-Nr
Busklemmen			
- 2 x 4 Steckklemmen 0,6 Ø 0,8 mm			
Busklemmen 2 polig, Rot/Schwarz	50	**TG008**	157 890 614
Busklemmen 2 polig, Gelb/Weiss	50	**TG025**	157 890 624

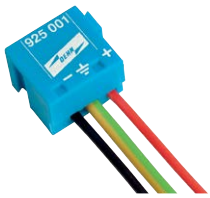

TG029

Überspannungsschutz			
- 2 poliger Überspannungsschutz für KNX Teilnehmer			
Überspannungsschutz	1	**TG029**	405 921 006

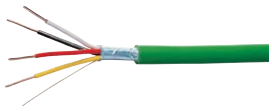

TG018

Systemleitungen			
- Y(ST)Y 2 x 2 x 0,8 - Prüfspannung: 4 kV			
Systemleitung KNX-Y(ST)Y, 2x2x0,8, 100 m	1	**TG018**	101 528 009
Systemleitung KNX-Y(ST)Y, 2x2x0,8, 500 m	1	**TG019**	101 528 019
Systemleitung KNX J-H(St)Hh 2x2x0,8, Halogenfrei, B2ca, s1, d1, a1, 100 m	1	**TGZ181**	101 538 079
Systemleitung KNX J-H(St)Hh 2x2x0,8, Halogenfrei, B2ca, s1, d1, a1, 500 m	1	**TGZ185**	101 538 089

TG200A

Brücken quickconnect			
Die quickconnect Brücken dienen dazu, die Verdrahtung der Binärausgänge zu erleichtern. Einfach einstecken - fertig. Lösen: eine zweite Brücke in die Auswurföffnung stecken. - Bemessungsbetriebsstrom: 16 A			
Brücken quickconnect Schwarz (50 Stk)	1	**TG200A**	405 990 056

TG401

Batterie CR2430 3 V			
- Lithium Batterie 3 V - geeignet für TU40x, TU418, TRM702A, TRE30x und WHT390			
Batterie CR2430 3 V	10	**TG401**	953 726 500

Gebäudesystem-technik KNX system

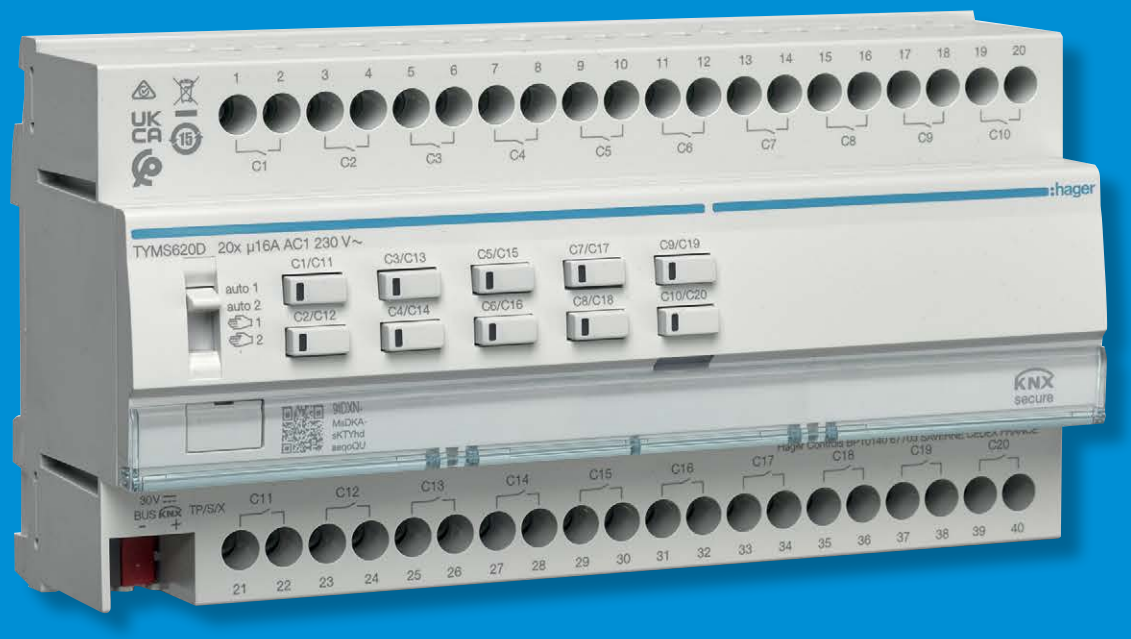

03

	Seite
Systemgeräte	104
kallysto Multifunktionstaster KNX	110
origin Multifunktionstaster KNX	120
robusto Multifunktionstaster KNX	122
kallysto Bewegungsmelder KNX	126
kallysto Raumtemperaturregler KNX	130
origin Raumtemperaturregler KNX	132
kallysto Raumthermostat KNX	134
Busankoppler	136
Tasterfront	138
Front	142
kallysto Blindabdeckungen	144
kallysto Abdeckplatten	145
Binäreingänge	147
Impuls Gateway	149
Schaltausgänge	150

	Seite
Dimmer und Lichtregler	158
Rollladen- und Jalousiesteuerung	163
Heizungsregelung	164
Schaltuhren	165
Präsenz-/Bewegungsmelder	166
Zubehör Präsenz-/Bewegungsmelder	169
Energiezähler	170
Wetterstation	171
Funk Fernbedienung	174
Funk AP Eingangsgeräte	176
Funk UP Eingangsgeräte	177
Funk AP Ausgangsgeräte	178
Funk UP Ausgangsgeräte	180
Funk AP Bewegungsmelder	183
Zubehör	185

Systemgrenze
(TJAS671, TJAS471):
- Max. 255 TP-Produkte
- Max. 255 RF-Produkte
(Medienkoppler notwendig)
Für Ein- und Ausgänge besteht keine Systemgrenze

▶ Seite 186

TJAS671

Hager Server domovea basic KNX Secure 230V AC REG 6M

- Verbindung von Programmier-Gerät mit Inbetriebnahme-Tool via LAN
- Integration von IoT-Anwendungen (Amazon Echo, Sonos, Phillips Hue, Netatmo Wetterstation, Google Home, IFTTT) möglich
- KNX/IP Secure
- Betriebsspannung: 230V AC
- 2x RJ45 ports (switched)
- Integrierte ETS-Programmierschnittstelle lokal
- Fernzugriff auf domovea Visualisierung und easy-Anlagen
- mit 1 USB-Buchsen Typ B
- Matter Bridge integriert
- Integration von bis zu 5 IP-Kameras

Bezeichnung	Breite in ▮ 17,5 mm	VPE	**Best. Nr.**	ELDAS®-Nr
Hager Server domovea basic KNX Secure 230V AC REG 6M	6	1	**TJAS671**	405 970 706

TJAS471

Hager Server domovea plus KNX Secure 230V AC REG 6M

- Verbindung von Programmier-Gerät mit Inbetriebnahme-Tool via LAN
- Integration von IoT-Anwendungen (Amazon Echo, Sonos, Phillips Hue, Netatmo Wetterstation, Google Home, IFTTT) möglich
- KNX/IP Secure
- Betriebsspannung: 230V AC
- 2x RJ45 ports (switched)
- Integrierte ETS-Programmierschnittstelle lokal + remote
- Fernzugriff auf domovea Visualisierung und easy-Anlagen
- Integrierte Heizungsregelung
- mit 1 USB-Buchsen Typ B
- Matter Bridge integriert
- Integration von bis zu 50 IP-Kameras

Hager Server domovea plus KNX Secure 230V AC REG 6M	6	1	**TJAS471**	405 970 406

▶ Seite 186

	Beschreibung	Breite in ▮ 17,5 mm	VPE	Best.-Nr.	ELDAS®-Nr
TXA111	**Spannungsversorgung mit Drossel, 30 V DC (KNX)** - zur Erzeugung der erforderlichen Systemspannung - Spannungsversorgung: 230 V AC/50 Hz auf quickconnect Klemmen - Ausgangsspannung: 30 V DC Schutzkleinspannung (KNX)				
	Spannungsversorgung 320 mA	4	1	**TXA111**	405 800 136
	Spannungsversorgung 640 mA	4	1	**TXA112**	405 800 236
TXA114	**Spannungsversorgung 1x30 V DC 320 mA (KNX), 1x24 V DC 640 mA** - zur Erzeugung der erforderlichen Systemspannung - Spannungsversorgung: 230 V AC/50 Hz auf quickconnect Klemmen - Ausgangsspannung: 1x 30 V DC 320 mA (KNX), 1x 24 V DC 640 mA - Zur Versorgung z.B. folgender Hager KNX Produkten: TG053A, TXE531 und der KNX Systemspannung				
	Spannungsversorgung 1x 30 V , 1x 24 V DC	4	1	**TXA114**	405 800 336
TYFS110	**Spannungsversorgung, 1x30V DC (KNX), 1x30V DC, 1280mA** - zur Erzeugung der erforderlichen Systemspannung und Hilfsspannung - Anzahl Ausgänge: 2 - Ausgangsspannung C1: 30V DC - Ausgangsspannung C2: 30V DC (KNX) - Ausgangsstrom: 1280mA - Anschlussart: Schraubtechnik				
	Spannungsversorgung, 2x30V DC, 1280mA	6	1	**TYFS110**	405 800 636
TGA200	**Spannungsversorgung, 24 V DC, 1 A** - zur Erzeugung der erforderlichen Hilfsspannung - Spannungsversorgung: 230 V AC/50 Hz auf quickconnect Klemmen - Anzahl Ausgänge: 2 - Ausgangsspannung: 24 V DC, 1 A (total) - Zur Versorgung z.B. folgender Hager KNX Produkten: TG053A, TXE531				
	Spannungsversorgung, 24 V DC, 1 A	4	1	**TGA200**	405 890 106
HTG911H	**Spannungsversorgung, 24 V DC, 2.5A** - zur Erzeugung der erforderlichen Hilfsspannung - Spannungsversorgung: 230 V AC/50 Hz - Anzahl Ausgänge: 2 - Ausgangsspannung: 24 V DC, 2.5 A (total) - Zur Versorgung von folgenden Hager KNX Produkten: TG053A, TXE531				
	Spannungsversorgung, 24 V DC, 2.5 A	4	1	**HTG911H**	981 994 464

▶ Seite 186

	Beschreibung	Breite in ▮ 17,5 mm	VPE	Best.-Nr.	ELDAS®-Nr
TYFS130	**Linien-/Bereichskoppler, KNX Secure** - zur Verbindung zweier KNX-Buslinien, wobei die Signalübertragung galvanisch getrennt erfolgt - wirkt als Signalverstäker - als Datenflussfilter für übergreifenden Bustelegramme einsetzbar - Spannungsversorgung: Systemspannung 30 V DC (KNX), Busklemme - Einsatz: bei mehr als 64 Geräte mit direktem TP-Busanschluss (zusätzliche Spannungsversorgung notwendig) **Funktionen:** - Verstärkung des Signals (Bustelegramm) auf der TP-Busleitung - mit Datenflussfilter				
	Linien-/Bereichskoppler, KNX Secure	1	1	**TYFS130**	405 820 516
TYFS120	**KNX/IP Secure Schnittstelle, REG** - Zur bidirektionalen Verbindung zwischen PC und KNX-Linie über das IP Netzwerk - Die IP/KNX Schnittstelle nutzt den KNXnet/IP Standard ohne Routingfunktion - Spannungsversorgung über KNX-Bus - Long Frame-Unterstützung - Kompatibel mit KNX/IP Secure- und KNX-Data Secure-Geräten - Bis zu 8 Verbindungen gleichzeitig - KNX Security (AES-128) Tunneling V2, Core V2				
	KNX/IP Secure Schnittstelle	1	1	**TYFS120**	405 830 086
TYFS121	**KNX/IP Secure Router, REG** - Zur bidirektionalen Verbindung zwischen PC und KNX-Linie über das IP Netzwerk - Die IP/KNX Schnittstelle nutzt den KNXnet/IP Standard mit Routingfunktion - Spannungsversorgung über KNX-Bus - Long Frame-Unterstützung - Kompatibel mit KNX/IP Secure- und KNX-Data Secure-Geräten - Bis zu 8 Verbindungen gleichzeitig - KNX Security (AES-128) Tunneling V2, Core V2				
	KNX/IP Secure Router	1	1	**TYFS121**	405 830 386
TYFS122	**KNX Secure USB-Schnittstelle, REG** Zur Inbetriebnahme oder Wartung einer KNX Anlage kann über USB-Schnittstelle die Verbindung zu einem PC hergestellt werden. Darüber hinaus ist der Anschluss einer Visualisierung möglich. - Anschluss: USB-Buchse Typ B				
	KNX Secure USB-Schnittstelle, REG	2	1	**TYFS122**	405 830 016

▶ Seite 186

Bezeichnung	VPE	**Best. Nr.**	ELDAS®-Nr

TR131N

Medienkoppler, KNX, Weiss

Schnittstelle zwischen TP- und RF-Produkten.
- Spannungsversorgung:
  Systemspannung 30 V DC (KNX)
- Frequenz: 868,3 MHz
- Bidirektionales Produkt
- Masse (H x B x T): 203 x 77 x 26,5 mm
- Zustandsanzeige über Display
- Farbe: Weiss (RAL9010)

Funktionen:
- Schnittstelle zwischen verdrahteten (TP) und funkgesteuerten (RF) Produkten für easy und system (ETS)
- zur Parametrierung von RF-Produkten (Sensoren und Aktoren) mit easy und system (ETS)

Medienkoppler, KNX, Weiss	1	**TR131N**	305 950 013

TR351A

Funkempfänger, KNX, Weiss

Schnittstelle zwischen verdrahteten Modulargeräten (TP) und RF-Eingangsprodukten (WHT39x, TU4xxx).
Er erhöht die mögliche Anzahl von Verbindungen zwischen TP und RF-Eingangsprodukten durch Gruppierung der Eingänge, die die gleiche Funktion haben.
- Spannungsversorgung: Systemspannung 30 V DC (KNX)
- Frequenz: 868,3 MHz
- Inbetriebnahme mit easy Inbetriebnahme-Tool oder system (ETS)
- 24 Kanäle bei easy Inbetriebnahme
- 32 Kanäle bei system (ETS) Inbetriebnahme
- maximal 24 Funkeingänge pro Kanal
- Zustandsanzeige über Display
- Masse (H x B x T): 203 x 77 x 26,5 mm
- Farbe: Weiss (RAL9010)

Funktionen:
- Schalten EIN/AUS/UM
- Dimmen, AUF/AB
- Zwangssteuerung
- Heizungssollwert Auswahl
- Szenenaufruf
- zur Parametrierung von Funk-Sensoren mit system (ETS)
- Schnittstelle zwischen verdrahteten (TP)- und funkgesteuerten (RF) Produkten

Funkempfänger, KNX, Weiss	1	**TR351A**	535 150 640

Multifunktionstaster KNX Alles unter Kontrolle

Die KNX-Taster von Hager bestechen durch modernes Design und innovative Technologie. Über den KNX-Bus dieses elektronischen Schalters lassen sich Lichtstimmungen, Rollläden, Video-/Audio-Anlagen und andere elektrische Verbraucher steuern. Für die neuen KNX-Taster wurden RGB-LED verwendet, um noch mehr Abwechslung zu bieten. Einzigartig ist auch der Temperaturfühler, welcher in jedem neuen KNX TP-Taster integriert wurde. Zudem besitzen die KNX-Taster einen Buzzer, welcher über ein Objekt angesteuert werden kann und somit bei der örtlichen Lokalisierung hilft.

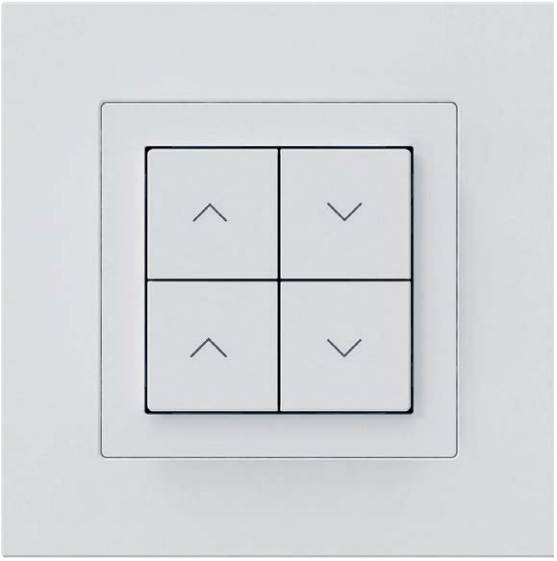

Vorteile:

- Integrierter Temperatursensor
- Integrierter Buzzer zur Standortlokalisierung in der Installation
- Taster mit RGB LED-Beleuchtung in 6 Farben: Rot, Grün, Blau, Rot-Grün, Rot-Blau, Grün-Blau (Einzelfarben pro Taste nur bei KNX system (ETS) möglich)
- Umfangreiches Applikationsprogramm

Technische Merkmale:

- Elektronischer Multifunktionstaster mit integriertem KNX-Busankoppler Twistedpair (TP)
- Programmierbar über ETS oder easy Inbetriebnahme Tool
- Einbautiefe: 19 mm
- Spannungsversorgung: Systemspannung 30 VDC (KNX)

Expert tips

01

easy und system
Die neuen Multifunktion-staster sind sowohl mit easy wie auch mit system (ETS) einsetzbar.

02

Temperatursensor
Die KNX Multifunktions-taster besitzen einen integrierten Temperatursen-sor

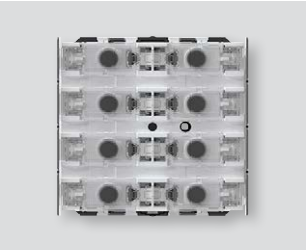

03

RGB LED
6 verschiedene LED Farben stehen zur Verfügung (Rot, Grün, Blau, Rot-Grün, Rot-Blau, Grün-Blau), (Einzel-farben pro Taste nur bei KNX system (ETS) möglich)

04

Lokalisierung
Zur räumlichen Lokalisierung besitzen die Multifunktions-taster einen Buzzer, welcher über die ETS oder das easy Inbetriebnahme-Tool angesteuert werden kann.

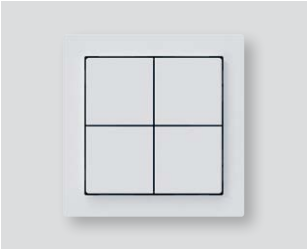

05

KNX Taster BA
Er hebt sich durch schlichtes Design von dezenter Eleganz hervor, auf eine LED-Beleuchtung wurde bewusst verzichtet

Gebäudesystemtechnik KNX system -
Inbetriebnahme mit ETS; S-Mode -kallysto Multifunktionstaster

Taster KNX ohne LED:
Elektronischer Multifunktionstaster mit integriertem KNX-Busankoppler Twisted-Pair (TP)

Merkmale:
- Spannungsversorgung: Systemspannung 30 VDC (KNX)
- integrierter Temperatursensor
- integrierter Buzzer zur Standort-Ortung in der Installation
- Zum Einbau in CH-Schalterdosen
- Kombinierbar mit CH-kallysto Rahmen und Mehrfachkombinationen
- Beschriftungsfeld (austauschbar mit optionaler Blindabdeckung)

Bezeichnung	Farbe	kallysto.line komplett 92 x 92 mm Best.Nr.	ELDAS®-Nr	kallysto.trend komplett 94 x 94 mm Best.Nr.	ELDAS®-Nr	kallysto.pro komplett 94 x 94 mm Best.Nr.	ELDAS®-Nr
Taster KNX ohne LED 2-fach		**WHTL40200C**	305 150 008	**WHTT40200C**	305 150 208	**WHTP40200C**	305 150 408
		WHTL40203C	305 150 038	**WHTT40203C**	305 150 238	**WHTP40203C**	305 150 438
		WHTL40204C	305 150 048	**WHTT40204C**	305 150 248	**WHTP40204C**	305 150 448
		WHTL40205C	305 150 058	**WHTT40205C**	305 150 258	**WHTP40205C**	305 150 458
		WHTL40207C	305 150 018	**WHTT40207C**	305 150 218	**WHTP40207C**	305 150 418
		WHTL40209C	305 150 098	**WHTT40209C**	305 150 298	**WHTP40209C**	305 150 498
Taster KNX ohne LED 4-fach		**WHTL40400C**	305 250 008	**WHTT40400C**	305 250 208	**WHTP40400C**	305 250 408
		WHTL40403C	305 250 038	**WHTT40403C**	305 250 238	**WHTP40403C**	305 250 438
		WHTL40404C	305 250 048	**WHTT40404C**	305 250 248	**WHTP40404C**	305 250 448
		WHTL40405C	305 250 058	**WHTT40405C**	305 250 258	**WHTP40405C**	305 250 458
		WHTL40407C	305 250 018	**WHTT40407C**	305 250 218	**WHTP40407C**	305 250 418
		WHTL40409C	305 250 098	**WHTT40409C**	305 250 298	**WHTP40409C**	305 250 498
Taster KNX ohne LED 6-fach		**WHTL40600C**	305 350 008	**WHTT40600C**	305 350 208	**WHTP40600C**	305 350 408
		WHTL40603C	305 350 038	**WHTT40603C**	305 350 238	**WHTP40603C**	305 350 438
		WHTL40604C	305 350 048	**WHTT40604C**	305 350 248	**WHTP40604C**	305 350 448
		WHTL40605C	305 350 058	**WHTT40605C**	305 350 258	**WHTP40605C**	305 350 458
		WHTL40607C	305 350 018	**WHTT40607C**	305 350 218	**WHTP40607C**	305 350 418
		WHTL40609C	305 350 098	**WHTT40609C**	305 350 298	**WHTP40609C**	305 350 498

Funktionen:
- Umschalten Taster / Wippe
- Taster UM, Schalten EIN, AUS
- Dimmen (1- und 2-Tasten Bedienung)
- Zeitschalter
- Rollladen-/Jalousie
- Wert senden (1 byte und 2 byte)
- Auswahl der Betriebsart bei Heizungsfunktion
- Alarm
- Szenen (1 - 64)
- 2 Kanal Modus
- Stufenschalter
- Automatisierung deaktivieren
- Zwei Ebenen

Lieferfarben:
Ultraweiss, RAL 9016: 00
Lichtgrau, RAL 7035: 03
Anthrazit, RAL 7024: 04
Schwarz, RAL 9005: 05
Beige, S2010-Y30R: 07
Braun, RAL 8014: 09
Farben ähnlich RAL-Tönen
(Beige ähnlich NCS-Ton).

▶ Seite 186

Unterputz
für Kombination 60 x 60 mm

Unterputz
Einsatz mit Front 77 x 77 mm

Aufputz
Gehäuse 88 x 88 x 54 mm

Best.Nr.	ELDAS®-Nr	Best.Nr.	ELDAS®-Nr	Best.Nr.	ELDAS®-Nr
WHT40200A	305 156 003	**WHT40200B**	305 153 003	**WHT40200Q**	205 150 003
WHT40203A	305 156 033	**WHT40203B**	305 153 033	**WHT40203Q**	205 150 033
WHT40204A	305 156 043	**WHT40204B**	305 153 043	**WHT40204Q**	205 150 043
WHT40205A	305 156 953	**WHT40205B**	305 153 953	**WHT40205Q**	205 150 953
WHT40207A	305 156 913	**WHT40207B**	305 153 913	**WHT40207Q**	205 150 913
WHT40209A	305 156 993	**WHT40209B**	305 153 993	**WHT40209Q**	205 150 993
WHT40400A	305 256 003	**WHT40400B**	305 253 003	**WHT40400Q**	205 250 003
WHT40403A	305 256 033	**WHT40403B**	305 253 033	**WHT40403Q**	205 250 033
WHT40404A	305 256 043	**WHT40404B**	305 253 043	**WHT40404Q**	205 250 043
WHT40405A	305 256 953	**WHT40405B**	305 253 953	**WHT40405Q**	205 250 953
WHT40407A	305 256 913	**WHT40407B**	305 253 913	**WHT40407Q**	205 250 913
WHT40409A	305 256 993	**WHT40409B**	305 253 993	**WHT40409Q**	205 250 993
WHT40600A	305 356 003	**WHT40600B**	305 353 003	**WHT40600Q**	205 350 003
WHT40603A	305 356 033	**WHT40603B**	305 353 033	**WHT40603Q**	205 350 033
WHT40604A	305 356 043	**WHT40604B**	305 353 043	**WHT40604Q**	205 350 043
WHT40605A	305 356 953	**WHT40605B**	305 353 953	**WHT40605Q**	205 350 953
WHT40607A	305 356 913	**WHT40607B**	305 353 913	**WHT40607Q**	205 350 913
WHT40609A	305 356 993	**WHT40609B**	305 353 993	**WHT40609Q**	205 350 993

Taster KNX Secure mit RGB LED:
Elektronischer Multifunktionstaster mit integriertem KNX-Busankoppler Twisted-Pair (TP)

Merkmale:
- Spannungsversorgung: Systemspannung 30 VDC (KNX)
- integrierter Temperatursensor
- integrierter Buzzer zur Standort-Ortung in der Installation
- Zum Einbau in CH-Schalterdosen
- Kombinierbar mit CH-kallysto Rahmen und Mehrfachkombinationen
- Laserbeschriftung mit und ohne Hintergrundbeleuchtung über das Labelling Service Tool.

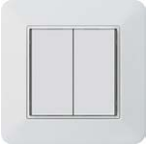

Bezeichnung	Farbe	kallysto.line komplett 92 x 92 mm Best.Nr.	ELDAS®-Nr	kallysto.pro komplett 94 x 94 mm Best.Nr.	ELDAS®-Nr	kallysto.trend komplett 94 x 94 mm Best.Nr.	ELDAS®-Nr
Taster KNX Secure mit RGB LED 2-fach		**WHTL44200C**	305 800 008	**WHTP44200C**	305 800 408	**WHTT44200C**	305 800 208
		WHTL44203C	305 800 038	**WHTP44203C**	305 800 438	**WHTT44203C**	305 800 238
		WHTL44204C	305 800 048	**WHTP44204C**	305 800 448	**WHTT44204C**	305 800 248
		WHTL44205C	305 800 058	**WHTP44205C**	305 800 458	**WHTT44205C**	305 800 258
Taster KNX Secure mit RGB LED 4-fach		**WHTL44400C**	305 802 008	**WHTP44400C**	305 802 408	**WHTT44400C**	305 802 208
		WHTL44403C	305 802 038	**WHTP44403C**	305 802 438	**WHTT44403C**	305 802 238
		WHTL44404C	305 802 048	**WHTP44404C**	305 802 448	**WHTT44404C**	305 802 248
		WHTL44405C	305 802 058	**WHTP44405C**	305 802 458	**WHTT44405C**	305 802 258
Taster KNX Secure mit RGB LED 6-fach		**WHTL44600C**	305 804 008	**WHTP44600C**	305 804 408	**WHTT44600C**	305 804 208
		WHTL44603C	305 804 038	**WHTP44603C**	305 804 438	**WHTT44603C**	305 804 238
		WHTL44604C	305 804 048	**WHTP44604C**	305 804 448	**WHTT44604C**	305 804 248
		WHTL44605C	305 804 058	**WHTP44605C**	305 804 458	**WHTT44605C**	305 804 258
Taster KNX Secure mit RGB LED 8-fach		**WHTL44800C**	305 806 008	**WHTP44800C**	305 806 408	**WHTT44800C**	305 806 208
		WHTL44803C	305 806 038	**WHTP44803C**	305 806 438	**WHTT44803C**	305 806 238
		WHTL44804C	305 806 048	**WHTP44804C**	305 806 448	**WHTT44804C**	305 806 248
		WHTL44805C	305 806 058	**WHTP44805C**	305 806 458	**WHTT44805C**	305 806 258

Funktionen:
- Umschalten Taster / Wippe
- Taster UM, Schalten EIN, AUS
- Dimmen (1- und 2-Tasten-Bedienung)
- Zeitschalter- Rollladen-/Jalousie
- Wert senden (1 byte und 2 byte)
- Auswahl der Betriebsart bei Heizungsfunktion
- Alarm
- Szenen (1 - 64)
- 2 Kanal Modus- Stufenschalter
- Automatisierung deaktivieren
- Zwei Ebenen
- LED Rückmeldung / Konfiguration

Lieferfarben:
Ultraweiss, RAL 9016: 00
Lichtgrau, RAL 7035: 03
Anthrazit, RAL 7024: 04
Schwarz, RAL 9005: 05

▶ Seite 186

Unterputz
für Kombination 60 x 60 mm

Unterputz
Einsatz mit Front 77 x 77 mm

Aufputz
Gehäuse 88 x 88 x 54 mm

Best.Nr.	ELDAS®-Nr	Best.Nr.	ELDAS®-Nr	Best.Nr.	ELDAS®-Nr
WHT44200A	305 806 003	**WHT44200B**	305 803 003	**WHT44200Q**	305 801 003
WHT44203A	305 806 033	**WHT44203B**	305 803 033	**WHT44203Q**	305 801 033
WHT44204A	305 806 043	**WHT44204B**	305 803 043	**WHT44204Q**	305 801 043
WHT44205A	305 806 053	**WHT44205B**	305 803 053	**WHT44205Q**	305 801 053
WHT44400A	305 816 003	**WHT44400B**	305 813 003	**WHT44400Q**	305 811 003
WHT44403A	305 816 033	**WHT44403B**	305 813 033	**WHT44403Q**	305 811 033
WHT44404A	305 816 043	**WHT44404B**	305 813 043	**WHT44404Q**	305 811 043
WHT44405A	305 816 053	**WHT44405B**	305 813 053	**WHT44405Q**	305 811 053
WHT44600A	305 826 003	**WHT44600B**	305 823 003	**WHT44600Q**	305 821 003
WHT44603A	305 826 033	**WHT44603B**	305 823 033	**WHT44603Q**	305 821 033
WHT44604A	305 826 043	**WHT44604B**	305 823 043	**WHT44604Q**	305 821 043
WHT44605A	305 826 053	**WHT44605B**	305 823 053	**WHT44605Q**	305 821 053
WHT44800A	305 836 003	**WHT44800B**	305 833 003	**WHT44800Q**	305 831 003
WHT44803A	305 836 033	**WHT44803B**	305 833 033	**WHT44803Q**	305 831 033
WHT44804A	305 836 043	**WHT44804B**	305 833 043	**WHT44804Q**	305 831 043
WHT44805A	305 836 053	**WHT44805B**	305 833 053	**WHT44805Q**	305 831 053

Taster KNX Secure mit RGB LED:
Elektronischer Multifunktionstaster mit integriertem KNX-Busankoppler Twisted-Pair (TP)

Merkmale:
- Spannungsversorgung: Systemspannung 30 VDC (KNX)
- integrierter Temperatursensor
- integrierter Buzzer zur Standort-Ortung in der Installation
- Zum Einbau in CH-Schalterdosen
- Kombinierbar mit CH-kallysto Rahmen und Mehrfachkombinationen
- Laserbeschriftung mit und ohne Hintergrundbeleuchtung über das Labelling Service Tool.

Bezeichnung	Farbe	kallysto.line komplett 92 x 92 mm Best.Nr.	ELDAS®-Nr	kallysto.pro komplett 94 x 94 mm Best.Nr.	ELDAS®-Nr	kallysto.trend komplett 94 x 94 mm Best.Nr.	ELDAS®-Nr
Taster KNX Secure mit RGB LED 2-fach ohne Knöpfe		WHTL44200CL	305 801 008	WHTP44200CL	305 801 408	WHTT44200CL	305 801 208
		WHTL44203CL	305 801 038	WHTP44203CL	305 801 438	WHTT44203CL	305 801 238
		WHTL44204CL	305 801 048	WHTP44204CL	305 801 448	WHTT44204CL	305 801 248
		WHTL44205CL	305 801 058	WHTP44205CL	305 801 458	WHTT44205CL	305 801 258
Taster KNX Secure mit RGB LED 4-fach ohne Knöpfe		WHTL44400CL	305 803 008	WHTP44400CL	305 803 408	WHTT44400CL	305 803 208
		WHTL44403CL	305 803 038	WHTP44403CL	305 803 438	WHTT44403CL	305 803 238
		WHTL44404CL	305 803 048	WHTP44404CL	305 803 448	WHTT44404CL	305 803 248
		WHTL44405CL	305 803 058	WHTP44405CL	305 803 458	WHTT44405CL	305 803 258
Taster KNX Secure mit RGB LED 6-fach ohne Knöpfe		WHTL44600CL	305 805 008	WHTP44600CL	305 805 408	WHTT44600CL	305 805 208
		WHTL44603CL	305 805 038	WHTP44603CL	305 805 438	WHTT44603CL	305 805 238
		WHTL44604CL	305 805 048	WHTP44604CL	305 805 448	WHTT44604CL	305 805 248
		WHTL44605CL	305 805 058	WHTP44605CL	305 805 458	WHTT44605CL	305 805 258
Taster KNX Secure mit RGB LED 8-fach ohne Knöpfe		WHTL44800CL	305 807 008	WHTP44800CL	305 807 408	WHTT44800CL	305 807 208
		WHTL44803CL	305 807 038	WHTP44803CL	305 807 438	WHTT44803CL	305 807 238
		WHTL44804CL	305 807 048	WHTP44804CL	305 807 448	WHTT44804CL	305 807 248
		WHTL44805CL	305 807 058	WHTP44805CL	305 807 458	WHTT44805CL	305 807 258

Funktionen:
- Umschalten Taster / Wippe
- Taster UM, Schalten EIN, AUS
- Dimmen (1- und 2-Tasten-Bedienung)
- Zeitschalter- Rollladen-/Jalousie
- Wert senden (1 byte und 2 byte)
- Auswahl der Betriebsart bei Heizungsfunktion
- Alarm
- Szenen (1 - 64)
- 2 Kanal Modus- Stufenschalter
- Automatisierung deaktivieren
- Zwei Ebenen
- LED Rückmeldung / Konfiguration

Lieferfarben:

Ultraweiss,	RAL 9016:	00
Lichtgrau,	RAL 7035:	03
Anthrazit,	RAL 7024:	04
Schwarz,	RAL 9005:	05

▶ Seite 186

Unterputz
für Kombination 60 x 60 mm

Best.Nr.	ELDAS®-Nr
WHT44200AL	305 806 103
WHT44203AL	305 806 133
WHT44204AL	305 806 143
WHT44205AL	305 806 153
WHT44400AL	305 816 103
WHT44403AL	305 816 133
WHT44404AL	305 816 143
WHT44405AL	305 816 153
WHT44600AL	305 826 103
WHT44603AL	305 826 133
WHT44604AL	305 826 143
WHT44605AL	305 826 153
WHT44800AL	305 836 103
WHT44803AL	305 836 133
WHT44804AL	305 836 143
WHT44805AL	305 836 153

Taster KNX mit LED:
Elektronischer Multifunktionstaster mit integriertem KNX-Busankoppler Twisted-Pair (TP)

Merkmale:
- Spannungsversorgung: Systemspannung 30 VDC (KNX)
- Tasten mit RGB LED-Beleuchtung
- 6 LED-Farben:
  Rot, Grün, Blau, Rot-Grün, Rot, Blau, Grün-Blau
  (Einzelfarben pro Taste nur bei KNX system (ETS) möglich)
- integrierter Temperatursensor
- integrierter Buzzer zur Standort-Ortung in der Installation
- Zum Einbau in CH-Schalterdosen
- Kombinierbar mit CH-kallysto-Rahmen und Mehrfachkombinationen
- Beschriftungsfeld (austauschbar mit optionaler Blindabdeckung)
- Weisse LED hinter dem Beschriftungsfeld

Bezeichnung		kallysto.line komplett 92 x 92 mm		kallysto.trend komplett 94 x 94 mm		kallysto.pro komplett 94 x 94 mm	
	Farbe	**Best.Nr.**	ELDAS®-Nr	**Best.Nr.**	ELDAS®-Nr	**Best.Nr.**	ELDAS®-Nr
Taster KNX mit RGB LED 2-fach		**WHTL41200C**	305 160 008	**WHTT41200C**	305 160 208	**WHTP41200C**	305 160 408
		WHTL41203C	305 160 038	**WHTT41203C**	305 160 238	**WHTP41203C**	305 160 438
		WHTL41204C	305 160 048	**WHTT41204C**	305 160 248	**WHTP41204C**	305 160 448
		WHTL41205C	305 160 058	**WHTT41205C**	305 160 258	**WHTP41205C**	305 160 458
Taster KNX mit RGB LED 4-fach		**WHTL41400C**	305 260 008	**WHTT41400C**	305 260 208	**WHTP41400C**	305 260 408
		WHTL41403C	305 260 038	**WHTT41403C**	305 260 238	**WHTP41403C**	305 260 438
		WHTL41404C	305 260 048	**WHTT41404C**	305 260 248	**WHTP41404C**	305 260 448
		WHTL41405C	305 260 058	**WHTT41405C**	305 260 258	**WHTP41405C**	305 260 458
Taster KNX mit RGB LED 6-fach		**WHTL41600C**	305 360 008	**WHTT41600C**	305 360 208	**WHTP41600C**	305 360 408
		WHTL41603C	305 360 038	**WHTT41603C**	305 360 238	**WHTP41603C**	305 360 438
		WHTL41604C	305 360 048	**WHTT41604C**	305 360 248	**WHTP41604C**	305 360 448
		WHTL41605C	305 360 058	**WHTT41605C**	305 360 258	**WHTP41605C**	305 360 458

Funktionen:
- Umschalten Taster / Wippe
- Taster UM, Schalten EIN, AUS
- Dimmen (1- und 2-Tasten-Bedienung)
- Zeitschalter
- Rollladen-/Jalousie
- Wert senden (1 byte und 2 byte)
- Auswahl der Betriebsart bei Heizungsfunktion
- Alarm
- Szenen (1 - 64)
- 2 Kanal Modus
- Stufenschalter
- Automatisierung deaktivieren
- Zwei Ebenen
- LED Rückmeldung / Konfiguration

Lieferfarben:
Ultraweiss, RAL 9016: 00
Lichtgrau, RAL 7035: 03
Anthrazit, RAL 7024: 04
Schwarz, RAL 9005: 05
Farben ähnlich RAL-Tönen

▶ Seite 186

Unterputz
für Kombination 60 x 60 mm

Unterputz
Einsatz mit Front 77 x 77 mm

Aufputz
Gehäuse 88 x 88 x 54 mm

Best.Nr.	ELDAS®-Nr	Best.Nr.	ELDAS®-Nr	Best.Nr.	ELDAS®-Nr
WHT41200A	305 166 003	**WHT41200B**	305 163 003	**WHT41200Q**	205 160 003
WHT41203A	305 166 033	**WHT41203B**	305 163 033	**WHT41203Q**	205 160 033
WHT41204A	305 166 043	**WHT41204B**	305 163 043	**WHT41204Q**	205 160 043
WHT41205A	305 166 953	**WHT41205B**	305 163 953	**WHT41205Q**	205 160 953
WHT41400A	305 266 003	**WHT41400B**	305 263 003	**WHT41400Q**	205 260 003
WHT41403A	305 266 033	**WHT41403B**	305 263 033	**WHT41403Q**	205 260 033
WHT41404A	305 266 043	**WHT41404B**	305 263 043	**WHT41404Q**	205 260 043
WHT41405A	305 266 953	**WHT41405B**	305 263 953	**WHT41405Q**	205 260 953
WHT41600A	305 366 003	**WHT41600B**	305 363 003	**WHT41600Q**	205 360 003
WHT41603A	305 366 033	**WHT41603B**	305 363 033	**WHT41603Q**	205 360 033
WHT41604A	305 366 043	**WHT41604B**	305 363 043	**WHT41604Q**	205 360 043
WHT41605A	305 366 953	**WHT41605B**	305 363 953	**WHT41605Q**	205 360 953

Gebäudesystemtechnik KNX system -
Inbetriebnahme mit ETS; S-Mode -kallysto Multifunktionstaster

Taster KNX ohne LED:
Elektronischer Multifunktionstaster mit integriertem KNX-Busankoppler Twisted-Pair (TP)

Merkmale:
- Spannungsversorgung: Systemspannung 30 VDC (KNX)
- integrierter Temperatursensor
- integrierter Buzzer zur Standort-Ortung in der Installation
- Zum Einbau in CH-Schalterdosen
- Kombinierbar mit CH-kallysto Rahmen und Mehrfachkombinationen

Bezeichnung	Farbe	kallysto.line komplett 92 x 92 mm Best.Nr.	ELDAS®-Nr	kallysto.trend komplett 94 x 94 mm Best.Nr.	ELDAS®-Nr	kallysto.pro komplett 94 x 94 mm Best.Nr.	ELDAS®-Nr
Taster KNX BA ohne LED 2-fach		**WHTL20200C**	305 740 008	**WHTT20200C**	305 740 208	**WHTP20200C**	305 740 408
		WHTL20205C	305 740 058	**WHTT20205C**	305 740 258	**WHTP20205C**	305 740 458
Taster KNX BA ohne LED 4-fach		**WHTL20400C**	305 760 008	**WHTT20400C**	305 760 208	**WHTP20400C**	305 760 408
		WHTL20405C	305 760 058	**WHTT20405C**	305 760 258	**WHTP20405C**	305 760 458
Storentaster KNX BA ohne LED 2-fach		**WHTLM20200C**	305 750 008	**WHTTM20200C**	305 750 208	**WHTPM20200C**	305 750 408
		WHTLM20205C	305 750 058	**WHTTM20205C**	305 750 258	**WHTPM20205C**	305 750 458
Storentaster KNX BA ohne LED 2-fach		**WHTLM20400C**	305 770 008	**WHTTM20400C**	305 770 208	**WHTPM20400C**	305 770 408
		WHTLM20405C	305 770 058	**WHTTM20405C**	305 770 258	**WHTPM20405C**	305 770 458

Funktionen:
- Umschalten Taster / Wippe
- Taster UM, Schalten EIN, AUS
- Dimmen (1- und 2-Tasten Bedienung)
- Zeitschalter
- Rollladen-/Jalousie
- Wert senden (1 byte und 2 byte)
- Auswahl der Betriebsart bei Heizungsfunktion
- Alarm
- Szenen (1 - 64)
- 2 Kanal Modus
- Stufenschalter
- Automatisierung deaktivieren
- Zwei Ebenen

Lieferfarben:
Ultraweiss, RAL 9016: 00
Schwarz, RAL 9005: 05
Farben ähnlich RAL-Tönen

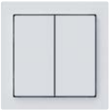

Unterputz
für Kombination 60 x 60 mm

Unterputz
Einsatz mit Front 77 x 77 mm

Aufputz
Gehäuse 88 x 88 x 54 mm

Best.Nr.	ELDAS®-Nr	Best.Nr.	ELDAS®-Nr	Best.Nr.	ELDAS®-Nr
WHT20200A	305 746 003	**WHT20200B**	305 743 003	**WHT20200Q**	305 741 003
WHT20205A	305 746 053	**WHT20205B**	305 743 053	**WHT20205Q**	305 741 053
WHT20400A	305 766 003	**WHT20400B**	305 763 003	**WHT20400Q**	305 761 003
WHT20405A	305 766 053	**WHT20405B**	305 763 053	**WHT20405Q**	305 761 053
WHTM20200A	305 756 003	**WHTM20200B**	305 753 003	**WHTM20200Q**	305 751 003
WHTM20205A	305 756 053	**WHTM20205B**	305 753 053	**WHTM20205Q**	305 751 053
WHTM20400A	305 776 003	**WHTM20400B**	305 773 003	**WHTM20400Q**	305 771 003
WHTM20405A	305 776 053	**WHTM20405B**	305 773 053	**WHTM20405Q**	305 771 053

Taster KNX ohne LED:
- Elektronischer Multifunktionstaster mit integriertem KNX-Busankoppler Twisted-Pair (TP)
- für Bohrung Durchmesser 58 mm

Merkmale:
- Spannungsversorgung: Systemspannung 30 VDC (KNX)
- integrierter Temperatursensor
- integrierter Buzzer zur Standort-Ortung in der Installation
- Zum Einbau in CH-Schalterdosen
- Kombinierbar mit CH origin Rahmen und Mehrfachkombinationen

Bezeichnung		Farbe	**origin** komplett 92 x 92 mm Best.Nr.	ELDAS®-Nr	**Unterputz** für Kombination ø 58 mm Best.Nr.	ELDAS®-Nr	**Unterputz** Einsatz mit Front 77 x 77 mm Best.Nr.	ELDAS®-Nr
Taster BA ohne LED 2-fach			**WHTO20200C**	203 040 003	**WHTO20200A**	203 046 003	**WHTO20200B**	203 043 003
			WHTO20205C	203 040 053	**WHTO20205A**	203 046 053	**WHTO20205B**	203 043 053
Taster BA ohne LED 4-fach			**WHTO20400C**	203 040 103	**WHTO20400A**	203 046 103	**WHTO20400B**	203 043 103
			WHTO20405C	203 040 153	**WHTO20405A**	203 046 153	**WHTO20405B**	203 043 153
Storentaster KNX BA ohne LED 2-fach			**WHTOM20200C**	203 050 003	**WHTOM20200A**	203 056 003	**WHTOM20200B**	203 053 003
			WHTOM20205C	203 050 053	**WHTOM20205A**	203 056 053	**WHTOM20205B**	203 053 053
Storentaster KNX BA ohne LED 4-fach			**WHTOM20400C**	203 050 103	**WHTOM20400A**	203 056 103	**WHTOM20400B**	203 053 103
			WHTOM20405C	203 050 153	**WHTOM20405A**	203 056 153	**WHTOM20405B**	203 053 153

Funktionen:
- Umschalten Taster / Wippe
- Taster UM, Schalten EIN, AUS
- Dimmen (1- und 2-Tasten-Bedienung)
- Zeitschalter
- Rollladen-/Jalousie
- Wert senden (1 byte und 2 byte)
- Auswahl der Betriebsart bei Heizungsfunktion
- Alarm
- Szenen (1 - 64)
- 2 Kanal Modus
- Stufenschalter
- Automatisierung deaktivieren
- Zwei Ebenen

Lieferfarben:
Weiss, RAL 9010: 00
Schwarz, RAL 9005: 05
Farben ähnlich RAL-Tönen

▶ Seite 186

Aufputz
Gehäuse 88 x 88 x 54 mm

Best.Nr.	ELDAS®-Nr
WHTO20200Q	203 041 003
WHTO20205Q	203 041 053
WHTO20400Q	203 041 103
WHTO20405Q	203 041 153
WHTOM20200Q	203 051 003
WHTOM20205Q	203 051 053
WHTOM20400Q	203 051 103
WHTOM20405Q	203 051 153

Gebäudesystemtechnik KNX system -
Inbetriebnahme mit ETS; S-Mode -robusto Multifunktionstaster

Nass-Taster KNX:
Elektronischer Multifunktionstaster mit integriertem KNX-Busankoppler Twisted-Pair (TP)

Merkmale:
- Schutzart: IP55
- Betriebstemperatur: -5 °C bis +45 °C
- Gehäuse aus Thermoplast (ABS/PC)
- gute UV-Beständigkeit und halogenfrei
- 6 LED-Farben:
  Rot, Grün, Blau, Rot-Grün, Rot-Blau, Grün-Blau
  (Einzelfarben pro Taste nur bei KNX system (ETS) möglich)
- integrierter Temperatursensor
- integrierter Buzzer zur Standort-Ortung in der Installation
- Beschriftungsfeld (austauschbar mit optionaler Blindabdeckung)
- Beschriftungsfeld (austauschbar mit optionalem Duroplastfeld)
- Signalweisse LED hinter dem Beschriftungsfeld
  (nur bei Taster mit LED)
- Inbetriebnahme ohne Frontabdeckung möglich
- Spannungsversorgung: Systemspannung 30 V (KNX)

Bezeichnung	Farbe	Unterputz komplett 86 x 86 mm Best.Nr.	ELDAS®-Nr	Unterputz für Kombination 86 x 86 mm Best.Nr.	ELDAS®-Nr	Aufputz komplett 86 x 86 x 60 mm Best.Nr.	ELDAS®-Nr
Nass-Taster KNX ohne LED 2-fach		**WHTR40200C**	325 150 003	**WHTR40200A**	325 156 003	**WHTR40200Q**	205 151 003
		WHTR40203C	325 150 033	**WHTR40203A**	325 156 033	**WHTR40203Q**	205 151 033
		WHTR40205C	325 150 053	**WHTR40205A**	325 156 053	**WHTR40205Q**	205 151 053
		WHTR40249C	325 150 083	**WHTR40249A**	325 156 083	**WHTR40249Q**	205 151 083
Nass-Taster KNX ohne LED 4-fach		**WHTR40400C**	325 250 003	**WHTR40400A**	325 256 003	**WHTR40400Q**	205 251 003
		WHTR40403C	325 250 033	**WHTR40403A**	325 256 033	**WHTR40403Q**	205 251 033
		WHTR40405C	325 250 053	**WHTR40405A**	325 256 053	**WHTR40405Q**	205 251 053
		WHTR40449C	325 250 083	**WHTR40449A**	325 256 083	**WHTR40449Q**	205 251 083
Nass-Taster KNX ohne LED 6-fach		**WHTR40600C**	325 350 003	**WHTR40600A**	325 356 003	**WHTR40600Q**	205 351 003
		WHTR40603C	325 350 033	**WHTR40603A**	325 356 033	**WHTR40603Q**	205 351 033
		WHTR40605C	325 350 053	**WHTR40605A**	325 356 053	**WHTR40605Q**	205 351 053
		WHTR40649C	325 350 083	**WHTR40649A**	325 356 083	**WHTR40649Q**	205 351 083
Nass-Taster KNX mit RGB LED 2-fach		**WHTR41200C**	325 160 003	**WHTR41200A**	325 166 003	**WHTR41200Q**	205 161 003
		WHTR41203C	325 160 033	**WHTR41203A**	325 166 033	**WHTR41203Q**	205 161 033
		WHTR41205C	325 160 053	**WHTR41205A**	325 166 053	**WHTR41205Q**	205 161 053
		WHTR41249C	325 160 083	**WHTR41249A**	325 166 083	**WHTR41249Q**	205 161 083
Nass-Taster KNX mit RGB LED 4-fach		**WHTR41400C**	325 260 003	**WHTR41400A**	325 266 003	**WHTR41400Q**	205 261 003
		WHTR41403C	325 260 033	**WHTR41403A**	325 266 033	**WHTR41403Q**	205 261 033
		WHTR41405C	325 260 053	**WHTR41405A**	325 266 053	**WHTR41405Q**	205 261 053
		WHTR41449C	325 260 083	**WHTR41449A**	325 266 083	**WHTR41449Q**	205 261 083
Nass-Taster KNX mit RGB LED 6-fach		**WHTR41600C**	325 360 003	**WHTR41600A**	325 366 003	**WHTR41600Q**	205 361 003
		WHTR41603C	325 360 033	**WHTR41603A**	325 366 033	**WHTR41603Q**	205 361 033
		WHTR41605C	325 360 053	**WHTR41605A**	325 366 053	**WHTR41605Q**	205 361 053
		WHTR41649C	325 360 083	**WHTR41649A**	325 366 083	**WHTR41649Q**	205 361 083

Funktionen:
- Umschalten Taster / Wippe
- Taster UM, Schalten EIN, AUS
- Dimmen (1- und 2-Tasten-Bedienung)
- Zeitschalter
- Rollladen-/Jalousie
- Wert senden (1 byte und 2 byte)
- Auswahl der Betriebsart bei Heizungsfunktion
- Alarm
- Szenen (1 - 64)
- 2 Kanal Modus
- Stufenschalter
- Automatisierung deaktivieren
- Zwei Ebenen
- LED Rückmeldung / Konfiguration (WHTR41xxx)

Lieferfarben:

Ultraweiss,	RAL 9016:	00
Grau,	RAL 7035:	03
Schwarz,	RAL 9005:	05
Aluminium,	RAL 9006:	49

Farben ähnlich RAL-Tönen.

▶ Seite 186
weitere robusto-Produkte
finden Sie im Katalog 1

Gebäudesystemtechnik KNX system -
Inbetriebnahme mit ETS; S-Mode -robusto Multifunktionstaster

Taster KNX ohne LED:
Elektronischer Multifunktionstaster mit integriertem KNX-Busankoppler Twisted-Pair (TP)

Merkmale:
- Spannungsversorgung: Systemspannung 30 VDC (KNX)
- integrierter Temperatursensor
- integrierter Buzzer zur Standort-Ortung in der Installation
- Schutzart: IP55
- Betriebstemperatur: -5 °C bis +45 °C
- Gehäuse aus Thermoplast (ABS/PC)
- gute UV-Beständigkeit und halogenfrei

Bezeichnung	Farbe	Unterputz komplett 86 x 86 mm Best.Nr.	ELDAS®-Nr	Unterputz für Kombination 86 x 86 mm Best.Nr.	ELDAS®-Nr	Aufputz komplett 86 x 86 x 60 mm Best.Nr.	ELDAS®-Nr
Nass-Taster KNX BA ohne LED 2-fach		**WHTR20200C**	305 740 203	**WHTR20200A**	305 746 203	**WHTR20200Q**	305 741 203
		WHTR20205C	305 740 253	**WHTR20205A**	305 746 253	**WHTR20205Q**	305 741 253
Nass-Taster KNX BA ohne LED 4-fach		**WHTR20400C**	305 760 203	**WHTR20400A**	305 766 203	**WHTR20400Q**	305 761 203
		WHTR20405C	305 760 253	**WHTR20405A**	305 766 253	**WHTR20405Q**	305 761 253
Nass-Storentaster KNX BA ohne LED 2-fach		**WHTRM20200C**	305 750 203	**WHTR20200A**	305 746 203	**WHTR20200Q**	305 741 203
		WHTRM20205C	305 750 253	**WHTR20205A**	305 746 253	**WHTR20205Q**	305 741 253
Nass-Storentaster KNX BA ohne LED 2-fach		**WHTRM20400C**	305 770 203	**WHTR20400A**	305 766 203	**WHTR20400Q**	305 761 203
		WHTRM20405C	305 770 253	**WHTR20405A**	305 766 253	**WHTR20405Q**	305 761 253

Funktionen:
- Umschalten Taster / Wippe
- Taster UM, Schalten EIN, AUS
- Dimmen (1- und 2-Tasten Bedienung)
- Zeitschalter
- Rollladen-/Jalousie
- Wert senden (1 byte und 2 byte)
- Auswahl der Betriebsart bei Heizungsfunktion
- Alarm
- Szenen (1 - 64)
- 2 Kanal Modus
- Stufenschalter
- Automatisierung deaktivieren
- Zwei Ebenen

Lieferfarben:
Ultraweiss, RAL 9016: 00
Schwarz, RAL 9005: 05
Farben ähnlich RAL-Tönen.

Bewegungsmelder KNX:
Infrarot-Bewegungsmelder mit integriertem KNX-Busankoppler Twisted-Pair (TP)

Merkmale:
- Kanal 1 Beleuchtung: Steuerung nach Bewegung und Helligkeit
- Kanal 2 Bewegung: Steuerung nach Bewegung z.B. Lüftung, Raumtemperatur, Alarme
- Lokale Bedientaste zur manuellen Übersteuerung
- Einstellungen für Erfassungs bereich, Zeit und Helligkeitswerte unter Frontabdeckung
- 180° Erfassungsbereich (max.10 Meter)
- empfohlene Montagehöhe: 1.1 m

technische Merkmale:
- Spannungsversorgung: Systemspannung 30 V (KNX)
- Einstellungen am Produkt
  - 5 – 1000 Lux + Test
  - 10 sec – 30 min
  - Erfassung: 45 ° - 180 °
- Betriebstemperatur: 0 – 45 °C
- Einbautiefe 30 mm

Bezeichnung		**kallysto.line** komplett 92 x 92 mm		**kallysto.trend** komplett 94 x 94 mm		**kallysto.pro** komplett 94 x 94 mm	
	Farbe	**Best.Nr.**	ELDAS®-Nr	**Best.Nr.**	ELDAS®-Nr	**Best.Nr.**	ELDAS®-Nr
Bewegungsmelder KNX		**WHTL50600C**	545 010 008	**WHTT50600C**	545 010 208	**WHTP50600C**	545 010 408
		WHTL50603C	545 010 038	**WHTT50603C**	545 010 238	**WHTP50603C**	545 010 438
		WHTL50604C	545 010 048	**WHTT50604C**	545 010 248	**WHTP50604C**	545 010 448
		WHTL50605C	545 010 058	**WHTT50605C**	545 010 258	**WHTP50605C**	545 010 458

Funktionen:
- Taster UM, Schalten EIN, AUS
- Dimmwert senden
- Zeitschalter
- Zwangssteuerung EIN/AUS
- Szenen (1 - 64)

Lieferfarben:
Ultraweiss, RAL 9016: 00
Lichtgrau, RAL 7035: 03
Anthrazit, RAL 7024: 04
Schwarz, RAL 9005: 05
Farben ähnlich RAL-Tönen

▶ Seite 186

Unterputz
für Kombination 60 x 60 mm

Unterputz
Einsatz mit Front 77 x 77 mm

Aufputz
Gehäuse 85 x 85 x 54 mm

Best.Nr.	ELDAS®-Nr	Best.Nr.	ELDAS®-Nr	Best.Nr.	ELDAS®-Nr
WHT50600A	545 016 003	**WHT50600B**	545 013 003	**WHT50600Q**	545 011 003
WHT50603A	545 016 033	**WHT50603B**	545 013 033	**WHT50603Q**	545 011 033
WHT50604A	545 016 043	**WHT50604B**	545 013 043	**WHT50604Q**	545 011 043
WHT50605A	545 016 053	**WHT50605B**	545 013 053	**WHT50605Q**	545 011 053

KNX Raumtemperaturregler Vielseitige Multitalente

Die Raumtemperaturregler - mit oder ohne zusätzliche Tasten - bestechen durch ihr grosszügiges Display und durch die intuitive Bedienung. Das 1.93" grosse Display bietet genügend Platz, um Funktionen deutlich darzustellen. Der KNX Raumtemperaturregler wird durch eine sensitive Touch Fläche bedient. Zusätzlich lässt sich einen zusätzlichen externen Temperaturfühler anschliessen. Verschiedene Funktionen, wie zum Beispiel eine Zeitschaltuhr, lassen sich einfach und direkt über das Display einstellen und aktivieren.

Der KNX Secure Raumtemperaturregler von Hager wurde für eine besonders einfache und intuitive Bedienung entwickelt. Er zeigt die aktuelle Raumtemperatur in einem schlichten, klaren Design an. Die gewünschte Solltemperatur lässt sich bequem über eine sensible Touch-Oberfläche einstellen. Ziel dieses Reglers ist es, im KNX-Bereich eine unkomplizierte Lösung anzubieten – insbesondere dort, wo eine Vielzahl an Funktionen eher zu Verwirrung als zu echtem Mehrwert führt. Damit eignet sich der Temperaturregler ideal für den Einsatz in Mietwohnungen, Hotels oder vergleichbaren Objekten.

Vorteile:

- Grosses Display
- Darstellung von verschiedenen Funktionen
- erhältlich mit oder ohne zusätzlichen Funktionen
- einfache Bedienung durch sensitive Touch Bedienfläche
- Inbetriebnahme mit easy oder system (ETS)
- Anschluss eines zusätzlichen externen Temperaturfühlers (EK090)

- Einfache Bedienung
- Klares Design
- KNX Secure
- Ideal für Mietobjekte & Hotels
- Inbetriebnahme mit easy oder system (ETS)

Expert tips

01

Touch Bedienfläche
Mittels Touch Bedienfläche können Funktionen einfach angewählt werden.
Die Navigation im Menü geschieht über eine Wisch-Bewegung.

02

Betriebsarten
Über den KNX Raumtemperaturregler können die verschiedenen Heizungsbetriebsarten einfach angewählt und umgeschaltet werden.

03

Mit zusätzlichen Funktionen
Beim Raumtemperaturregler mit zusätzlichen Funktionen können zu den bereits vorhanden, zusätzliche Funktionen, wie z.B. Beleuchtung, programmiert werden.

01

Einfache Bedienung
Die benutzerfreundliche Bedienoberfläche des neuen Raumtemperaturreglers sorgt dafür, dass Einstellungen nicht versehentlich verändert werden.

02

KNX Secure
Der neue Raumtemperaturregler unterstützt den neuesten KNX Secure Standard für maximale Sicherheit in der Gebäudeautomation.

03

Inbetriebnahme
Alle Raumtemperaturregler von Hager lassen sich sowohl mit der einfachen Inbetriebnahme über easy als auch über die professionelle ETS-Software konfigurieren.

Gebäudesystemtechnik KNX system -
Inbetriebnahme mit ETS; S-Mode -kallysto Raumtemperaturregler

Raumtemperaturregler KNX:
Raumtemperaturregler mit 1.93" Farbdisplay und integriertem KNX- Busankoppler Twisted-Pair (TP)

Merkmale:
- Messung der Raumtemperatur und Vergleich mit Solltemperatur
- Sollwert-Vorgabe durch Wahl der Betriebsart
- Zum Einbau in CH-Schalterdosen
- Kombinierbar mit CH-kallysto-Rahmen und Mehrfachkombinationen
- 1.93" Display
- sensitive Touch Bedienfläche
- Anschluss eines externen Temperaturfühlers (EK090, nicht in Lieferumfang inbegriffen, S.201)
- Spannungsversorgung: Systemspannung 30 V (KNX)
- Hilfsspannung: 24 VDC

Bezeichnung	Farbe	kallysto.line komplett 92 x 92 mm Best.Nr.	ELDAS®-Nr	kallysto.trend komplett 94 x 94 mm Best.Nr.	ELDAS®-Nr	kallysto.pro komplett 94 x 94 mm Best.Nr.	ELDAS®-Nr
Raumtemperaturregler KNX mit zusätzlichen Funktionen		**WHTL74000C**	305 280 008	**WHTT74000C**	305 280 208	**WHTP74000C**	305 280 408
		WHTL74003C	305 280 038	**WHTT74003C**	305 280 238	**WHTP74003C**	305 280 438
		WHTL74004C	305 280 048	**WHTT74004C**	305 280 248	**WHTP74004C**	305 280 448
		WHTL74005C	305 280 058	**WHTT74005C**	305 280 258	**WHTP74005C**	305 280 458
Raumtemperaturregler KNX ohne zusätzlichen Funktionen		**WHTL73000C**	305 180 008	**WHTT73000C**	305 180 208	**WHTP73000C**	305 180 408
		WHTL73003C	305 180 038	**WHTT73003C**	305 180 238	**WHTP73003C**	305 180 438
		WHTL73004C	305 180 048	**WHTT73004C**	305 180 248	**WHTP73004C**	305 180 448
		WHTL73005C	305 180 058	**WHTT73005C**	305 180 258	**WHTP73005C**	305 180 458

Funktionen:
- Sollwert-Vorgabe durch Wahl der Betriebsart
- Betriebsarten Komfort, Standby, Economybetrieb, Frost-/Hitzeschutz, Ferienbetrieb
- Heiz- und Kühlbetrieb
- Lüftungsfunktion
- Zeitschaltuhrfunktion
- Anzeige von Stati und Leistungsverbrauch
- Tastsensorfunktionen wie z. B. Schalten, Dimmen, Jalousie/Rolllade etc. (nur bei Raumtemperaturregler mit zusätzlichen Tasten, WHTx740)

Lieferfarben:
Ultraweiss, RAL 9016: 00
Lichtgrau, RAL 7035: 03
Anthrazit, RAL 7024: 04
Schwarz, RAL 9005: 05
Farben ähnlich RAL-Tönen

▶ Seite 186

Unterputz
für Kombination 60 x 60 mm

Unterputz
Einsatz mit Front 77 x 77 mm

Aufputz
Gehäuse 85 x 85 x 54 mm

Best.Nr.	ELDAS®-Nr	Best.Nr.	ELDAS®-Nr	Best.Nr.	ELDAS®-Nr
WHT74000A	305 286 003	**WHT74000B**	305 283 003	**WHT74000Q**	205 280 003
WHT74003A	305 286 033	**WHT74003B**	305 283 033	**WHT74003Q**	205 280 033
WHT74004A	305 286 043	**WHT74004B**	305 283 043	**WHT74004Q**	205 280 043
WHT74005A	305 286 953	**WHT74005B**	305 283 953	**WHT74005Q**	205 280 953

WHT73000A	305 186 003	**WHT73000B**	305 183 003	**WHT73000Q**	205 180 003
WHT73003A	305 186 033	**WHT73003B**	305 183 033	**WHT73003Q**	205 180 033
WHT73004A	305 186 043	**WHT73004B**	305 183 043	**WHT73004Q**	205 180 043
WHT73005A	305 186 953	**WHT73005B**	305 183 953	**WHT73005Q**	205 180 953

Gebäudesystemtechnik KNX system -
Inbetriebnahme mit ETS; S-Mode - origin Raumtemperaturregler

Raumtemperaturregler KNX:
Raumtemperaturregler mit 1.93" Farbdisplay und integriertem KNX- Busankoppler Twisted-Pair (TP)

Merkmale:
- Messung der Raumtemperatur und Vergleich mit Solltemperatur
- Sollwert-Vorgabe durch Wahl der Betriebsart
- Zum Einbau in CH-Schalterdosen
- Kombinierbar mit CH-origin-Rahmen und Mehrfachkombinationen
- 1.93" Display
- sensitive Touch Bedienfläche
- Anschluss eines externen Temperaturfühlers (EK090, nicht in Lieferumfang inbegriffen, S.201)
- Spannungsversorgung: Systemspannung 30 V (KNX)
- Hilfsspannung: 24 VDC

Bezeichnung	Farbe	origin komplett 86 x 86 mm Best.Nr.	ELDAS®-Nr	Aufputz Gehäuse 85 x 85 x 54 mm Best.Nr.	ELDAS®-Nr
Raumtemperaturregler KNX mit zusätzlichen Funktionen		**WHTO74000C**	205 000 103	**WHTO74000Q**	205 001 103
		WHTO74005C	205 000 153	**WHTO74005Q**	205 001 153
Raumtemperaturregler KNX ohne zusätzlichen Funktionen		**WHTO73000C**	205 000 003	**WHTO73000Q**	205 001 003
		WHTO73005C	205 000 053	**WHTO73005Q**	205 001 053

Funktionen:
- Sollwert-Vorgabe durch Wahl der Betriebsart
- Betriebsarten Komfort, Standby, Economybetrieb, Frost-/Hitzeschutz, Ferienbetrieb
- Heiz- und Kühlbetrieb
- Lüftungsfunktion
- Zeitschaltuhrfunktion
- Anzeige von Stati und Leistungsverbrauch
- Tastsensorfunktionen wie z. B. Schalten, Dimmen, Jalousie/Rolllade etc. (nur bei Raumtemperaturregler mit zusätzlichen Tasten, WHTx740)

Lieferfarben:
Ultraweiss, RAL 9016: 00
Schwarz, RAL 9005: 05
Farben ähnlich RAL-Tönen

▶ Seite 186

Raumthermostat KNX Secure mit integriertem KNX-Busankoppler Twisted-Pair (TP)

Merkmale:
- Spannungsversorgung: Systemspannung 30 VDC (KNX)
- integrierter Temperatursensor
- Messung der Raumtemperatur und Vergleich mit Solltemperatur
- Zum Einbau in CH-Schalterdosen

Bezeichnung		**kallysto.line** komplett 92 x 92 mm		**kallysto.pro** komplett 94 x 94 mm		**kallysto.trend** komplett 94 x 94 mm	
	Farbe	**Best.Nr.**	ELDAS®-Nr	**Best.Nr.**	ELDAS®-Nr	**Best.Nr.**	ELDAS®-Nr
Raumthemperaturregler KNX Secure		**WHTL75000C**	305 000 008	**WHTP75000C**	305 000 408	**WHTT75000C**	305 000 208
		WHTL75005C	305 000 058	**WHTP75005C**	305 000 458	**WHTT75005C**	305 000 258

Funktionen:
- Einstellung, Messung und Regelung der Raumthemperatur.

Lieferfarben:
Ultraweiss, RAL 9016: 00
Schwarz, RAL 9005: 05
Farben ähnlich RAL-Tönen

▶ Seite 186

Unterputz
für Kombination 60 x 60 mm

Unterputz
Einsatz mit Front 77 x 77 mm

Aufputz
Gehäuse 88 x 88 x 54 mm

Best.Nr.	ELDAS®-Nr	Best.Nr.	ELDAS®-Nr	Best.Nr.	ELDAS®-Nr
WHT75000A	305 006 003	**WHT75000B**	305 003 003	**WHT75000Q**	305 001 003
WHT75005A	305 006 053	**WHT75005B**	305 003 053	**WHT75005Q**	305 001 053

Baukasten
Einzelteillieferung zur individuellen Zusammenstellung.
1. Befestigungsring mit Aufnahmering
2. Busankoppler
3. kallysto Abdeckplatte
4. Frontrahmen/Frontabdeckung
5. Tasterfront

▶ Seite 186

WHT402

Busankoppler Taster KNX ohne LED

- Abmessungen (H x B x T): 45 x 45 x 17 mm

Bezeichnung	VPE	Best. Nr.	ELDAS®-Nr
Busankoppler Taster KNX ohne LED 2-fach	1	**WHT402**	378 192 793
Busankoppler Taster KNX ohne LED 4-fach	1	**WHT404**	378 194 793
Busankoppler Taster KNX ohne LED 6-fach	1	**WHT406**	378 196 793

WHT412

Busankoppler Taster KNX mit RGB LED

- Abmessungen (H x B x T): 45 x 45 x 17 mm

Bezeichnung	VPE	Best. Nr.	ELDAS®-Nr
Busankoppler Taster KNX mit RGB LED 2-fach	1	**WHT412**	378 492 793
Busankoppler Taster KNX mit RGB LED 4-fach	1	**WHT414**	378 494 793
Busankoppler Taster KNX mit RGB LED 6-fach	1	**WHT416**	378 496 793

WHT202

Busankoppler Taster KNX BA ohne LED

- Abmessungen (H x B x T): 45 x 45 x 17 mm

Bezeichnung	VPE	Best. Nr.	ELDAS®-Nr
Busankoppler Taster KNX BA ohne LED 2-fach	1	**WHT202**	305 746 193
Busankoppler Taster KNX BA ohne LED 4-fach	1	**WHT204**	305 766 193

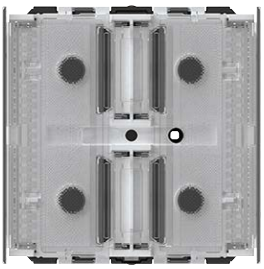
WHT442

Busankoppler Taster KNX Secure mit RGB LED

- Abmessungen (H x B x T): 55 x 55 x 28 mm

Bezeichnung	VPE	Best. Nr.	ELDAS®-Nr
Busankoppler Taster KNX Secure mit RGB LED 2-fach	1	**WHT442**	305 806 793
Busankoppler Taster KNX Secure mit RGB LED 4-fach	1	**WHT444**	305 816 793
Busankoppler Taster KNX Secure mit RGB LED 6-fach	1	**WHT446**	305 826 793
Busankoppler Taster KNX Secure mit RGB LED 8-fach	1	**WHT448**	305 836 793

Baukasten
Einzelteillieferung zur individuellen Zusammenstellung.
1. Befestigungsring mit Aufnahmering
2. Busankoppler
3. kallysto Abdeckplatte
4. Frontrahmen/Frontabdeckung
5. Tasterfront

▶ Seite 186

	Bezeichnung	VPE	**Best. Nr.**	ELDAS®-Nr
WHT506E	**Busankoppler Bewegungsmelder KNX** - Abmessungen (H x B x T): 45 x 45 x 30 mm			
	Busankoppler Bewegungsmelder KNX 2-Kanal	1	**WHT506E**	545 016 793
WHT740	**Busankoppler Raumtemperaturregler KNX mit zusätzlichen Funktionen** - Abmessungen (H x B x T): 45 x 45 x 32 mm			
	Busankoppler Raumtemperaturregler KNX mit zusätzlichen Funktionen	1	**WHT740**	378 183 793
WHT730	**Busankoppler Raumtemperaturregler KNX** - Abmessungen (H x B x T): 45 x 45 x 32 mm			
	Busankoppler Raumtemperaturregler KNX	1	**WHT730**	378 182 793

Lieferfarben:
Ultraweiss, RAL 9016: 00
Lichtgrau, RAL 7035: 03
Anthrazit, RAL 7024: 04
Schwarz, RAL 9005: 05
Farben ähnlich RAL-Tönen

WHT44200Z

Tasterfront für Taster KNX Secure mit RGB LED 2-fach

Bezeichnung	VPE	Best. Nr.	ELDAS®-Nr
Tasterfront für 2-fach KNX Taster Secure Ultraweiss	5	WHT44200Z	305 806 903
Tasterfront für 2-fach KNX Taster Secure Lichtgrau	5	WHT44203Z	305 806 933
Tasterfront für 2-fach KNX Taster Secure Anthrazit	5	WHT44204Z	305 806 943
Tasterfront für 2-fach KNX Taster Secure Schwarz	5	WHT44205Z	305 806 953

WHT44400Z

Tasterfront für Taster KNX Secure mit RGB LED 4-fach

Tasterfront für 4-fach KNX Taster Secure Ultraweiss	5	WHT44400Z	305 816 903
Tasterfront für 4-fach KNX Taster Secure Lichtgrau	5	WHT44403Z	305 816 933
Tasterfront für 4-fach KNX Taster Secure Anthrazit	5	WHT44404Z	305 816 943
Tasterfront für 4-fach KNX Taster Secure Schwarz	5	WHT44405Z	305 816 953

WHT44600Z

Tasterfront für Taster KNX Secure mit RGB LED 6-fach

Tasterfront für: 6-fach KNX Taster Secure Ultraweiss	5	WHT44600Z	305 826 903
Tasterfront für: 6-fach KNX Taster Secure Lichtgrau	5	WHT44603Z	305 826 933
Tasterfront für: 6-fach KNX Taster Secure Anthrazit	5	WHT44604Z	305 826 943
Tasterfront für: 6-fach KNX Taster Secure Schwarz	5	WHT44605Z	305 826 953

WHT44800Z

Tasterfront für Taster KNX Secure mit RGB LED 8-fach

Tasterfront für: 8-fach KNX Taster Secure Ultraweiss	5	WHT44800Z	305 836 903
Tasterfront für: 8-fach KNX Taster Secure Lichtgrau	5	WHT44803Z	305 836 933
Tasterfront für: 8-fach KNX Taster Secure Anthrazit	5	WHT44804Z	305 836 943
Tasterfront für: 8-fach KNX Taster Secure Schwarz	5	WHT44805Z	305 836 953

Lieferfarben:
Ultraweiss, RAL 9016: 00
Lichtgrau, RAL 7035: 03
Anthrazit, RAL 7024: 04
Schwarz, RAL 9005: 05
Beige, S2010-Y30R: 07
Braun, RAL 8014: 09
Farben ähnlich RAL-Tönen
(Beige ähnlich NCS-Ton).

WHT40200

Tasterfront für Taster KNX ohne LED 2-fach

- mit Bezeichnungsfenster
- Abmessungen (H x B): 45 x 45 mm
- ohne LED 2-fach

Bezeichnung	VPE	Best. Nr.	ELDAS®-Nr
Tasterfront für Taster KNX, Ultraweiss	5	**WHT40200**	378 192 003
Tasterfront für Taster KNX, Lichtgrau	5	**WHT40203**	378 192 033
Tasterfront für Taster KNX, Anthrazit	5	**WHT40204**	378 192 043
Tasterfront für Taster KNX, Schwarz	5	**WHT40205**	378 192 953
Tasterfront für Taster KNX, Beige	5	**WHT40207**	378 192 913
Tasterfront für Taster KNX, Braun	5	**WHT40209**	378 192 993

WHT40400

Tasterfront für Taster KNX ohne LED 4-fach

- mit Bezeichnungsfenster
- Abmessungen (H x B): 45 x 45 mm
- ohne LED 4-fach

Tasterfront für Taster KNX, Ultraweiss	5	**WHT40400**	378 194 003
Tasterfront für Taster KNX, Lichtgrau	5	**WHT40403**	378 194 033
Tasterfront für Taster KNX, Anthrazit	5	**WHT40404**	378 194 043
Tasterfront für Taster KNX, Schwarz	5	**WHT40405**	378 194 953
Tasterfront für Taster KNX, Beige	5	**WHT40407**	378 194 913
Tasterfront für Taster KNX, Braun	5	**WHT40409**	378 194 993

WHT40600

Tasterfront für Taster KNX ohne LED 6-fach

- mit Bezeichnungsfenster
- Abmessungen (H x B): 45 x 45 mm
- ohne LED 6-fach

Tasterfront für Taster KNX, Ultraweiss	5	**WHT40600**	378 196 003
Tasterfront für Taster KNX, Lichtgrau	5	**WHT40603**	378 196 033
Tasterfront für Taster KNX, Anthrazit	5	**WHT40604**	378 196 043
Tasterfront für Taster KNX, Schwarz	5	**WHT40605**	378 196 953
Tasterfront für Taster KNX, Beige	5	**WHT40607**	378 196 913
Tasterfront für Taster KNX, Braun	5	**WHT40609**	378 196 993

Lieferfarben:
Ultraweiss, RAL 9016: 00
Lichtgrau, RAL 7035: 03
Anthrazit, RAL 7024: 04
Schwarz, RAL 9005: 05
Beige, S2010-Y30R: 07
Braun, RAL 8014: 09
Farben ähnlich RAL-Tönen
(Beige ähnlich NCS-Ton).

WHT41200

Tasterfront für Taster KNX mit RGB LED 2-fach

- mit Bezeichnungsfenster
- Abmessungen (H x B): 45 x 45 mm
- mit RGB LED 2-fach

Bezeichnung	VPE	Best. Nr.	ELDAS®-Nr
Tasterfront für Taster KNX, Ultraweiss	5	**WHT41200**	378 492 003
Tasterfront für Taster KNX, Lichtgrau	5	**WHT41203**	378 492 033
Tasterfront für Taster KNX, Anthrazit	5	**WHT41204**	378 492 043
Tasterfront für Taster KNX, Schwarz	5	**WHT41205**	378 492 953
Tasterfront für Taster KNX, Beige	5	**WHT41207**	378 492 913
Tasterfront für Taster KNX, Braun	5	**WHT41209**	378 492 993

WHT41400

Tasterfront für Taster KNX mit RGB LED 4-fach

- mit Bezeichnungsfenster
- Abmessungen (H x B): 45 x 45 mm
- mit RGB LED 4-fach

Tasterfront für Taster KNX, Ultraweiss	5	**WHT41400**	378 494 003
Tasterfront für Taster KNX, Lichtgrau	5	**WHT41403**	378 494 033
Tasterfront für Taster KNX, Anthrazit	5	**WHT41404**	378 494 043
Tasterfront für Taster KNX, Schwarz	5	**WHT41405**	378 494 953
Tasterfront für Taster KNX, Beige	5	**WHT41407**	378 494 913
Tasterfront für Taster KNX, Braun	5	**WHT41409**	378 494 993

WHT41600

Tasterfront für Taster KNX mit RGB LED 6-fach

- mit Bezeichnungsfenster
- Abmessungen (H x B): 45 x 45 mm
- mit RGB LED 6-fach

Tasterfront für Taster KNX, Ultraweiss	5	**WHT41600**	378 496 003
Tasterfront für Taster KNX, Lichtgrau	5	**WHT41603**	378 496 033
Tasterfront für Taster KNX, Anthrazit	5	**WHT41604**	378 496 043
Tasterfront für Taster KNX, Schwarz	5	**WHT41605**	378 496 953
Tasterfront für Taster KNX, Beige	5	**WHT41607**	378 496 913
Tasterfront für Taster KNX, Braun	5	**WHT41609**	378 496 993

Lieferfarben:
Ultraweiss, RAL 9016: 00
Lichtgrau, RAL 7035: 03
Anthrazit, RAL 7024: 04
Schwarz, RAL 9005: 05
Farben ähnlich RAL-Tönen

WHT20200Z

Tasterfront für Taster KNX BA ohne LED

- Abmessungen (H x B): 45 x 45 mm

Bezeichnung	VPE	Best. Nr.	ELDAS®-Nr
Tasterfront fur Taster KNX BA ohne LED 2-fach, Ultraweiss	5	**WHT20200Z**	378 740 003
Tasterfront fur Taster KNX BA ohne LED 2-fach, Schwarz	5	**WHT20205Z**	378 740 053
Tasterfront fur Taster KNX BA ohne LED 4-fach, Ultraweiss	5	**WHT20400Z**	378 760 003
Tasterfront fur Taster KNX BA ohne LED 4-fach, Schwarz	5	**WHT20405Z**	378 760 053

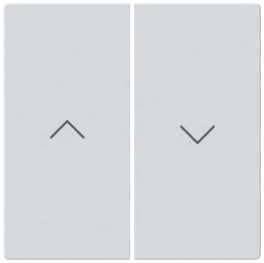

WHTM20200Z

Tasterfront für Storentaster KNX BA ohne LED

- Abmessungen (H x B): 45 x 45 mm

Tasterfront für Storentaster KNX BA ohne LED 2-fach, Ultraweiss	5	**WHTM20200Z**	378 750 003
Tasterfront für Storentaster KNX BA ohne LED 2-fach, Schwarz	5	**WHTM20205Z**	378 750 053
Tasterfront für Storentaster KNX BA ohne LED 4-fach, Ultraweiss	5	**WHTM20400Z**	378 770 003
Tasterfront für Storentaster KNX BA ohne LED 4-fach, Schwarz	5	**WHTM20405Z**	378 770 053

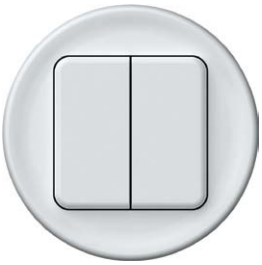

WHTO20200Z

Tasterfront für Taster KNX origin

Tasterfront für Taster KNX 2-fach, Ultraweiss	5	**WHTO20200Z**	378 036 003
Tasterfront für Taster KNX 2-fach, Schwarz	5	**WHTO20200Z**	378 036 053
Tasterfront für Taster KNX 4-fach, Ultraweiss	5	**WHTO20400Z**	378 036 103
Tasterfront für Taster KNX 4-fach, Schwarz	5	**WHTO20400Z**	378 036 153

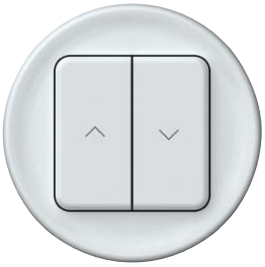

WHTOM20200Z

Tasterfront für Storentaster KNX origin

Tasterfront für Storentaster KNX 2-fach, Ultraweiss	5	**WHTOM20200Z**	378 036 203
Tasterfront für Storentaster KNX 2-fach, Schwarz	5	**WHTOM20205Z**	378 036 253
Tasterfront für Storentaster KNX 4-fach, Ultraweiss	5	**WHTOM20400Z**	378 036 303
Tasterfront für Storentaster KNX 4-fach, Schwarz	5	**WHTOM20405Z**	378 036 353

Lieferfarben:
Ultraweiss, RAL 9016: 00
Lichtgrau, RAL 7035: 03
Anthrazit, RAL 7024: 04
Schwarz, RAL 9005: 05
Beige, S2010-Y30R: 07
Braun, RAL 8014: 09
Farben ähnlich RAL-Tönen
(Beige ähnlich NCS-Ton).

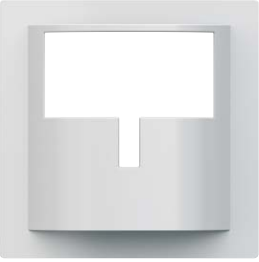
WH20250800H

Frontabdeckung für Bewegungsmelder KNX

Bezeichnung	VPE	Best. Nr.	ELDAS®-Nr
Frontabdeckung für Bewegungsmelder, Ultraweiss	5	**WH20250800H**	378 006 003
Frontabdeckung für Bewegungsmelder, Lichtgrau	5	**WH20250803H**	378 006 033
Frontabdeckung für Bewegungsmelder, Anthrazit	5	**WH20250804H**	378 006 043
Frontabdeckung für Bewegungsmelder, Schwarz	5	**WH20250805H**	378 006 053
Frontabdeckung für Bewegungsmelder, Beige	5	**WH20250807H**	378 006 013
Frontabdeckung für Bewegungsmelder, Braun	5	**WH20250809H**	378 006 093

WH15251000H

Frontabdeckung für Bewegungsmelder KNX origin

- geeignet für Bewegungsmelder Swisslux: E-N° 535 936 658 & 535 936 668

Frontabdeckung für Bewegungsmelder, Weiss	5	**WH15251000H**	377 102 503
Frontabdeckung für Bewegungsmelder, Schwarz	5	**WH15251005H**	377 102 553

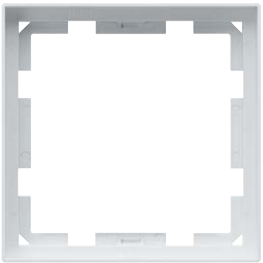
WHT70000

Frontrahmen für Raumtemperaturregler KNX

Frontrahmen für Raumtemperaturregler KNX, Ultraweiss	5	**WHT70000**	378 182 003
Frontrahmen für Raumtemperaturregler KNX, Lichtgrau	5	**WHT70003**	378 182 033
Frontrahmen für Raumtemperaturregler KNX, Anthrazit	5	**WHT70004**	378 182 043
Frontrahmen für Raumtemperaturregler KNX, Schwarz	5	**WHT70005**	378 182 953
Frontrahmen für Raumtemperaturregler KNX, Beige	5	**WHT70007**	378 182 913
Frontrahmen für Raumtemperaturregler KNX, Braun	5	**WHT70009**	378 182 993
Frontrahmen für Raumtemperaturregler KNX, Ultraweiss, für origin	5	**WHTB70000**	305 193 003
Frontrahmen für Raumtemperaturregler KNX, Schwarz, für origin	5	**WHTB70005**	305 193 053

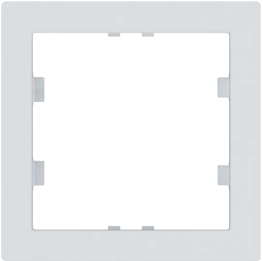
WH20291400Z

Frontrahmen für Taster KNX

- geeignet für Busankoppler Taster KNX (WHT4xx & WHT20x)
- Innen H x B: 45 x 45 mm
- Aussen H x B: 60 x 60 mm

Frontrahmen für Taster KNX, Ultraweiss	5	**WH20291400Z**	377 099 003
Frontrahmen für Taster KNX, Lichtgrau	5	**WH20291403Z**	377 099 033
Frontrahmen für Taster KNX, Anthrazit	5	**WH20291404Z**	377 099 043
Frontrahmen für Taster KNX, Schwarz	5	**WH20291405Z**	377 099 953
Frontrahmen für Taster KNX, Beige	5	**WH20291407Z**	377 099 913
Frontrahmen für Taster KNX, Braun	5	**WH20291409Z**	377 099 993

WH20291500Z

Frontrahmen für Taster KNX Secure

- geeignet für Busankoppler Taster KNX Secure (WHT44x)

Frontrahmen für 2- bis 8-fach KNX Taster Secure Ultraweiss	5	**WH20291500Z**	305 990 003
Frontrahmen für 2- bis 8-fach KNX Taster Secure Lichtgrau	5	**WH20291503Z**	305 990 033
Frontrahmen für 2- bis 8-fach KNX Taster Secure Anthrazit	5	**WH20291504Z**	305 990 043
Frontrahmen für 2- bis 8-fach KNX Taster Secure Schwarz	5	**WH20291505Z**	305 990 053

Lieferfarben:
Ultraweiss, RAL 9016: 00
Lichtgrau, RAL 7035: 03
Anthrazit, RAL 7024: 04
Schwarz, RAL 9005: 05
Beige, S2010-Y30R: 07
Braun, RAL 8014: 09
Farben ähnlich RAL-Tönen
(Beige ähnlich NCS-Ton).

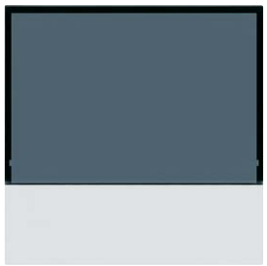
WHT70100

Bezeichnung	VPE	Best. Nr.	ELDAS®-Nr
Frontabdeckung für Raumtemperaturregler KNX			
Frontabdeckung für Raumtemperaturregler KNX, Ultraweiss	5	**WHT70100**	378 183 003
Frontabdeckung für Raumtemperaturregler KNX, Lichtgrau	5	**WHT70103**	378 183 033
Frontabdeckung für Raumtemperaturregler KNX, Anthrazit	5	**WHT70104**	378 183 043
Frontabdeckung für Raumtemperaturregler KNX, Schwarz	5	**WHT70105**	378 183 953
Frontabdeckung für Raumtemperaturregler KNX, Beige	5	**WHT70107**	378 183 913
Frontabdeckung für Raumtemperaturregler KNX, Braun	5	**WHT70109**	378 183 993
Frontabdeckung für Raumtemperaturregler KNX, Ultraweiss, für origin	5	**WHTB70100**	305 194 003
Frontabdeckung für Raumtemperaturregler KNX, Schwarz, für origin	5	**WHTB70105**	305 194 053

WH409500E

WH409500F

Befestigungsring für kallysto KNX Taster Secure

- geeignet für Busankoppler Taster KNX Secure (WHT44x)

Befestigungsring für: 2- bis 8-fach KNX Taster Secure	5	**WH409500E**	305 996 003
Befestigungsring für: 2- bis 8-fach KNX Taster Secure mit Aufnahmering	5	**WH409500F**	305 993 003

WH408500E

WH408500F

Befestigungsring für kallysto KNX Taster

- geeignet für Busankoppler Taster KNX (WHT4xx & WHT20x) im kallysto-Design

Befestigungsring für kallysto KNX Taster	5	**WH408500E**	377 999 003
Befestigungsring mit Aufnahmering für kallysto KNX Taster	5	**WH408500F**	377 999 013

WH109905E

WH109901F

Befestigungsring für origin KNX Taster

- geeignet für Busankoppler Taster KNX BA (WHT20x) im origin-Design

Befestigungsring für origin KNX Taster	5	**WH109901F**	378 403 793
Befestigungsring mit Aufnahmering für origin KNX Taster	5	**WH109905F**	378 406 793

WH109904E

Befestigungsring für robusto Taster

- geeignet für Busankoppler Taster KNX (WHT4xx & WHT20x) im robusto-Design

Befestigunsring für robusto Taster	5	**WH109904E**	323 183 003

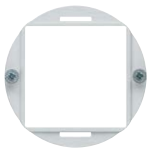
WH109903E

WH109903F

Befestigungsring für kallysto Raumtemperaturregler

- geeignet für Busankoppler Raumtemperaturregler KNX (WHT7xx) im kallysto-Design

Befestigungsring für Raumtemperaturregler KNX	5	**WH109903E**	323 182 003
Befestigungsring mit Aufnahmering für Raumtemperaturregler KNX	5	**WH109903F**	323 192 003

Blindabdeckungen
Die transparente Abdeckung des Beschriftungsfeldes der KNX Taster kann durch Blindabdeckungen ersetzt werden.
Die Blindabdeckungen stehen in allen 6 kallysto- Grundfarben zur Verfügung.

Lieferfarben:

Ultraweiss,	RAL 9016:	00
Lichtgrau,	RAL 7035:	03
Anthrazit,	RAL 7024:	04
Schwarz,	RAL 9005:	05
Beige,	S2010-Y30R:	07
Braun,	RAL 8014:	09

Farben ähnlich RAL-Tönen
(Beige ähnlich NCS-Ton).

WHT1400

WHT1403

WHT1404

WHT1405

Bezeichnung	VPE	**Best. Nr.**	ELDAS®-Nr
Blindabdeckungen für KNX Taster			
- Set à 5 Stück - Beschriftung der Blindabdeckung auf Anfrage per Lasergravur			
Blindabdeckung für Beschriftungsfeld, Ultraweiss	5	**WHT1400**	323 991 003
Blindabdeckung für Beschriftungsfeld, Lichtgrau	5	**WHT1403**	323 991 033
Blindabdeckung für Beschriftungsfeld, Anthrazit	5	**WHT1404**	323 991 043
Blindabdeckung für Beschriftungsfeld, Schwarz	5	**WHT1405**	323 991 953
Blindabdeckung für Beschriftungsfeld, Beige	5	**WHT1407**	323 991 993
Blindabdeckung für Beschriftungsfeld, Braun	5	**WHT1409**	323 991 913

Abdeckplatten und Gehäuse für Baukastensystem
finden Sie im Katalog 1

Lieferfarben:
Ultraweiss, RAL 9016: 00
Lichtgrau, RAL 7035: 03
Anthrazit, RAL 7024: 04
Schwarz, RAL 9005: 05
Beige, S2010-Y30R: 07
Braun, RAL 8014: 09
Farben ähnlich RAL-Tönen
(Beige ähnlich NCS-Ton).

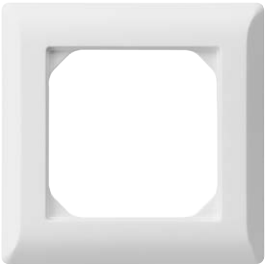
WH25920200Z

Abdeckplatte Gr. 1 kallysto.line

- kallysto.line 92x92 mm

Bezeichnung	VPE	Best. Nr.	ELDAS®-Nr
Abdeckplatte Gr. 1 Ultraweiss	1	**WH25920200Z**	334 911 008
Abdeckplatte Gr. 1 Lichtgrau	1	**WH25920203Z**	334 911 038
Abdeckplatte Gr. 1 Anthrazit	1	**WH25920204Z**	334 911 048
Abdeckplatte Gr. 1 Schwarz	1	**WH25920205Z**	334 911 058
Abdeckplatte Gr. 1 Beige	1	**WH25920207Z**	334 911 018
Abdeckplatte Gr. 1 Braun	1	**WH25920209Z**	334 911 098

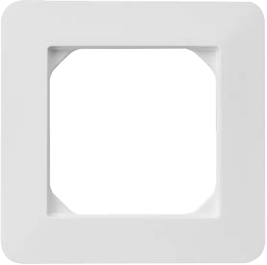
WH26920200Z

Abdeckplatte Gr. 1 kallysto.trend

- kallysto.trend 94x94 mm

Bezeichnung	VPE	Best. Nr.	ELDAS®-Nr
Abdeckplatte Gr. 1 Ultraweiss	1	**WH26920200Z**	334 911 208
Abdeckplatte Gr. 1 Lichtgrau	1	**WH26920203Z**	334 911 238
Abdeckplatte Gr. 1 Anthrazit	1	**WH26920204Z**	334 911 248
Abdeckplatte Gr. 1 Schwarz	1	**WH26920205Z**	334 911 258
Abdeckplatte Gr. 1 Beige	1	**WH26920207Z**	334 911 218
Abdeckplatte Gr. 1 Braun	1	**WH26920209Z**	334 911 298

WH26920247Z

Abdeckplatte Gr. 1 kallysto.trend

- kallysto.trend 94x94 mm

Bezeichnung	VPE	Best. Nr.	ELDAS®-Nr
Abdeckplatte Gr. 1 Arktis	1	**WH26920243Z**	334 911 228
Abdeckplatte Gr. 1 Fjord	1	**WH26920244Z**	334 911 348
Abdeckplatte Gr. 1 Ozean	1	**WH26920248Z**	334 911 288
Abdeckplatte Gr. 1 Orient	1	**WH26920247Z**	334 911 368
Abdeckplatte Gr. 1 Savanna	1	**WH26920245Z**	334 911 318
Abdeckplatte Gr. 1 Canyon	1	**WH26920246Z**	334 911 278

Abdeckplatten und Gehäuse für Baukastensystem
finden Sie im Katalog 1

Lieferfarben:
Ultraweiss, RAL 9016: 00
Lichtgrau, RAL 7035: 03
Anthrazit, RAL 7024: 04
Schwarz, RAL 9005: 05
Beige, S2010-Y30R: 07
Braun, RAL 8014: 09
Farben ähnlich RAL-Tönen
(Beige ähnlich NCS-Ton).

▶ Seite 186

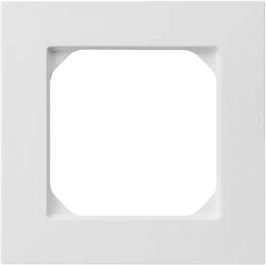

WH27920200Z

Abdeckplatte Gr. 1 kallysto.pro

- kallysto.pro 94x94 mm

Bezeichnung	VPE	Best. Nr.	ELDAS®-Nr
Abdeckplatte Gr. 1 Ultraweiss	1	**WH27920200Z**	334 911 408
Abdeckplatte Gr. 1 Lichtgrau	1	**WH27920203Z**	334 911 438
Abdeckplatte Gr. 1 Anthrazit	1	**WH27920204Z**	334 911 448
Abdeckplatte Gr. 1 Schwarz	1	**WH27920205Z**	334 911 458
Abdeckplatte Gr. 1 Beige	1	**WH27920207Z**	334 911 418
Abdeckplatte Gr. 1 Braun	1	**WH27920209Z**	334 911 498

WH27920243Z

Abdeckplatte Gr. 1 kallysto.pro

- kallysto.pro 94x94 mm

Abdeckplatte Gr. 1 Arktis	1	**WH27920243Z**	334 911 428
Abdeckplatte Gr. 1 Fjord	1	**WH27920244Z**	334 911 548
Abdeckplatte Gr. 1 Ozean	1	**WH27920248Z**	334 911 488
Abdeckplatte Gr. 1 Orient	1	**WH27920247Z**	334 911 568
Abdeckplatte Gr. 1 Savanna	1	**WH27920245Z**	334 911 518
Abdeckplatte Gr. 1 Canyon	1	**WH27920246Z**	334 911 478
Abdeckplatte Gr. 1 mit Beschriftungsfeld 42x9 mm	1	**WH27924200Z**	334 910 408

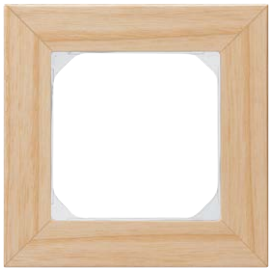

WH24920256Z

Abdeckplatte Gr. 1 kallysto.art

- kallysto.art 94x94 mm

Abdeckplatte Gr. 1 Glas weiss	1	**WH24920250Z**	334 611 003
Abdeckplatte Gr. 1 Glas verspiegelt	1	**WH24920255Z**	334 511 003
Abdeckplatte Gr. 1 Edelstahl geschliffen	1	**WH24920288Z**	334 110 003
Abdeckplatte Gr. 1 Aluminium nature	1	**WH24920274Z**	334 411 003
Abdeckplatte Gr. 1 Aluminium weiss	1	**WH24920276Z**	334 011 003
Abdeckplatte Gr. 1 Aluminium schwarz	1	**WH24920275Z**	334 711 003
Abdeckplatte Gr. 1 Schiefer schwarz	1	**WH24920285Z**	334 110 653
Abdeckplatte Gr. 1 Esche	1	**WH24920256Z**	334 110 663
Abdeckplatte Gr. 1 Birnbaum	1	**WH24920257Z**	334 110 673
Abdeckplatte Gr. 1 Nussbaum	1	**WH24920258Z**	334 110 683
Abdeckplatte Gr. 1 Räuchereiche	1	**WH24920259Z**	334 110 693

▶ Seite 186

Bezeichnung	VPE	**Best. Nr.**	ELDAS®-Nr

TYBS702A

KNX Secure Binäreingänge, UP, mit LED-Ausgängen

- Voneinander unabhängige Binäreingänge
- Zum Anschluss von potentialfreien Kontakten (max. Leitungslänge 30 m) wie z. B.: handelsüblichen Tastern, Fensterkontakten, Meldekontakten allgemein, Thermostaten
- Abfragespannung wird vom Gerät erzeugt (SELV)
- Spannungsversorgung: Systemspannung 30 V (KNX)
- Masse (H x B x T): 43,0 x 28,5 x 15,4 mm
- Die LED-Ausgänge können handelsübliche LED's wie zum Beispiel in Elektroniktastern ansteuern.

LED Ausgänge Eigenschaften:
- TYBS702A/704A : .....I = 3.3 mA // U = 3.3 V
- TYBS794A : ....I = 3.2 mA // U = 5 V

KNX Secure Binäreingang, UP 2-fach	1	**TYBS702A**	405 590 222
KNX Secure Binäreingang, UP 4-fach	1	**TYBS704A**	405 590 422
KNX Secure Binäreingang, UP 4-fach + 4 LED-Ausgänge	1	**TYBS794A**	405 590 822

▶ Seite 186

Bezeichnung	Breite in ▮ 17,5 mm	VPE	Best. Nr.	ELDAS®-Nr

TXA304

Binäreingänge KNX

- Voneinander unabhängige Binäreingänge 230 V AC mit eigenem Neutralleiteranschluss (verschiedene FI-Kreise möglich)
- Zum Anschluss von 230 V AC Kontakten von z. B.: konventionellen Schaltern/Tastern, Schaltuhren, Windwächtern, Dämmerungsschaltern, 230 V AC Meldekontakten allgemein
- Ruhestandsstrom pro Eingang: 10 mA
- Spannungsversorgung: Systemspannung 30 V (KNX)
- Anschluss: quickconnect

Funktionen:
- Taster UM, Schalten EIN, AUS, EIN/AUS
- Dimmen (1- und 2-Tasten-Bedienung)
- Dimmwert und 1 + 2 Byte senden (nur mit system (ETS) programmierbar)
- Zeitschalter
- Zwangssteuerung AUF/AB, EIN/AUS
- AUF/AB, Lamellenwinkel einstellen
- Alarm Wind und Regen
- Auswahl der Betriebsart bei Heizungsfunktion
- Szenen (1-8 mit easy; 1-32 mit system (ETS) programmierbar)
- 2 Kanal Modus (1-8 mit easy; 1-32 mit system (ETS)
- Netzausfallüberwachung

Binäreingang KNX 4-fach	4	1	**TXA304**	405 590 206
Binäreingang KNX 10-fach	6	1	**TXA310**	405 590 226

TXA306

Binäreingang KNX 6-fach, universal

- 6 voneinander unabhängige Binäreingange
- potentialfreier Kontakt
- 24 bis 230 V AC/DC Eingangsspannung
- Jeder Eingang unterschiedlich nutzbar
- Ruhestandsstrom pro Eingang 5 mA
- Spannungsversorgung: Systemspannung 30 V (KNX)
- Anschluss: quickconnect

Funktionen:
- Taster UM, Schalten EIN, AUS, EIN/AUS
- Dimmen (1- und 2-Tasten-Bedienung)
- Dimmwert und 1 + 2 Byte senden (nur mit system (ETS) programmierbar)
- Zeitschalter
- Zwangssteuerung AUF/AB, EIN/AUS
- AUF/AB, Lamellenwinkel einstellen
- Alarm Wind und Regen
- Auswahl der Betriebsart bei Heizungsfunktion
- Szenen (1-8 mit easy; 1-32 mit system (ETS) programmierbar)
- 2 Kanal Modus (nur mit ETS programmierbar)
- Zählerfunktion 1 / 2 / 4 Byte
- Netzausfallüberwachung

Binäreingang KNX, universal 6-fach	6	1	**TXA306**	405 590 216

TXE771

Bezeichnung	VPE	Best. Nr.	ELDAS®-Nr

Impuls Gateway KNX

- Zählen von Impulsen (Multi-Engergie)
- Übertragen von Messdaten der Strömungs- oder Energiesensoren zum KNX-Bus
- Anschluss von:
  - S0-Signalen des Typs EN62053-31, EN1434-2 und EN1434-3
  - Potentialfreie Kontakte
- Messkategorien (Zählung):
  - Kalorimetrie: Energie (Wh; kWh)
  - Strömungsmesser: Volumen (Liter; m3)
  - Gasmesser: Volumen (Liter; m3)
  - Strommesser (mit oder ohne Tarif): Energie (Wh; kWh)
- Impulszähler
- Das Produkt verfügt für jede Zählung (ausser Impulszähler) über:
  - einen Teilzähler, der auf 0 zurückgesetzt werden kann
  - einen Gesamtzähler, für den der Ausgangswert voreingestellt werden kann.
- Impulsvisualisierung durch LED
- Wasserdichtes Gehäuse: IP44
- Spannungsversorgung: Systemspannung 30 V (KNX)

Funktionen:
- Zähler
- Zeitstempel
- Tarif
- Leistung
- Energie
- Teilzähler zurücksetzen
- Dynamik-Modus der Zählinformation
- Speicherung der Messung
- Test all

Impuls Gateway KNX 1-fach	1	**TXE771**	405 810 706
Impuls Gateway KNX 3-fach	1	**TXE773**	405 810 806

▶ Seite 186

	Bezeichnung	Breite in ▮ 17,5 mm	VPE	Best. Nr.	ELDAS®-Nr
TXA604D	**Schaltausgang KNX 4-fach** - 4 potentialfreie Schliesser - Spannungsversorgung: Systemspannung 30 V (KNX) - Beleuchtungs- und/oder Rollladen-/ Jalousiefunktion für jeden Ausgang wählbar (pro 2 Ausgänge, Beispiel: C1 + C2 für AUF/AB) - Anschluss: quickconnect - easy Softwarefunktionen **Funktionen:** - Taster UM, Schalten EIN, AUS, EIN/AUS - Zeitschalter - Zwangssteuerung EIN/AUS, AUF/AB - Automatik - Lastabwurf - Szenen (1-64) - AUF/AB, Lamellenwinkel einstellen - Alarm Wind, Frost, Regen				
	Schaltausgang KNX 4-fach 16 A, C-Last	4	1	**TXA604D**	405 662 536
TXA606B	**Schaltausgänge KNX 6-fach** - 6 potentialfreie Schliesser - Spannungsversorgung: Systemspannung 30 V (KNX) - Beleuchtungs- und/oder Rollladen-/ Jalousiefunktion für jeden Ausgang wählbar (pro 2 Ausgänge, Beispiel: C1 + C2 für AUF/AB) - Anschluss: quickconnect - easy Softwarefunktionen **Funktionen:** - Taster UM, Schalten EIN, AUS, EIN/AUS - Zeitschalter - Zwangssteuerung EIN/AUS, AUF/AB - Automatik - Lastabwurf - Szenen (1-64) - AUF/AB, Lamellenwinkel einstellen - Alarm Wind, Frost, Regen				
	Schaltausgang KNX 6-fach 10 A	4	1	**TXA606B**	405 662 506
	Schaltausgang KNX 6-fach 16 A, C-Last	4	1	**TXA606D**	405 662 546

▶ Seite 186

TXA608B

Schaltausgang KNX 8-fach

- 8 potentialfreie Schliesser
- Spannungsversorgung:
  Systemspannung 30 V
  (KNX), optional 230 VAC und damit
  Handbedienung auch ohne Busspannung
- Beleuchtungs- und/oder Rollladen-/
  Jalousiefunktion für jeden Ausgang wählbar
  (pro 2 Ausgänge, Beispiel: C1 + C2 für AUF/AB)
- Anschluss: quickconnect
- easy Softwarefunktionen

Funktionen:
- Taster UM, Schalten EIN, AUS, EIN/AUS
- Zeitschalter
- Zwangssteuerung EIN/AUS, AUF/AB
- Automatik
- Lastabwurf
- Szenen (1-64)
- AUF/AB, Lamellenwinkel einstellen
- Alarm Wind, Frost, Regen

Bezeichnung	Breite in ▮ 17,5 mm	VPE	Best. Nr.	ELDAS®-Nr
Schaltausgang KNX 8-fach 10 A	6	1	**TXA608B**	405 662 516
Schaltausgang KNX 8-fach 16 A, C-Last	6	1	**TXA608D**	405 662 556

TXA610B

Schaltausgang KNX 10-fach

- 10 potentialfreie Schliesser
- Spannungsversorgung:
  Systemspannung 30 V (KNX)
- Beleuchtungs- und/oder Rollladen-/
  Jalousiefunktion für jeden Ausgang wählbar
  (pro 2 Ausgänge, Beispiel: C1 + C2 für AUF/AB)
- Anschluss: quickconnect
- easy Softwarefunktionen

Funktionen:
- Taster UM, Schalten EIN, AUS, EIN/AUS
- Zeitschalter
- Zwangssteuerung EIN/AUS, AUF/AB
- Automatik
- Lastabwurf
- Szenen (1-64)
- AUF/AB, Lamellenwinkel einstellen
- Alarm Wind, Frost, Regen

Schaltausgang KNX 10-fach 10 A	6	1	**TXA610B**	405 662 526
Schaltausgang KNX 10-fach 16 A, C-Last	6	1	**TXA610D**	405 662 566

▶ Seite 186

	Bezeichnung	Breite in ▮ 17,5 mm	VPE	Best. Nr.	ELDAS®-Nr

TXM616D

Schaltausgang KNX 16-fach

- 16 potentialfreie Schliesser
- Spannungsversorgung:
  Systemspannung 30 V (KNX)
- Beleuchtungs- und/oder Rollladen-/
  Jalousiefunktion für jeden Ausgang wählbar
  (pro 2 Ausgänge, Beispiel: C1 + C2 für AUF/AB)
- Anschluss: PZ1
- Anschlüsse Ein-/Ausgang nebeneinander
- easy Softwarefunktionen
- Mittels Wahlschalter Handbedienung wählbar
  (C1 – C8 oder C9 – C16)

Funktionen:
- Taster UM, Schalten EIN, AUS, EIN/AUS
- Zeitschalter
- Zwangssteuerung EIN/AUS, AUF/AB
- Automatik
- Lastabwurf
- Szenen (1-64)
- AUF/AB, Lamellenwinkel einstellen
- Alarm Wind, Frost, Regen

Schaltausgang KNX 16-fach 16 A, C-Last	8	1	**TXM616D**	405 615 506

TXM620D

Schaltausgang KNX 20-fach

- 20 potentialfreie Schliesser
- Spannungsversorgung:
  Systemspannung 30 V (KNX)
- Beleuchtungs- und/oder Rollladen-/
  Jalousiefunktion für jeden Ausgang wählbar
  (pro 2 Ausgänge, Beispiel: C1 + C2 für AUF/AB)
- Anschluss: PZ1
- Anschlüsse: Ein-/Ausgang nebeneinander
- easy Softwarefunktionen
- Mittels Wahlschalter Handbedienung wählbar
  (C1 – C10 oder C11 – C20)

Funktionen:
- Taster UM, Schalten EIN, AUS, EIN/AUS
- Zeitschalter
- Zwangssteuerung EIN/AUS, AUF/AB
- Automatik
- Lastabwurf
- Szenen (1-64)
- AUF/AB, Lamellenwinkel einstellen
- Alarm Wind, Frost, Regen

Schaltausgang KNX 20-fach 16 A, C-Last	10	1	**TXM620D**	405 615 516

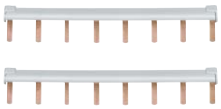

TGM616D

Verdrahtungsbrücken für 16- und 20-fach Ausgänge

TGM616D
- Set à 2 Stk. 8 Pin Verdrahtungsbrücken inkl. Endkappen
- Nennstrom: 16 A
- geeignet für: TXM616D, TYM616D und TYMS616D

TGM620D
- Set à 2 Stk. 10 Pin Verdrahtungsbrücken inkl Endkappen
- Nennstrom: 16 A
- geeignet für: TXM620D, TYM620D und TYMS620D

TGM600E
- Endkappen für TGM-Verdrahtungsbrücken

Set mit 2 x Isolierte Stromschienen 6mm² 8 Kontakte + 4 x Endkappen		1	**TGM616D**	804 998 644
Set mit 2 x Isolierte Stromschienen 6mm² 10 Kontakte + 4 x Endkappen		1	**TGM620D**	804 998 654
Endkappen für Stromschienen TGM		1	**TGM600E**	804 998 934

▶ Seite 186

	Bezeichnung	VPE	Best. Nr.	ELDAS®-Nr
TYBS601B	**Schaltausgang KNX Secure 1-fach, UP** - 1 potentialfreier Schliesser - Spannungsversorgung: Systemspannung 30 V (KNX) - Beleuchtungsfunktion - easy Softwarefunktionen - Masse (H x B x T): 44 x 43 x 22.5 mm **Funktionen:** - Taster UM, Schalten EIN, AUS, EIN/AUS - Zeitschalter - Zwangssteuerung EIN/AUS - Automatik - Lastabwurf - Szenen (1-64)			
	Schaltausgang KNX Secure 1-fach 10 A, UP	1	**TYBS601B**	405 660 012
TYBS602F	**Schaltausgang KNX Secure 2-fach, UP** - 2 potentialfreie Schliesser - Spannungsversorgung: Systemspannung 30 V (KNX) - Beleuchtungs- und/oder Rollladen-/ Jalousiefunktion für die Ausgänge wählbar (pro 2 Ausgänge, Beispiel: C1 + C2 für AUF/AB) - easy Softwarefunktionen - Masse (H x B x T): 44 x 43 x 22.5 mm **Funktionen:** - Taster UM, Schalten EIN, AUS, EIN/AUS - Zeitschalter - Zwangssteuerung EIN/AUS, AUF/AB - Automatik - Lastabwurf - Szenen (1-64) - AUF/AB, Lamellenwinkel einstellen - Alarm Wind, Frost, Regen			
	Schaltausgang KNX Secure 2-fach 6 A, UP	1	**TYBS602F**	405 660 112

▶ Seite 186

Bezeichnung	VPE	Best. Nr.	ELDAS®-Nr

TYBS692F

Schaltausgang KNX Secure 2-fach + Binäreingang 2-fach, UP

- 2 potentialfreie Schliesser
- 2 voneinander unabhängige Binäreingänge (potentialfreie Kontakte)
- Spannungsversorgung: Systemspannung 30 V (KNX)
- Beleuchtungs- oder Rollladen-/ Jalousiefunktion für die Ausgänge wählbar (pro 2 Ausgänge, Beispiel: C1 + C2 für AUF/AB)
- easy Softwarefunktionen
- Masse (H x B x T): 44 x 43 x 22.5 mm

Funktionen Ausgang:
- Taster UM, Schalten EIN, AUS, EIN/AUS
- Zeitschalter
- Zwangssteuerung EIN/AUS, AUF/AB
- Automatik
- Lastabwurf
- Szenen (1-64)
- AUF/AB, Lamellenwinkel einstellen
- Alarm Wind, Frost, Regen

Funktionen Eingang:
- Taster UM, Schalten EIN, AUS, EIN/AUS
- Zeitschalter
- Rollladen-/Jalousie AUF/AB, Lamellenwinkel einstellen
- Dimmen
- Heizung
- Zwangssteuerung EIN/AUS, AUF/AB, Komfort/Frostschutz
- Automatik
- Lastabwurf
- Szenen (1-64)
- Alarm Wind, Frost, Regen
- Fensterkontakt
- Tarif

Schaltausgang KNX Secure 2-fach 6 A + Binäreingang 2-fach, UP	1	**TYBS692F**	405 660 122

▶ Seite 186

	Bezeichnung	Breite in ▮ 17,5 mm	VPE	**Best. Nr.**	ELDAS®-Nr
TYAS604D	**Schaltausgang KNX Secure 4-fach** - 4 potentialfreie Schliesser - KNX Secure kompatibel - Spannungsversorgung: Systemspannung 30 V (KNX) - Beleuchtungs- und/oder Rollladen-/ Jalousiefunktion für jeden Ausgang wählbar (pro 2 Ausgänge, Beispiel: C1 + C2 für AUF/AB) - Anschluss: quickconnect - easy Softwarefunktionen **Funktionen:** - Taster UM, Schalten EIN, AUS, EIN/AUS - Zeitschalter - Zwangssteuerung EIN/AUS, AUF/AB - Automatik - Lastabwurf - Szenen (1-64) - AUF/AB, Lamellenwinkel einstellen - Alarm Wind, Frost, Regen				
	Schaltausgang KNX Secure 4-fach 16 A, C-Last	4	1	**TYAS604D**	405 615 526
TYAS606D	**Schaltausgang KNX Secure 6-fach** - 6 potentialfreie Schliesser - KNX Secure kompatibel - Spannungsversorgung: Systemspannung 30 V (KNX) - Beleuchtungs- und/oder Rollladen-/ Jalousiefunktion für jeden Ausgang wählbar (pro 2 Ausgänge, Beispiel: C1 + C2 für AUF/AB) - Anschluss: quickconnect - easy Softwarefunktionen **Funktionen:** - Taster UM, Schalten EIN, AUS, EIN/AUS - Zeitschalter - Zwangssteuerung EIN/AUS, AUF/AB - Automatik - Lastabwurf - Szenen (1-64) - AUF/AB, Lamellenwinkel einstellen - Alarm Wind, Frost, Regen				
	Schaltausgang KNX Secure 6-fach 16 A, C-Last	4	1	**TYAS606D**	405 615 536

▶ Seite 186

	Bezeichnung	Breite in ▮ 17,5 mm	VPE	Best. Nr.	ELDAS®-Nr

TYAS608D

Schaltausgang KNX Secure 8-fach

- 8 potentialfreie Schliesser
- KNX Secure kompatibel
- Spannungsversorgung: Systemspannung 30 V (KNX)
- Beleuchtungs- und/oder Rollladen-/Jalousiefunktion für jeden Ausgang wählbar (pro 2 Ausgänge, Beispiel: C1 + C2 für AUF/AB)
- Anschluss: PZ1
- Anschlüsse Ein-/Ausgang nebeneinander
- easy Softwarefunktionen
- Anschluss: quickconnect

Funktionen:
- Taster UM, Schalten EIN, AUS, EIN/AUS
- Zeitschalter
- Zwangssteuerung EIN/AUS, AUF/AB
- Automatik
- Lastabwurf
- Szenen (1-64)
- AUF/AB, Lamellenwinkel einstellen
- Alarm Wind, Frost, Regen

Schaltausgang KNX Secure 8-fach 16 A, C-Last	6	1	**TYAS608D**	405 615 586

TYAS610D

Schaltausgang KNX Secure 10-fach

- 10 potentialfreie Schliesser
- KNX Secure kompatibel
- Spannungsversorgung: Systemspannung 30 V (KNX)
- Beleuchtungs- und/oder Rollladen-/ Jalousiefunktion ür jeden Ausgang wählbar (pro 2 Ausgänge, Beispiel: C1 + C2 für AUF/AB)
- Anschluss: quickconnect
- easy Softwarefunktionen

Funktionen:
- Taster UM, Schalten EIN, AUS, EIN/AUS
- Zeitschalter
- Zwangssteuerung EIN/AUS, AUF/AB
- Automatik
- Lastabwurf
- Szenen (1-64)
- AUF/AB, Lamellenwinkel einstellen
- Alarm Wind, Frost, Regen

Schaltausgang KNX Secure 10-fach 16 A, C-Last	6	1	**TYAS610D**	405 615 546

▶ Seite 186

Bezeichnung	Breite in ▮ 17,5 mm	VPE	Best. Nr.	ELDAS®-Nr

TYMS616D

Schaltausgang KNX Secure 16-fach komfort

- 16 potentialfreie Schliesser
- KNX Secure kompatibel
- Spannungsversorgung: Systemspannung 30 V (KNX)
- Beleuchtungs- und/oder Rollladen-/ Jalousiefunktion für jeden Ausgang wählbar (pro 2 Ausgänge, Beispiel: C1 + C2 für AUF/AB)
- Anschluss: PZ1
- Anschlüsse Ein-/Ausgang nebeneinander
- easy Softwarefunktionen
- Mittels Wahlschalter Handbedienung wählbar (C1 – C8 oder C9 – C16)

Funktionen:
- Taster UM, Schalten EIN, AUS, EIN/AUS
- Zeitschalter
- Zwangssteuerung EIN/AUS, AUF/AB
- Automatik
- Lastabwurf
- Szenen (1-64)
- AUF/AB, Lamellenwinkel einstellen
- Alarm Wind, Frost, Regen
- Sonnenschutzfunktion
- Erweiterte Alarmfunktion
- Blockieren
- Erweiterte Logikfunktion (Logikblock
- Betriebsstundenzähler
- Preset
- Gerätediagnose

Schaltausgang KNX Secure 16-fach 16 A, C-Last	8	1	**TYMS616D**	405 432 546

TYMS620D

Schaltausgang KNX Secure 20-fach komfort

- 20 potentialfreie Schliesser
- KNX Secure kompatibel
- Spannungsversorgung: Systemspannung 30 V (KNX)
- Beleuchtungs- und/oder Rollladen-/ Jalousiefunktion für jeden Ausgang wählbar (pro 2 Ausgänge, Beispiel: C1 + C2 für AUF/AB)
- Anschluss: PZ1
- Anschlüsse Ein-/Ausgang nebeneinander
- easy Softwarefunktionen
- Mittels Wahlschalter Handbedienung wählbar (C1 – C8 oder C9 – C16)

Funktionen:
- Taster UM, Schalten EIN, AUS, EIN/AUS
- Zeitschalter
- Zwangssteuerung EIN/AUS, AUF/AB
- Automatik
- Lastabwurf
- Szenen (1-64)
- AUF/AB, Lamellenwinkel einstellen
- Alarm Wind, Frost, Regen
- Sonnenschutzfunktion
- Erweiterte Alarmfunktion
- Blockieren
- Erweiterte Logikfunktion (Logikblock
- Betriebsstundenzähler
- Preset
- Gerätediagnose

Schaltausgang KNX Secure 20-fach 16 A, C-Last	10	1	**TYMS620D**	405 432 556

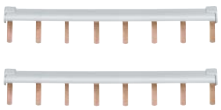

TGM616D

Verdrahtungsbrücken für 16- und 20-fach Ausgänge

TGM616D
- Set à 2 Stk. 8 Pin Verdrahtungsbrücken inkl. Endkappen
- Nennstrom: 16 A
- geeignet für: TXM616D, TYM616D und TYMS616D

TGM620D
- Set à 2 Stk. 10 Pin Verdrahtungsbrücken inkl. Endkappen
- Nennstrom: 16 A
- geeignet für: TXM620D, TYM620D und TYMS620D

TGM600E
- Endkappen für TGM-Verdrahtungsbrücken

Set mit 2 x Isolierte Stromschienen 6mm² 8 Kontakte + 4 x Endkappen	1	**TGM616D**	804 998 644
Set mit 2 x Isolierte Stromschienen 6mm² 10 Kontakte + 4 x Endkappen	1	**TGM620D**	804 998 654
Endkappen für Stromschienen TGM	1	**TGM600E**	804 998 934

autoDetect-Verfahren
(nur mit TXA66x möglich) selbstständige Lasterkennung je nach Lastart

easyDetect-Verfahren
(nur mit TXA66x möglich) zur Optimierung des Dimmbereichs über Tastendruckmodus am Sensor, am Gerät oder über Objekt

Vorteile:
- patentierte Lasterkennung
- Zustandsanzeige
- Handbedienung (auto, manu, min, max)
- Grosses Beschriftungsfeld
- quickconnect Anschlusstechnik
- Grosses Beschriftungsfeld

▶ Seite 186

Bezeichnung	Breite in ▮ 17,5 mm	VPE	Best. Nr.	ELDAS®-Nr

TXA661A

Universaldimmer KNX 1-fach

- Spannungsversorgung: Systemspannung 30 V (KNX)
- Netzanschluss: 230 VAC
- easy Softwarefunktionen
- Anschluss: quickconnect

Funktionen:
- Taster UM, Schalten EIN, AUS, EIN/AUS
- Dimmen (1- und 2-Tasten-Bedienung)
- Dimmwert und Status
- Zeitschalter
- Zwangssteuerung EIN/AUS
- Automatik
- Szenen (1-64)

Universaldimmer KNX 1-fach, 300 W	4	1	**TXA661A**	405 442 116
Universaldimmer KNX 1-fach, 600 W	4	1	**TXA661B**	405 442 136

TXA662AN

Universaldimmer KNX 2-fach

- Spannungsversorgung: Systemspannung 30 V (KNX)
- Netzanschluss: 230 VAC
- easy Softwarefunktionen
- Anschluss: quickconnect

Dimmereinstellungen:
- Unterschiedliche Aussenleiter anschliessbar
- 2 x 300 W
- 1 x 600 W(pro Dimmausgang unterschiedliche Lasttypen möglich)

Funktionen:
- Taster UM, Schalten EIN, AUS, EIN/AUS
- Dimmen (1- und 2-Tasten-Bedienung)
- Dimmwert und Status
- Zeitschalter
- Zwangssteuerung EIN/AUS
- Automatik
- Szenen (1-64)

Universaldimmer KNX 2-fach, 2 x 300 W	4	1	**TXA662AN**	405 442 126

TXA663A

Universaldimmer KNX 3-fach

- Spannungsversorgung: Systemspannung 30 V (KNX)
- Netzanschluss: 230 VAC
- easy Softwarefunktionen
- Anschluss: quickconnect

Dimmereinstellungen:
- 3 x 300 W
- 1 x 600 W und 1 x 300 W
- 1 x 900 W
  (pro Dimmausgang unterschiedliche Lasttypen möglich)

Funktionen:
- Taster UM, Schalten EIN, AUS, EIN/AUS
- Dimmen (1- und 2-Tasten-Bedienung)
- Dimmwert und Status
- Zeitschalter
- Zwangssteuerung EIN/AUS
- Automatik
- Szenen (1-64)

Universaldimmer KNX 3-fach, 3 x 300 W	6	1	**TXA663A**	405 442 126

autoDetect-Verfahren
(nur mit TXA66x möglich) selbstständige Lasterkennung je nach Lastart

easyDetect-Verfahren
(nur mit TXA66x möglich) zur Optimierung des Dimmbereichs über Tastendruckmodus am Sensor, am Gerät oder über Objekt

Vorteile:
- patentierte Lasterkennung
- Zustandsanzeige
- Handbedienung (auto, manu, min, max)
- quickconnect Anschlusstechnik
- Grosses Beschriftungsfeld

▶ Seite 186

	Bezeichnung	Breite in ▮ 17,5 mm	VPE	Best. Nr.	ELDAS®-Nr

TYA661AN

Universaldimmer KNX komfort, 1 Kanal

- Spannungsversorgung: Systemspannung 30 V (KNX)
- Netzanschluss: 230 VAC
- system Softwarefunktionen
- Anschluss: quickconnect

Funktionen:
- Taster UM, Schalten EIN, AUS, EIN/AUS
- Dimmen (1- und 2-Tasten-Bedienung)
- Dimmwert und Status
- Zeitschalter
- Zwangssteuerung EIN/AUS
- Szenen (1-64)
- Blockierung
- Erweiterte Logikfunktion (Logikblock)
- Betriebsstundenzähler
- Preset
- Gerätediagnose

Universaldimmer KNX 1-fach komfort , 300 W	4	1	**TYA661AN**	405 443 016
Universaldimmer KNX 1-fach komfort , 600 W	4	1	**TYA661BN**	405 443 216

TYA662AN

Universaldimmer KNX 2-fach komfort

- Spannungsversorgung: Systemspannung 30 V (KNX)
- Netzanschluss: 230 VAC
- easy Softwarefunktionen
- Anschluss: quickconnect

Dimmereinstellungen:
- Unterschiedliche Aussenleiter anschliessbar
- 2 x 300 W
- 1 x 600 W (pro Dimmausgang unterschiedliche Lasttypen möglich)

Funktionen:
- Taster UM, Schalten EIN, AUS, EIN/AUS
- Dimmen (1- und 2-Tasten-Bedienung)
- Dimmwert und Status
- Zeitschalter
- Zwangssteuerung EIN/AUS
- Automatik
- Szenen (1-64)

Universaldimmer KNX 2-fach komfort, 2 x 300 W	4	1	**TYA662AN**	405 443 226

TYA663AN

Universaldimmer KNX 3-fach komfort

- Spannungsversorgung: Systemspannung 30 V (KNX)
- Netzanschluss: 230 VAC
- system Softwarefunktionen
- Anschluss: quickconnect

Dimmereinstellungen:
- 3 x 300 W
- 1 x 600 W und 1 x 300 W
- 1 x 900 W (pro Dimmausgang unterschiedliche Lasttypen möglich)

Funktionen:
- Taster UM, Schalten EIN, AUS, EIN/AUS
- Dimmen (1- und 2-Tasten-Bedienung)
- Dimmwert und Status
- Zeitschalter
- Zwangssteuerung EIN/AUS
- Szenen (1-64)
- Blockierung
- Erweiterte Logikfunktion (Logikblock)
- Betriebsstundenzähler
- Preset
- Gerätediagnose

Universaldimmer KNX 3-fach komfort , 3 x 300 W	6	1	**TYA663AN**	405 443 116

autoDetect-Verfahren
selbstständige Lasterkennung je nach Lastart

easyDetect-Verfahren
zur Optimierung des Dimmbereichs über Tastendruckmodus am Sensor, am Gerät oder über Objekt

Vorteile:
- patentierte Lasterkennung
- Zustandsanzeige
- Handbedienung (auto, manu, min, max)
- quickconnect Anschlusstechnik
- Grosses Beschriftungsfeld

▶ Seite 186

	Bezeichnung	Breite in ▮ 17,5 mm	VPE	Best. Nr.	ELDAS®-Nr

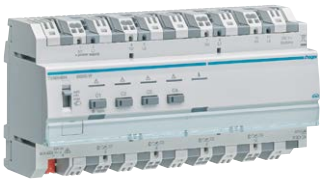 TYA664BN	**Universaldimmer KNX komfort 4-fach**
	
	- Spannungsversorgung: Systemspannung 30 V (KNX)
	- Netzanschluss: 230 VAC
	- system Softwarefunktionen
	- Anschluss: quickconnect
	
	Dimmereinstellungen:
	- Unterschiedliche Aussenleiter anschliessbar
	- TYA664BN:
	  - 4 x 600 W
	  - 1 x 1200 W und 2 x 600 W
	  - 2 x 1200 W
	  - 1 x 2400 W
	- (pro Dimmausgang unterschiedliche Lasttypen möglich)
	
	Funktionen:
	- Taster UM, Schalten EIN, AUS, EIN/AUS
	- Dimmen (1- und 2-Tasten-Bedienung)
	- Dimmwert und Status
	- Zeitschalter
	- Zwangssteuerung EIN/AUS
	- Szenen (1-64)
	- Blockierung
	- Erweiterte Logikfunktion (Logikblock)
	- Betriebsstundenzähler
	- Preset
	- Gerätediagnose
	- Automatik
	- Szenen (1-64)				

	Universaldimmer KNX 4-fach komfort, 4 x 600 W	10	1	**TYA664BN**	405 443 356
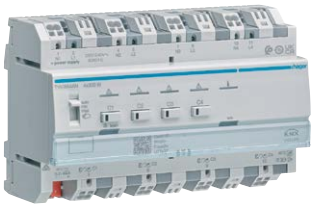 TYAS664AN	**Universaldimmer KNX Secure 4-fach** - Spannungsversorgung: Systemspannung 30 V (KNX) - Netzanschluss: 230 VAC - easy Softwarefunktionen - Anschluss: quickconnect **Dimmereinstellungen:** - Unterschiedliche Aussenleiter anschliessbar - 4 x 300 W - 1 x 600 W und 2 x 300 W - 2 x 600 W - 1 x 1200 W (pro Dimmausgang unterschiedliche Lasttypen möglich) **Funktionen:** - Taster UM, Schalten EIN, AUS, EIN/AUS - Dimmen (1- und 2-Tasten-Bedienung) - Dimmwert und Status - Zeitschalter - Zwangssteuerung EIN/AUS - Automatik - Szenen (1-64)				
	Universaldimmer KNX Secure 4-fach, 4 x 300 W	8	1	**TYAS664AN**	405 443 446

▶ Seite 186

Bezeichnung	Breite in ▮ 17,5 mm	VPE	Best. Nr.	ELDAS®-Nr

TX211A

Schalt-/Dimmausgang KNX 3-fach, 1-10 V

- 3 Steuerausgänge 1-10 V mit
  3 potentialfreien Schliessern 16 A AC1
- Spannungsversorgung:
  Systemspannung 30 V (KNX)
- Anschluss: PZ1

Funktionen:
- Taster UM, Schalten EIN, AUS, EIN/AUS
- Dimmen (1- und 2-Tasten-Bedienung)
- Dimmwert und Status
- 1-10 V dimmen
- Zeitschalter
- Zwangssteuerung EIN/AUS
- Szenen (1-8 mit easy; 1-32 mit system (ETS) programmierbar)
  - Definition Szenen in KNX easy:
    - Helligkeit Szene 1 - 3: 0 bis 100 %, über Bus veränderbar (Schrittweite 1%)
    - Helligkeit Szene 4: 25 %
    - Helligkeit Szene 5: 50 %
    - Helligkeit Szene 6: 75 %
    - Helligkeit Szene 7: 100 %
    - Helligkeit Szene 8: 0 %
- Blockierung
- Einfache Logikfunktionen

Schalt-/Dimmausgang KNX 3-fach, 1-10 V	4	1	**TX211A**	405 610 376

TYAS664D

DALI Ausgang KNX Secure 4-fach

- Spannungsversorgung: Systemspannung 30 V (KNX)
- Netzanschluss: 230 VAC
- easy Softwarefunktionen
- Anschluss: quickconnect
- DALI2
- Anschluss von ca. 90 Vorschaltgeräten (aufgeteilt auf 4 Kanäle)

Funktionen:
- Taster UM, Schalten EIN, AUS, EIN/AUS
- Dimmen (1- und 2-Tasten-Bedienung)
- Dimmwert und Status
- DT0, DT2, DT3, DT4, DT5, DT6, DT7, DT8
- Zeitschalter
- Zwangssteuerung EIN/AUS
- Steuerung dynamischer Sequenzen für Farbverläufe z.B. in Verbindung mit RGBW.
- Treppenlichtfunktion mit Vorwarnfunktion
- Einstellung von Lichtintensität und Lichttemperatur (von Warmweiss zu Kaltweiss)

DALI Ausgang KNX Secure 4-fach	6	1	**TYAS664D**	405 672 142

▶ Seite 186

TYFS671D

Bezeichnung	Breite in ▮ 17,5 mm	VPE	Best. Nr.	ELDAS®-Nr

KNX/DALI Gateway Tunable White, KNX Secure

- Spannungsversorgung: Systemspannung 30 V (KNX)
- Netzanschluss: 230 V AC/50Hz
- Schraubklemmen
- Dali-Anschluss: Schraubklemmen
- Auslesen DALI-Teilnehmer-Zustand über KNX, z.B. Helligkeit, Leuchtenfehler
- Colour Control (DALI Device Type 8)

Funktionen:
- Taster UM, Schalten EIN, AUS, EIN/AUS
- Dimmen (1- und 2-Tasten-Bedienung)
- Dimmwert und Status
- DALI Funktionen
- Zeitschalter
- Zwangssteuerung EIN/AUS
- Blockierung
- Einfache Logikfunktionen
- Steuerung von max. 64 DALI-Teilnehmern in max. 32 Gruppen.
- Einzelsteuerung, Steuerung von Gruppen oder zentrale Steuerung
- 16 Lichtszenen
- Steuerung dynamischer Sequenzen für Farbverläufe z.B. in Verbindung mit RGB.
- Treppenlichtfunktion mit Vorwarnfunktion
- Einstellung von Lichtintensität und Lichttemperatur (von Warmweiss zu Kaltweiss)

KNX/DALI Gateway Tunable White,Secure, 1-Kanal	4	1	**TYFS671D**	405 671 116
KNX/DALI Gateway Tunable White,Secure, 2-Kanal	4	1	**TYFS672D**	405 671 126

▶ Seite 186

Bezeichnung	Breite in ▮ 17,5 mm	VPE	Best. Nr.	ELDAS®-Nr

TYAS624C

Jalousie- und Rolladenausgänge KNX Secure 4-fach

- KNX Secure kompatibel
- Spannungsversorgung:
  Systemspannung 30 V (KNX)
- Zur Steuerung von Jalousie- und Rollladenantrieb
- Anschluss: quickconnect
- easy Softwarefunktionen

Funktionen:
- Zwangssteuerung EIN/AUS, AUF/AB
- Automatik
- Lastabwurf
- Szenen (1-64)
- AUF/AB, Lamellenwinkel einstellen
- Alarm Wind, Frost, Regen

Jalousie- und Rolladenausgänge KNX Secure 4-fach, 230V	4	1	**TYAS624C**	405 432 566
Jalousie- und Rolladenausgänge KNX Secure 4-fach, 24V	4	1	**TYAS624D**	405 432 576

TYAS628C

Jalousie- und Rolladenausgänge KNX Secure 8-fach

- KNX Secure kompatibel
- Spannungsversorgung:
  Systemspannung 30 V (KNX)
- Zur Steuerung von Jalousie- und Rollladenantrieb
- Anschluss: quickconnect
- easy Softwarefunktionen

Funktionen:
- Zwangssteuerung EIN/AUS, AUF/AB
- Automatik
- Lastabwurf
- Szenen (1-64)
- AUF/AB, Lamellenwinkel einstellen
- Alarm Wind, Frost, Regen

Jalousie- und Rolladenausgänge KNX Secure 8-fach	6	1	**TYAS628C**	405 661 586

TYMS646T

Bezeichnung	Breite in ▮ 17,5 mm	VPE	Best. Nr.	ELDAS®-Nr

Heizungsausgänge KNX Secure 6-fach komfort

- 6 x Triac Heizungsausgänge
- KNX Secure Kompatibel
- Spannungsversorgung: Systemspannung 30 V (KNX)
- Max. 4 Stellantriebe pro Ausgang (max. 0.5 A)
- für 230 VAC oder 24 VAC (NO, NC) Ventile
- Handbedienung für Ausgangssteuerung mit 0%, 50% und 100%
- Schutz gegen Überlast und Kurzschluss
- Diagnosefunktion über mehrfarbige LED pro Ausgang
- Anschluss: PZ1
- easy Softwarefunktionen

Funktionen:
- 2-Punkt und PWM-Steuerung
- Auswahl der Betriebsart bei Heizungsfunktion
- Abfrage der Stellgrösse
- Auswahl der Stellgrösse
- Stellgrössenbegrenzung einstellbar
- automatische Sollwertberechnung durch Referenzsollwert-Angabe oder direkte Sollwert-Eingabe
- Zwangssteuerung Komfort / Frostschutz
- Stellzyklus
- Sommer- und Winterbetrieb über Objekt wählbar
- Zeit und Datum programmierbarer Ventil- / Pumpenfestsitzschutz
- Zwangsstellung, Preset, Lock-up Funktionen
- 2 x Logikblock
- Pumpensteuerungsfunktion mit Wärmebedarf Funktion und Datum/ Uhrzeit Verwaltung
- Ventilsteuerungsfunktionen mit Datum/Uhrzeit Verwaltung
- TYMS646R
  - Integrierte Raumtemperaturregelung mit Sollwert
  - 12 unabhängige Temperaturregler zur Steuerung von bis zu 12 unabhängigen Zonen
  - Temperaturregler für Heizen und Kühlen
  - Wärmebedarf Funktion

Heizungsausgang KNX Secure 6-fach, 24/230 V, Triac	4	1	**TYMS646T**	405 710 206
Heizungsausgang KNX Secure 6-fach, 24/230 V, Triac, mit Regelung	4	1	**TYMS646R**	405 710 506

TGC600

Aufputz-Gehäuse für Heizungsausgänge im Heizkreisverteiler

- AP-Verteiler mit transparenter Tür für die Montage in Heizkreisverteiler
- passend zu TxM646x und TYMS646x
- 1-reihig
- integrierte Hutschiene
- Abmessung (H x B x T): 151.7 x 100 x 88.5 mm
- Schutzart: IP31

Aufputz-Gehäuse für Heizungsausgänge im Heizkreisverteiler mit IP31	4	1	**TGC600**	822 010 014

Merkmale:
- Möglichkeit zum Abspeichern des Schaltprogrammes auf dem mitgelieferten Programmierschlüssel EG005
- Einfache Aktivierung von Ausnahmeprogrammen: nach Einstecken des Programmierschlüssels arbeiten die Schaltuhren automatisch nach kurzer Zeit mit dem darin abgespeicherten Programm
- Einfaches, sicheres Vervielfältigen eines einmal eingegebenen Schaltprogrammes, mittels Programmierschlüssel
- Zwangssteuerung und Ausnahmebedienung
- Temporäre Zwangssteuerung
- automatische Sommer-/Winterzeitumstellung
- Gangreserve mit Lithiumbatterie 5 Jahre
- 56 Programmschritte
- Möglichkeit der PC-Programmierung
- Balkenanzeige zum schnellen Erkennen der Tagesprogrammierung
- Mit Wochenprogramm
- 2 Kanäle

Zusätzliche Funktionen:
- Impulsschaltung
- Zufallssteuerung

TXA023:
- Impulsschaltung

▶ Seite 186

TXA023

Bezeichnung	Breite in ▮ 17,5 mm	VPE	**Best. Nr.**	ELDAS®-Nr
Wochenschaltuhr KNX, 2 Kanal				
- Spannungsversorgung: Systemspannung 30 V (KNX) **Funktionen:** - Schalten EIN, AUS, EIN/AUS - Dimmwert senden - Zeitschalter - Zwangssteuerung AUF/AB, EIN/AUS - AUF/AB - Auswahl der Betriebsart bei Heizungsfunktion - Szenen (1-8 mit easy; 1-8 mit system (ETS) programmierbar) - Master/Slave-Funktion				
Wochenschaltuhr KNX, 2 Kanäle	2	1	**TXA022**	405 453 106
Wochenschaltuhr KNX, 2 Kanäle, DCF77	2	1	**TXA023**	405 453 206

Decken Präsenz- / Bewegungsmelder: Mini
Für helligkeits- und präsenzabhängiges Schalten von Beleuchtung und somit zur Energieeinsparung (Licht, Heizung), insbesondere in Bürobereichen.

Manuelle Einstellungen:
- Helligkeitsbereich 5 – 2000 Lux
- Abschaltverzögerung 5s – 60 Min.

Erfassungsbereich:
- Bewegung 10 m im Durchmesser bei 2,5 m Montagehöhe
- Präsenz 5 m im Durchmesser bei 2,5 m Montagehöhe

▶ Seite 186

	Bezeichnung	VPE	Best. Nr.	ELDAS®-Nr
TXD501CH	**UP Präsenz-/Bewegungsmelder 360° Mini 10m Ø KNX Gr.1** - Montage: UP Gr.1 Einlasskasten - mit Potenziometern zur Einstellung von Ansprechhelligkeit und Nachlaufzeit - Betriebsspannung: DC 30 V SELV - Stromaufnahme KNX: max. 10mA - Konfigurationsmodus: S-Mode, E-Controller - Anzahl Slave Geräte pro Master: max. 10 - Nachlaufzeit, einstellbar: 5 s bis 60 min - Farbe: Weiss (RAL9010) - Empfohlene Montagehohe: 2,5 bis 3,5 m - IP Schutz: IP41 - Abmessung (Ø x H): 110 x 80 mm			
	UP Präsenz-/Bewegungsmelder 360° Mini 10m Ø KNX Gr.1	1	**TXD501CH**	535 143 200
TXD501	**UP Präsenz-/Bewegungsmelder 360° Mini 10m Ø KNX Hohldecken-Montage** - Montage: Hohldecke - mit Potenziometern zur Einstellung von Ansprechhelligkeit und Nachlaufzeit - Betriebsspannung: DC 30 V SELV - Stromaufnahme KNX: max. 10mA - Konfigurationsmodus: S-Mode, E-Controller - Anzahl Slave Geräte pro Master: max. 10 - Nachlaufzeit, einstellbar: 5 s bis 60 min - Farbe: Weiss (RAL9010) - Empfohlene Montagehohe: 2,5 bis 3,5 m - IP Schutz: IP41 - mit Federbügeln für Deckeneinbau - Abmessung (Ø x H): 62 x 86.2 mm - Einbauöffnung Ø: 50-54 mm - Einbau-Wandstarke: 5 bis 35 mm			
	UP Präsenz-/Bewegungsmelder 360° Mini 10m Ø KNX	1	**TXD501**	535 143 400
EEK501CH	**Abdeckung zu Präsenz-/Bewegungsmelder Mini 360° 10m (TXD501CH, EER501CH)** - für den Einbau in ein UP Gr.1 Einlasskasten - für TXD501CH, EER501CH - Farbe: Weiss (RAL9010)			
	Abdeckung zu Präsenz-/Bewegungsmelder Mini 360° 10m	1	**EEK501CH**	535 190 200
EEK502CH	**UP Befestigungsplatte zu Präsenz-/Bewegungsmelder Mini 360° 10m (TXD501CH, EER501CH)** - für den Einbau in ein UP Gr.1 Einlasskasten - für TXD501CH, EER501CH - Farbe: Grau			
	UP Befestigungsplatte zu Präsenz-/Bewegungsmelder Mini 360° 10m	1	**EEK502CH**	535 190 100

Decken Präsenz- / Bewegungsmelder: Medium
Für helligkeits- und präsenzabhängiges Schalten von Beleuchtung und somit zur Energieeinsparung (Licht, Heizung), insbesondere in Bürobereichen.

Manuelle Einstellungen:
- Helligkeitsbereich 5 – 2000 Lux
- Abschaltverzögerung 5s – 60 Min.

Erfassungsbereich:
- Bewegung 20 m im Durchmesser bei 2,5m Montagehöhe
- Präsenz 10 m im Durchmesser bei 2,5m Montagehöhe

▶ Seite 186

	Bezeichnung	VPE	**Best. Nr.**	ELDAS®-Nr
TXD503	**UP Präsenz- / Bewegungsmelder 360° Medium 20m Ø KNX** - Montage: Hohldecke - mit Potenziometern zur Einstellung von Ansprechhelligkeit und Nachlaufzeit - Betriebsspannung: DC 30 V SELV - Stromaufnahme KNX: max. 10mA - Konfigurationsmodus: S-Mode, E-Controller - Anzahl Slave Geräte pro Master: max. 10 - Nachlaufzeit, einstellbar: 5 s bis 60 min - Farbe: Weiss (RAL9010) - Empfohlene Montagehohe: 2,5 bis 3,5 m - IP Schutz: IP41 - mit Federbügeln für Deckeneinbau - Abmessung (Ø x H): 85 x 75.9 mm - Einbauöffnung Ø: 68 mm - Einbau-Wandstarke: 5 bis 35 mm			
	UP Präsenz- / Bewegungsmelder 360° Medium 20m Ø KNX	1	**TXD503**	535 143 600
TXC513	**AP Präsenz- / Bewegungsmelder 360° Medium 20m Ø KNX** - Montage: Aufputz - mit Potenziometern zur Einstellung von Ansprechhelligkeit und Nachlaufzeit - Betriebsspannung: DC 30 V SELV - Stromaufnahme KNX: max. 10mA - Konfigurationsmodus: S-Mode, E-Controller - Anzahl Slave Geräte pro Master: max. 10 - Nachlaufzeit, einstellbar: 5 s bis 60 min - Empfohlene Montagehohe: 2,5 bis 3,5 m - Farbe: Weiss (RAL9010) - IP Schutz: IP41 - Abmessung (Ø x H): 105 x 59.7 mm			
	AP Präsenz- / Bewegungsmelder 360° Medium 20m Ø KNX	1	**TXC513**	535 142 200

Deckenbewegungsmelder: Korridor
Durch den hohen Erfassungsbereich sind die Korridor Bewegungsmelder von Hager genau das Richtige für den Einsatz in einem langen Flur.

Manuelle Einstellungen:
- Helligkeitsbereich 5 – 2000 Lux
- Abschaltverzögerung 5s – 60 Min.

Erfassungsbereich:
- Bewegung 30 x 5 m bei 3 m Montagehöhe

▶ Seite 186

	Bezeichnung	VPE	**Best. Nr.**	ELDAS®-Nr
TXD505	**UP Deckenbewegungsmelder 360° Korridor KNX** - Montage: Hohldecke - mit Potenziometern zur Einstellung von Ansprechhelligkeit und Nachlaufzeit - Betriebsspannung: DC 30 V SELV - Stromaufnahme KNX: max. 10mA - Konfigurationsmodus: S-Mode, E-Controller - Anzahl Slave Geräte pro Master: max. 10 - Nachlaufzeit, einstellbar: 5 s bis 60 min - Farbe: Weiss (RAL9010) - Empfohlene Montagehohe: 2,5 bis 3,5 m - IP Schutz: IP41 - mit Federbügeln für Deckeneinbau - Abmessung (Ø x H): 85 x 75.9 mm - Einbauöffnung Ø: 68 mm - Einbau-Wandstarke: 5 bis 35 mm			
	UP Deckenbewegungsmelder 360° Korridor KNX	1	**TXD505**	535 150 600
TXC515	**AP Deckenbewegungsmelder 360° Korridor KNX** - Montage: Aufputz - mit Potenziometern zur Einstellung von Ansprechhelligkeit und Nachlaufzeit - Betriebsspannung: DC 30 V SELV - Stromaufnahme KNX: max. 10mA - Konfigurationsmodus: S-Mode, E-Controller - Anzahl Slave Geräte pro Master: max. 10 - Nachlaufzeit, einstellbar: 5 s bis 60 min - Empfohlene Montagehohe: 2,5 bis 3,5 m - Farbe: Weiss (RAL9010) - IP Schutz: IP41 - Abmessung (Ø x H): 105 x 59.7 mm			
	AP Deckenbewegungsmelder 360° Korridor KNX	1	**TXC515**	535 150 700

Deckenbewegungsmelder: Highbay
Ganz hoch hinaus, mit dem Highbay Bewegungsmelder von Hager ist keine Decke zu hoch. Geeignet zum Beispiel für: Lagerhallen und Turnhallen.

Manuelle Einstellungen:
- Helligkeitsbereich 5 – 2000 Lux
- Abschaltverzögerung 5s – 60 Min.

Erfassungsbereich:
- Bewegung 22 x 12 m bei 8 m Montagehöhe

▶ Seite 186

	Bezeichnung	VPE	**Best. Nr.**	ELDAS®-Nr
TXC518	**AP Deckenbewegungsmelder 360° Highbay KNX** - Montage: Aufputz - mit Potenziometern zur Einstellung von Ansprechhelligkeit und Nachlaufzeit - Betriebsspannung: DC 30 V SELV - Stromaufnahme KNX: max. 10mA - Konfigurationsmodus: S-Mode, E-Controller - Anzahl Slave Geräte pro Master: max. 10 - Nachlaufzeit, einstellbar: 5 s bis 60 min - Farbe: Weiss (RAL9010) - Empfohlene Montagehohe: 6 bis 9 m - IP Schutz: IP41 - Abmessung (Ø x H): 105 x 59.7 mm			
	AP Deckenbewegungsmelder 360° Highbay KNX	1	**TXC518**	535 151 200

Für die Bewegungs- und Präsenzmelder (EERxx, TXDxx und EED5xx) von Hager haben wir die Produkte der Firma AGRO getestet und empfehlen, diese zu verwenden.

Hinweis:
Diese Produkte können über den Elektrogrosshandel bezogen werden.

	Bezeichnung	Breite in ▮ 17,5 mm	VPE	**Best. Nr.**	ELDAS®-Nr
1281-00	**HaloX 100 für Ortbeton** - Gehäusedurchmesser: 130 mm - max. Einbautiefe für Melder: 110 mm				
	HaloX 100 für Ortbeton		10	**1281-00**	920 858 319
1281-01	**HaloX 100 Frontteil** - Deckenauslass: Ø 68 mm - Melderblende: > 75 mm				
	HaloX 100 Frontteil		10	**1281-01**	920 896 009
1281-61	**HaloX 100 Frontteil für Sichtbeton** - Deckenauslass: Ø 68 mm - Melderblende: > 80 mm				
	HaloX 100 Frontteil für Sichtbeton		8	**1281-61**	920 896 209
EE807	**Infrarot-Setup-Fernbedienung zu Präsenz-/Bewegungsmelder** - Für EER5xx, EED5xx, TXD5xx und TXC5xx - Masse (L x B x H): 70 x 10 x 120 - IR-Protokoll: RC6 - Speisung: 1x 3V CR2032 - Lebensdauer der Batterie: ca. 2,5 Jahre - Speziell für die Inbetriebnahme geeignet				
	Infrarot-Setup-Fernbedienung zu Präsenzmelder		1	**EE807**	535 190 008
EE808	**Infrarot-Benutzer-Fernbedienung zu Präsenz-/Bewegungsmelder** - Für EER5xx, EED5xx, TXD5xx und TXC5xx - Masse (L x B x H): 70 x 10 x 120 - IR-Protokoll: RC6 - Speisung: 1x 3 V CR2032 - Lebensdauer der Batterie: ca. 3,5 Jahre Die Fernbedienung ermöglicht einfache Änderungen der Einstellungen. Jede Tastenbetätigung entspricht einem Steuerbefehl.				
	Infrarot-Benutzer-Fernbedienung zu Präsenzmelder		1	**EE808**	535 190 108

▶ Seite 186

TXF121

Bezeichnung	Breite in 17,5 mm	VPE	Best. Nr.	ELDAS®-Nr
KNX-Schnittstelle für Energiezähler - Anschlüsse - KNX-Steckklemme - Spannungsversorgung: 30 VDC Funktionen: - Verbindet Elektrische Energiezähler mit KNX über IR - Kompatibel mit easy und ETS5 - Anzeige von Wirk-/Blind Energie - Anzeige von Import-/Exportenergie (bidirektional) - Kompatibel mit allen Ein oder Dreiphasen Energiezähler von Hager (Ausgenommen **ECN140D**, **ECM140D** und **ECR140D**) **Kompatibel mit folgenden Energiezähler von Hager:** - ECP140D - ECP181D - ECx180T - ECx381D - ECx311D - ECx301C				
KNX-Schnittstelle für Energiezähler	1	1	**TXF121**	405 831 006

▶ Seite 186

Bezeichnung	VPE	Best. Nr.	ELDAS®-Nr

TXE531

Wetterstation KNX

Merkmale:
Die Wetterstation KNX liefert die aktuellen Wetterdaten direkt auf den KNX Bus. Erfasst werden Helligkeit, Temperatur, Windstärke und Regen. Zusätzlich werden Datum und Uhrzeit empfangen und der Sonnenstand wird berechnet. Alle Werte können zur Steuerung grenzwertabhängiger Schaltausgänge verwendet werden.
- Spannungsversorgung 12-40 V DC oder 12-28 V AC
- Zuführung der Versorgungsspannung über das Weiss/ Gelbe Aderpaar der Busleitung
- Farbe: Weiss (RAL9010)
- easy Softwarefunktionen

Vorteile:
- Kompakte Wetterstation mit direktem KNX Anschluss
- Integrierte Sensorik für
  -Wind
  -Helligkeit
  -Dämmerung
  -Temperatur
  -Regen
- Überwachung auf jeweils bis zu 3 Grenzwerten
- Integrierter GPS- Empfänger
- Wochen- und Kalenderzeitschaltuhr

Funktionen:
- GPS-Messung (Standort, Zeit, Datum)
- Temperaturmanagement:
  - Temperatur
  - Temperatur Alarm (wählbar von -20 °C bis +70 °C)
  - Temperaturschwellwert
- Helligkeitsmanagement:
  - Helligkeit
  - Tag-Nacht-Umschaltung (Dämmerungsschaltung; (wählbare Werte)
  - Helligkeitsschwellwert
- Windmanagement:
  - Windgeschwindigkeit
  - 3 Windalarme (wählbare Werte)
- Regenalarm
- Beschattungsfunktionen:
  - bis 4 Fassaden (Bereiche)
  - 9 Fassadenorientierungen (fixe Werte)
  - Lamellenart: senkrecht
  - Positionsnachführung
  - Lamellennachführungen
- Kalkulierte Sonnenstandsberechnung
- Heizungsfunktionen:
  - für alle Fassaden
  - Innentemperatur für alle Fassaden
- Wärmerückgewinnung

Wetterstation KNX	1	**TXE531**	205 551 306

▶ Seite 186

Bezeichnung	VPE	**Best. Nr.**	ELDAS®-Nr

TG053A

Wetterstation KNX komfort

Merkmale:
Die Wetterstation KNX liefert die aktuellen Wetterdaten direkt auf den KNX Bus. Erfasst werden Helligkeit, Temperatur, Windstärke und Regen. Zusätzlich werden Datum und Uhrzeit empfangen und der Sonnenstand wird berechnet. Alle Werte können zur Steuerung grenzwertabhängiger Schaltausgänge verwendet werden.
Über 8 UND Logik-Gatter und 8 ODER Logik-Gatter lassen sich Abläufe logisch verknüpfen.
- Spannungsversorgung 12-40 V DC oder 12-28 V AC
- Zuführung der Versorgungsspannung über das Weiss/ Gelbe Aderpaar der Busleitung
- Farbe: Weiss (RAL9010)
- system Softwarefunktionen

Vorteile:
- Kompakte Wetterstation mit direktem KNX Anschluss
- Integrierte Sensorik für
  -Wind
  -Helligkeit
  -Dämmerung
  -Temperatur
  -Regen
- Überwachung auf jeweils bis zu 3 Grenzwerten
- Integrierter GPS- Empfänger
- Wochen- und Kalenderzeitschaltuhr

Funktionen:
- GPS-Messung (Standort, Zeit, Datum)
- Temperaturmanagement:
  - Temperatur
  - Frost-Alarm
  - Temperaturschwellwert (4 Werte)
- Helligkeitsmanagement:
  - Helligkeit
  - Tag-Nacht-Umschaltung (Dämmerungsschaltung; 3 Werte)
  - Helligkeitsschwellwert (4 Werte)
- Windmanagement:
  - Windgeschwindigkeit
  - 3 Windalarme (3 Werte)
- Regenalarm (2 Werte)
- Kalender und Wochenschaltuhr
- Beschattungsfunktionen:
  - bis 6 Fassaden (Bereiche)
  - Fassadenorientierungen in °
  - Lamellenart: senkrecht und waagrecht
  - Positionsnachführung
  - Lamellennachführungen
- Kalkulierte Sonnenstandsberechnung
- Heizungsfunktionen:
  - pro Fassade

Wetterstation KNX komfort	1	**TG053A**	205 551 106

▶ Seite 186

	Bezeichnung	VPE	Best. Nr.	ELDAS®-Nr
TG353	**Gelenk-Ausleger für Wetterstation, gross** - Gelenk-Ausleger für Wand-, Mast- oder Balkenmontage - geeignet für TG053A und TXE531 - Gesamtlänge: ca. 400 mm - zwei verstellbare Gelenke - Pulverbeschichtet, Farbton ähnlich RAL 9016, Verkehrsweiss - Lieferung inklusive passender Edelstahlschrauben			
	Gelenk-Ausleger für Wetterstation, gross	1	**TG353**	205 951 006
TG354	**Gelenk-Ausleger für Wetterstation, klein** - Gelenk-Ausleger zur flexiblen Montage der Wetterstation - geeignet für TG053A und TXE531 - Pulverbeschichtet, Hellgrau			
	Gelenk-Ausleger für Wetterstation, klein	1	**TG354**	205 951 106

▶ Seite 186

Bezeichnung	VPE	Best.-Nr.	ELDAS®-Nr

TU404

Funk Fernbedienungen quicklink

- für Funklösungen mit quicklink, easy oder system verwendbar (Bei Ansteuerung von TP-Produkten und Konfiguration mit easy sowie system ist der Medienkoppler TR131A oder der Funktkonzentrator TR351A erforderlich)
- werkzeugloser quicklink Push-Button-Modus mittels Konfigurationstaste mit LED-Anzeige
- Spannungsversorgung: 2 Batterien Typ CR2430, 3 V Lithium (Lebensdauer ca. 5 Jahre)
- Funktion des Senders auf weitere Sender mit gleicher Kanalanzahl kopierbar (klonen)
- Frequenz: 868,3 MHz
- Masse H x B x T: 83 x 46,5 x 15,8 mm
- Schutzart: IP50
- Schutz der Tasten gegen versehentliches betätigen
- TU402: 2 Tasten, 2 Kanäle, Farbe: weiss/grau
- TU404: 4 Tasten, 4 Kanäle, Farbe: weiss/grau
- bidirektionales Produkt: während Konfiguration und Sendevorgang

Funktionen:
- Taster UM, Schalten EIN, AUS, EIN/AUS
- Dimmen (1- und 2-Tasten-Bedienung)
- Zeitschalter
- AUF/AB, Lamellenwinkel einstellen
- Zwangssteuerung AUF/AB
- Szenen (1-2), (1-8 nur bei easy und system (ETS) programmierbar)
- Batteriezustandsanzeige (nur bei easy und system (ETS) programmierbar)
- Auswahl der Betriebsart bei Heizungsfunktion (nur bei easy und system (ETS) programmierbar)
- Resetfunktion (auf Werkeinstellung)

Funk Fernbedienung, KNX, 2 Tasten, 2 Kanäle	1	**TU402**	535 151 500
Funk Fernbedienung, KNX, 4 Tasten, 4 Kanäle	1	**TU404**	535 151 600

TU418

Funk Fernbedienungen Komfort quicklink

- für Funklösungen mit quicklink, easy oder system verwendbar (Bei Ansteuerung von TP-Produkten und Konfiguration mit easy sowie system ist der Medienkoppler TR131A erforderlich)
- werkzeugloser quicklink Push-Button-Modus mittels Konfigurationstaste mit LED-Anzeige
- Spannungsversorgung: 2 Batterien Typ CR2430, 3 V Lithium (Lebensdauer ca. 5 Jahre)
- Funktion des Senders auf weitere Sender mit gleicher Kanalanzahl kopierbar (klonen)
- Frequenz: 868,3 MHz
- Masse H x B x T: 133,6 x 50,2 x 16 mm
- Schutzart: IP30
- TU406: 6 Tasten, 6 Kanäle, Farbe: weiss
- TU418: 7 Tasten, 18 Kanäle, Farbe: dunkelblau, mit automatischer Beschriftungsfeldbeleuchtung
- bidirektionales Produkt: während Konfiguration und Sendevorgang

Funktionen:
- Taster UM, Schalten EIN, AUS, EIN/AUS
- Dimmen (1- und 2-Tasten-Bedienung)
- Zeitschalter
- AUF/AB, Lamellenwinkel einstellen
- Zwangssteuerung AUF/AB
- Szenen (1-2), (1-8 nur bei easy und system (ETS) programmierbar)
- Batteriezustandsanzeige (nur bei easy und system (ETS) programmierbar)
- Auswahl der Betriebsart bei Heizungsfunktion (nur bei easy und system (ETS) programmierbar)
- Resetfunktion (auf Werkeinstellung)

Funk Fernbedienung, KNX, 6 Tasten, 6 Kanäle	1	**TU406**	535 151 700
Funk Fernbedienung, KNX, 7 Tasten, 18 Kanäle	1	**TU418**	535 151 800

▶ Seite 186

Bezeichnung	VPE	Best.-Nr.	ELDAS®-Nr

TRE302

Funk AP Tastsensor IP55 quicklink

- für Funklösungen mit quicklink, easy oder system verwendbar (Bei Ansteuerung von TP-Produkten und Konfiguration mit easy sowie system ist der Medienkoppler TR131A erforderlich)
- werkzeugloser quicklink Push-Button Modus mittels Konfigurationstaste mit LED-Anzeige
- Freikonfigurierbare Bedienflächen
- Spannungsversorgung: 1 Batterie Typ CR2430, 3 V Lithium (Lebensdauer ca. 5 Jahre)
- Funktion des Senders auf weitere Sender mit gleicher Kanalanzahl kopierbar (klonen)
- für flache Aufputz-Montage und Kombinationserweiterung
- mit Demontageschutz
- Frequenz: 868,3 MHz
- Farbe: Weiss (RAL9010)

Funktionen:
- Taster UM, Schalten EIN, AUS, EIN/AUS
- Dimmen (1- und 2-Tasten-Bedienung)
- Zeitschalter
- AUF/AB, Lamellenwinkel einstellen
- Zwangssteuerung AUF/AB, EIN/AUS
- Szenen (1-2), (1-8 nur bei easy und system (ETS) programmierbar)
- Alarm Wind und Regen (nur bei easy und system (ETS) programmierbar)
- Batteriezustandsanzeige (nur bei easy und system (ETS) programmierbar)
- Auswahl der Betriebsart bei Heizungsfunktion (nur bei easy und system (ETS) programmierbar)
- Resetfunktion (auf Werkeinstellung)

Funk AP-1-fach Tastsensor IP55, quicklink, Weiss	1	**TRE301**	205 011 006
Funk AP-2-fach Tastsensor IP55, quicklink, Weiss	1	**TRE302**	205 021 006

TRC301B

Funk Fensterkontakt quicklink

- für Funklösungen mit quicklink, easy oder system verwendbar (Bei Ansteuerung von TP-Produkten und Konfiguration mit easy sowie system ist der Medienkoppler TR131A oder der Funkkonzentrator TR351A erforderlich)
- werkzeugloser quicklink Push-Button-Modus mittels Konfigurationstaste mit LED-Anzeige
- Spannungsversorgung: 2 Batterien Typ AAA LR3, 1.5 V (Lebensdauer ca. 4 Jahre)
- Batteriemeldung "schwach" über frontseitige LED-Anzeige blinkt
- Beim Batteriewechsel bleibt die Konfiguration vorhanden
- Anschluss von einem externen Reedkontakt möglich
- Frequenz: 868,3 MHz
- Funkreichweite: bis zu 30 m im Gebäude (in Abhängigkeit der Gebäudestruktur)
- Farbe: Weiss (RAL9010)

Funktionen:
- Schalten EIN, AUS, EIN/AUS
- Wert senden (nur mit easy und system (ETS) programmierbar)
- Zeitschalter
- Schalten AUF/AB
- Zwangssteuerung AUF/AB, EIN/AUS, Frostschutz
- Szenen (1-2), (1-8 nur bei easy und system (ETS) programmierbar)
- Batteriezustandsanzeige (nur bei easy und system (ETS) programmierbar)
- Resetfunktion (auf Werkeinstellung)
- Master / Slave (nur mit easy und system (ETS) programmierbar)

Funk Fensterkontakt quicklink, Weiss	1	**TRC301B**	205 530 006

Bezeichnung	VPE	**Best.-Nr.**	ELDAS®-Nr

TRC321B

Funk Helligkeitssensor quicklink

- für Funklösungen mit quicklink, easy oder system verwendbar (Bei Ansteuerung von TP-Produkten und Konfiguration mit easy sowie system ist der Medienkoppler TR131A oder der Funkkonzentrator TR351A erforderlich)
- werkzeugloser quicklink Push-Button Modus mittels Konfigurationstaste mit LED-Anzeige
- Spannungsversorgung: 2 Batterien Typ AAA LR3, 1.5 V (Lebensdauer ca. 4 Jahre)
- Batteriemeldung "schwach" über frontseitige LED-Anzeige blinkt
- beim Batteriewechsel bleibt die Konfiguration vorhanden
- Frequenz: 868,3 MHz
- 2 Tasten: frontseitige EIN/AUS/TEST Taste, innen liegende Konfigurationstaste und Potentiometer mit LED-Anzeige
- Einstellung der Schwellwerte für Sonne/Dämmerung über 2 separate Potentiometer mit LED-Anzeige
- Funkreichweite: bis zu 30 m im Gebäude (in Abhängigkeit der Gebäudestruktur)
- Farbe: Weiss (RAL9010)

Funktionen:
- Sonnenschutzfunktion AUF/AB bei eingestelltem Helligkeitswert (Schwellwert > 1500 Lux)
- Dämmerungsfunktion, nur zum Abfahren in die Endposition (< 500 Lux)
- Messung der Helligkeit und untere Endposition Sonnenschutzfunktion mit Saugsensor
- Lamellenwinkel einstellen (nur mit system (ETS) programmierbar)
- Zwangssteuerung AUF/AB, EIN/AUS, Frostschutz
- Batteriezustandsanzeige (nur bei easy und system (ETS) programmierbar)
- Resetfunktion (auf Werkeinstellung)

Funk Helligkeitssensor quicklink, weiss	1	**TRC321B**	205 460 406

▶ Seite 186

Bezeichnung	VPE	Best.-Nr.	ELDAS®-Nr

TRM702A

TRB302B

Funk UP-Eingang 2-fach quicklink

Zur Einbindung von Schaltern / Tastern, Fensterkontakten oder Meldekontakten allgemein in das KNX system für Funklösungen mit quicklink, easy oder system verwendbar (Bei Ansteuerung von TP-Produkten und Konfiguration mit easy sowie system ist der Medienkoppler TR131A oder der Funkkonzentrator TR351A erforderlich)
- werkzeugloser quicklink Push-Button-Modus mittels Konfigurationstaste mit LED-Anzeige
- 2 potentialfreie Eingänge
- Spannungsversorgung (TRM702A): 1 Batterie Typ CR2430, 3 V Lithium (Lebensdauer ca. 5 Jahre)
- Spannungsversorgung (TRB302B): Netz 230 V AC 50 Hz
- Unidirektionales Produkt: senden
- Frequenz: 868,3 MHz
- Masse TRM702A H x B x T: 39.5 x 41 x 11 mm
- Masse TRB302B H x B x T: 48 x 53 x 27 mm
- Eingangsadern bis 5 m (TRB302B), resp. 10 m (TRM702A) verlängerbar
- bidirektionales Produkt: während Konfiguration und Sendevorgang

Funktionen:
- Taster UM, Schalten EIN, AUS, EIN/AUS
- Dimmen (1- und 2-Tasten-Bedienung)
- Zeitschalter
- AUF/AB, Lamellenwinkel einstellen
- Zwangssteuerung AUF/AB, EIN/AUS
- Szenen (1-2), (1-8 nur bei easy und system (ETS) programmierbar)
- Alarm Wind und Regen (nur bei easy und system (ETS) programmierbar)
- Batteriezustandsanzeige (nur bei easy und system (ETS) programmierbar)
- Auswahl der Betriebsart bei Heizungsfunktion (nur bei easy und system (ETS) programmierbar)
- Resetfunktion (auf Werkeinstellung)

Funk UP-Eingang 2-fach Batterie, quicklink	1	**TRM702A**	405 590 826
Funk UP-Eingang 2-fach 230 V, quicklink	1	**TRB302B**	405 599 106

▶ Seite 186

Bezeichnung	VPE	Best.-Nr.	ELDAS®-Nr

TRE201

Funk AP-Ausgang quicklink

- für Funklösungen mit quicklink, easy oder system verwendbar (Bei Ansteuerung von TP-Produkten und Konfiguration mit easy sowie system ist der Medienkoppler TR131A erforderlich)
- werkzeugloser quicklink Push-Button-Modus mittels Konfigurationstaste mit LED-Anzeige
- Kontaktbelastbarkeit: 10 A 230 V AC AC1
- Spannungsversorgung: Netz 230 V AC 50 Hz
- Masse HxBxT: 150 x 85 x 35 mm
- Bidirektionales Produkt: senden und empfangen
- Handbedienung
- Statusanzeige
- Gehäuse-Schutzart IP55

Funktionen:
- Taster UM, Schalten EIN, AUS, EIN/AUS
- Zeitschalter
- Zwangssteuerung, EIN/AUS
- Szenen (1-2), (1-8 nur bei easy und system (ETS) programmierbar)
- Resetfunktion (auf Werkeinstellung)
- Repeater-Funktion

Funk AP-Ausgang 1-fach IP55 10 A, quicklink	1	**TRE201**	205 660 006
Funk AP-Ausgang 2-fach IP55 10 A, quicklink	1	**TRE202**	205 661 006

TRE221

Funk AP-Jalousieausgang quicklink

- für Funklösungen mit quicklink, easy oder system verwendbar
- werkzeugloser quicklink Push-Button-Modus mittels Konfigurationstaste mit LED-Anzeige
- Kontaktbelastbarkeit: 10 A 230 V AC AC1
- Spannungsversorgung: Netz 230 V AC 50 Hz
- Masse HxBxT: 150 x 85 x 35 mm
- Bidirektionales Produkt: senden und empfangen
- Handbedienung
- Statusanzeige
- Gehäuse-Schutzart IP55
- Mechanisch und elektronisch gegeneinander verriegelten mittels 2 Relaiskontakte

Funktionen:
- AUF/AB, Lamellenwinkel einstellen
- Zwangssteuerung AUF/AB
- Szenen (1-2), (1-8 nur bei easy und system (ETS) programmierbar)
- Alarm Wind und Regen (nur bei easy und system (ETS) programmierbar)
- Resetfunktion (auf Werkeinstellung)
- Repeater-Funktion

Funk AP-Jalousieausgang 1-fach IP55, quicklink	1	**TRE221**	205 430 006

Bezeichnung	VPE	Best.-Nr.	ELDAS®-Nr

TRE400

Funk AP-Eingang 1-fach + Ausgang quicklink

- für Funklösungen mit quicklink, easy oder system (Bei Ansteuerung von TP-Produkten und Konfiguration mit easy sowie system ist der Medienkoppler TR131A erforderlich)
- werkzeugloser quicklink Push-Button-Modus mittels Konfigurationstaste mit LED-Anzeige
- Kontaktbelastbarkeit: 10 A 230 V AC AC1
- Spannungsversorgung: Netz 230 V AC 50 Hz
- Masse HxBxT: 150 x 85 x 35 mm
- Bidirektionales Produkt: senden und empfangen
- Handbedienung
- Statusanzeige
- Gehäuse-Schutzart IP55

Funktionen:
Eingang
- Taster UM, Schalten EIN, AUS, EIN/AUS
- Dimmen (1-Tasten-Bedienung)
- Zeitschalter
- AUF/AB
- Zwangssteuerung AUF/AB, EIN/AUS
- Szenen (1-2), (1-8 nur bei easy und system (ETS) programmierbar)
- Alarm Wind und Regen (nur bei easy und system (ETS) programmierbar)
- Auswahl der Betriebsart bei Heizungsfunktion (nur bei easy und system (ETS) programmierbar)
- Resetfunktion (auf Werkeinstellung)

Ausgang
- Taster UM, Schalten EIN, AUS, EIN/AUS
- Zeitschalter
- Zwangssteuerung EIN/AUS
- Szenen (1-2), (1-8 nur bei easy und system (ETS) programmierbar)
- Resetfunktion (auf Werkeinstellung)
- Repeater-Funktion

Funk AP-Eingang 1-fach + Ausgang 10 A, IP55, quicklink	1	**TRE400**	205 620 006

▶ Seite 186

Bezeichnung	VPE	**Best.-Nr.**	ELDAS®-Nr

TRM690G

TRM693G

TRM694G

Funk UP-Ausgang 1-fach quicklink

- TRM690G: Netzstromgespeist, ohne Neutralleiteranschluss, 200 W
- TRM693G: Netzstromgespeist, mit Neutralleiteranschluss, 3A
- TRM694G: Netzstromgespeist, potentialfreier Ausgang, 4A
- für Funklösungen mit quicklink, easy oder system verwendbar (bei Ansteuerung von TP-Produkten und Konfiguration mit easy sowie system ist der Medienkoppler TR131A erforderlich)
- werkzeugloser quicklink-Push-Button-Modus mittels Konfigurationstaste mit LED-Anzeige
- Schaltausgang zur Steuerung von Stromkreisen, Beleuchtung und anderen Verbrauchern
- 2 potentialfrei Eingänge
- Spannungsversorgung: Netz 230 V AC 50 Hz
- Masse H x B x T:
  -TRM690G: 40 x 40 x 18 mm
  -TRM693G und TRM694G: 40 x 40 x 20 mm
- Eingangsadern bis 10 m verlängerbar
- Bidirektionales Produkt: senden und empfangen

Hinweis:
Kompaktleuchtstofflampen und nicht dimmbare LEDs sind nicht mit diesem Produkt kompatibel

Funktionen:
Eingang:
- Um (Toggeln)
- Schalten
- Zeitschalter
- Rollladen/Jalousie
- Dimmen
- Heizung (nur bei easy und system (ETS)
- Zwangssteuerung
- Szene (quicklink: 1-2, easy 1-8, system (ETS) 1-64)
- Alarme (Dämmerung, Wind und Regen; nur bei easy und system (ETS) programmierbar)
- Automatik (nur bei easy und system (ETS)
- Lastabwurf (nur bei easy und system (ETS)
- Fensterkontakt (nur bei easy und system (ETS)
- Tarif (nur bei easy und system (ETS)
- Resetfunktion (auf Werkeinstellung)

Ausgang:
- Schalten
- Zeitschalter
- Zwangssteuerung
- Automatik (nur bei easy und system (ETS)
- Lastabwurf (nur bei easy und system (ETS)
- Szene (quicklink: 1-2, easy 1-8, system (ETS) 1-64)
- Statusanzeige
- Resetfunktion (auf Werkeinstellung)
- Repeater-Funktion (TRM693G und TRM694G)

Funk UP-Ausgang 1-fach, Netzstromgespeist, ohne Neutralleiteranschluss, 200 W / 2-fach Eingänge	1	**TRM690G**	405 590 126
Funk UP-Ausgang 1-fach, Netzstromgespeist, mit Neutralleiteranschluss, 3A / 2-fach Eingänge	1	**TRM693G**	405 590 626
Funk UP-Ausgang 1-fach, Netzstromgespeist, potentialfreier Ausgang, 4A /2-fach Eingänge	1	**TRM694G**	405 590 726

▶ Seite 186

	Bezeichnung	VPE	Best.-Nr.	ELDAS®-Nr

TRM691E

Funk UP-Dimmer 1-fach quicklink

- für Funklösungen mit quicklink, easy oder system verwendbar (bei Ansteuerung von TP-Produkten und Konfiguration mit easy sowie system ist der Medienkoppler TR131A erforderlich)
- werkzeugloser quicklink-Push-Button-Modus mittels Konfigurationstaste mit LED-Anzeige
- 1-fach Dimmerausgang zur Steuerung von nahezu allen gängigen Lampenarten
- Dimmerleistung: 200 W
- Automatische Lasterkennung
- 2 potentialfrei Eingänge
- Spannungsversorgung: Netz 230 V AC 50 Hz
- Masse H x B x T: 40 x 40 x 18 mm
- Eingangsadern bis 10 m verlängerbar
- Bidirektionales Produkt: senden und empfangen
- Kurzschluss-, Überlast- und Übertemperaturschutz

Funktionen:
Eingang:
- Um (Toggeln)
- Schalten
- Zeitschalter
- Rollladen/Jalousie
- Dimmen
- Heizung (nur bei easy und system (ETS)
- Zwangssteuerung
- Szene (quicklink: 1-2, easy 1-8, system (ETS) 1-64)
- Alarme (Dämmerung, Wind und Regen; nur bei easy und system (ETS) programmierbar)
- Automatik (nur bei easy und system (ETS)
- Lastabwurf (nur bei easy und system (ETS)
- Fensterkontakt (nur bei easy und system (ETS)
- Tarif (nur bei easy und system (ETS)
- Resetfunktion (auf Werkeinstellung)

Ausgang:
- Schalten
- Dimmen, Dimmwert
- Zeitschalter
- Zwangssteuerung
- Automatik (nur bei easy und system (ETS)
- Szene (quicklink: 1-2, easy 1-8, system (ETS) 1-64)
- Statusanzeige
- Resetfunktion (auf Werkeinstellung)

Funk UP-Dimmer 1-fach, Netzstromgespeist, ohne Neutralleiteranschluss, 200 W / 2-fach Eingänge	1	**TRM691E**	405 590 326

KNX system

Bezeichnung	VPE	**Best.-Nr.**	ELDAS®-Nr

TRM692G

Funk UP-Jalousieausgang 1-fach quicklink

- für Funklösungen mit quicklink, easy oder system verwendbar (bei Ansteuerung von TP-Produkten und Konfiguration mit easy sowie system ist der Medienkoppler TR131A erforderlich)
- werkzeugloser quicklink-Push-Button-Modus mittels Konfigurationstaste mit LED-Anzeige
- Schaltausgang zur Steuerung von Antrieben für Rollladen, Jalousien oder Markisen
- Eingang und Ausgang sind bereits vorprogrammiert auf: Eingang 1 AUF, Eingang 2 AB
- Kontaktbelastbarkeit: 3 A 230 VAC AC1
- 2 potentialfrei Eingänge
- Spannungsversorgung: Netz 230 V AC 50 Hz
- Masse H x B x T: 40 x 40 x 20 mm
- Eingangsadern bis 10 m verlängerbar
- Bidirektionales Produkt: senden und empfangen

Funktionen:
Eingang
- Taster UM, Schalten EIN, AUS, EIN/AUS
- Dimmen (1- und 2-Tasten-Bedienung)
- Zeitschalter
- AUF/AB, Lamellenwinkel einstellen
- Zwangssteuerung AUF/AB, EIN/AUS
- Alarm Wind und Regen (nur bei easy und system (ETS) programmierbar)
- Szenen (1-2), (1-8 nur bei easy und system (ETS) programmierbar)
- Auswahl der Betriebsart bei Heizungsfunktion (nur bei easy und system (ETS) programmierbar)
- Resetfunktion (auf Werkeinstellung)

Ausgang
- AUF/AB, Lamellenwinkel einstellen
- Zwangssteuerung AUF/AB
- Alarm Wind und Regen (nur bei easy und system (ETS) programmierbar)
- Szenen (1-2), (1-8 nur bei easy und system (ETS) programmierbar)
- Resetfunktion (auf Werkeinstellung)
- Repeater-Funktion

Funk UP-Jalousieausgang 1-fach, Netzstromgespeist, mit Neutralleiteranschluss / 2-fach Eingänge	1	**TRM692G**	405 590 526

TRM600

Funk UP-Binäreingang für Tasterschaltungen 1-fach quicklink

- für Funklösungen mit quicklink, easy oder system verwendbar (bei Ansteuerung von TP-Produkten und Konfiguration mit easy sowie system ist der Medienkoppler TR131A erforderlich)
- werkzeugloser quicklink-Push-Button-Modus mittels Konfigurationstaste mit LED-Anzeige
- Zur Erweiterung von Taster-, Treppenlicht- oder Minuterieschaltungen mittels RF
- Spannungsversorgung: Netz 230 V AC 50 Hz
- Masse H x B x T: 40 x 40 x 18 mm
- Eingangsadern bis 10 m verlängerbar
- Bidirektionales Produkt: senden und empfangen

Funktionen:
- Impuls
- 1 Impulsausgang zur Steuerung eines Schrittschalters oder Timers

Funk UP-Tasterschaltungen, Treppenlicht oder Minuterie, Netzstromgespeist, ohne Neutralleiteranschluss	1	**TRM600**	405 590 926

▶ Seite 186

Bezeichnung	VPE	Best.-Nr.	ELDAS®-Nr

TRE500

Funk AP-Bewegungsmelder Batterie IP55 quicklink

- für Funklösungen mit quicklink, easy oder system (ETS) verwendbar (Bei Ansteuerung von TP-Produkten und Konfiguration mit easy sowie system (ETS) ist der Medienkoppler TR131A oder der Funkkonzentrator TR351A erforderlich)
- werkzeugloser quicklink Push-Button-Modus mittels Konfigurationstaste mit LED-Anzeige
- Bewegungsmelder 220 - 360 ° für die lokale Erfassung mit Unterkriechschutz
- Wand- und Deckenmontage ohne Zubehör möglich
- Eckmontage mit Adapter (Zubehör) möglich
- Erfassungsbereich: max. 16 m
- horizontale Linsenverstellung +/-80 °
- vertikale Linsenverstellung -30 °/+90 °
- Schutzart IP55
- Betriebstemperaturbereich -20 bis +55 °C
- Frequenz: 868,3 MHz
- Spannungsversorgung (TRE50x): 3 Batterien Typ AAA LRF03, 1.5 V Lithium (Lebensdauer ca. 4 Jahr)
- Konfigurations-LED
- LED-Erfassungsanzeige
- Konfigurations-Taste

Farbe:
- TRE500: Weiss (RAL9010)
- TRE501: Anthrazit (RAL7016)

Funktionen:
- Schalten EIN, AUS, EIN/AUS
- Wert senden (nur mit easy und System (ETS) programmierbar)
- Zeitschalter
- Szenen (1-2), (1-8 nur bei easy und System (ETS) programmierbar)
- Resetfunktion (auf Werkeinstellung)
- Master / Slave (nur mit easy und System (ETS) programmierbar)

Funk AP-Bewegungsmelder Batterie IP55, quicklink, Weiss	1	**TRE500**	535 140 003
Funk AP-Bewegungsmelder Batterie IP55, quicklink, Anthrazit	1	**TRE501**	535 140 033

EE855

Zubehör

Farbe:
- EE855: Weiss (RAL9010)
- EE856: Anthrazit (RAL7016)

Bewegungsmelder Eckadapter TRE5x0, Weiss	1	**EE855**	535 198 209
Bewegungsmelder Eckadapter TRE5x1, Anthrazit	1	**EE856**	535 198 239

EE855

TRE700

Bezeichnung	VPE	**Best.-Nr.**	ELDAS®-Nr
Zubehör			
Farbe: - EE855: Weiss (RAL9010) - EE856: Anthrazit (RAL7016)			
Bewegungsmelder Eckadapter TRE5x0, Weiss	1	**EE855**	535 198 209
Bewegungsmelder Eckadapter TRE5x1, Anthrazit	1	**EE856**	535 198 239
Funk-AP-Kit mit Bewegungsmelder **Batterie IP55 und AP-Ausgang IP55 quicklink**			
- Set bestehend aus TRE500 und TRE400			
Kit Funk Bewegungsmelder + 1 Eingang / Ausgang	1	**TRE700**	535 149 003

TG008

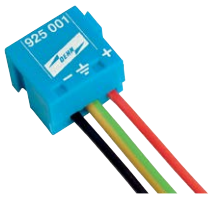
TG029

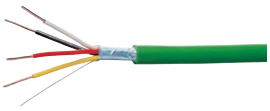
TG018

TG200A

TG401

Bezeichnung	VPE	**Best. Nr.**	ELDAS®-Nr
Busklemmen			
- 2 x 4 Steckklemmen 0,6 Ø 0,8 mm			
Busklemmen 2 polig, Rot/Schwarz	50	**TG008**	157 890 614
Busklemmen 2 polig, Gelb/Weiss	50	**TG025**	157 890 624
Überspannungsschutz			
- 2 poliger Überspannungsschutz für KNX Teilnehmer			
Überspannungsschutz	1	**TG029**	405 921 006
Systemleitungen			
- Y(ST)Y 2 x 2 x 0,8 - Prüfspannung: 4 kV			
Systemleitung KNX-Y(ST)Y, 2x2x0,8, 100 m	1	**TG018**	101 528 009
Systemleitung KNX-Y(ST)Y, 2x2x0,8, 500 m	1	**TG019**	101 528 019
Systemleitung KNX J-H(St)Hh 2x2x0,8, Halogenfrei, B2ca, s1, d1, a1, 100 m	1	**TGZ181**	101 538 079
Systemleitung KNX J-H(St)Hh 2x2x0,8, Halogenfrei, B2ca, s1, d1, a1, 500 m	1	**TGZ185**	101 538 089
Brücken quickconnect			
Die quickconnect Brücken dienen dazu, die Verdrahtung der Binärausgänge zu erleichtern. Einfach einstecken - fertig. Lösen: eine zweite Brücke in die Auswurföffnung stecken. - Bemessungsbetriebsstrom: 16 A			
Brücken quickconnect Schwarz (50 Stk)	1	**TG200A**	405 990 056
Batterie CR2430 3 V			
- Lithium Batterie 3 V - geeignet für TU40x, TU418, TRM702A, TRE30x und WHT390			
Batterie CR2430 3 V	10	**TG401**	953 726 500

Technik Gebäudesystem-technik

04

	Seite
Spannungsversorgungen	188
IP/KNX Router	189
kallysto Multifunktionstaster	191
Bewegungsmelder	192
Raumtemperaturregler	195
Infrarot-Fernbedienungen	196
Binäreingänge	197
Impuls Gateway	198
Schaltausgänge	199
Dimmer und Lichtregler	205
Rollladen- und Jalousiesteuerung	217
Heizungsregelung	219
Schaltuhren	222
Präsenz-/Bewegungsmelder	223
Zubehör Präsenz-/Bewegungsmelder	228
Schnittstelle für Energiezähler	229

	Seite
Wetterstation	230
Konfigurationsanleitung, quicklink	231
Funk Fernbedienungen	234
Funk KNX AP-Tastsensoren, IP55	235
Funk AP-Eingangsgeräte	236
Funk UP-Eingangsgeräte	239
Funk AP-Ausgangsgeräte	240
Funk UP-Ausgangsgeräte	242
Funk Bewegungsmelder 220°	247
Kit Funk Bewegungsmelder + 1 Funk Ausgang Empfänger TRE700)	248
Einstellungen, Verstärkerfunktion und Rücksetzung	249
Systembeschreibung KNX	250
Konfigurationsanleitung, quicklink	253
Systembeschreibung KNX easy	254
Systembeschreibung KNX system (ETS, S-Mode)	256

Technische Daten Systemgeräte

Best.Nr.	TXA111	TXA112	TXA114	TGA200	TYFS110
Versorgungsspannung	230 V AC 50/60 Hz				
Verlustleistung max.	15 W	15 W	4,4 W	15 W	6,4 W
Systemspannung KNX	30 V DC (gefiltert)			24 V DC, 1 A	30 V DC (gefiltert)
Anzahl Ausgänge	1	1		1	2
Bemessungsstrom	320 mA	640 mA	1 x 30 V DC 320 mA 1 x 24 V DC 640 mA	1 x 1 A	1280 mA
Netzausfallüberbrückung	100 ms	200 ms	100 ms		
Anschluss Netzversorgung quickconnect flexibel massiv	 Steckklemmen 1,5 mm² 2,5 mm²			 Steckklemmen 0,75 - 2,5 mm² 0,75 - 2,5 mm²	 Steckklemmen 1,5 mm² 2,5 mm²
Anschluss Buslinie	Steckklemmen TG008, 2-polig				
Anzeige/Bedienung Betriebsanzeige Überstromanzeige Resetanzeige Resetschalter	 LED (Grün) LED (Rot) - -			 LED (Grün) LED (Rot) LED (Rot) ja	 LED (Grün) LED (Gelb) LED (Rot) ja
Lagertemperatur	-20 °C bis +70 °C				
Betriebstemperatur	0 °C bis +45 °C				
Schutzart	IP20				
Abmessungen	4 ▮				6 ▮

Spannungsversorgung TXA111

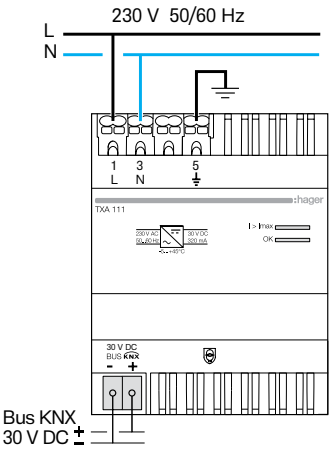

Spannungsversorgung TXA112

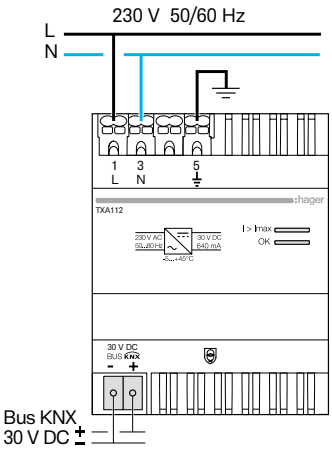

Spannungsversorgung TYFS110

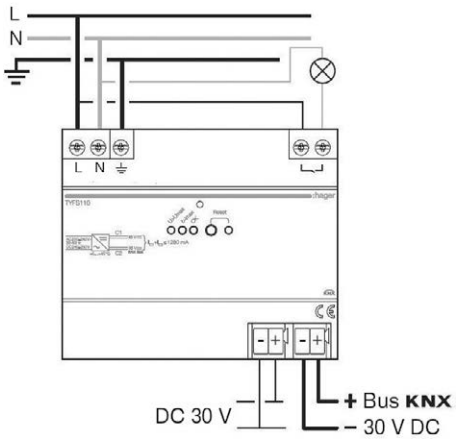

Spannungsversorgung TXA114

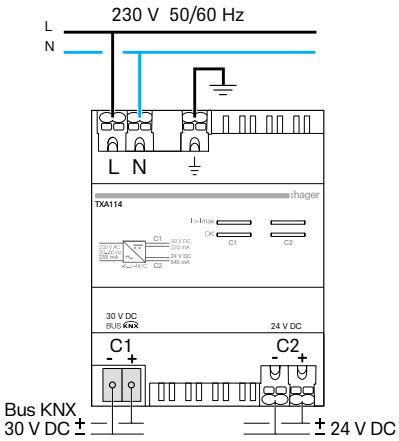

Spannungsversorgung TGA200

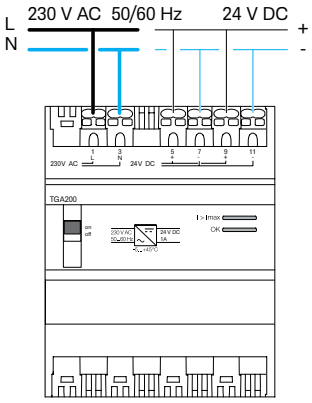

KNX/IP Secure router TYFS121

Best.Nr.	TYFS121
Versorgungsspannung	KNX bus (21 - 30V DC)
Stromaufnahme aus der Buslinie	20mA
Ethernet Netzwerkkommunikation	100BaseT (100 Mbit/s)
Unterstützte Internet Protokolle	KNXnet/IP, KNXnet/IP Secure, ARP, ICMP, IGMP, UDP/IP, TCP/IP, DHCP et AutoIP.
Unterstützte Internet Protokolle	Core, Device management, Routing, Tunneling up to 8 connections
Busanschlüsse	Ø 0,6 ... 0,8 mm
Ethernet/ IP Netzwerkanschluss	RJ45
Betriebstemperatur	-5 °C / + 45 °C
Lagertemperatur	-25 °C / + 70 °C
Schutzart	IP20
Abmessungen (1TE= 18 mm)	1 x 18 mm

Der Router IP/KNX TYFS121 ist ein modulares Gerät zum Einbau in Verteilerkästen. Er wendet die Norm KNXnet/IP an und stellt eine Verbindung zwischen den KNX-Linien und Datennetzen mittels Internet Protocol (IP) her. Außerdem ermöglicht er einem PC oder anderen Datenverarbeitungsgeräten den Buszugriff. Der Anschluss an den KNX-Bus erfolgt über eine Standard-Bus-Anschlussklemme. Der Anschluss an das IT-Netz erfolgt über einen RJ45-Stecker. Der Router TYFS121 wird über den KNX-Bus versorgt.

Funktion als Router (KNXnet/IP routing)
Der IP-Router verbindet zwei verschiedene KNX-Bus- Linien über ein Datennetz und stellt gleichzeitig die galvanische Trennung sicher. Dadurch kann jede Buslinie im lokalen Betrieb unabhängig von anderen Linien betrieben werden. Der TYFS121 ist einsetzbar als Linienkoppler oder Bereichskoppler, sowohl in bestehenden KNX Netzwerken als auch in neuen KNX Netzwerken. Er enthält Filtertabellen, mit deren Hilfe bestimmte Bustelegramme von oder zur Buslinie entweder gesperrt oder durchgeschleust werden und trägt so zur Verringerung der Busbelastung bei. Die Filtertabelle wird von der ETS bei Parametrierung und Inbetriebnahme der Anlage automatisch erstellt. Außerdem, ermöglicht ein Handbetriebsmodus das Filtern zu deaktivieren und damit alle Bustelegramme durchschleusen zu lassen, um Tests während der Inbetriebnahme der Anlage zu erleichtern.

Funktion als Schnittstelle zum Bus (KNXnet/IP- Tunneling)
Der Router IP/KNX bietet auch die Schnittstellenfunktion an. Sie ermöglicht den Buszugriff von jedem Access Point im Datennetz, lokal oder remote durch ein LAN-Modem.

Zuweisung der IP-Adresse
Die IP-Adresse des Routers wird entweder manuell über die ETS oder automatisch über den DHCP-Server des IP- Netzwerks oder das Gerät selbst (AutoIP) zugewiesen. Bei der Zuweisung einer IP- Adresse über den DHCP-Server ist deren Änderung ohne Nutzung der ETS möglich. Zum Konfigurieren des DHCP-Servers muss die MAC-Adresse (Aufdruck am Gerät) bekannt sein. Ist der DHCP-Server nicht verfügbar, teilt sich das Gerät selbst eine IP-Adresse (AutoIP im Feld 169.254.xxx.yyy zu. Den TYFS121 möglichst im Kommunikationsverteiler Ihrer Anlage installieren. Enthält die Anlage keinen Kommunikationsverteiler, die Trennung zwischen Stark-/ Schwachstrom beachten.

Sicherheitsschlüssel
Wenn IP-Secure auf dem Produkt aktiviert ist, wird für die Inbetriebnahme ein Sicherheitsschlüssel benötigt. Diesen Seriennummer zugeordneten Schlüssel befindet sich auf der Seite des Geräts. Beim Zurücksetzen des Produkts auf die Werkseinstellungen wird dieser Sicherheitsschlüssel für eine Neuinstallation wieder benötigt.

Achtung: Das Produkt kann nicht weiter konfiguriert werden, wenn dieser Sicherheitsschlüssel verloren geht.

Geräteaufbau

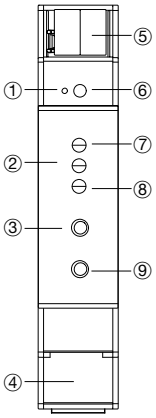

① LED für die physikalische Adressierung
② Betriebsmodus-LED
③ Taste für Handbetriebsmodus GA
④ RJ45 Netzwerk-Verbindung
⑤ KNX-Bus-Verbindung
⑥ Taste für die physikalische Adressierung
⑦ LED für KNX-Bus-Status
⑧ LED für Ethernet/IP-Status
⑨ Taste für Handbetriebsmodus IA

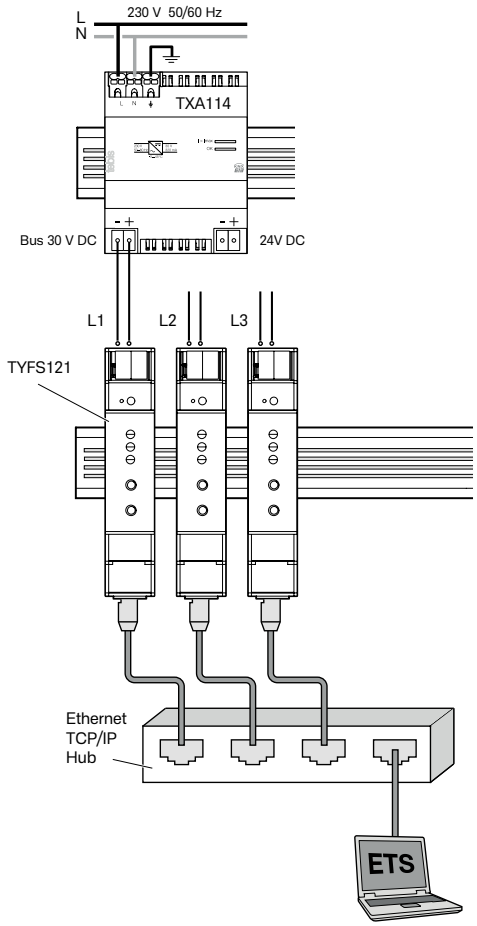

LED	KNX	
	Kein Anschluss an den KNX-Bus	Kein Netzwerkanschluss
	An KNX-Bus angeschlossen	An Netzwerk angeschlossen / IP konfiguriert
	-	Kein Netzwerkanschluss / IP Nicht konfiguriert
	KNX-Busverkehr	IP-Verkehr
	Übertragungs-fehler	-

LED	Mode
	Normal
	KNX Programmiermodus aktiv
	Handbetriebsmodus aktiviert für GA **oder** IA
	Handbetriebsmodus aktiviert für GA **und** IA
	Geladene ETS-Applikation nicht mit dem Gerät kompatibel

KNX/IP Secure router TYFS120

Best.Nr.	TYFS120
Versorgungsspannung	KNX bus (21 - 30V DC)
Stromaufnahme aus der Buslinie	20mA
Ethernet Netzwerkkommunikation	100BaseT (100 Mbit/s)
Unterstützte Internet Protokolle	KNXnet/IP, KNXnet/IP Secure, ARP, ICMP, IGMP, UDP/IP, TCP/IP, DHCP et AutoIP.
Unterstützte Internet Protokolle	Core, Device management, Routing, Tunneling up to 8 connections
Busanschlüsse	Ø 0,6 ... 0,8 mm
Ethernet/ IP Netzwerkanschluss	RJ45
Betriebstemperatur	-5 °C / + 45 °C
Lagertemperatur	-25 °C / + 70 °C
Schutzart	IP20
Abmessungen (1TE= 18 mm)	1 x 18 mm

Die IP/KNX-Schnittstelle TYFS120 ist ein modulares Gerät zum Einbau in Verteilerkästen. Sie wendet die Norm KNXnet/ IP an ient als Schnittstelle zwischen den KNX- Anlagen und Datennetzen mittels Internet Protocol (IP). Sie ermöglicht einem PC oder anderen Datenverarbeitungsgeräten den Buszugriff. Der Anschluss an den KNX-Bus erfolgt über eine Standard-Bus- Anschlussklemme.
Der Anschluss an das IT-Netz erfolgt über einen RJ45-Stecker.
Die Schnittstelle TYFS120 wird über den KNX-Bus versorgt.

Funktion als Schnittstelle zum Bus (KNXnet/IP- Tunneling)
Die IP-Schnittstelle ermöglicht den Buszugriff von jedem Zugangspunkt im Datennetz, ob lokal oder Remote, über ein LAN-Modem.

Zuweisung der IP-Adresse
Die IP-Adresse der Schnittstelle wird entweder manuell über die ETS oder automatisch über den DHCP-Server des IPNetzwerks oder das Gerät selbst (AutoIP) zugewiesen. Bei der Zuweisung einer IP-Adresse über den DHCP-Server ist deren Änderung ohne Nutzung der ETS möglich.
Zum Konfigurieren des DHCP-Servers muss die MAC-Adresse (Aufdruck am Gerät) bekannt sein. Ist der DHCP-Server nicht verfügbar, teilt sich das Gerät selbst eine IP-Adresse (AutoIP) im Feld 169.254.xxx.yyy zu.
Den TYFS120 möglichst im Kommunikationsverteiler Ihrer Anlage installieren. Enthält die Anlage keinen Kommunikationsverteiler, die Trennung zwischen Stark-/Schwachstrom beachten.

Sicherheitsschlüssel
Wenn IP-Secure auf dem Produkt aktiviert ist, wird für die Inbetriebnahme ein Sicherheitsschlüssel benötigt. Diesen Seriennummer zugeordneten Schlüssel befindet sich auf der Seite des Geräts. Beim Zurücksetzen des Produkts auf die Werkseinstellungen wird dieser Sicherheitsschlüssel für eine Neuinstallation wieder benötigt.

Achtung: Das Produkt kann nicht weiter konfiguriert werden, wenn dieser Sicherheitsschlüssel verloren geht.

Geräteaufbau

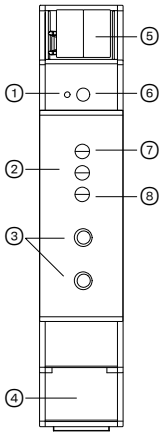

1. LED für die physikalische Adressierung
2. Betriebsmodus-LED
3. Taste für Verbindungsauswahl (Tunnel)
4. RJ45 Netzwerk-Verbindung
5. KNX-Bus-Verbindung
6. Taste für die physikalische Adressierung
7. LED für KNX-Bus-Status
8. LED für Ethernet/IP-Status

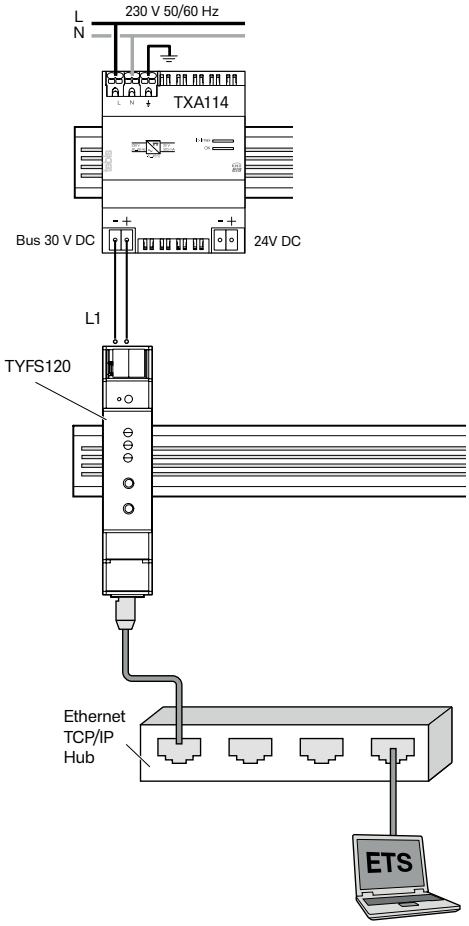

LED	KNX	
	Kein Anschluss an den KNX-Bus	Kein Netzwerkanschluss
	An KNX-Bus angeschlossen	An Netzwerk angeschlossen / IP konfiguriert
	-	Kein Netzwerkanschluss / IP Nicht konfiguriert
	KNX-Busverkehr	IP-Verkehr
	Übertragungs-fehler	-

LED	Mode
	Normal
	KNX Programmiermodus aktiv
	N Blinkzeichen : Tunnel N nicht benutzt – N = 1 bis 8
	N Blinkzeichen : Tunnel N benutzt – N = 1 bis 8
	Geladene ETS-Applikation nicht mit dem Gerät kompatibel

Technische Eigenschaften

Best.Nr. Busankoppler	WHT402	WHT404	WHT406	WHT412	WHT414	WHT416
Abmessungen (H x B x T)	45 x 45 x 17 mm					
Systemspannung KNX	30 V DC					
Übertragungsmedium	TP					
Anzahl der Tasten	2	4	6	2	4	6
Status-LED + Hintergrundbeleuchtung	-			ja		
Farben Status-LED	-			Rot, Grün, Blau, Rot-Grün, Rot-Blau, Grün-Blau		
Infrarotempfänger Eingänge KNX easy Eingänge ETS	-					
Stromaufnahme KNX	max. 10 mA			max. 20 mA		
Anschluss Buslinie	Steckklemmen TG008, 2-polig					
Normen	EN 60669-2-1, EN 60669-1, EN 50428					
Lagertemperatur	-20 °C bis 70 °C					
Betriebstemperatur	-5 °C bis +45 °C					

Unterputz-Montage (Beispiel: Multifunktionstaster mit LED)

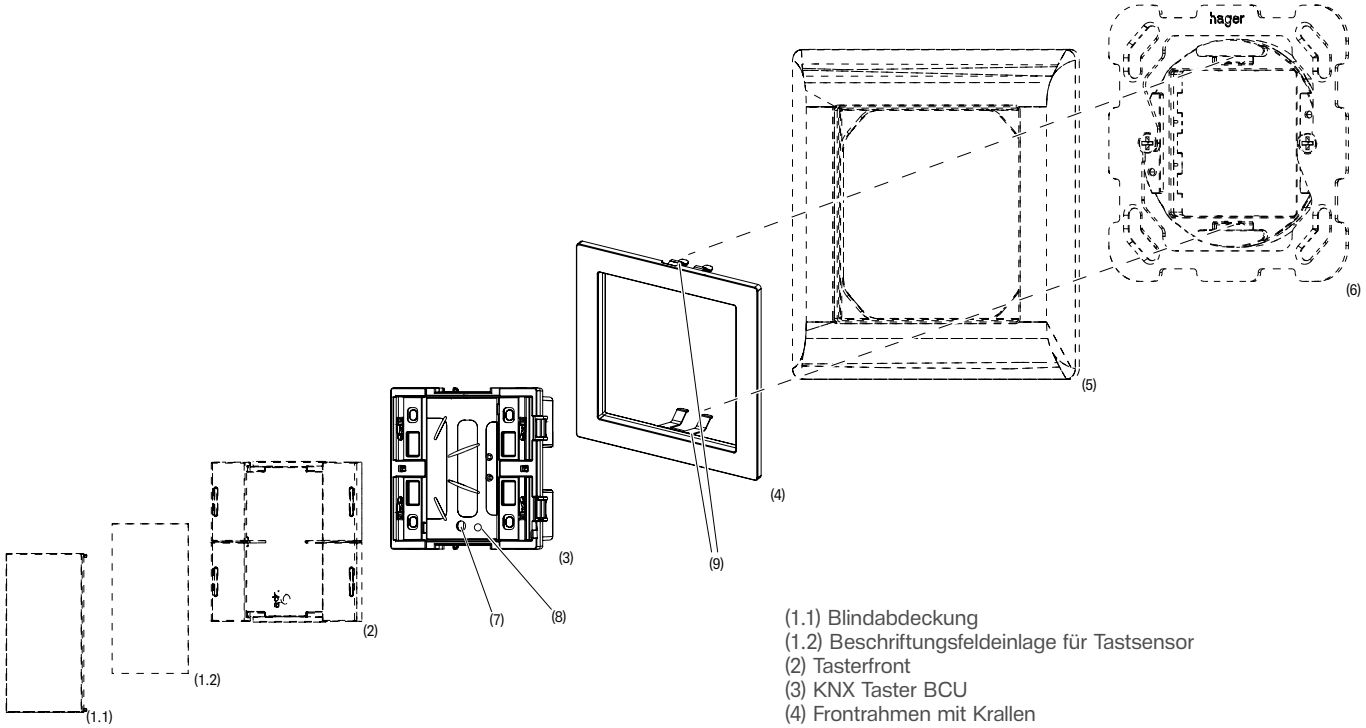

(1.1) Blindabdeckung
(1.2) Beschriftungsfeldeinlage für Tastsensor
(2) Tasterfront
(3) KNX Taster BCU
(4) Frontrahmen mit Krallen
(5) kallysto-Designrahmen
(6) Befestigungsplatte mit Aufnahmering
(7) Programmiertaste
(8) Programmier-LED
(9) Befestigungskrallen

Technische Eigenschaften

Best.Nr.	**WHT506**
Abmessungen (H x B x T)	45x44x28mm
Systemspannung KNX	30 V SELV
Übertragungsmedium	TP 1
Erfassungswinkel	ca. 90 ... 180°
Erfassungsbereich bei einer Montagehöhe von 1,1 m	ca. 12 x 16 m
Nachlaufzeit	ca. 10 s ... 30 min
Helligkeitsvorgabe	ca. 5 ... 1000 lux
Stromaufnahme KNX	max. 10 mA
Lagertemperatur	-20 ... +70 °C
Umgebungstemperatur	-5 ... +45 °C
Schutzart	IP20
Normen	EN 60669-2-1, EN 60669-1, EN 50428
Konfigurationsmodus	S-Mode, E-Controller

Montageort auswählen

- Empfohlene Montagehöhe von 1,1 m oder 2,2 m beachten.
- Bewegungsrichtung beachten: Unterschieden wird zwischen "darauf zugehen" und "quer gehen". Bewegungen quer zum Bewegungsmelder können besser erfasst werden als Bewegungen auf den Bewegungsmelder zu (Bild 6).
- Vibrationsfreien Montageort wählen. Vibrationen können zu ungewollten Schaltungen führen.
- Störquellen im Erfassungsbereich (Bild 4a und 4b) vermeiden. Störquellen, z. B. Heizkörper, Lüftungs-, Klimaanlagen und abkühlende Leuchtmittel können zu ungewollten Schaltungen führen (Bild 7). Um störende Einflüsse zu vermeiden, kann der Erfassungswinkel eingeschränkt

Geräteaufbau

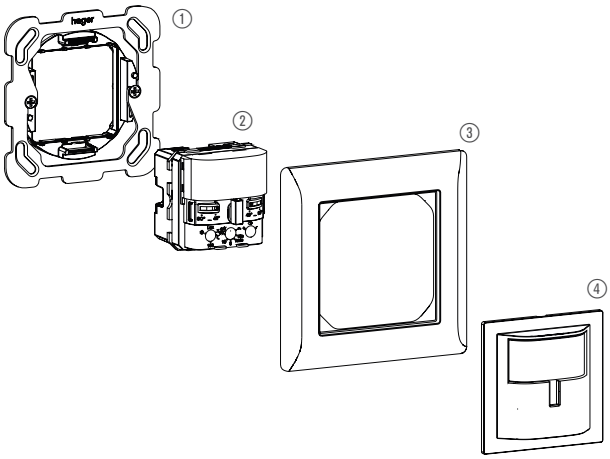

Bild 1: Geräteaufbau
① Tragring modular (nicht im Lieferumfang)
② Bewegungsmelder
③ Rahmen (nicht im Lieferumfang)
④ Abdeckung für Bewegungsmelder (nicht im Lieferumfang)

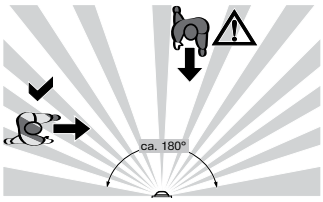

Bild 6: Bewegungsrichtung und Erfassung

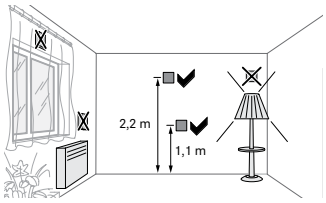

Bild 7: Montageort von Bewegungsmeldern

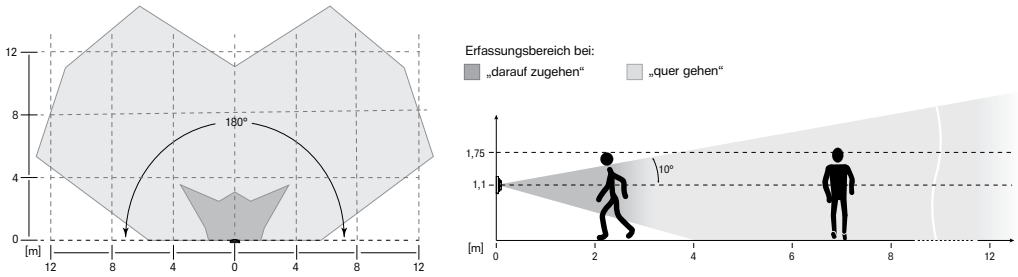

Bild 4a: Erfassungsbereich des Bewegungsmelders bei Montagehöhe 1,1 m

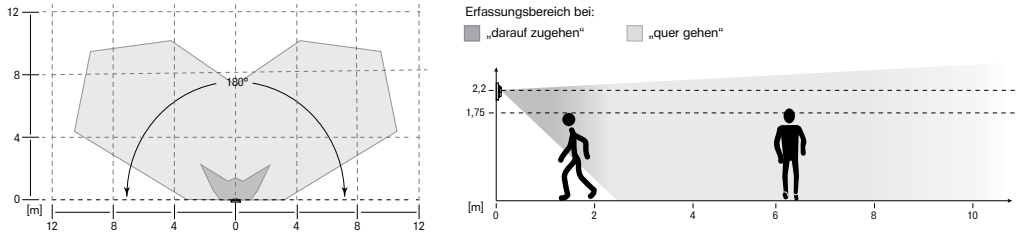

Bild 4b: Erfassungsbereich des Bewegungsmelders bei Montagehöhe 2,2 m

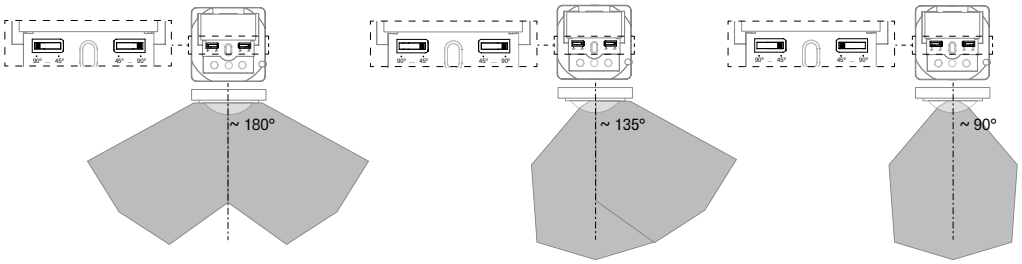

Bild 5: Einstellung des Erfassungswinkels

Bedienung

Bedienkonzept

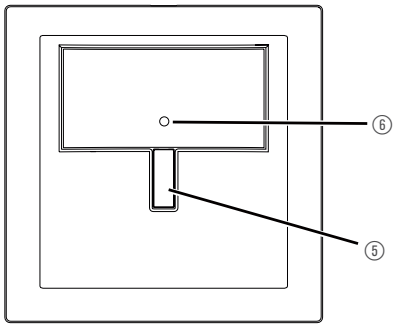

Bild 2: Anzeige- und Bedienelemente

⑤ Bedientaste

⑥ RGB Status-LED unter der Blende

Bewegungsmelder-Modul-Betriebsart über Taste wählen

Die Bedientaste ist nicht als KNX Taste programmiert.

- Taste ⑤ so oft kurz drücken bis die gewünschte Betriebsart ausgewählt ist. (Tabelle 1)
  Die Status-LED ⑥ zeigt die gewählte Betriebsart an.

Tabelle 1

Tastenbedienung	LED Anzeige	Betriebsart
■ **Taste wiederholt kurz drücken**	–	Automatik
	grün	Dauer EIN
	rot	Dauer AUS

Die Bedientaste (5) kann folgende Funktionen ausführen:
- Umschalten der Betriebsart über kurzen Tastendruck.
  Die Betriebsart wird über die Status-LED hinter der Abdeckung des Bewegungsmelders angezeigt.
- Auswahl von Sonderfunktionen durch gedrückt Halten der Taste. Die Auswahl wird durch die LED-Anzeige unterstützt (Bild 3).
- KNX Taste zur Auslösung programmierter Funktionen über den Bus.
  Die Funktion als KNX Taste ist abhängig von der Programmierung.

Übersicht über Bedien- und Einstellelemente

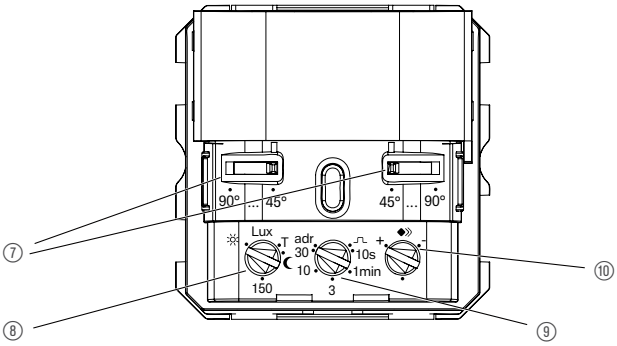

Bild 9: Einsteller und Potenziometer

⑦ Einsteller für Erfassungswinkel

⑧ Potenziometer Ansprechhelligkeit

⑨ Potenziometer für Nachlaufzeit

⑩ Potenziometer für Empfindlichkeit

Bedientaste sperren/entsperren
Die Auswahl der Betriebsart über die Taste kann gesperrt werden, z.B. für den Betrieb in öffentlichen Gebäuden.
- Alternativ kann die Sperrung über die Applikationssoftware erfolgen. Die Taste ist dann ohne Funktion.
• Taste (5) länger als 15 Sekunden gedrückt halten, bis die grüne Status-LED (6) blinkt. Die Taste ist gesperrt.
oder bei gesperrter Taste:
• Taste länger als 15 Sekunden gedrückt halten, bis die grüne Status-LED (6) blinkt.
Die Wahl der Betriebsart über die Taste ist wieder möglich.

Erfassungsbereich einstellen
Der Erfassungswinkel kann für die rechte und für die linke Seite je Einsteller (Bild 9, 7) zwischen 45° ... 90° eingeschränkt werden. Somit kann der Erfassungswinkel zwischen 90° bis ca. 180° liegen (Bild 5).
• Erfassungswinkel je Seite über Einsteller anpassen.

Einstellung des Erfassungsverhaltens
Um das Erfassungsverhalten zu prüfen, ist der Testbetrieb zu verwenden. Im Testbetrieb arbeitet der Bewegungsmelder helligkeitsunabhängig. Jede Erfassung schaltet die Status-LED für 1 Sekunde ein. Danach wird die Bewegungserfassung für 2 Sekunden deaktiviert.
Der Bewegungsmelder ist angeschlossen und betriebsbereit.
• Potenziometer Ansprechhelligkeit (Bild 9, 8) auf Position TEST einstellen.
• Erfassungsbereich verlassen und Schaltverhalten beobachten. Schaltet der Bewegungsmelder ohne Bewegung im Erfassungsbereich ein, so sind Störquellen vorhanden (siehe Montageort wählen).
• Störquellen über Einstellung des Erfassungswinkels ausblenden oder Störquellen entfernen.
• Erfassungsbereich durch Abschreiten prüfen und bei Bedarf anpassen.
- Der Testbetrieb endet, wenn für 3 Minuten keine Bewegung erfasst wird oder ein Helligkeitswert eingestellt wird.
- Ist der Erfassungsbereich eines Bewegungsmelders zu klein, kann er über Verwendung mehrerer Bewegungsmelder-Module mit Master/Slave Programmierung erweitert werden.

Partyfunktion aktivieren/unterbrechen
Die Partyfunktion schaltet die Beleuchtung für 2 Stunden ein. Während dieser Zeit werden keine Nebenstellenbefehle ausgeführt.
- Bei Bewegungsmeldern auf Nebenstellen bewirkt die Aktivierung der Partyfunktion ein zyklisches Senden des Einschaltimpulses alle 10 s.Das Licht wird aber nur eingeschaltet, wenn die Helligkeitsschwelle an der Hauptstelle unterschritten wird.
• Taste (5) länger als 5 Sekunden gedrückt halten, bis die Status-LED (6) rot blinkt (Bild 3). Die Beleuchtung wird für 2 Stunden eingeschaltet. Während dieser Zeit blinkt die Status-LED rot. Nach Ablauf der 2 Stunden schaltet der Bewegungsmelder in die Betriebsart **Automatik**.
• Taste kurz drücken. Die Partyfunktion wird unterbrochen, der Bewegungsmelder kehrt sofort in die Betriebsart **Automatik** zurück.

Ansprechhelligkeit einstellen
Die Ansprechhelligkeit ist der im Bewegungsmelder gespeicherte Helligkeitswert, bei dessen Unterschreiten der Bewegungsmelder einen Anwesenheitsbefehl sendet, wenn Bewegungen erkannt werden. Die Einstellung kann im Bereich von 0 bis 1000 Lux stufenlos erfolgen, **T (Test)** steht für helligkeitsunabhängiges Auslösen.
• Potenziometer Ansprechhelligkeit (8) in die gewünschte Position drehen.
- Um die aktuelle Umgebungshelligkeit als Ansprechhelligkeit zu speichern, die Funktion Teach-In (siehe Ansprechhelligkeit automatischeinstellen) verwenden.

Anwesenheitssimulation aktivieren/deaktivieren
Während des Betriebes zählt der Bewegungsmelder die Bewegungserfassungen jeweils in einer vollen Stunde und speichert die Summe. Bei aktiver Anwesenheitssimulation wird zu Beginn der Stunde mit den meisten gespeicherten Erfassungen das Licht für die Dauer der Nachlaufzeit eingeschaltet, auch ohne dass eine Bewegung erkannt wird. Während der Anwesenheitssimulation werden Anwesenheitserfassung und Nebenstellenbefehle weiterhin normal ausgeführt.
- Die Anwensenheitssimulation ist nicht über eine Nebenstelle aktivierbar

Nachlaufzeit oder Impulsgeberbetrieb einstellen
Die Nachlaufzeit ist die im Bewegungsmelder gespeicherte Dauer, für die die Beleuchtung mindestens eingeschaltet wird, wenn die Ansprechhelligkeit unterschritten ist und eine Bewegung erfasst wird. Die Nachlaufzeit kann auf Impulsgeber-Betrieb ⎍ oder auf die definierten Werten 10 s, 1 min., 3 min. (Werkseinstellung), 10 min und 30 min. eingestellt werden. Zwischen diesen Werten erfolgt die Einstellung stufenlos. Der Impulsgeber-Betrieb ⎍ dient z.B. zur Ansteuerung der Zeitschaltfunktion von Aktoren. Hierbei wird der Beleuchtungskanal kurz eingeschaltet, wenn die Ansprechhelligkeit unterschritten ist und eine Bewegung erfasst wird. Anschließend wird die Bewegungserkennung in der Grundeinstellung für 10 s verriegelt.
• Potentiometer Nachlaufzeit (Bild 9, 9) in die gewünschte Position drehen.
- Impulsgeber-Betrieb und Veriegelungsdauer können auch über die Applikationssoftware in der ETS (Zeitschalterbetrieb) eingestellt werden.
- Leuchtmittelverschleiß durch häufiges Schalten bei sehr kurzen Nachlaufzeiten beachten.

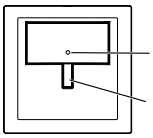

Funktion	Partyfunktion	Teach-In	Tastensperre	Anwesenheits-simulation
LED-Anzeige	rot	gelb	grün	rot
Haltezeit Bedientaste	> 5 s	> 10 s	> 15 s	> 20 s

Bild 3: Auswahl der Sonderfunktionen und LED-Anzeige

Technische Änderungen vorbehalten

Technische Eigenschaften

Best.Nr.	WHT740 / WHT730
Bildschirmdiagonale	1.93“
Bildschirmgrösse	38.28 mm x 30.26 mm
Systemspannung KNX	30 V DC
Hilfsspannung	24 V DC
Stromaufnahme KNX	max. 10 mA
Stromaufnahme 24 V - Hilfsspannung	25 mA
Betriebstemperatur	-5 °C bis +45 °C
Lagertemperatur	-20 °C bis +70 °C
Luftfeuchtigkeit	max. 60%<45 °C, 90% bei 45°C, keine Betauung
Anschluss Buslinie	Steckklemmen TG008, 2-polig
Kabellänge ext. Temperaturfühler	max. 10 m
Schutzart	IP21
Schlagschutz	IK04
Schutzklasse	III
Spannungsfestigkeit	4 kV
Normen	EN 60730-2-9, EN 50491-3, EN 50491-5-2

Montage

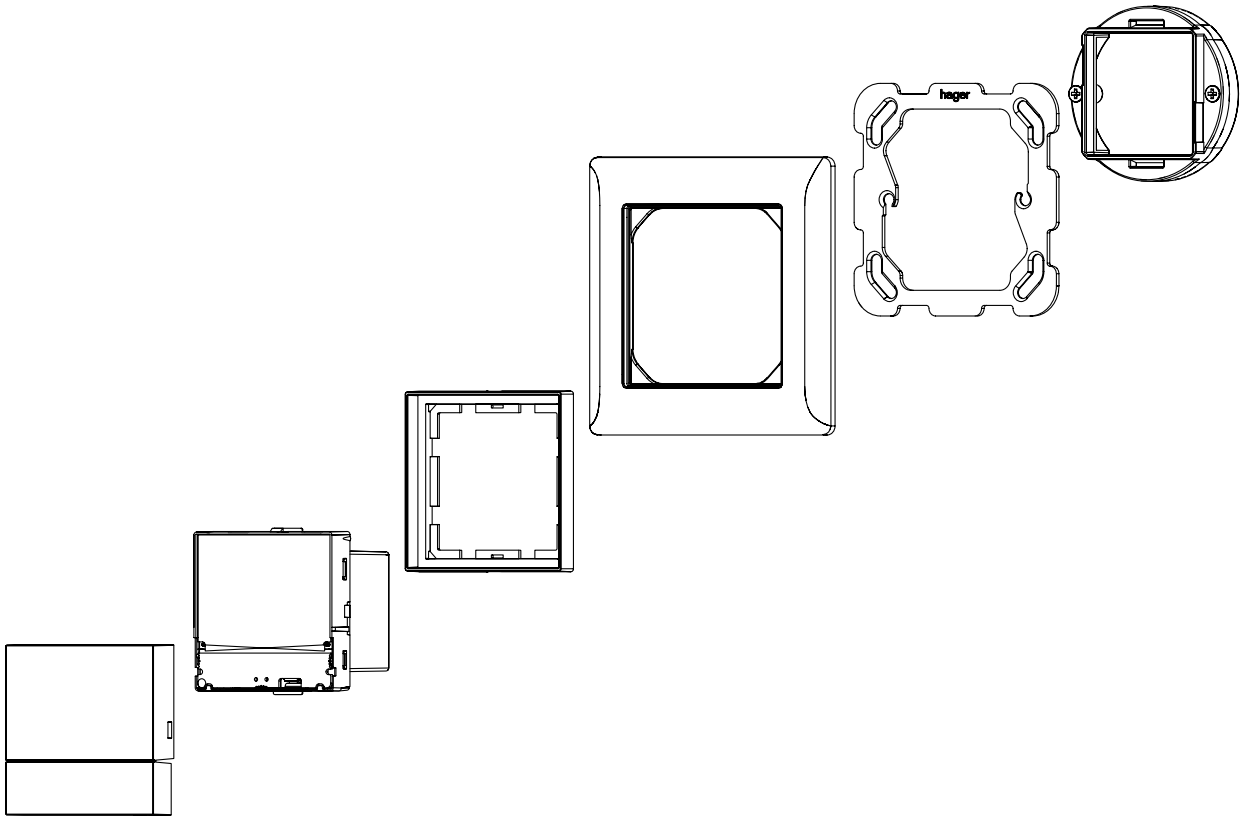

Geräteaufbau

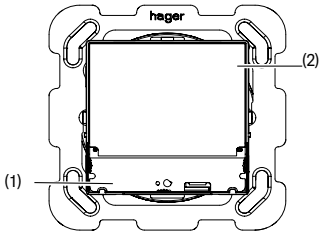

Frontansicht

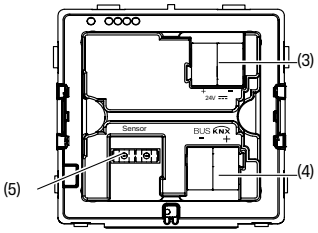

Rückansicht

(1) sensitive Touch Bedienfläche
(2) Displayfläche
(3) Anschlussklemme Hilfsspannung 24 V ⎓ SELV
(4) KNX-Busanschlussklemme
(5) Anschlussklemme externer Temperaturfühler
(nicht im Lieferumfang, liegt dem Temperaturfühler bei)

Technische Daten Infrarot-Fernbedienungen

Best. Nr.	EE808
Anzahl der Tasten	6
Anzahl der Kanäle	6
Spannungsversorgung	1x 3V CR 2032 (mitgeliefert)
Fernbedienung	nein
IR-Protokoll	RC6A, werkseitig Code 7, Systemcode 118
Sende-Kontrollleuchte	ja
Reichweite	8 m
Abmessungen (H x B x T)	70 x 10 x 120 mm
Betriebstemperatur	0 °C bis +45 °C
Lagertemperatur	-20 °C bis +70 °C
Schutzart	IP30

Beschreibung EE808

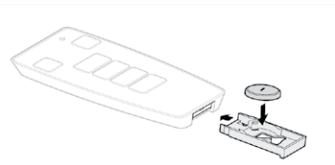

Einstellungen EE808

Tasten	Aktion	Funktion	Produktart
on +	Kurzer Druck (< 0,5 Sek.)	Ein	EE815/EE816 TCC5xxx
	Langer Druck (> 0,5 Sek.)	Hochdimmen	EE816/TCC5xxE
off -	Kurzer Druck (< 0,5 Sek.)	Aus	EE815/EE816 TCC5xxx
	Langer Druck (> 0,5 Sek.)	Runterdimmen	EE816/TCC5xxE
1	Kurzer Druck (< 0,5 Sek.)	Lichtszene 1 starten	EE816 TCC5xxE
	Langer Druck (> 5 Sek.)	Lichtszene 1 lernen	
2	Kurzer Druck (< 0,5 Sek.)	Lichtszene 2 starten	
	Langer Druck (> 5 Sek..)	Lichtszene 2 lernen	
3	Kurzer Druck (< 0,5 Sek.)	Lichtszene 3 starten	
	Langer Druck (> 5 Sek.)	Lichtszene 3 lernen	
4	Kurzer Druck (< 0,5 Sek.)	Lichtszene 4 starten	
	Langer Druck (> 5 Sek.)	Lichtszene 4 lernen	

Technische Änderungen vorbehalten

Technische Daten Eingangsgeräte

Best.Nr.	TXA304	TXA310	TXA306
Abmessungen	4 ▮	6 ▮	
Systemspannung KNX	30 V DC		
Externe Betriebsspannung	-		24 V DC
Eingänge	4	10	6
Verlustleitung	0.1 W	0.2 W	0.5 W
Signalspannung	230 V AC (-15/+10 %), 50/60 Hz (Aussenleiter beliebig) 0 bis 100 V AC ➔ "0" 195 bis 230 V AC ➔ "1"		24 bis 230 V AC/DC
Busbelastung min./max.	3 mA/4 mA	9 mA/15 mA	6 mA/7 mA
Ruhestandstrom	10 mA	10 mA	5 mA
Leitungslänge	100 m max	100 m max	100 m max
minimale Schliessdauer	18 ms	18 ms	50 ms
Schutzart	IP30		
Normen	NF EN60669-2-1, NF EN 50428		
Anschluss quickconnect	0,75 mm² bis 2,5 mm². Flexible Adern ohne Aderendhülsen		
Beschriftungsart	Grosses Beschriftungsfenster, Beschriftungssoftware Semiolog nutzbar		
Anschluss Buslinie	Steckklemmen TG008, 2-polig		
Betriebstemperatur	0 °C bis +45 °C		
Lagertemperatur	-20 °C bis +70 °C		

Anschlussmöglichkeit TXA306

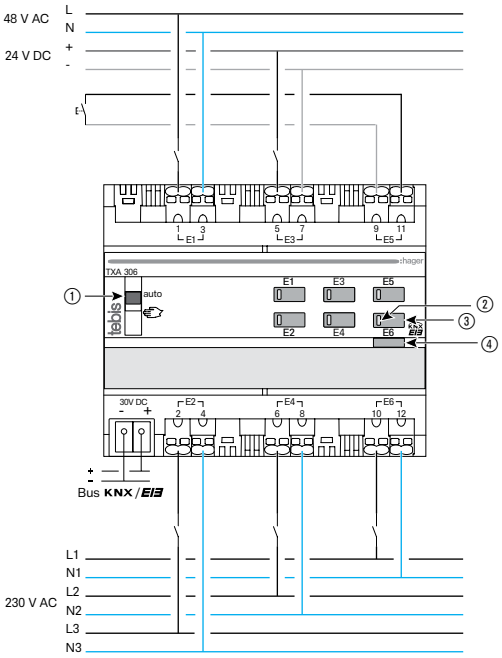

Anschlussmöglichkeit TXA304 und TXA310

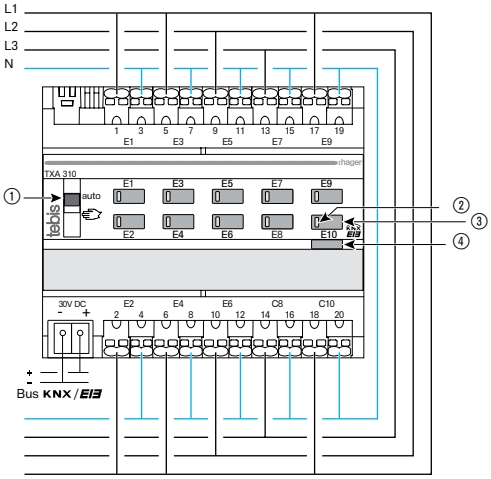

① Schalter Auto/Manu
② LED-Statusanzeige
③ Taster zur lokalen Ansteuerung
④ Leuchttaster zur physikalischen Adressierung

Technische Daten Impuls Gateway KNX

Best.Nr.	**TXE771**	**TXE773**
Anzahl Eingänge	1	3
Systemspannung KNX	30 V DC	
Abmessungen (H x B x T)	150 x 85 x 35 mm	
Impulseingangsfunktionen Strom Spannung Frequenz Minimale Impulsdauer Kompatibler Ausgang Max. Kabellänge	 64 uA (Messung ausser Strom) oder mA (Strommessung) 4 V Max. 100 Hz 5 ms Offener Kollektor oder Reed-Relais 3 m	
Messkategorie Kalorimetrie: Energie Strömungsmesser: Volumen Gasmesser: Volumen Strommesser: Energie	Last, Impulseinstellungen 100 bis 1000 Wh; 1 bis 10 kWh 0.1 bis 1000 l; 0.0001 bis 1000 m^3 0.1 bis 1000 l; 0.0001 bis 1000 m^3 100 bis 1000 Wh; 1 bis 10 kWh	
Schutzart	IP44	
Betriebstemperatur	-20 °C bis +55 °C	
Lagertemperatur	-20 °C bis +70 °C	

Impuls-Gateway KNX

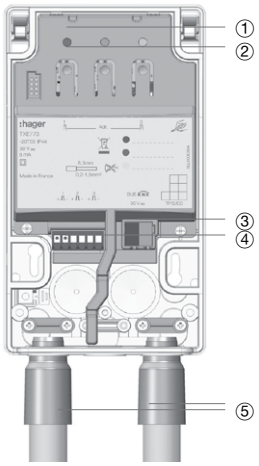

Legende

① Impuls-LEDs für Kanäle 1 bis 3
- Kanal 1: Rote LED
- Kanal 2: Grüne LED
- Kanal 3: Gelbe LED

② 3 Drucktasten mit roten Anzeigen für:
- Testeingänge 1 bis 3
- Physikalische Adressierung der Drucktasten Produkt

③ KNX Bus-Anschlussklemme

④ Eingangsklemme für Impulssender, 1 Kanal (TXE771) oder 3 Kanäle (TXE773). Kapazität: flexibel oder steif von 0,2 bis 1,5 mm^2

⑤ 2 Hülsen für die Befestigung der mit dem Produkt mitgelieferten Kabel

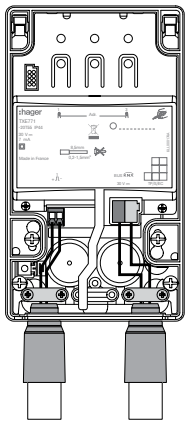

TXE771

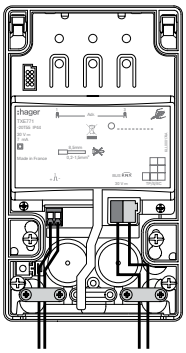

TXE773

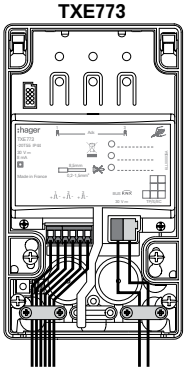

Technische Änderungen vorbehalten

Technische Daten Schaltausgänge

Best.Nr.	TYAS604D	TYAS606D	TYAS608D	TYAS610D
Systemspannung KNX	30 V DC			
Schaltstrom	4 x 16 A C-Last	6 x 10 A / 16 A C-Last	8 x 10 A / 16 A C-Last	10 x 10 A / 16 A C-Last
Stromaufnahme	5mA		6 mA	
Verlustleistung max.	8 W	12 W	12 W	15 W
Abmessungen	4 ▮		6 ▮	
Schutzart	IP30			
Normen	EN50491-3 ; EN60669-2-1			
Anschluss quickconnect	0,75 mm² bis 2,5 mm². Flexible Adern ohne Aderendhülse			
Beschriftung	Grosses Beschriftungsfenster, Beschriftungssoftware Semiolog nutzbar			
Verdrahtung	quickconnect Technik mit Durchverdrahtung, Eingang oben oder unten			
Anschluss Buslinie	Steckklemmen TG008, 2-polig			
Betriebstemperatur	-5 °C bis +45 °			
Lagertemperatur	-20 °C bis +70 °C			

Last / Schaltvermögen

Best.Nr.		TXA60xD
Glühlampen	230 V ~	2300 W
Halogenlampen	230 V ~	2300 W
Konventioneller Transformator	12 V ~ 24 V ~	1600 W
Elektronischer Transformator	12 V ~ 24 V ~	1200 W
Nicht kompensierte Leuchtstofflampen	230 V ~	1200 W
Leuchtstofflampen mit EVG (mono oder duo)	230 V ~	20 x 36 W
Parallelkompensierte Leuchtstofflampen	230 V ~	1500 W 200 µF
Sparlampen	230 V ~	18 x 23 W
LED-Lampen	230 V ~	18 x 23 W

Bedien- und Anzeigenelemente

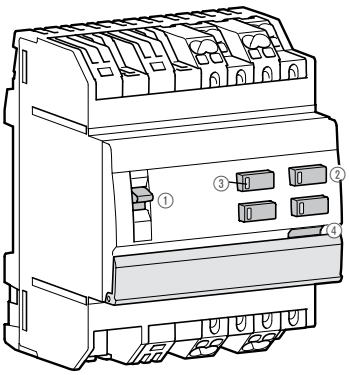

① **Wahlschalter**
auto : Systembetrieb
: Handbedienung
Handbedienung der Ausgänge über die Bedientasten

② **Bedientasten**
- Bei Handbedienung können über diese Tasten die Ausgänge geschaltet werden. Bei jedem Tastendruck erfolgt ein Wechsel. EIN/AUS usw.

③ **Schaltzustandsanzeige**
- Im Normalbetrieb zeigen die LEDs für jeden Ausgang den Schaltzustand an (LED ein: Kontakt geschlossen, LED aus: Kontakt geöffnet).

④ **Prüftaste/Adressiertaste**
- Bei Betätigung der Taste wird beim KNX System angezeigt, ob die Busspannung vorhanden ist.
- Beim KNX System wird diese Taste als Adressierungstaste benutzt.

Technische Daten Schaltausgänge

TYAS606D

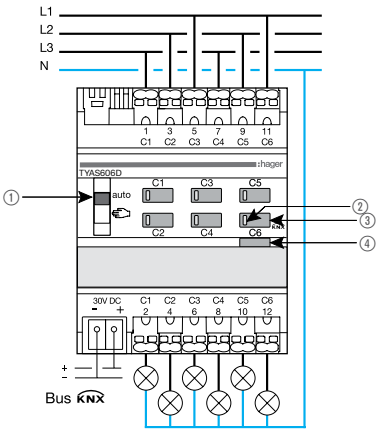

① Schalter **Auto/Manuell**

② Kontrollleuchten

③ Taster zur lokalen Ansteuerung

④ Leuchttaster zur physikalischen Adressierung

Die Schaltausgänge können an unterschiedliche Aussenleiter angeschlossen werden.

TYAS610D

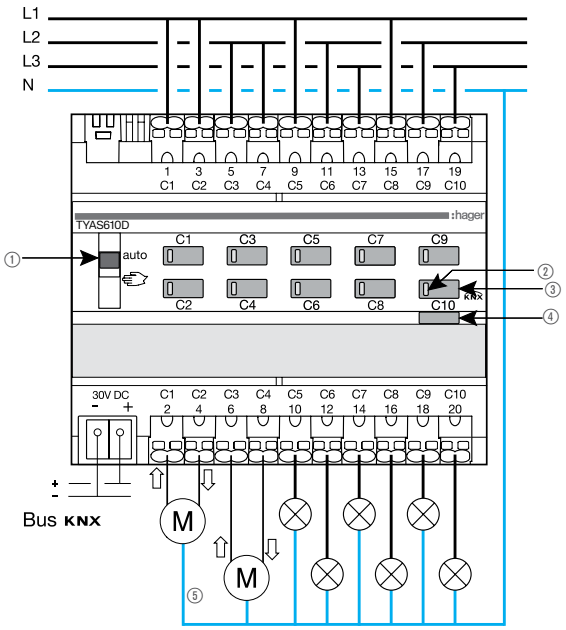

① Schalter **Auto/Manuell**

② Kontrollleuchten

③ Taster zur lokalen Ansteuerung

④ Leuchttaster zur physikalischen Adressierung

⑤ Rollladen- und Jalousiefunktion

Technische Änderungen vorbehalten

Technische Eigenschaften

Best.Nr.	TYAS616D	TYAS620D
Systemspannung KNX	30 V DC	
Schaltstrom	16 x 16A C-Last	20 x 16A C-Last
Stromaufnahme KNX	5 mA	
Verlustleistung max.	20 W	25 W
Abmessungen	8 ▮	10 ▮
Schutzart	IP20	
Normen	EN50491-3 ; EN60669-2-1	
Anschluss Starr Flexibel, mit Aderendhülsen	Kreuzschlitz, PZ1 0.5 mm² bis 6 mm² 0.5 mm² bis 4 mm²	
Max. Anzugsdrehmoment	0.5 Nm	
Beschriftung	Grosses Beschriftungsfenster, Beschriftungssoftware Semiolog nutzbar	
Verdrahtung	Eingang und Ausgang nebeneinander	
Anschluss Buslinie	Steckklemmen TG008, 2-polig	
Betriebstemperatur	-5 °C bis +45 °C	
Lagertemperatur	-20 °C bis +70 °C	

Last / Schaltvermögen

Best.Nr.		TYAS616D / TYAS620D
Glühlampen	230 V ~	2300 W
Halogenlampen	230 V ~	2300 W
Konventioneller Transformator	12 V ~ 24 V ~	1500 W
Elektronischer Transformator	12 V ~ 24 V ~	1000 W
Nicht kompensierte Leuchtstofflampen	230 V ~	1000 W
Leuchtstofflampen mit EVG (mono oder duo)	230 V ~	20 x 36 W
Parallelkompensierte Leuchtstofflampen	230 V ~	1000 W 130 µF
Sparlampen	230 V ~	25 x 18 W
LED-Lampen	230 V ~	25 x 18 W

Geräteaufbau

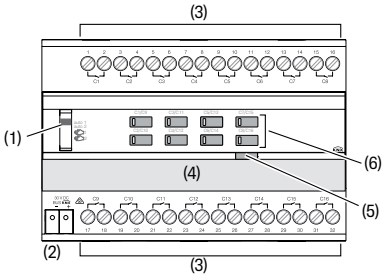

(1) Schiebeschalter **auto1/auto2/** ☞ 1/ ☞ 2
(2) KNX Busanschlussklemme
(3) Anschlüsse Lasten
(4) Beschriftungsfeld
(5) Beleuchtete Programmier-Taste
(6) Bedientaste für Handbetrieb für je zwei Ausgänge mit Status-LED
- Bei der Varianten 20-/10fach entspricht der grundsätzliche Aufbau der Gerätevariante 16-/8fach.

Handbetrieb ein-/ausschalten

Die Busspannungsversorgung liegt an.

- Schalter (1) in Stellung ☞ 1/ ☞ 2 schieben.
  Der Handbetrieb ist eingeschaltet, die Ausgänge können über die Bedientasten (6) unabhängig voneinander angesteuert werden:
  ☞ 1 schaltet die Steuerung der Ausgänge **C1** .. **C8** (16fach) bzw. **C1** .. **C10** (20fach) ein.
  ☞ 2 schaltet die Steuerung der Ausgänge **C9** .. **C16** (16fach) bzw. **C11** .. **C20** (20fach) ein.
  Oder:
- Schalter (1) in Stellung **auto1/auto2** schieben.
  Die Handbedienung ist ausgeschaltet. Die Steuerung erfolgt ausschließlich über den KNX-Bus. Der Ausgang nimmt die durch die Bussteuerung vorgegebene Position ein. Der Schaltstatus wird Status-LED der Bedientaste (6) angezeigt.
  Unter **auto 1** wird der Status der Ausgänge **C1** .. **C8** (16fach) bzw. **C1** .. **C10** (20fach) angezeigt.

Technische Eigenschaften

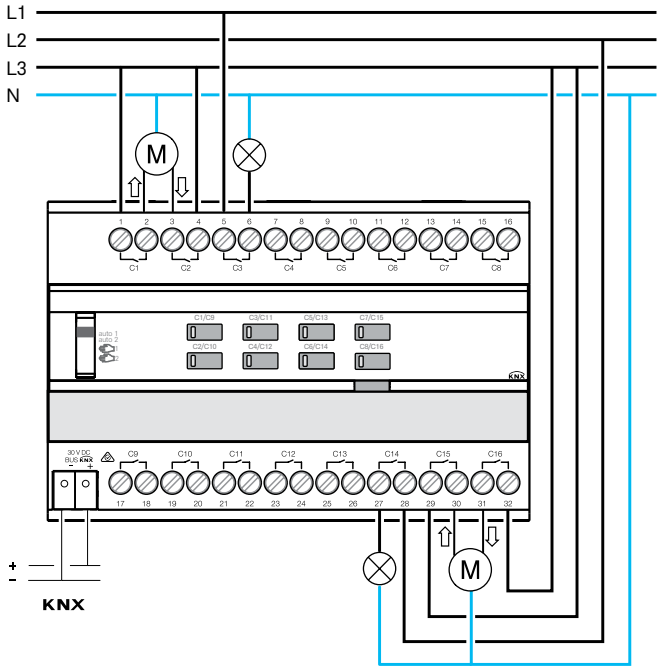

Technische Eigenschaften

Best.Nr.	TYBS601B	TYBS602F	TYBS692F
Systemspannung KNX	30 V DC		
Schaltstrom	1 x 10 A	2 x 6 A	
Anzahl der Eingänge	-		2
Eingangsart	-		potentialfrei
Gesamtlänge Nebenstellenleitung	-		Max. 9.9 m
Abfragespannung/ -strom Nebenstelleneingänge	-		ca. 12 V DC / 1 mA
Stromaufnahme KNX	7 mA		
Abmessungen (B x H x T)	44 x 43 x 22,5 mm		
Schutzart	IP20		
Normen	EN 50491-3 ; EN 60669-2-1		
Anschluss	0.75 mm^2 bis 2.5 mm^2		
Anschluss Buslinie	Steckklemmen TG008, 2-polig		
Betriebstemperatur	-5 °C bis +45 °C		
Lagertemperatur	-20 °C bis +70 °C		

Last / Schaltvermögen

Best.Nr.		TYBS601B	TYBS6x2F
Glühlampen	230 V ~	600 W	500 W
Halogenlampen	230 V ~	600 W	500 W
Konventioneller Transformator	12 V ~ 24 V ~	600 W	500 W
Elektronischer Transformator	12 V ~ 24 V ~	600 W	500 W
Nicht kompensierte Leuchtstofflampen	230 V ~	600 W	500 W
Leuchtstofflampen mit EVG (mono oder duo)	230 V ~	6 x 58 W	6 x 48 W
Sparlampen	230 V ~	5 x 15 W	5 x 13 W
LED-Lampen	230 V ~	5 x 15 W	5 x 13 W

Geräteaufbau

TYBS601B

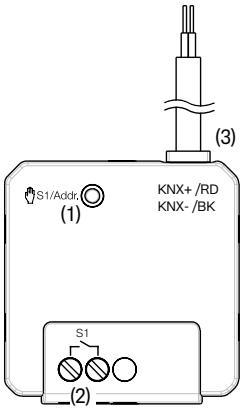

TYBS6x2F

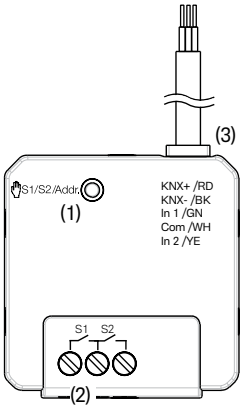

(1) Beleuchtete Taste Handbetrieb/Programmiertaste
(2) Anschluss Last(en)
(3) KNX Busanschlussleitung/Anschluss Eingänge

Technische Eigenschaften

TYBS601B

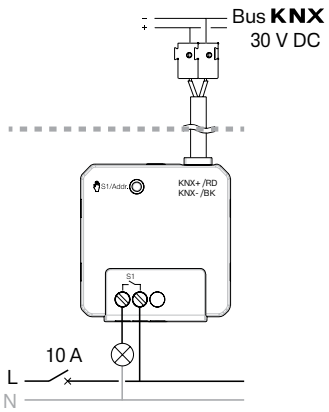

TYBS6x2F

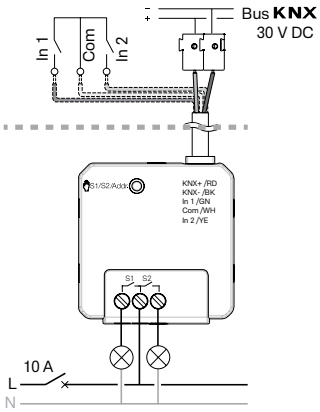

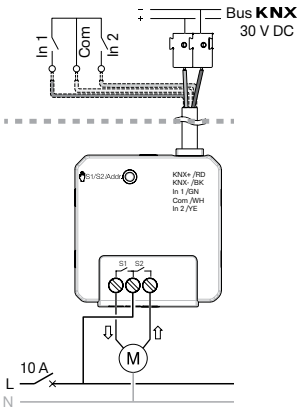

Technische Eigenschaften

Best.Nr.	TXA661A	TXA661B	TXA662AN	TXA663A	TYAS664AN
Systemspannung KNX	30 V DC				
Anzahl Ausgänge	1	1	2	3	4
Versorgungsspannung	230 V AC (+10 % / -15 %), 50 Hz / 60 Hz				
Stromaufnahme KNX	2.3 mA				
Verlustleistung max.	4 W	7 W	1.2 W	8.9 W	2.4 W
Abmessungen	4 ▮			6 ▮	8 ▮
Schutzart	IP30				
Normen	EN50491-3 ; EN60669-2-1, EN50428				
Anschluss quickconnect	0,75 mm² bis 2,5 mm². Flexible Adern ohne Aderendhülse				
Beschriftung	Grosses Beschriftungsfenster, Beschriftungssoftware Semiolog nutzbar				
Verdrahtung	quickconnect Technik mit Durchverdrahtung, Eingang oben oder unten				
Anschluss Buslinie	Steckklemmen TG008, 2-polig				
Betriebstemperatur	-5 °C bis +45 °C				
Lagertemperatur	-20 °C bis +70 °C				

Last / Schaltvermögen

Best.Nr.		TXA661A	TXA661B	TXA662AN		TXA663A			TYAS664AN			
Anzahl Ausgänge		1	1	1	2	1	2	3	1	2	3	4
Glühlampen	230 V ~	300 W	600 W	1 x 600 W	2 x 300 W	1 x 900 W	1 x 600 W + 1 x 300 W	3 x 300 W	1 x 1200 W	2 x 600W oder 1 x 300 W + 1 x 900 W	1 x 600 W + 2 x 300 W	4 x 300 W
Halogenlampen	230 V ~	300 W	600 W	1 x 600 W	2 x 300 W	1 x 900 W	1 x 600 W + 1 x 300 W	3 x 300 W	1 x 1200 W	2 x 600W oder 1 x 300 W + 1 x 900 W	1 x 600 W + 2 x 300 W	4 x 300 W
Konventioneller Transformator	12 V ~ 24 V ~	300 W	600 W	1 x 600 W	2 x 300 W	1 x 900 W	1 x 600 W + 1 x 300 W	3 x 300 W	1 x 1200 W	2 x 600 W oder 1 x 300 W + 1 x 900 W	1 x 600 W + 2 x 300 W	4 x 300 W
Elektronischer Transformator	12 V ~ 24 V ~	300 W	600 W	1 x 600 W	2 x 300 W	1 x 900 W	1 x 600 W + 1 x 300 W	3 x 300 W	1 x 1200 W	2 x 600W oder 1 x 300 W + 1 x 900 W	1 x 600 W + 2 x 300 W	4 x 300 W
Sparlampen	230 V ~	1 x 60 W (max. 8 Lampen)	1 x 120W (max. 10 Lampen)	1 x 120W (max. 10 Lampen)	2 x 60 W (max. 8 Lampen)	1 x 210W (max. 15 Lampen)	1 x 120 (max. 10 Lampen) + 1 x 60 W (max. 8 Lampen)	3 x 60 W (max. 8 Lampen)	1 x 240 W (max. 16 Lampen)	2 x 120 W (max. 10 Lampen) oder 1 x 60 W (max. 8 Lampen) + 1 x 180W (max. 13 Lampen)	1 x 120 W (max. 10 Lampen) + 2 x 60 W (max. 8 Lampen)	4 x 60 W (max. 8 Lampen)
LED-Lampen	230 V ~	1 x 60 W (max. 8 Lampen)	1 x 120W (max. 10 Lampen)	1 x 120W (max. 10 Lampen)	2 x 60 W (max. 8 Lampen)	1 x 210W (max. 15 Lampen)	1 x 120 (max. 10 Lampen) + 1 x 60 W (max. 8 Lampen)	3 x 60 W (max. 8 Lampen)	1 x 240 W (max. 16 Lampen)	2 x 120 W (max. 10 Lampen) oder 1 x 60 W (max. 8 Lampen) + 1 x 180W (max. 13 Lampen)	1 x 120 W (max. 10 Lampen) + 2 x 60 W (max. 8 Lampen)	4 x 60 W (max. 8 Lampen)

Beachten Sie die Verlustleistung der Transformatoren um die maximale Anzahl von Lampen zu berechnen.
Nicht dimmbare Energiesparlampen und nicht dimmbare LED-Lampen sind mit diesen Geräten nicht kompatibel.

Technische Eigenschaften

Anschlussschema TXA66xxx

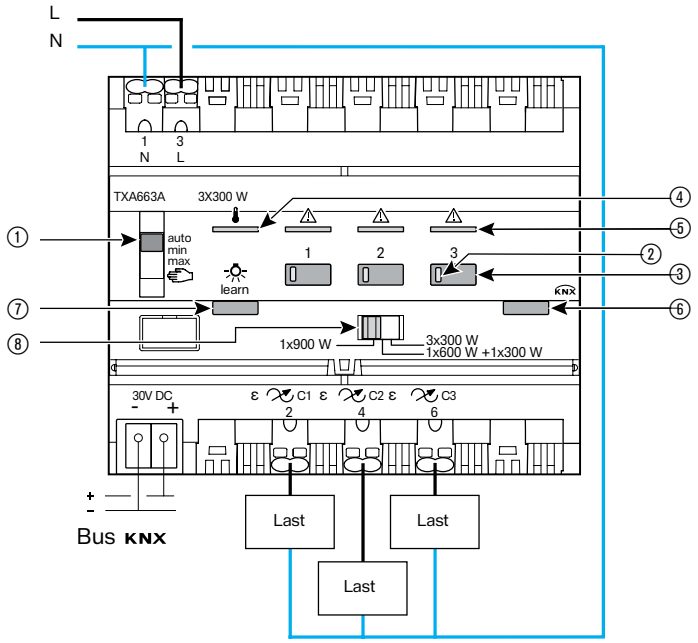

① Schalter auto/min/max/manu
② Kontrollleuchten
③ Taster zur lokalen Ansteuerung
④ Überhitzungskontrollleuchte
⑤ Kurzschluss- und Überlastkontrollleuchte
⑥ Leuchttaster zur physikalischen Adressierung
⑦ Taster Zwangsbetrieb der Dimm-Betriebsart
⑧ Leistungsverteilung der Ausgänge 1-3

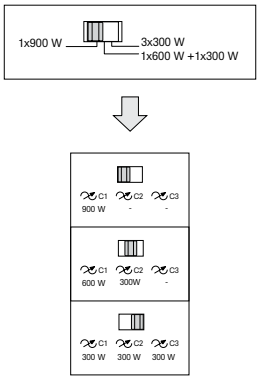

Technische Eigenschaften

TYAS664AN
Geräteaufbau

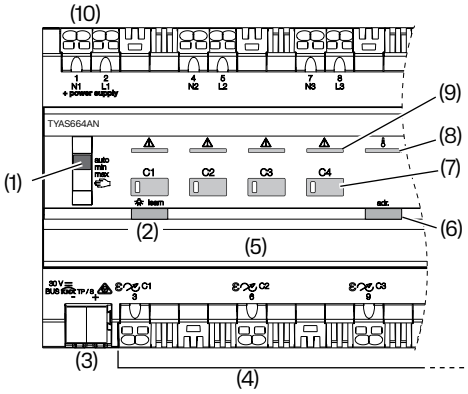

① Schalter **auto/min/max/**
② Beleuchtetet Taste Dimmmodus
③ KNX Busanschlussklemme
④ Anschluss Last
⑤ Beschriftungsfeld mit Abdeckung
⑥ Beleuchtete Programmier-Taste
⑦ Bedientaste für Handbetrieb mit Status-LED
⑧ Kontroll-LED Überhitzungsschutz
⑨ Kontroll-LED Kurzschluss und Überlastschutz je Ausgang
⑩ Netzanschluss

Einphasige-Installation

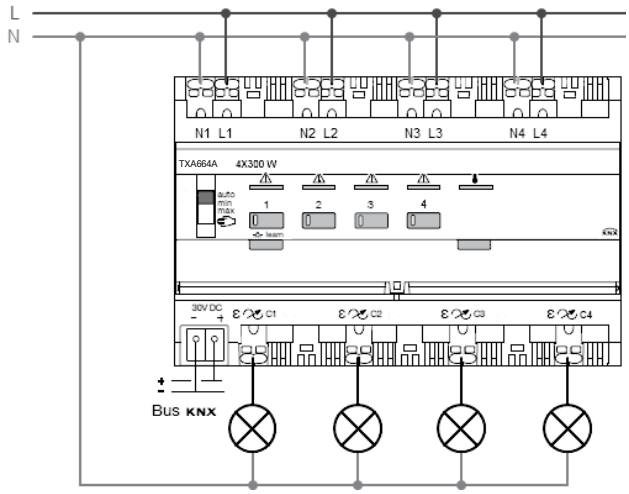

Dreiphasige-Installation

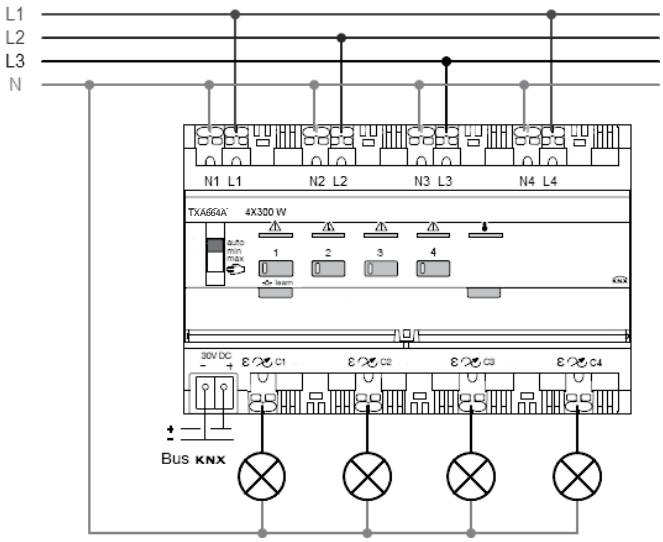

Einlernen der Last
Das Einlernen der Last (Gerät zuvor ans Netz und den Bus anschliessen) dient zum Erkennen der angesteuerten Last, um eine effiziente Steuerung zu gewährleisten (insbesondere CFL- und LED-Lampen):
- Einen auf Dimmen konfigurierten KNX- Taster fünf mal kurz betätigen (5 ON, 5 OFF oder 5 ON/OFF), dann lang drücken, bis sich die Last abschaltet
- Taste einmal kurz betätigen, um die Lernphase einzuleiten. Dieser Vorgang dauert etwa 30 Sek. und es findet ein Dimmvorgang statt.
- Nach dieser Lernphase leuchtet die Last erneut auf Höchststufe auf und blinkt einmal, um anzuzeigen, dass der Lernvorgang abgeschlossen ist.

Je nachdem, was für eine Last angeschlossen ist, kann die Mindeststufe verändert werden.

Zwangssteuerung der Dimm-Betriebsart
Um zu dieser Funktion zu gelangen, muss das Gerät zuvor ans Netz und an den Bus angeschlossen werden.

Farben	**Betriebsarten**
Gelb	Energiesparleuchten*
Violett	Kapazitive Lasten (CFL)
Blau	Induktive Lasten
Rot	LED-Last
Grün	Einlernen der Last (CFL + LED)
Weiß	Zurück setzen auf Werkseinstellungen (Automatikmodus)

- Taste ⑦ drücken und gedrückt halten, bis die Zustandsanzeige ② blinkt.
- Taste ein- oder mehrmals kurz betätigen, um die gewünschte Dimm-Betriebsart auszuwählen:
  * Bei der Bestätigung der Betriebsart “ Gelb” kann eine kurzzeitige Störung der Beleuchtung eintreten. Der Dimmer stimmt nun seine Merkmale auf die angeschlossenen Lampen ab.
- Taste ⑦ einmal lang betätigen, um die gewählte Betriebsart zu bestätigen. Die Kontrollleuchte erlischt. Erfolgt 2 Minuten nach der längeren Betätigung keine weitere Tastenbetätigung, stellt sich das Gerät wieder auf die vorherige Dimm-Betriebsart zurück.

Ist die validierte Betriebsart nicht mit der angeschlossenen Last kompatibel, setzt sich der Dimmer automatisch auf “Werkseinstellungen” zurück.

Zurücksetzen auf Werkseinstellungen (Automatikmodus)
Wird wieder eine gewöhnliche Last angeschlossen, lässt sich das Gerät folgendermassen auf die Werkseinstellungen zurücksetzen:
Nach der 5-Tasten Betätigungs-Sequenz (siehe Abschnitt “Einlernen der Last”) zweimal kurz betätigen. Das Gerät bestätigt die Rücksetzung auf Werkseinstellungen durch zweimaliges Blinken der Last.
Erfolgt 10 Sekunden nach der Tasten Sequenz keine weitere Tastenbetätigung, stellt sich das Gerät wieder auf die vorherige Dimm-Betriebsart zurück.
Diese Betriebsart eignet sich optimal für herkömmliche Lasten.

Zustandsanzeige ②
Die Kontrollleuchte ② zeigt den Ausgangszustand an:
Kontrollleuchte ein = Last wird angesteuert
Kontrollleuchte blinkt = keine Last angeschlossen.

Aktuelle Dimm-Betriebsart einsehen
Durch einfache kurze Betätigung der Taste ⑦ können Sie die aktuelle Dimm-Betriebsart einsehen.

Technische Änderungen vorbehalten

Technische Eigenschaften

Best.Nr.	TYA661AN	TXA661BN	TYA662AN	TYA663AN	TYAS664AN	TYA664BN
Systemspannung KNX	30 V DC					
Anzahl Ausgänge	1	1	2	3	4	4
Versorgungsspannung	230 V AC (+10 % / -15 %), 50 Hz / 60 Hz					
Stromaufnahme KNX	2.3 mA					
Verlustleistung max.	4 W	7.5 W	1.2 W	8.9 W	2.4 W	2.4 W
Abmessungen	4 ▮			6 ▮	8 ▮	10 ▮
Schutzart	IP30					
Normen	EN50491-3 ; EN60669-2-1, EN50428					
Anschluss **quick**connect	0,75 mm² bis 2,5 mm². Flexible Adern ohne Aderendhülse					
Beschriftung	Grosses Beschriftungsfenster, Beschriftungssoftware Semiolog nutzbar					
Verdrahtung	**quick**connect Technik mit Durchverdrahtung, Eingang oben oder unten					
Anschluss Buslinie	Steckklemmen TG008, 2-polig					
Betriebstemperatur	-5 °C bis +45 °C					
Lagertemperatur	-20 °C bis +70 °C					

Last / Schaltvermögen

Best.Nr.	TYA661AN	TYA661BN	TYA662AN		TYA663AN			TYAS664AN				TYA664BN			
Anzahl Ausgänge	1	1	1	2	1	2	3	1	2	3	1	1	2	3	4
Glühlampen 230 V ~	300 W	600 W	1x600 W	2x300 W	1x900 W	1x600 W + 1x300 W	3 300 W	1x1200 W	2x600 W oder 1x300 W + 1x900 W	1x600 W + 2x300 W	4x300 W	1x2400 W	2x1200 W oder 1x600 W + 1x1800 W	1x1200 W + 2x600 W	4x600 W
Halogen-lampen 230 V ~	300 W	600 W	1x600 W	2x300 W	1x900 W	1x600 W + 1x300 W	3x300 W	1x1200 W	2x600 W oder 1x300 W + 1x900 W	1x600 W + 2x300 W	4x300 W	1x2400 W	2x1200 W oder 1x600 W + 1x1800 W	1x1200 W + 2x600 W	4x600 W
Konventioneller Transformator 12 V ~ 24 V ~	300 W	600 W	1x600 W	2x300 W	1x900 W	1x600 W + 1x300 W	3x300 W	1x1200 W	2x600 W oder 1x300 W + 1x900 W	1x600 W + 2x300 W	4x300 W	1x2400 W	2x1200 W oder 1x600 W + 1x1800 W	1x1200 W + 2x600 W	4x600 W
Elektronischer Transformator 12 V ~ 24 V ~	300 W	600 W	1x600 W	2x300 W	1x900 W	1x600 W + 1x300 W	3x300 W	1x1200 W	2x600 W oder 1x300 W + 1x900 W	1x600 W + 2x300 W	4x300 W	1x2400 W	2x1200 W oder 1x600 W + 1x1800 W	1x1200 W + 2x600 W	4x600 W
Sparlampen 230 V ~	1x60 W (max. 8 Lampen)	1x120W (max. 10 Lampen)	1x120W (max. 10 Lampen)	2x60 W (max. 8 Lampen)	1x210W (max. 15 Lampen)	1x120 (max. 10 Lampen) + 1x60 W (max. 8 Lampen)	3x60 W (max. 8 Lampen)	1x240 W (max. 16 Lampen)	2x120 W (max. 10 Lampen) oder 1x60 W (max. 8 Lampen) + 1x180 W (max. 13 Lampen)	1x120 W (max. 10 Lampen) + 2x60 W (max. 8 Lampen)	4x60 W (max. 8 Lampen)	1x48 W (max. 28 Lampen)	2x240 W (max.16 Lampen) oder 1x120 W (max. 10 Lampen) + 360 W (max. 22 Lampen)	1x240 W (max. 16 Lampen) + 2x120 W (max. 10 Lampen)	4x120 W (max. 10 Lampen)
LED-Lampen 230 V ~	1x60 W (max. 8 Lampen)	1x120W (max. 10 Lampen)	1x120W (max. 10 Lampen)	2x60 W (max. 8 Lampen)	1x210W (max. 15 Lampen)	1x120 (max. 10 Lampen) + 1x60 W (max. 8 Lampen)	3x60 W (max. 8 Lampen)	1x240 W (max. 16 Lampen)	2x120 W (max. 10 Lampen) oder 1x60 W (max. 8 Lampen) + 1x180 W (max. 13 Lampen)	1x120 W (max. 10 Lampen) + 2x60 W (max. 8 Lampen)	4x60 W (max. 8 Lampen)	1x48 W (max. 28 Lampen)	2x240 W (max.16 Lampen) oder 1x120 W (max. 10 Lampen) + 360 W (max. 22 Lampen)	1x240 W (max. 16 Lampen) + 2x120 W (max. 10 Lampen)	4x120 W (max. 10 Lampen)

Beachten Sie die Verlustleistung der Transformatoren um die maximale Anzahl von Lampen zu berechnen.
Nicht dimmbare Energiesparlampen und nicht dimmbare LED-Lampen sind mit diesen Geräten nicht kompatibel.

Technische Eigenschaften

Anschlussschema TXA66xxx

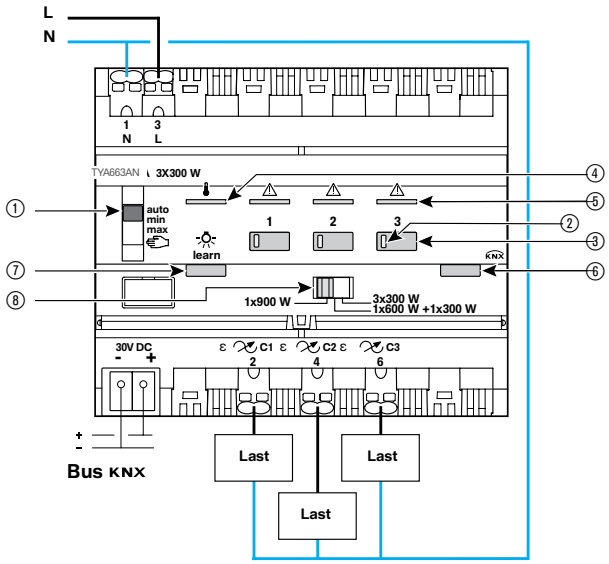

① Schalter auto/min/max/manu
② Kontrollleuchten
③ Taster zur lokalen Ansteuerung
④ Überhitzungskontrollleuchte
⑤ Kurzschluss- und Überlastkontrollleuchte
⑥ Leuchttaser zur physikalischen Adressierung
⑦ Taster Zwangsbetrieb der Dimm-Betriebsart
⑧ Leistungsverteilung der Ausgänge 1-3

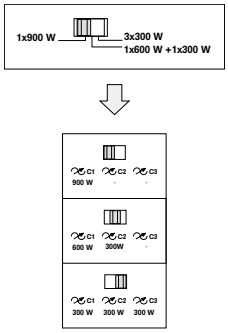

Einphasige-Installation

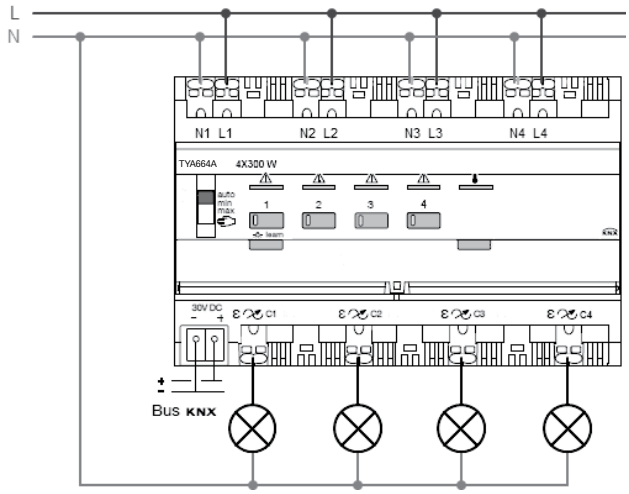

Mehrphasige-Installation

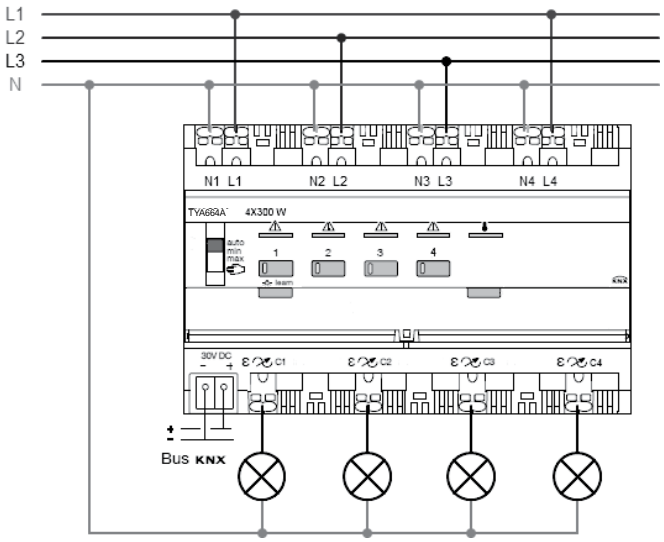

Einlernen der Last
Das Einlernen der Last (Gerät zuvor ans Netz und den Bus anschliessen) dient zum Erkennen der angesteuerten Last, um eine effiziente Steuerung zu gewährleisten (insbesondere CFL- und LED-Lampen):
- Einen auf Dimmen konfigurierten KNX- Taster fünf mal kurz betätigen (5 ON, 5 OFF oder 5 ON/OFF), dann lang drücken, bis sich die Last abschaltet
- Taste einmal kurz betätigen, um die Lernphase einzuleiten. Dieser Vorgang dauert etwa 30 Sek. und es findet ein Dimmvorgang statt.
- Nach dieser Lernphase leuchtet die Last erneut auf Höchststufe auf und blinkt einmal, um anzuzeigen, dass der Lernvorgang abgeschlossen ist.

Je nachdem, was für eine Last angeschlossen ist, kann die Mindeststufe verändert werden.

Technische Daten Dimmer (nur mit ETS programmierbar)

Zwangssteuerung der Dimm-Betriebsart
Um zu dieser Funktion zu gelangen, muss das Gerät zuvor ans Netz und an den Bus angeschlossen werden.

Farben	Betriebsarten
Gelb	Energiesparleuchten*
Violett	Kapazitive Lasten (CFL)
Blau	Induktive Lasten
Rot	LED-Last
Grün	Einlernen der Last (CFL + LED)
Weiß	Zurück setzen auf Werkseinstellungen (Automatikmodus)

- Taste ⑦ drücken und gedrückt halten, bis die Zustandsanzeige ② blinkt.
- Taste ein- oder mehrmals kurz betätigen, um die gewünschte Dimm-Betriebsart auszuwählen:
  * Bei der Bestätigung der Betriebsart “ Gelb” kann eine kurzzeitige Störung der Beleuchtung eintreten. Der Dimmer stimmt nun seine Merkmale auf die angeschlossenen Lampen ab.
- Taste ⑦ einmal lang betätigen, um die gewählte Betriebsart zu bestätigen. Die Kontrollleuchte erlischt. Erfolgt 2 Minuten nach der längeren Betätigung keine weitere Tastenbetätigung, stellt sich das Gerät wieder auf die vorherige Dimm-Betriebsart zurück.

Ist die validierte Betriebsart nicht mit der angeschlossenen Last kompatibel, setzt sich der Dimmer automatisch auf “Werkseinstellungen” zurück.

Zurücksetzen auf Werkseinstellungen (Automatikmodus)
Wird wieder eine gewöhnliche Last angeschlossen, lässt sich das Gerät folgendermassen auf die Werkseinstellungen zurücksetzen:
Nach der 5-Tasten Betätigungs-Sequenz (siehe Abschnitt “Einlernen der Last”) zweimal kurz betätigen. Das Gerät bestätigt die Rücksetzung auf Werkseinstellungen durch zweimaliges Blinken der Last.
Erfolgt 10 Sekunden nach der Tasten Sequenz keine weitere Tastenbetätigung, stellt sich das Gerät wieder auf die vorherige Dimm-Betriebsart zurück.
Diese Betriebsart eignet sich optimal für herkömmliche Lasten.

Zustandsanzeige ②
Die Kontrollleuchte ② zeigt den Ausgangszustand an:
Kontrollleuchte ein = Last wird angesteuert
Kontrollleuchte blinkt = keine Last angeschlossen.

Aktuelle Dimm-Betriebsart einsehen
Durch einfache kurze Betätigung der Taste ⑦ können Sie die aktuelle Dimm-Betriebsart einsehen.

Technische Änderungen vorbehalten

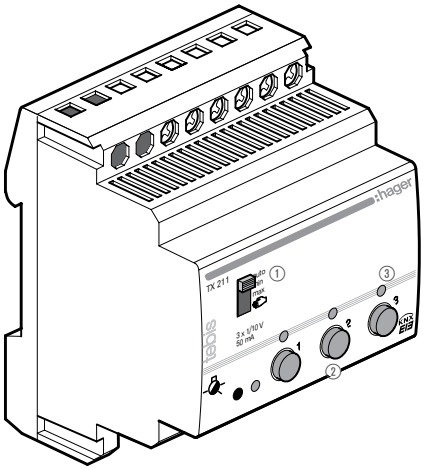

① **Wahlschalter**
auto : Systembetrieb
: Handbedienung
Handbedienung der Ausgänge über die Bedientasten.
Dies ist auch ohne Systemspannung möglich.
min.: minimale Helligkeit
max.: maximale Helligkeit

② **Bedientasten**
- Bei Handbedienung können über diese Tasten die Ausgänge geschaltet werden. Bei jedem Tastendruck erfolgt ein Wechsel (Ein/Aus).

③ **Schaltzustandsanzeige**
- Im Normalbetrieb zeigt die LED für jeden Ausgang den Schaltzustand an (LED ein: Kontakt geschlossen, LED aus: Kontakt geöffnet).

Technische Daten Dimmer und Lichsteuerung

Best.Nr.	**TX211A**
Systemspannung KNX	30 V DC
Versorgungsspannung	230 V AC (+10 % / -15 %), 50 Hz / 60 Hz
Verlustleistung max.	9 W
Max. Busbelastung	2,3 mA
Abmessungen	4 ▮
Schutzart	IP30
Normen	NF EN 60669-1 NF EN 60669-2-1 EN 60669-2-1
Anschluss quickconnect	Käfigklemme flexibel 1 bis 6 mm² massiv 1,5 bis 10 mm²
Beschriftung	Grosses Beschriftungsfenster
Anschluss Buslinie	Steckklemmen TG008, 2-polig
Betriebstemperatur	0 °C bis +45 °C
Lagertemperatur	- 20 °C bis +70 °C

Last/Schaltvermögen

Lasttyp	**TX211A**
Glühlampen 230 V~	2300 W
Halogenlampen 230 V~	2300 W
Konventioneller Transformator 12 V~ **24 V~** **Elektronischer Transformator 12 V~** **24 V~**	1500 VA
Leuchtstofflampen in Duoschaltung	1000 VA
Leuchtstofflampen mit EVG	1000 VA
1/10 V Steuerspannung	max. 50 mA Steuerstrom Leitungslänge max. 50 m
Beachten Sie die Verlustleistung der Transformatoren.	

Schalt-/Dimmausgang TX211A

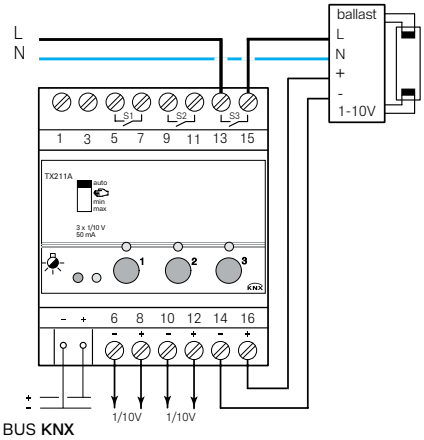

Technische Eigenschaften

Best.Nr.	**TYAS664D**
Systemspannung KNX	30 V DC
Leistungsaufnahme KNX	
Versorgung Netz	
Netzfrequenz	50/60 Hz
Typischer Verbrauch	900 mW
Anzahl DALI-Vorschaltgeräte	ca. 90 (Leistungsabhängig und aufgeteilt auf 4 Kanäle)
Anschluss der Ausgänge	für Ø 1,5 mm²: max. 300 m für Ø 1,0 mm²: max. 224 m für Ø 0,75 mm²: max. 168 m
Arten der kompatiblen Vorschaltgeräte	DT0 = Leuchtstofflampe DT2 = Entladungslampe DT3 = Niederdruck-Halogenlampe DT4 = Regler Versorgungsspannung für Glühlampen DT5 = Umwandlung Digitalsignal der DC-Spannung DT6 = LED-Module DT7 = Umschaltfunktion (nur EIN/AUS) DT8 = Farbe und Farbtemperatur
Betriebstemperatur	-5 °C bis +45 °C
Lagertemperatur	20 °C bis +70 °C
Zertifikat	DALI2
Abmessungen	6

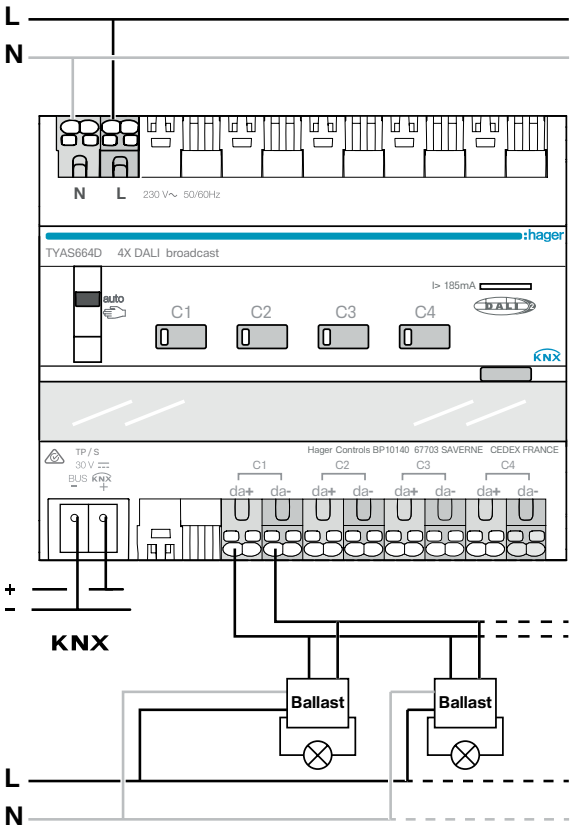

ODER

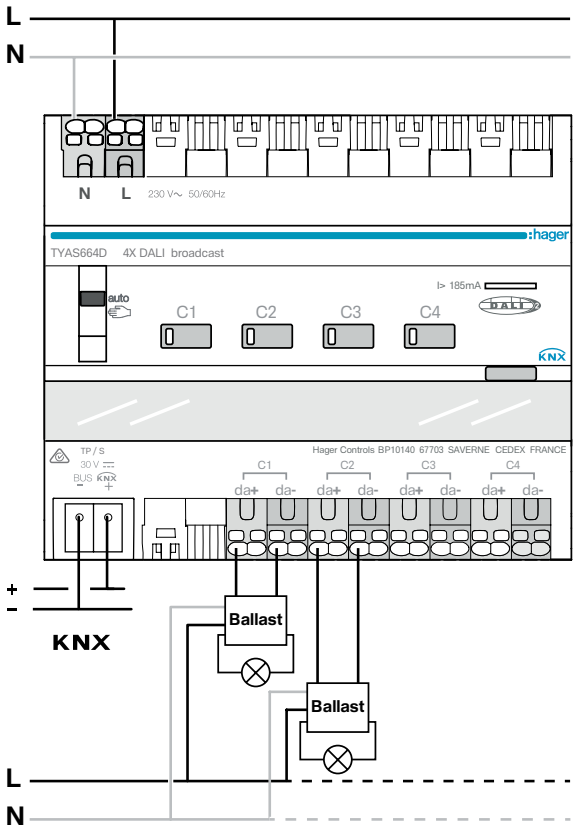

Technische Daten DALI Gateway (nur mit ETS programmierbar)

Best.Nr.	**TYA670WD2**
Systemspannung KNX	30 V DC
Leistungsaufnahme KNX	typ. 150 mW
Versorgung Netz	110 bis 240 V AC
Netzfrequenz	50/60 Hz
Verlustleistung max.	3 W
Anzahl DALI-Teilnehmer	max. 64 (Stromaufnahme jeweils 2 mA)
DALI-Spannung	typ. 16 V
Übertragungsrate DALI	1200 bit/s
DALI-Protokoll	DIN EN 62386 Anhang E4
Leitungslänge Gateway- Teilnehmer bei Leitungsquerschnitt 1,5 mm ² bei Leitungsquerschnitt 1,0 mm ² bei Leitungsquerschnitt 0,75 mm ² bei Leitungsquerschnitt 0,5 mm ²	 max. 300 m max. 238 m max. 174 m max. 116 m
Widerstand der DALI-Leitung	max. 4 Ohm einfache Länge (8 Ohm Hin- und Rückleitung)
Anschluss KNX	Anschlussklemme
Anschluss DALI eindrähtig feindrähtig ohne Aderendhülse feindrähtig mit Aderendhülse	Schraubklemme 0,2 bis 4 mm ² oder 2 x 0,2 bis 2,5 mm ² 0,75 bis 4 mm ² 0,5 bis 2,5 mm ²
Betriebstemperatur	-5 °C bis +45 °C
Lagertemperatur	-25 °C bis +70 °C
Abmessungen	4 ▮

TYA670WD2Anschluss

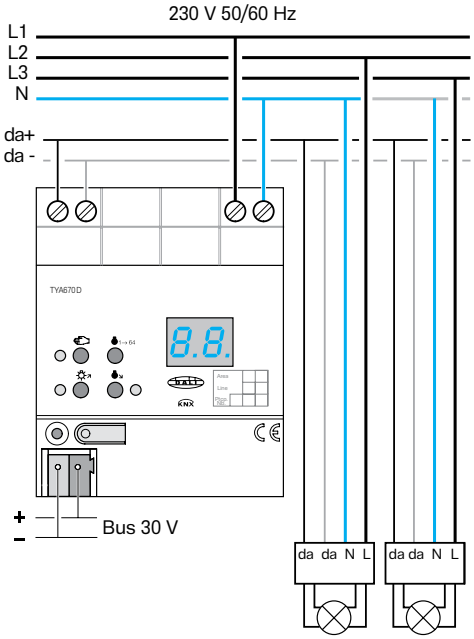

TYA670WD2 Geräteaufbau

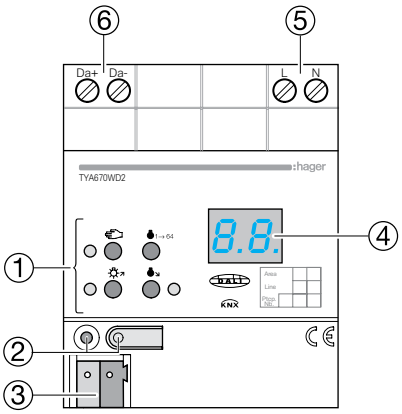

① Tastenfeld für Handbedienung

② Programmier-Taste und LED

③ Anschluss KNX

④ Anzeige DALI-Gruppe

⑤ Anschluss Netzversorgung

⑥ DALI-Ausgang

TYA670WD2 Bedienung (Bedienelemente)

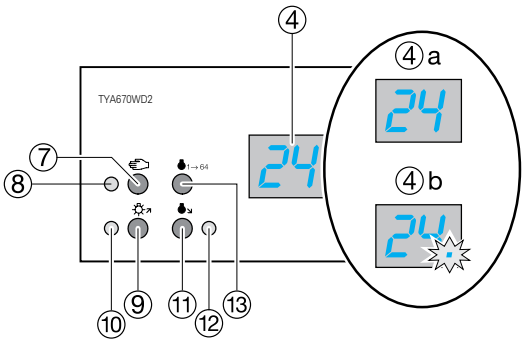

④ **Anzeige DALI-Kanäle (1...32)**
4a DALI-Gruppen
4b Einzelteilnehmer

⑦	Taste ☞	Handbedienung
⑧	LED ☞ ein:	Permanenter Handbetrieb aktiv
⑨	Taste ☼↗ :	Einschalten oder heller dimmen
⑩	LED ☼↗ ein:	DALI-Einzelteilnehmer oder Gruppe eingeschaltet Helligkeit 1 bis 100%
⑪	Taste ●↘ :	Ausschalten oder dunkler dimmen
⑫	LED ●↘ ein:	DALI-Einzelteilnehmer oder Gruppe ausgeschaltet Helligkeit 0%
⑬	Taste ●1→64 :	Alle DALI-Gruppen ausschalten

Technische Eigenschaften

Best.Nr.	TYAS624C	TYAS628C	TYAS624D
Systemspannung KNX	30 V DC		
optionale Netzversorgung		230 V AC	
Anzahl Ausgänge	4	8	4
Ausgangstyp Jalousieausgang	230 V AC	230 V AC	24 V DC
Verlustleistung max.	2 W		
max. Schaltstrom	6 A AC1		6 A DC
Stromaufnahme KNX	5 mA	6 mA	5 mA
Abmessungen	4 ▮	6 ▮	4 ▮
Schutzart	IP30		
Normen	EN50491-3 ; EN60669-2-1		
Anschluss	**quick**connect 0,75 mm² bis 2,5 mm². Flexible Adern ohne Aderendhülse		
Max. Anzugsdrehmoment	-		
Beschriftung	Grosses Beschriftungsfenster, Beschriftungssoftware Semiolog nutzbar		
Verdrahtung	**quick**connect -Technik mit Durchverdrahtung, Eingang oben oder unten		
Anschluss Buslinie	Steckklemmen TG008, 2-polig		
Betriebstemperatur	-5 °C bis +45 °C		
Lagertemperatur	-20 °C bis +70 °C		

Geräteaufbau (TYAS624C/D, TYAS628C)

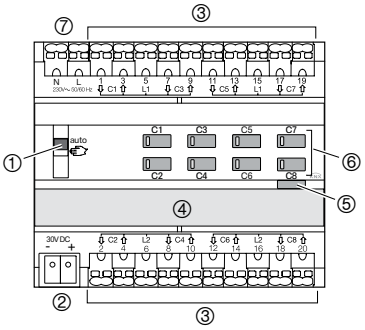

(1) Schiebeschalter **auto/**
(2) KNX Busanschlussklemme
(3) Anschlüsse Lasten
(4) Beschriftungsfeld mit Abdeckung
(5) Beleuchtete Programmier-Taste
(6) Bedientaste für Handbetrieb je Ausgang mit Status-LED
(7) Anschluss Netzversorgung (nur 8fach)

Anschlussschema (TYAS624C, TYAS628C)

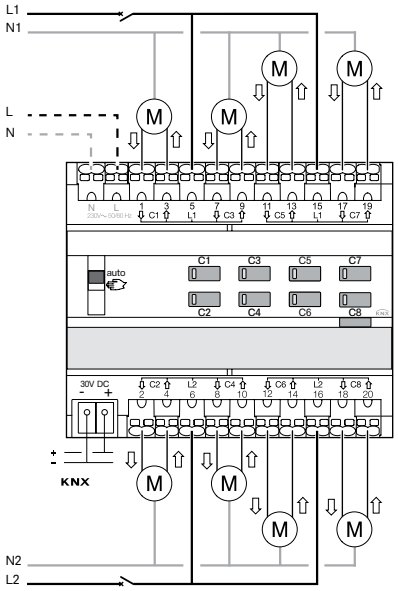

Anschlussschema (TYAS624D)

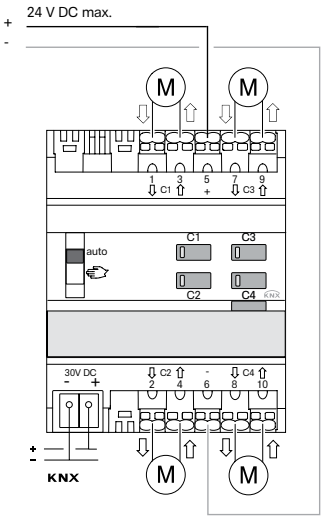

Technische Eigenschaften

Best.Nr.	**TYAS628C**
Systemspannung KNX	30 V DC
optionale Netzversorgung	230 V AC
Ausgang	Rollladenausgang | Jalousieausgang
Anzahl Ausgänge	8
Ausgangstyp	230 V AC
Verlustleistung max.	2 W
max. Schaltstrom	6 A AC1
Stromaufnahme KNX	6 mA
Abmessungen	6 ▮
Schutzart	IP30
Normen	EN50491-3 ; EN60669-2-1
Verhalten bei Spannungsausfall	STOP
Anschluss	**quick**connect 0,75 mm² bis 2,5 mm². Flexible Adern ohne Aderendhülse
Beschriftung	Grosses Beschriftungsfenster, Beschriftungssoftware Semiolog nutzbar
Verdrahtung	**quick**connect -Technik mit Durchverdrahtung, Eingang oben oder unten
Anschluss Buslinie	Steckklemmen TG008, 2-polig
Betriebstemperatur	-5 °C bis +45 °C
Lagertemperatur	-20 °C bis +70 °C

Ansicht

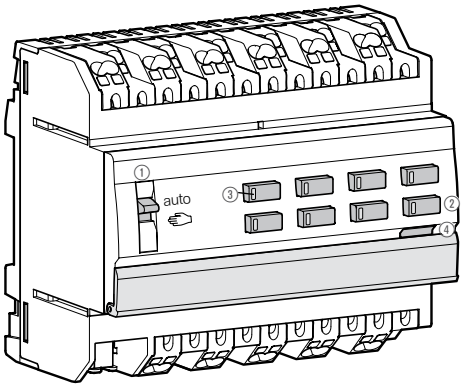

① **Wahlschalter**
auto : Systembetrieb
: Handbedienung
Handbedienung der Ausgänge über die Bedientasten

② **Bedientasten**
- Bei Handbedienung können über diese Tasten die Ausgänge geschaltet werden. Bei jedem Tastendruck erfolgt ein Wechsel. (Ab/Stop/Auf).

③ **Schaltzustandsanzeige**
- Im Normalbetrieb zeigen die LEDs für jeden Ausgang den Schaltzustand an (LED ein: Kontakt geschlossen, LED aus: Kontakt geöffnet).

④ **Prüftaste/Adressiertaste**
- Bei Betätigen der Prüf-/Adressiertaste wird mit der zugehörigen LED angezeigt, ob die Busspannung vorhanden ist, oder sie dient zur Adressierung im KNX-Betrieb.

Anschlussschema TYAS628C

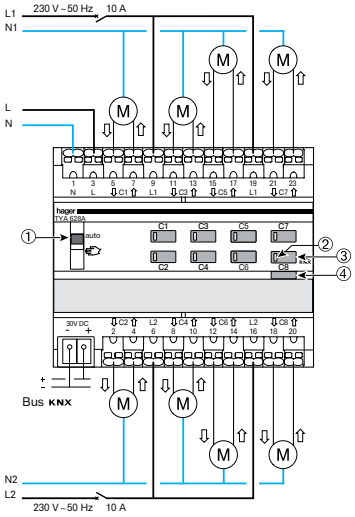

① Schalter auto/manu

② Kontrollleuchten

③ Taster zur lokalen Ansteuerung

④ Leuchttaster zur physikalischen Adressierung

Technische Änderungen vorbehalten

Technische Eigenschaften

Best. Nr.	TYMS646R / TYMS646T
Versorgungsspannung	230V~ / 24 V~ 50/60 Hz
Systemspannung	30 VDC
Anzahl Ausgänge	6
Kontaktart Halbleiter	Triac), ε
Schaltspannung	24 / 230 V ~
Schaltstrom	24 - 230 VAC
Verlustleistung max.	1 W
Leistungsaufnahme KNX	max. 720 mW
Anzahl Antriebe pro Ausgang: 230-V-Antrieb - TGG641A 24-V-Antrieb - TGG641B	 max. 4 max. 4
Abmessung	4 ▮
Schutzart	IP20
Anschluss: Draht Flexibel mit Aderendhülsen	 0.5 mm² bis 2.5 mm² 0.5 mm² bis 2.5 mm²
Betriebstemperatur	-5 °C bis +45 °C
Lagertemperatur	-25 °C bis +70 °C

Geräteaufbau

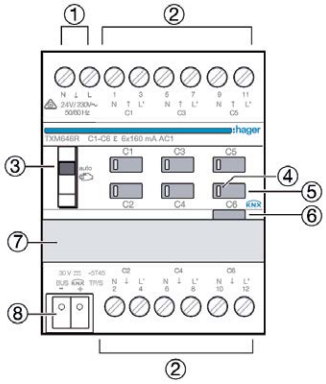

1 Anschluss Netzversorgung (N, L)
2 Anschluss elektrothermische Stellantriebe
- obere Gruppe : Ausgänge C1 + C3 + C5
- untere Gruppe : Ausgänge C2 + C4 + C6
3 Schalter Auto/Manu
4 Kontrollleuchten
5 Taster zur lokalen Ansteuerung
6 Leuchttaster zur physikalischen Adressierung
7 Beschrifftungsfeld
8 Anschluss KNX (-, +)

Anzahl der zu verbindenden Ventile
Um eine Installation zu dimensionieren, müssen 2 Punkte überprüft werden:
- die Anzahl der an jeden Ausgang angeschlossenen Ventile
- die Anzahl der Ventile, die an die Gruppe von 3 Ausgänge angeschlossen sind
- obere Gruppe: Ausgänge C1 + C3 + C5
- untere Gruppe: Ausgänge C2 + C4 + C6
Für Hager-Ventile beachten Sie bitte die folgende Tabelle:

	Pro Ausgang	Pro Gruppe von 3 Ausänge
Max Anzahl Stellantriebe TGG641A (230V~)	4	12
Max Anzahl Stellantriebe TGG641B (24 V~)	4	4

Anschlussschema

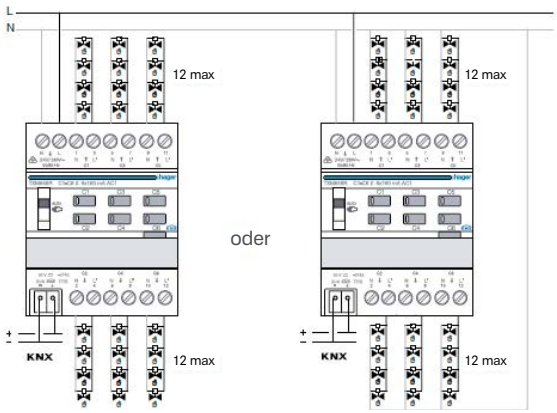

230V ~ Stellantrieb

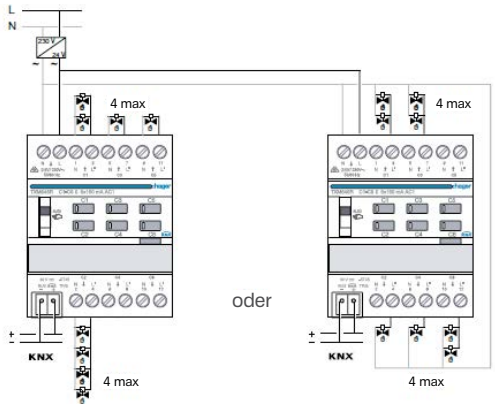

24V ~ Stellantrieb

Bei Ventilen anderer Marken ist der nachfolgend beschriebene maximale Stromverbrauch zu beachten. Typischerweise ist der Verbrauch eines Ventils in 3 verschiedene Phasen unterteilt:

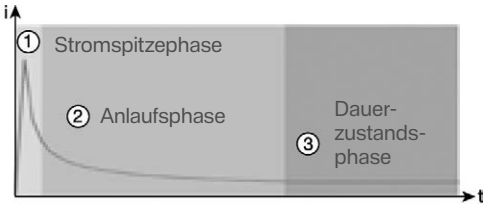

Je nach Marke schwänkt der maximale Stromverbrauch während dieser 3 Phasen sowie die Dauer dieser 3 Phasen. Bitte beachten Sie unbedingt die nachstehenden Tabellen und das Ventildatenblatt, um Ihre Installation zu dimensionieren. Es ist notwendig, den schlimmsten Fall zu berücksichtigen:

Stellantrieb 230 V ~	Pro Ausgang	Pro Gruppe von 3 Ausänge
Max Einschaltspitzenstrom t < 200 ms	2,2 A	6,6 A
Max Anlaufsstrom 200 ms < t < 3 min 30 s	0,6 A	1,8 A
Max Dauerzustandsphasenstrom t > 3 min 30 s	45 mA	135 mA
Stellantrieb 230 V ~		
Max Einschaltspitzenstrom t < 200 ms	2,2 A	2,2 A
Max Anlaufsstrom 200 ms < t < 3 min 30 s	0,9 A	1,8 A
Max Dauerzustandsphasenstrom t > 3 min 30 s	500 mA	135 mA

Technische Eigenschaften

Best. Nr.	TGC600
Nennspannung	250 VAC
Max Stromfluss	32 A
Max Breite von Modular geräte	4 ▮
Schutzart	IP31
Normen	CEI 60670-24
Schlagschutz	IK04
Isolationsklasse	2
Abmessungen (H x B x T)	157 x 104 x 89 mm
Relative Luftfeuchtigkeit	95 % mit 25°C
Betriebstemperatur	-5 °C bis +45 °C
Lagertemperatur	-25 °C bis +70 °C

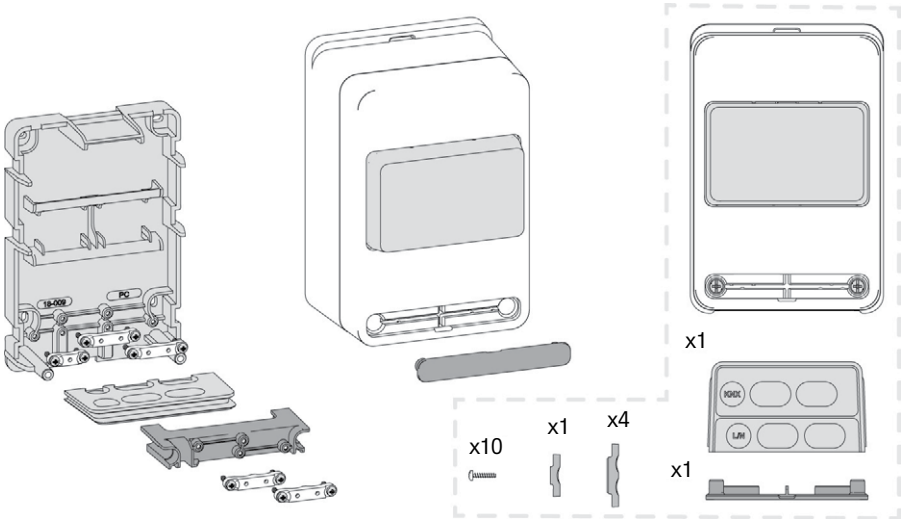

Anschlussschema

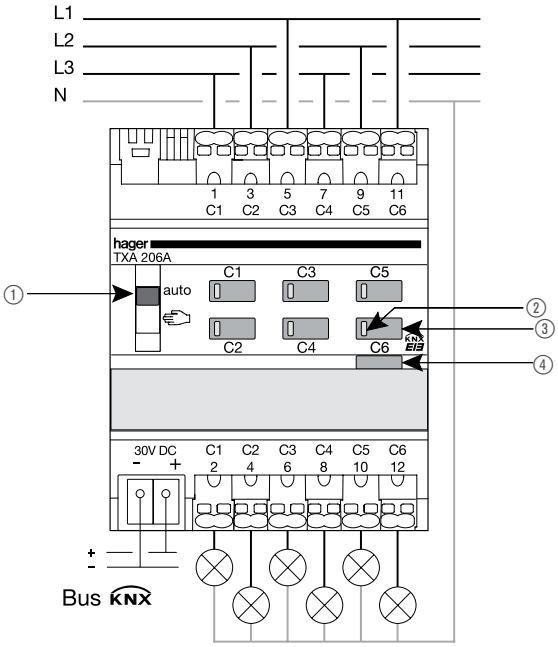

① Schalter Auto/Manu
② Kontrollleuchten
③ Taster zur lokalen Ansteuerung
④ Leuchttaster zur physikalischen Adressierung

Hinweis: Auswahl Betriebsart "Nur Heizung"
In dem Zustand "Werkseinstellung" (Produkt in seinem ursprünglichen Zustand oder in diesen zurückgestellt) ist die voreingestellte Betriebsart der Produkte "Nur Beleuchtung". Um in die Betriebsart "Nur Heizung" umzuschalten muss der Schalter (1) auf der Frontseite auf "Manu" gestellt werden; danach binnen 5 Sekunden nach dem Einschalten gemeinsam die Taster 1 und 2 zur lokalen Ansteuerung auf der Frontseite länger als 3 Sekunden drücken. Dieser Vorgang ist nur möglich wenn keine Konfiguration in der Betriebsweise Nur Beleuchtung erfolgte.
Die LEDs der Frontseite blinken 5 Sekunden um das Umschalten in die Betriebsart Nur Heizung zu melden.

Technische Daten TXA022/023

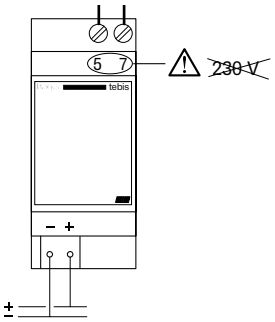

Bus KNX 30 V

für KNX
Hinweis zur Master-/Slave-Funktion:
- TXA023 Lieferzustand ist "Master"

Best.Nr.	TXA023
Abmessungen	2 ▮
Systemspannung KNX	30 V DC
Verlustleistung max.	0,3 W
Programmzyklus	Tages-/Wochenprogramm
Programmierschritte	56 Programmschritte
Gangabweichung	1 Minute
Sommer/Winterzeit	automatisch
Gangreserve	max. 5 Jahre (Lithium Batterie)
Synchronisationszyklus	1x pro Stunde über DCF77
Anschluss Buslinie	Steckklemmen TG008, 2-polig
Anschluss Empfänger	ø 0,6 bis 0,8 mm
Lagertemperatur	-20 °C bis +70 °C
Betriebstemperatur	0 °C bis +45 °C
Schutzart	IP20

Programmierschlüssel EG005

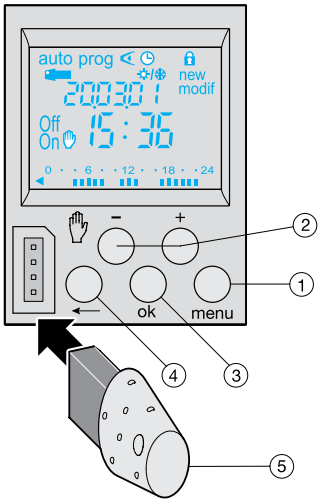

Die Tasten

① **menu** Auswahl des Betriebsmodus
prog new für die Programmierung
prog modif für die Änderung eines vorhandenen Programms
Überprüfen der Programmierung

Einstellen von Uhrzeit, Datum

Auswahl des Modus für das Umstellen von Sommer-/Winterzeit

Ferien

② **+** und **-**: Durchblättern bzw. Einstellen der Werte im auto-Modus, Auswahl von Zwangssteuerung, Ausnahmesteuerung oder Zufallsbetrieb
③ **ok** Bestätigung blinkender Daten
④ Rückkehr zum vorherigen Schritt
⑤ Programmierschlüssel

Technische Änderungen vorbehalten

Technische Eigenschaften Mini

Technische Daten	Mini 10m
KNX-Medium	TP 1
Konfigurationsmodus	S-Mode, E-Controller
Nennspannung KNX	30 V SELV
Stromaufnahme KNX	max. 10 mA
Anschlussart KNX	Bus-Anschlussklemme
Nachlaufzeit, einstellbar	5 s ... 60 min
Testbetrieb, Impuls	2 s
Ansprechhelligkeit, einstellbar	5 ... 2000 Lux
Empfohlene Montagehöhe	2,5 m ... 3,5 m
maximale Montagehöhe	4 m
Erfassungsbereich Ø Bewegung (Montagehöhe 2,5 m) quer zum Melder gehen	~ 10m
auf den Melder zugehen	~ 5m
Ø Präsenz	~ 5m
Erfassungswinkel	ca. 360°
Betriebstemperatur	-5 °C ... +45 °C
Lager-/Transporttemperatur	-25 °C... +70 °C
Schutzart (installiert)	IP41
Schutzklasse	II
Stoßfestigkeit	IK 04
Betriebshöhe	< 2000 m
Abmessung TXD501 (Ø x H)	62 x 86.2 mm
Abmessung TXD501CH (Ø x H)	110 x 75,9 mm
Variante	KNX
Montageart Einbau	TXD501
Montageart Unterputz (in GR1 Dose)	TXD501CH

Produkteigenschaften
- Kombination von Präsenz- und Bewegungsmelder mit erhöhter Erfassungsempfindlichkeit im zentralen Präsenz-Erfassungsbereich
- Ansprechhelligkeit einstellbar
- Nachlaufzeit einstellbar
- Master/Slave Betrieb
- Optional: Betriebsarten Automatik/Halbautomatik über IR Konfigurations-Handsender einstellbar (EE807, EE807)

Ansprechhelligkeit einstellen
Die Ansprechhelligkeit ist der im Bewegungsmelder gespeicherte Helligkeitswert, bei dessen Unterschreiten die angeschlossene Last eingeschaltet wird, wenn Bewegungen erkannt werden. Die Helligkeitsschwelle kann zwischen ca. 5 und 2000 Lux (Tagbetrieb/helligkeitsunabhängig) stufenlos eingestellt werden.

Nachlaufzeit einstellen
Die Nachlaufzeit ist die am Bewegungsmelder eingestellte Dauer, für die Beleuchtung mindestens eingeschaltet wird, wenn die Ansprechhelligkeit unterschritten ist und eine Bewegung erkannt wird. Die Nachlaufzeit kann zwischen Impuls (ca. 2 s) und ca. 5 s bis 60 min eingestellt werden.

Geräteaufbau

(1) Abdeckung für Anschlussraum
(2) Zugentlastung mit Aufnahme für Kabelbinder
(3) Befestigungsrasten
(4) Melderlinse mit integrierter Status-LED Rot/Grün
(5) Potenziometer Ansprechhelligkeit
(6) Potenziometer Nachlaufzeit
(7) Einlasskasten
(8) UP-Befestigungsplatte
(9) Abdeckung
(10) Befestigungsfedern

TXD501

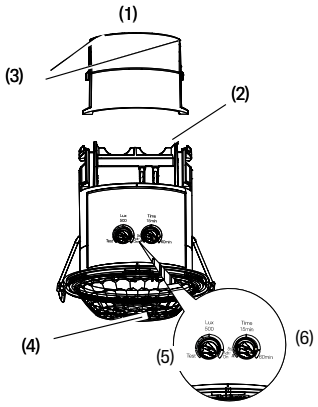

TXD501CH

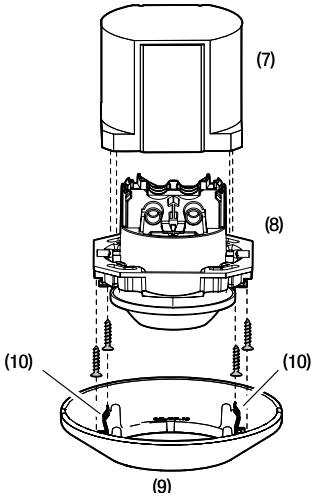

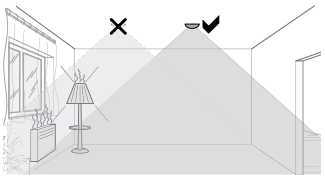

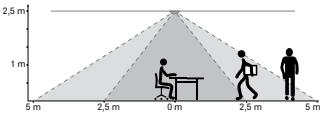

system link:
Physikalische Adresse und Anwendungssoftware laden
Projektierung und Inbetriebnahme mit ETS 5 oder neuer.
Das Gerät ist angeschlossen und betriebsbereit.
- Potentiometer Ansprechhelligkeit (5) auf **Adr/On** stellen.
- Status LED (4) leuchtet rot.
- Physikalische Adresse in das Gerät laden.
- Gerät mit physikalischer Adresse beschriften.
- Anwendungs-Software in das Gerät laden.
- Nach Beendigung des Ladevorgangs oder zum Abbruch Potenziometer Nachlaufzeit verstellen. Die Status LED (4) erlischt.
- Abdeckung aufrasten

easy link:
Informationen zur Anlagen-Konfiguration sind der ausführlichen Beschreibung des Service-Moduls easy link zu entnehmen.

Technische Eigenschaften Medium

Technische Daten	Medium 20m
KNX-Medium	TP 1
Konfigurationsmodus	S-Mode, E-Controller
Nennspannung KNX	30 V SELV
Stromaufnahme KNX	max. 10 mA
Anschlussart KNX	Bus-Anschlussklemme
Nachlaufzeit, einstellbar	5 s ... 60 min
Testbetrieb, Impuls	2 s
Ansprechhelligkeit, einstellbar	5 ... 2000 Lux
Empfohlene Montagehöhe	2,5 m ... 3,5 m
maximale Montagehöhe	4 m
Erfassungsbereich Ø Bewegung (Montagehöhe 2,5 m) quer zum Melder gehen	~ 20m
auf den Melder zugehen	~ 10m
Ø Präsenz	~ 10m
Erfassungswinkel	ca. 360°
Betriebstemperatur	-5 °C ... +45 °C
Lager-/Transporttemperatur	-25 °C... +70 °C
Schutzart (installiert)	IP41
Schutzklasse	II
Stoßfestigkeit	IK 04
Betriebshöhe	< 2000 m
Abmessung TXD503 (Ø x H)	85 x 75,9 mm
Abmessung TXC513 (Ø x H)	105 x 61,3 mm
Variante	KNX
Montageart Einbau	TXD503
Montageart Aufputz	TXC513

Produkteigenschaften
- Kombination von Präsenz- und Bewegungsmelder mit erhöhter Erfassungsempfindlichkeit im zentralen Präsenz-Erfassungsbereich
- Ansprechhelligkeit einstellbar
- Nachlaufzeit einstellbar
- Master/Slave Betrieb parametrierbar über ETS
- Optional: Betriebsarten Automatik/Halbautomatik über IR Konfigurations-Handsender einstellbar (EE807, EE807)

Ansprechhelligkeit einstellen
Die Ansprechhelligkeit ist der im Bewegungsmelder gespeicherte Helligkeitswert, bei dessen Unterschreiten die angeschlossene Last eingeschaltet wird, wenn Bewegungen erkannt werden. Die Helligkeitsschwelle kann zwischen ca. 5 und 2000 Lux (Tagbetrieb/helligkeitsunabhängig) stufenlos eingestellt werden.

Nachlaufzeit einstellen
Die Nachlaufzeit ist die am Bewegungsmelder eingestellte Dauer, für die Beleuchtung mindestens eingeschaltet wird, wenn die Ansprechhelligkeit unterschritten ist und eine Bewegung erkannt wird. Die Nachlaufzeit kann zwischen Impuls (ca. 2 s) und ca. 5 s bis 60 min eingestellt werden.

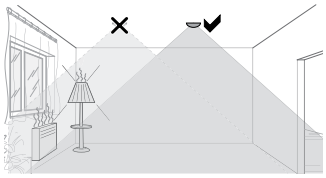

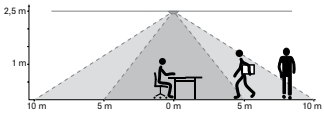

Geräteaufbau

(1) Anschlussklemmen
(2) Aufnahme für Sicherungsschraube
(3) Entriegelungsöffnung
(4) Befestigungsrasten
(5) Melderlinse mit integrierter Status-LED Rot/Grün
(6) Potenziometer Ansprechhelligkeit
(7) Potenziometer Nachlaufzeit
(8) Abdeckung für Potenziometer
(9) Sicherungsschraube
(10) Befestigungsfedern
(11) Zugentlastung mit Aufnahme für Kabelbinder
(12) Abdeckung für Anschlussraum

TXC513

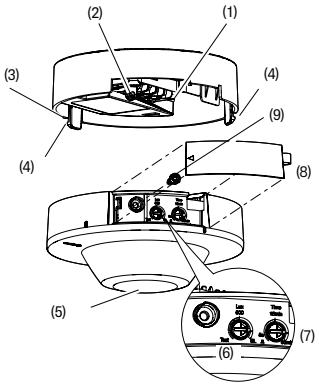

TXD503

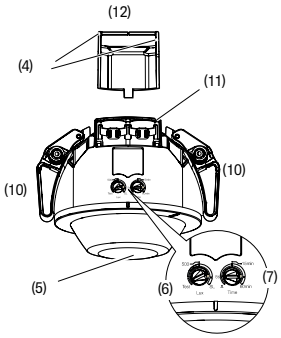

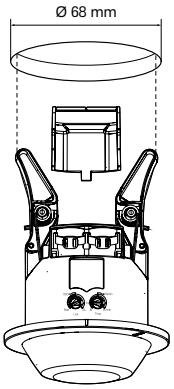

system link:
Physikalische Adresse und Anwendungssoftware laden
Projektierung und Inbetriebnahme mit ETS 5 oder neuer.
Das Gerät ist angeschlossen und betriebsbereit.
- Potentiometer Ansprechhelligkeit (6) auf **Adr/On** stellen.
- Status LED (5) leuchtet rot.
- Physikalische Adresse in das Gerät laden.
- Gerät mit physikalischer Adresse beschriften.
- Anwendungs-Software in das Gerät laden.
- Nach Beendigung des Ladevorgangs oder zum Abbruch Potenziometer Nachlaufzeit verstellen. Die Status LED (5) erlischt.
- Abdeckung aufrasten

easy link:
Informationen zur Anlagen-Konfiguration sind der ausführlichen Beschreibung des Service-Moduls easy link zu entnehmen.

Technische Änderungen vorbehalten

Technische Eigenschaften Korridor

Technische Daten	Korridor
KNX-Medium	TP 1
Konfigurationsmodus	S-Mode, E-Controller
Nennspannung KNX	30 V SELV
Stromaufnahme KNX	max. 10 mA
Anschlussart KNX	Bus-Anschlussklemme
Nachlaufzeit, einstellbar	5 s ... 60 min
Testbetrieb, Impuls	2 s
Ansprechhelligkeit, einstellbar	5 ... 2000 Lux
Empfohlene Montagehöhe	2,5 m ... 3,5 m
maximale Montagehöhe	4 m
Erfassungsbereich Ø Bewegung (Montagehöhe 2,5 m) quer zum Melder gehen	~ 30 x 5 m
auf den Melder zugehen	~ 14 x 5 m
Erfassungswinkel	ca. 360°
Betriebstemperatur	-5 °C ... +45 °C
Lager-/Transporttemperatur	-25 °C... +70 °C
Schutzart (installiert)	IP41
Schutzklasse	II
Stoßfestigkeit	IK 04
Betriebshöhe	< 2000 m
Abmessung TXD505 (Ø x H)	85 x 75,9 mm
Abmessung TXC515 (Ø x H)	105 x 61,3 mm
Variante	KNX
Montageart Einbau	TXD505
Montageart Aufputz	TXC515

Produkteigenschaften
- Kombination von Präsenz- und Bewegungsmelder mit erhöhter Erfassungsempfindlichkeit im zentralen Präsenz-Erfassungsbereich
- Ansprechhelligkeit einstellbar
- Nachlaufzeit einstellbar
- Master/Slave Betrieb parametrierbar über ETS
- Optional: Betriebsarten Automatik/Halbautomatik über IR Konfigurations-Handsender einstellbar (EE807, EE807)

Ansprechhelligkeit einstellen
Die Ansprechhelligkeit ist der im Bewegungsmelder gespeicherte Helligkeitswert, bei dessen Unterschreiten die angeschlossene Last eingeschaltet wird, wenn Bewegungen erkannt werden. Die Helligkeitsschwelle kann zwischen ca. 5 und 2000 Lux (Tagbetrieb/helligkeitsunabhängig) stufenlos eingestellt werden.

Nachlaufzeit einstellen
Die Nachlaufzeit ist die am Bewegungsmelder eingestellte Dauer, für die Beleuchtung mindestens eingeschaltet wird, wenn die Ansprechhelligkeit unterschritten ist und eine Bewegung erkannt wird. Die Nachlaufzeit kann zwischen Impuls (ca. 2 s) und ca. 5 s bis 60 min eingestellt werden.

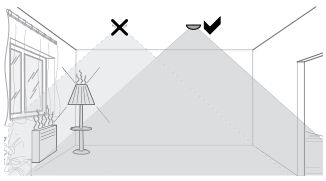

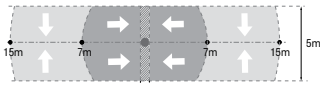

Geräteaufbau

(1) Anschlussklemmen
(2) Aufnahme für Sicherungsschraube
(3) Entriegelungsöffnung
(4) Befestigungsrasten
(5) Melderlinse mit integrierter Status-LED Rot/Grün
(6) Potenziometer Ansprechhelligkeit
(7) Potenziometer Nachlaufzeit
(8) Abdeckung für Potenziometer
(9) Sicherungsschraube
(10) Befestigungsfedern
(11) Zugentlastung mit Aufnahme für Kabelbinder
(12) Abdeckung für Anschlussraum

TXD505

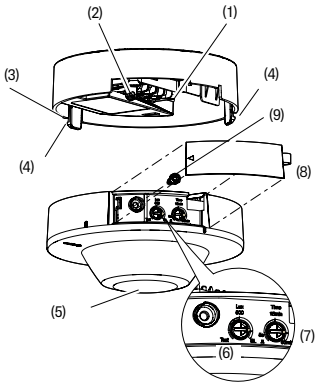

TXC515

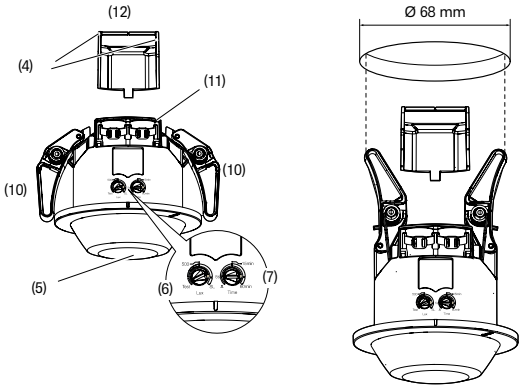

system link:
Physikalische Adresse und Anwendungssoftware laden
Projektierung und Inbetriebnahme mit ETS 5 oder neuer.
Das Gerät ist angeschlossen und betriebsbereit.
- Falls vorhanden Abdeckung (8) abziehen.
- Potentiometer Ansprechhelligkeit (6) auf **Adr/On** stellen.
- Status LED (5) leuchtet rot.
- Physikalische Adresse in das Gerät laden.
- Gerät mit physikalischer Adresse beschriften.
- Anwendungs-Software in das Gerät laden.
- Nach Beendigung des Ladevorgangs oder zum Abbruch Potenziometer Nachlaufzeit verstellen. Die Status LED (5) erlischt.
- Abdeckung aufrasten

easy link:
Informationen zur Anlagen-Konfiguration sind der ausführlichen Beschreibung des Service-Moduls easy link zu entnehmen.

Technische Eigenschaften HighBay

Technische Daten	HighBay
KNX-Medium	TP 1
Konfigurationsmodus	S-Mode, E-Controller
Nennspannung KNX	30 V SELV
Stromaufnahme KNX	max. 10 mA
Anschlussart KNX	Bus-Anschlussklemme
Nachlaufzeit, einstellbar	5 s ... 60 min
Testbetrieb, Impuls	2 s
Ansprechhelligkeit, einstellbar	5 ... 2000 Lux
Empfohlene Montagehöhe	6 m ... 9 m
maximale Montagehöhe	10 m
Erfassungsbereich Ø Bewegung (Montagehöhe 2,5 m) quer zum Melder gehen	~ 22 x 12 m
auf den Melder zugehen	~ 14 x 8 m
Erfassungswinkel	ca. 360°
Betriebstemperatur	-5 °C ... +45 °C
Lager-/Transporttemperatur	-25 °C... +70 °C
Schutzart (installiert)	IP41
Schutzklasse	II
Stoßfestigkeit	IK 04
Betriebshöhe	< 2000 m
Abmessung TXD518 (Ø x H)	105 x 62,2 mm
Variante	KNX
Montageart Aufputz	TXD518

Geräteaufbau

(1) Anschlussklemmen
(2) Aufnahme für Sicherungsschraube
(3) Entriegelungsöffnung
(4) Befestigungsrasten
(5) Melderlinse mit integrierter Status-LED Rot/Grün
(6) Potenziometer Ansprechhelligkeit
(7) Potenziometer Nachlaufzeit
(8) Abdeckung für Potenziometer
(9) Sicherungsschraube

TXC518

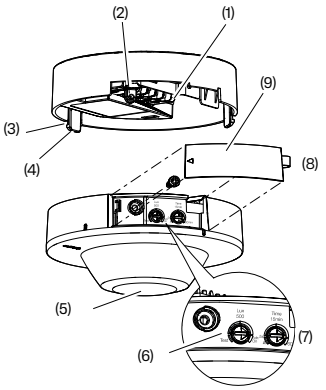

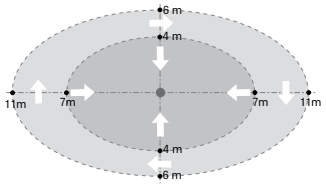

Produkteigenschaften
- Erfassung von Bewegung speziell für Bereich mit hohen Decken
- Ansprechhelligkeit einstellbar
- Nachlaufzeit einstellbar
- Master/Slave Betrieb
- Optional: Betriebsarten Automatik/Halbautomatik
- über IR Konfigurations-Handsender einstellbar (EE807,EE807)

Ansprechhelligkeit einstellen
Die Ansprechhelligkeit ist der im Bewegungsmelder gespeicherte Helligkeitswert, bei dessen Unterschreiten die angeschlossene Last eingeschaltet wird, wenn Bewegungen erkannt werden. Die Helligkeitsschwelle kann zwischen ca. 5 und 2000 Lux (Tagbetrieb/helligkeitsunabhängig) stufenlos eingestellt werden.

Nachlaufzeit einstellen
Die Nachlaufzeit ist die am Bewegungsmelder eingestellte Dauer, für die Beleuchtung mindestens eingeschaltet wird, wenn die Ansprechhelligkeit unterschritten ist und eine Bewegung erkannt wird. Die Nachlaufzeit kann zwischen Impuls (ca. 2 s) und ca. 5 s bis 60 min eingestellt werden.

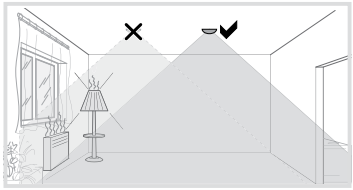

system link: Physikalische Adresse und Anwendungssoftware laden
Projektierung und Inbetriebnahme ab ETS 5.
Das Gerät ist angeschlossen und betriebsbereit.
- Falls vorhanden Abdeckung (8) abziehen.
- Potentiometer Ansprechhelligkeit (6) auf Adr/Onstellen.
- Status LED (5) leuchtet rot.
- Physikalische Adresse in das Gerät laden.
- Gerät mit physikalischer Adresse beschriften.
- Anwendungs-Software in das Gerät laden.
- Nach Beendigung des Ladevorgangs oder zum Abbruch Potenziometer Nachlaufzeit verstellen. Die Status LED (5) erlischt.
- Abdeckung aufrasten.

easy link:
Informationen zur Anlagen-Konfiguration sind der ausführlichen Beschreibung des Service-Moduls easy link zu entnehmen.

Technische Änderungen vorbehalten

Beispiel Präsenz-Modus/Fernregelung/Master-Bereich

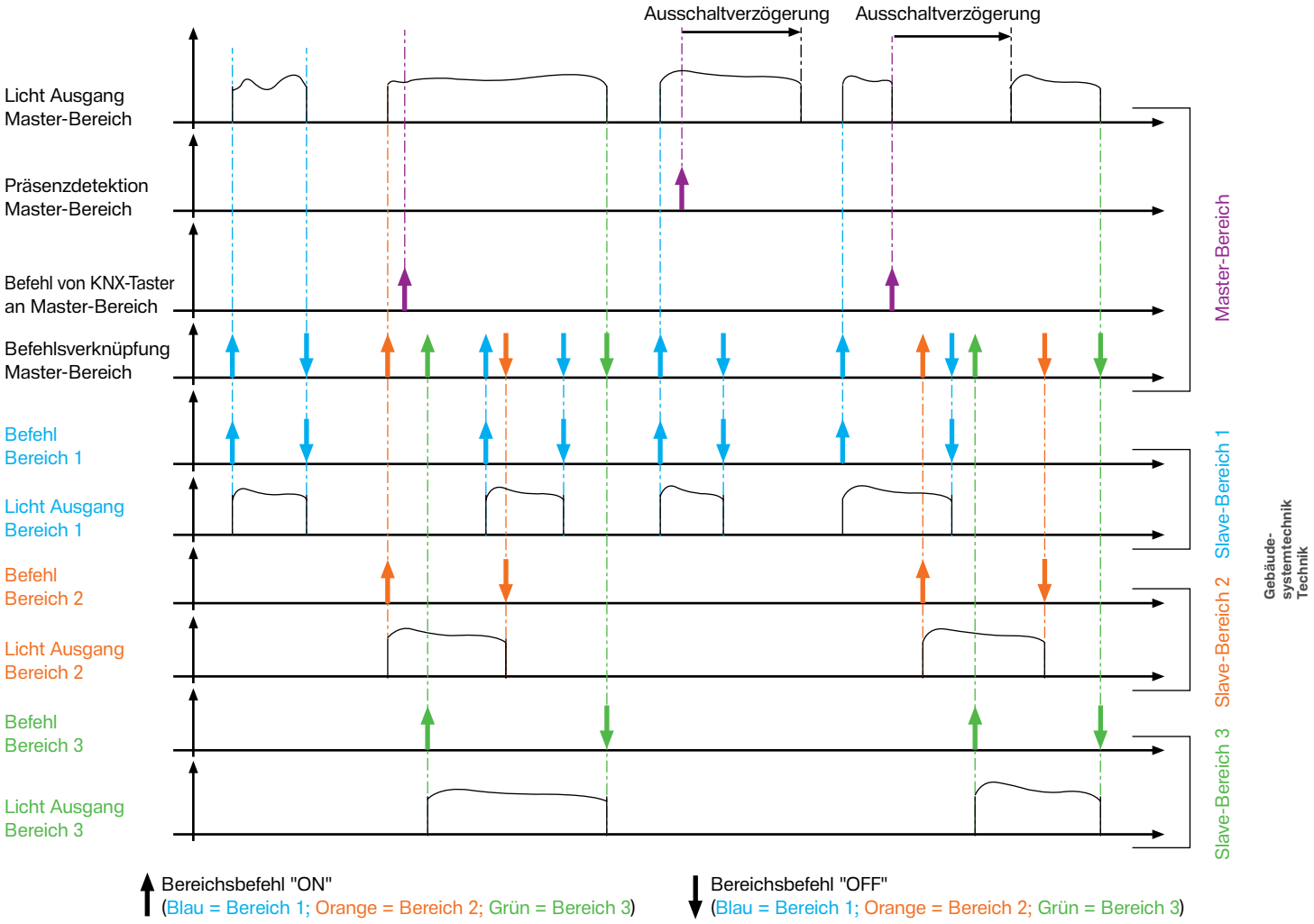

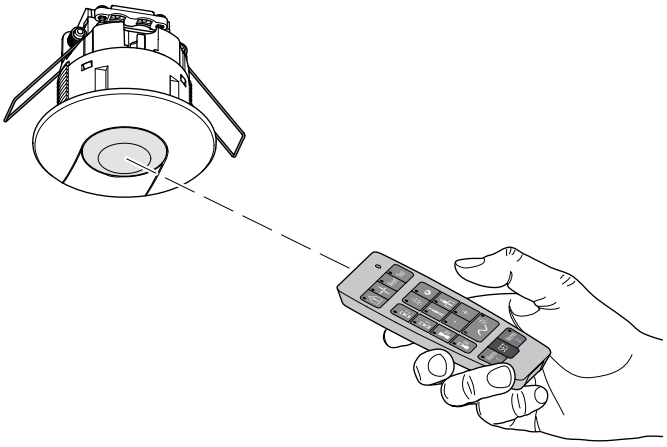

	Fernbedienung EE807 zu Präsenz-/ Bewegungsmelder	Fernbedienung EE808 zu Präsenz-/ Bewegungsmelder
Speisung	1x 3 V CR2032	
Lebensdauer Batterie	2,5 Jahre	3,5 Jahre
IR Protokoll	RC6	
Schutzart	IP30	
Abmessungen (H x B x T)	120 x 70 x 10 mm	

Beschreibung EE807

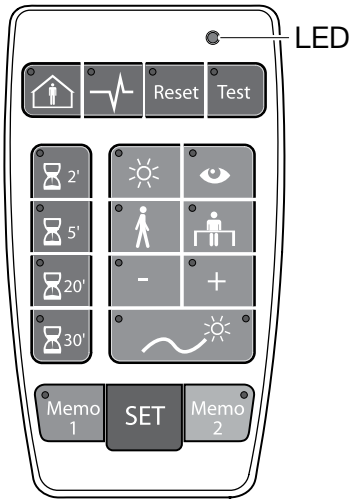

Setup-Fernbedienung
Wenn das Potentiometer auf "Autotest" steht, lassen sich anhand der Fernbedienung EE807 folgende Parameter einstellen:
- Helligkeit in Lux (- +)
- Zeitverzögerung (
- Präsenz-/Abwesenheitsmeldung
- Start
- Zelle aktiv/passiv

Beschreibung EE808

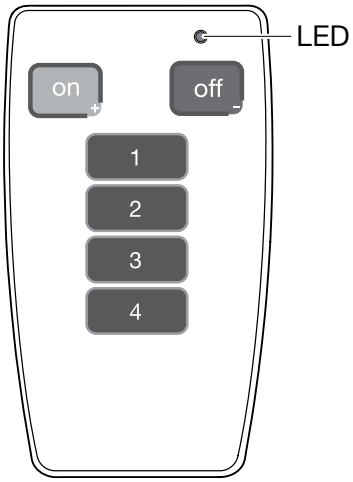

Benutzer-Fernbedienung
Die Fernbedienung EE808 dient zum
- Ein-/Ausschalten des Lichts (kurzes drücken der Tasten on/off).
- Aufdimmen/Abdimmen des Lichtes (längeres drücken > 5 s.).
- Aufruf der abgespeicherten Szenen/ Helligkeitswerte mit den Tasten 1, 2, 3, 4. Ein kurzes Drücken der Tasten 1-4 ruft die jeweilig abgespeicherten Helligkeitswerte ab, bei einem längeren Drücken einer Taste (> 5 s.) wird der aktuelle Helligkeitswert dort abgespeichert.

Technische Änderungen vorbehalten

Technik TXF121

Technische Daten	
Konfigurationsmodus:	S-Modus & Hager Easy link Controller
Kommunikationsmedium KNX:	TP1
Stromversorgung	
Versorgungsspannung KNX:	20 bis 30 V SELV (TBTS)
Typischer Verbrauch am KNX-Bus:	4 mA
Kompatibilität	Kompatibel mit dem neuen Zählersortiment mit Infrarot-Kommunikationsanschluss
Typ einphasig	Alle (ausgenommen Artikelnummern ECM140D, ECN140D und ECR140D)
Typ 3 x einphasig	Alle
Typ dreiphasig	Alle
Umgebungsbedingungen	
Betriebstemperatur:	-10 °C bis +55 °C
Lagertemperatur:	-20 °C bis +70 °C
Relative Feuchtigkeit:	95 % bei 25 °C
Verschmutzungsgrad:	2
Isolationsklasse:	3 (Produkt SELV (TBTS))
Überspannungskategorie:	3
Schutzklasse (Gehäuse):	IP 20
Schutzklasse (Gehäuse hinter Frontplatte):	IP30
Stoßfestigkeit:	IK04
Stoßspannung:	4 kV
Maximale Höhe:	< 2000 m
Gehäuse	
Abmessungen:	18 mm / 1 Modul
Installationsart:	DIN-Schiene gemäß DIN EN 60715

LED	**LED-Status / Funktion**	
Aus		OFF: LED deaktiviert / Produkt nicht mit Strom versorgt
Grün		ON: LED aktiviert / Produkt mit Strom versorgt
		Energiezählung: 1 x Impuls / Wh
		Tarif 1 des Zählers
Rot		Tarif 2 des Zählers
Orange		Energiezähler inkompatibel mit Konfiguration
		Kommunikation mit Energiezähler unterbrochen
Orange und Rot		Phasenbelegung nicht korrekt (nur dreiphasig)
Rot		falsche Anwendung heruntergeladen

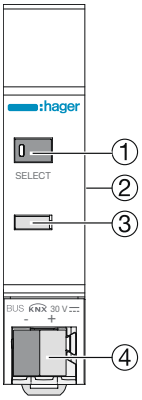

① Tastsensoren zur Lokalisierung (Easy) + Status-LED
② IR-Schnittstelle (seitlich)
③ Beleuchteter Tastsensor für physische Adressierung
④ Anschlussklemmen des KNX-Busses (-, +)

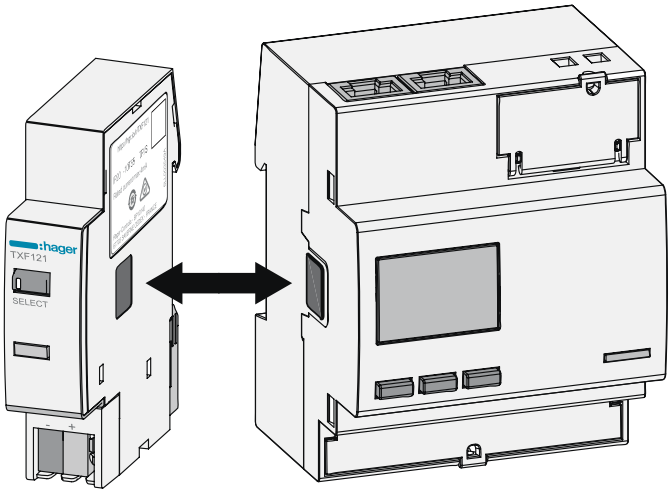

Technische Eigenschaften

Best.Nr.	TXE531	TG053A
Inbetriebnahme	easy / system	system
Systemspannung	30 V DC	
Versorgungsspannung	12 bis 40 VDC TBTS / 12 bis 24 VAC TBTS	
Stromaufnahme KNX	12 mA	
Abmessungen (H x B x T)	77 x 96 x 118 mm	
Gewicht	ca. 170 g	
Schutzart	IP44	
Niederschlagssensor Messung Niederschlag Heizung	 Ja/Nein (1 bit) Ca. 1.2 W	
Temperatursensor Messbereich Auflösung Messgenauigkeit	 -30 °C bis +80 °C 0.1 °C ± 0.5 °C bei -30 °C bis +30 °C ±1.5 °C bei +30 °C bis +45 °C	
Windsensor Messbereich Auflösung Messgenauigkeit	 0 bis 35 m/s 0.1 m/s ± 15% des Messwertes bei Anströmung aus 90° bis 270°	
Helligkeits-/Dämmerungssensor Himmelsrichtung Messbereich Messgenauigkeit	 Süden 0 lx bis 150 klx ± 20% bei 0 lx bis 10 klx ± 15% bei 10 klx bis 150 klx	
Normen	 EN 50491-3 EN 50491- 5 -2: 2011 EN 60730 - 1: 2011	
Anschluss Buslinie	Steckklemmen TG008, 2-polig	
Anschluss Versorgungsspannung	Federklemmen, massiv oder flexibel max. 0,5 mm²	
Betriebstemperatur	-30 °C bis +50 °C	
Lagertemperatur	-30 °C bis +70 °C	

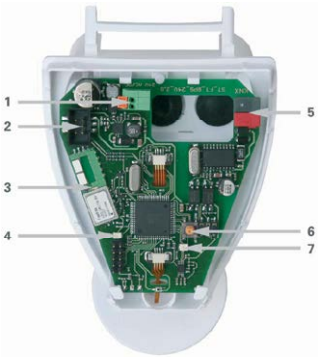

1. Federklemmen zur 12 bis 40 VDC TBTS / 12 bis 24 VAC-Speisung, für massive Leiter bis 1,5 mm² Querschnitt oder für flexible Leiter. Klemmenbelegung polungsunabhängig (+/- oder -/+)
2. Steckverbinder zur Verdrahtung des Regensensors, in den Gehäusedeckel integriert
3. GPS-Antenne
4. GPS-Signal-LED
5. KNX-Steckverbinder (+/-)
6. Taste für die physikalische Adressierung
7. LED physikalische Adressierung

Montage des Halters

Die Wetterstation muss an einer senkrechten Wand (bzw. einem Mast) angebracht werden.

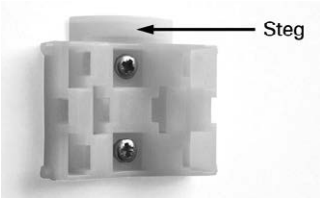

Befestigen Sie den Halter senkrecht an Wand oder Mast.

Bei Wandmontage:
Ebene Seite zur Wand, halbmondförmiger Steg nach oben.

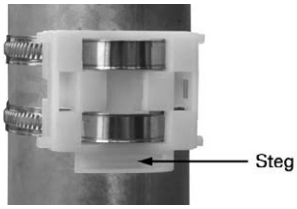

Bei Mastmontage:
Geschwungene Seite zum Mast, Steg nach unten.

Vorbereitung der Wetterstation

Technische Änderungen vorbehalten

Beschreibung

quicklink bezeichnet einen werkzeug-losen Konfigurationsmodus, bei dem man lediglich die am Gerät befindlichen Tasten betätigt. Sämtliche im Modus konfigurierbaren Geräte sind miteinander kompatibel und können innerhalb derselben Anlage betrieben werden. Diese Geräte ermöglichen die Ansteuerung der Beleuchtung, der Jalousien oder von Markisen. Die Konfiguration besteht darin, jedem Sender-Eingang eine Funktion zuzuweisen und diesen Sender mit einem oder mehreren anzusteuernden Empfängern zu verknüpfen. Die nachstehende Tabelle beschreibt die verfügbaren Funktionen, nach Empfängern aufgeschlüsselt, entsprechend einer bestimmten LED-Farbe.

Beschreibung der Geräte

	Sender	Empfänger	Sender / Empfänger
Tasten und LEDs	Jedes Gerät besitzt eine cfg -Taste und eine entsprechende Zustands-LED.	Jedes Gerät besitzt 2 Tasten cfg und fct und je eine entsprechende Zustands-LED.	
Gerät-Beispiele	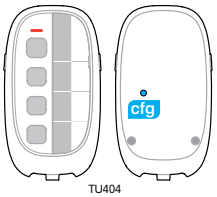 TU404 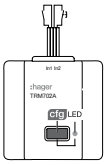	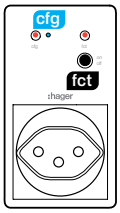 TRC270C 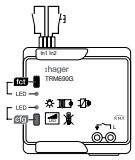	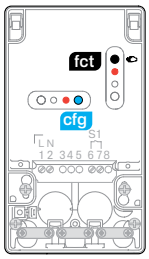 TRE400

Liste der Funktionen

LED fct	Schaltausgänge	Universaldimmer	Rollladen-/Jalousieausgänge	LED-Strahler
	Funktion	Funktion	Funktion	
	on off ON/OFF (Treppenlichtschaltung)	ON/OFF, Dimmen +/-	Aufwärtsbewegung/ Stopp (nur für TRM692G)	
	on ON	ON, Dimmen +	Aufwärtsbewegung, Stopp	
	off OFF	OFF, Dimmen -	Abwärtsbewegung, Stopp	
	1 Szene 1	1 Szene 1	1 Szene 1	
	2 Szene 2	2 Szene 2	2 Szene 2	
	Zeitschaltung	Zeitschaltung	Senken/Stopp	
	ON/OFF (Schalter)	ON/OFF (Schalter)	Rollladensteuerung (Schalter)	
	on Zwangsbetrieb ON		Zwangsbetrieb Auf	
	off Zwangsbetrieb OFF		Zwangsbetrieb Ab	
				Anwesenheits-simulation
	Löschen	Löschen	Löschen	

Konfiguration einer Funktion (5 Schritte)

Vorgang		Auswirkung	
① Funktion konfigurieren			
Kurze Betätigung der Taste cfg des Senders.		Die LEDs **cfg** • sämtlicher Empfänger und des Senders leuchten auf.	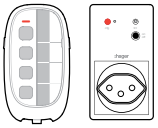
② Sender konfigurieren			
Kurze Betätigung der zu konfigurierenden Taste des Senders		Die LED **cfg** • des Senders blinkt 1 Sekunde lang.	
③ Funktion auswählen			
Funktion durch mehrere kurze Betätigungen der Taste fct des Empfängers auswählen.	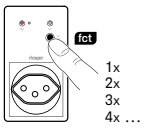	Durchblättern der Funktionen; diese werden durch die Farbe der LED **fct** am Empfänger angezeigt (siehe Liste auf Seite 678).	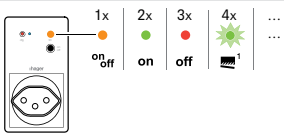
④ Funktion bestätigen			
Längere Betätigung (> 2 Sekunden) der Taste fct des Empfängers, bis die LED **cfg** • blinkt.	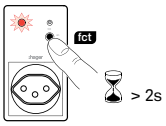	Die durch die Farbe der LED **fct** angezeigte Funktion wird bestätigt.	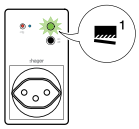
⑤ Konfiguration bestätigen			
Kurze Betätigung der Taste cfg des Senders.	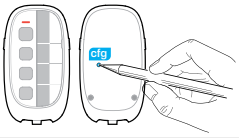	Die LEDs **cfg** • sämtlicher Empfänger und des Senders erlöschen. Ende der Konfiguration.	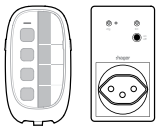

Anzeigen einer konfigurierten Funktion

Bei Schritt ② zeigt die LED fct die Farbe der konfigurierten Funktion an.

Gruppensteuerung
Wiederholen Sie die Schritte ③ und ④ an den restlichen Empfängern der jeweiligen Gruppe. An diesen restlichen Empfängern lässt sich lediglich die am ersten Empfänger gewählte Funktion oder aber ein Löschvorgang vornehmen.

Ändern einer konfigurierten Funktion
Bei Schritt ③ können Sie die angezeigte Funktion ändern, ausgenommen bei Gruppensteuerung, wo zunächst ein Löschvorgang aller Empfänger der Gruppe erforderlich ist, bevor eine neue Funktion gewählt werden kann.

Löschen einer konfigurierten Funktion
Bei Schritt ③ wählen Sie die Funktion "Löschen". Anschliessend ist bei Schritt ④ der Vorgang zu bestätigen.

Einstellungen
Einschaltzeit des Zeitschaltbetriebs / Dauer der Aufwärtsbewegung einer Jalousie einstellen / Szene sperren
Die Einstellung dieser Parameter ist notwendig:
- um den Wert der Zeitschaltuhr zu ändern,
- zur Optimierung der Betätigungsdauer der Jalousie in den Szenen- oder Ebenenruf-Funktionen; hier ist die Gesamtdauer für die Aufwärtsbewegung einzustellen,
- um die Änderung einer Szene durch den Benutzer zu autorisieren oder zu sperren.

Nachdem Sie die Funktion Zeitschaltbetrieb oder Aufwärts-/ Abwärtsbewegung oder Szene gewählt haben (Schritte ③ und ④), führen Sie die auf der nächsten Seite angegebenen Schritte aus, um einen Wert (z. B. Zeitschaltbetrieb) aus der Einstelltabelle der Werte zu wählen.

Zeitschaltbetrieb

	Vorgang	Ergebnis
④a	Längere Betätigung (> 5 Sek.) der Taste fct des Empfängers, bis die LED **cfg** • blinkt.	Die LED **fct** erlischt.
④b	Kurze Betätigung der Taste fct	Die LED **fct** zeigt eine defaultmässig festgelegte Anzahl an Blinkvorgängen an.
④c	Wert durch mehrmaliges kurzes Betätigen der Taste fct auswählen.	Die Werte werden durchgeblättert (Anzeige durch die Anzahl der Blinkvorgänge der LED **fct** siehe Tabelle auf nächster Seite).
④d	Längere Betätigung (> 2 Sek.) der Taste fct des Empfängers, bis die LED **cfg** • blinkt.	Die gewählte Einstellung wird bestätigt.

Technische Änderungen vorbehalten

Zeitschaltbetrieb: Mehrfach-Abschaltverzögerung
Mehrmaliges Betätigen der Taste erhöht die Abschaltverzögerung des Zeitschaltbetriebs. Die tatsächliche Dauer wird dann um die Anzahl der Betätigungen innerhalb der ersten 10 Sekunden nach der 1. Betätigung multipliziert.

Einstellen der Werte

Anzahl Blinkvorgänge	Zeit-schaltuhr -Wert	Dauer der Jalousie-Aufwärts-bewegung	Szene sperren
1	1 s	10 s	*
2	30 s	15 s	
3	1 min	20 s	
4	2 min	30 s	
5	**3 min ***	40 s	
6	5 min	50 s	
7	15 min	1 min	
8	30 min	1 min 15 s	
9	1 h	1 min 30 s	
10	3 h	**2 min ***	

* Defaultwerte

Szenen-Funktion
Die Szenen-Steuerung dient zur direkten Aktivierung des gewünschten Raum-Ambientes (Helligkeits-Ambiente), indem gleichzeitig Empfänger unterschiedlicher Kategorien angesteuert werden (z. B. TV-Szene: Löschen der Deckenleuchte + Anschalten der Wandlampen + Abwärtsbewegung der Wohnzimmer-Jalousien). Dieser Steuerbefehl kann jedem beliebigen Sender der Anlage zugewiesen werden.

Z. B. TV-Szene

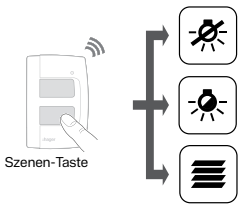

Die Szenen-Funktion wird in drei Schritten programmiert
A. Verbindungen zwischen der Szenen-Taste und den anzusteuernden Empfängern programmieren.
B. Szene einstellen: Hierbei ist der gewünschte Zustand der einzelnen an der Szene mitwirkenden Emfpänger zu definieren (Lampe eingeschaltet, Dimmstufe der Lampe oder Öffnen einer Jalousie, usw.).
C. Abspeichern des definierten Raum-Ambientes durch Betätigen der Szenen-Taste.

A: Szene programmieren
- Bei Schritt ③ ist die Szenen-Funktion zu wählen und die Verbindung (Schritt ④) am 1. Empfänger zu bestätigen.
- Die Schritte ③ und ④ zur Verbindung der restlichen anzusteuernden Ausgänge wiederholen.

Achtung: Ein Ausgang kann maximal in 2 unterschiedliche Szenen eingebunden werden.

Szenen-Ambiente einstellen

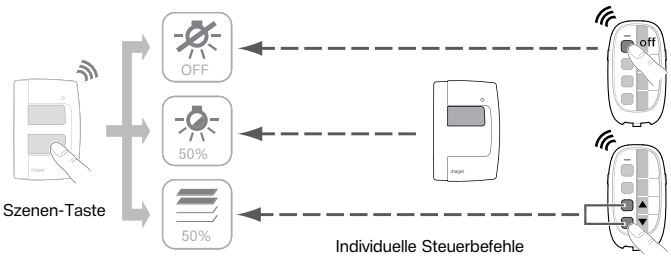

B: Szenentaster kurz drücken
- Indem Sie die individuellen Steuerbefehle der unterschiedlichen elektrischen in Ihrer Szene eingebundenen Empfänger verwenden, gestalten Sie das gewünschte Ambiente (z. B. Löschen der Deckenleuchte, Dimmstufe der Wandlampe auf 50%, Jalousie geöffnet oder halb geöffnet).

Achtung: Zum Einstellen der Jalousie ist ist diese zunächst komplett hochzufahren. In dieser Position 2 Minuten (oder eingestellte Laufzeit) abwarten, dann Jalousie bis zur gewünschten Position abwärts fahren.

C: Szene abspeichern
- Zustand der in die Szene eingebundenen Empfänger durch längere Betätigung (> 5 Sek.) der Szenen-Taste abspeichern, die zur Aktivierung der Szene dient. Eine kurze Zustandsumschaltung der Ausgänge zeigt das Abspeichern der Zustände der unterschiedlichen elektrischen Empfänger an. Von jetzt an bewirkt jede Betätigung der Szenen-Taste den Aufruf des abgespeicherten Ambientes.

Jede erneute länger anhaltende Betätigung(> 5 Sek.) bewirkt die Abspeicherung eines neuen Ambientes.

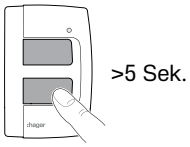

Technische Daten

Best.Nr.	TU402	TU404	TU406	TU418
Kanäle	2	4	6	18
Tasten	2	4	6	6 + Auswahlschalter
Versorgungsspannung	2 Batterien Typ CR2430, 3 V Lithium			
Annähernde Lebensdauer der Batterie	ca. 5 Jahre			
Reichweite - im Freien - im Gebäude	 100 m 30 m			
Sendefrequenz	868,3 MHz			
Betriebstemperatur	-10 °C bis +45 °C		0 °C bis +45 °C	
Lagertemperatur	-20 °C bis +70 °C			
Schutzart	IP50			
Masse	83 x 46,5 x 15,8 mm		133,6 x 50,2 x 16 mm	
Normen	Handbook KNX 1.1, CEI 60950-1, EN 300 220, EN 301 489-1, EN 301 489-3			

TU402 / TU404

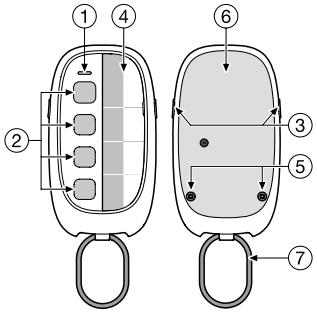

① Kontroll-LED
② Tasten
③ Verriegelungstasten
④ Beschriftungsfeld
⑤ Schrauben
⑥ Batteriefachdeckel
⑦ Schlüsselhalter

Bedeutung der Kontroll-LED ①

	Zustand der LED ①	Farbe der LED ①	Bedeutung
Gleichzeitige Betätigung der Drucktasten ③	Aufleuchten während 1 Sekunde	Orange	Der Verriegelungs-Modus ist aktiviert
		Grün	Der Verriegelungs-Modus ist deaktiviert
	Blinkt 2 Sekunden lang	Rot	Der Batterieladezustand ist schwach
Betätigung einer der Tasten ②	Leuchtet kurz auf	Grün	Der Steuerbefehl wird gesendet
	Blinkt 2 Sekunden lang	Orange	Die betätigte Drucktaste ist nicht konfiguriert
	Leuchtet kurz auf	Orange	Der Verriegelungs-Modus ist aktiviert
	Blinkt 2 Sekunden lang	Rot	Der Batterieladezustand ist schwach
	Leuchtet nicht	-	- Keine Batterien eingelegt - Batterieladezustand sehr schwach - Batterie verpolt

Achtung: Beim Batteriewechsel sind jeweils beide Batterien gleichzeitig auszutauschen.

Der Verriegelungs-Modus wird durch gleichzeitige Betätigung der Drucktasten ③ aktiviert/deaktiviert.

TU406 / TU418

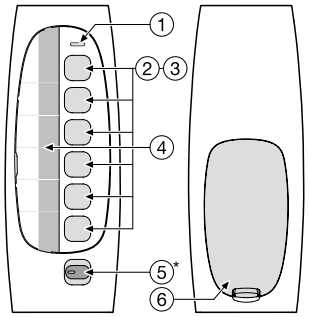

① Kontroll-LED
② Tasten
③ Tasten-LED
④ Beschriftungsfeld
⑤ Auswahlschalter (nur TU418)
⑥ Batteriefachdeckel

Bedeutung der Kontroll-LED ①

	Zustand der LED ①	Farbe der LED ①	Bedeutung
Betätigung einer der 2 Tasten	Leuchtet kurz auf	Grün	Der Steuerbefehl wird gesendet
	Blinkt 2 Sekunden lang	Orange	Die betätigte Drucktaste ist nicht konfiguriert
	Blinkt 2 Sekunden lang	Rot	Der Batterieladezustand ist schwach
	Leuchtet nicht	-	- Keine Batterien eingelegt - Batterieladezustand sehr schwach - Batterie verpolt

Achtung: Beim Batteriewechsel sind jeweils beide Batterien gleichzeitig auszutauschen.

Nur TU418: zum Aktivieren/Deaktivieren der Kontrollleuchten ③ und der Beleuchtung des Beschriftungsfeldes ④ die Auswahltaste ⑤ in eine neue Position bringen und sofort kurz die direkt unterhalb der Kontrollleuchte ① befindliche Taste ② drücken.

Technische Änderungen vorbehalten

Technische Daten

Best.Nr.	TRE301, TRE302
Versorgungsspannung	2x CR 2430 3,0 V (TBTS, SELV, ZLVS)
Annähernde Lebensdauer der Batterie	5 Jahre
Sendefrequenz	868,3 MHz
Reichweite im freien Feld	100 m
Abmessungen	76 x 49 x 23 mm
Leitungslänge	<3 m
Minimale Schliessdauer	50 ms
Schutzart - mit angeschlossenen Drähten	IP55 IP31
Betriebstemperatur	-10 °C bis +50 °C
Lagertemperatur	-20 °C bis +70 °C
Normen	EN 60950-1 / EN 301489-3 EN 300220-2 / EN 50491-3

Kontaktbelegung für externe Eingänge

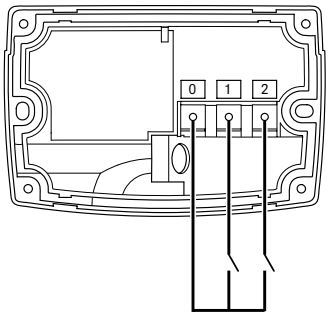

Montage

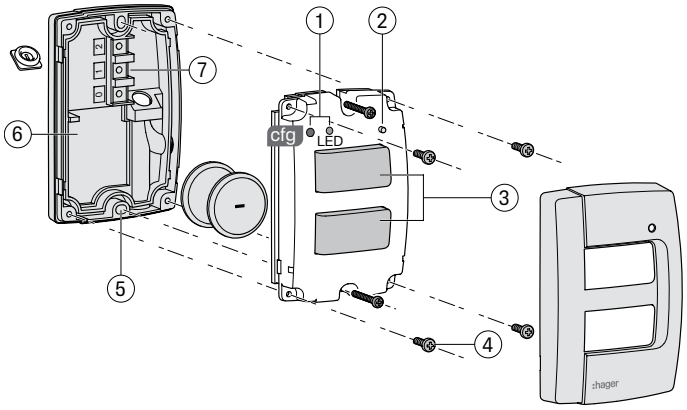

① Konfigurations-Taster und -LED cfg befinden sich unter der Abdeckung
② Kontrollsendeleuchte
③ Bedientaste
④ Verschlussschrauben Batteriefach
⑤ Bohrungen für Wandmontage
⑥ Aufnahme für Klemmleiste
⑦ Klemmleiste für exter ne Eingänge

Bedeutung der Kontrollsendeleuchte ②

	Zustand der LED	Farbe der LED	Bedeutung
Bestätigung einer der Tasten	Leuchtet kurz auf	Grün	Der Steuerbefehl wird gesendet, der Eingang ist konfiguriert
	Blinkt 2 Sekunden lang	Grün	Der Steuerbefehl wird gesendet, Szenen-Eingang (Lernmodus)
	Blinkt 1 Sekunde lang	Orange	Der Eingang ist nicht konfiguriert
	Blinkt 1 Sekunde lang	Rot	Der Batterieladezustand ist schwach
	Leuchtet nicht	–	- Keine Batterien oder Batterieladezustand sehr schwach - Batterien verpolt

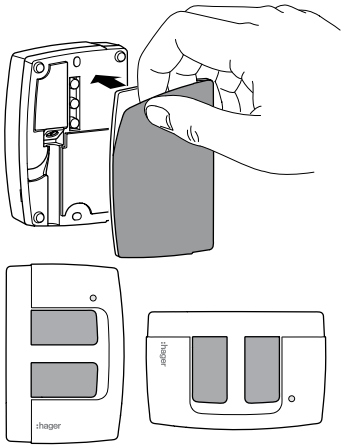

Das Gerät lässt sich mittels Doppelklebeband oder mit Schrauben an der Wand montieren. Bei Einsatz der externe Eingänge ist folgendes zu beachten:
- Montagerichtung, d. h. horizontale oder vertikale Ausrichtung
- Zuleitungslänge < 3 m.

Technische Daten Funk Fensterkontakt tebis.quicklink

	TRC301B
Interner Reedkontakt	1
Max. Abstand für externen Kontakt	<3 m
Einsatzbereich	Innenbereich
Stromversorgung	2x AAA LR03, 1,5 V 1200 mAh
Lebensdauer der Batterie	4 Jahre im Normalbetrieb
Funkfrequenz	868,3 MHz
Kontrollleuchte	1
Betriebstemperatur	0 °C bis +50 °C
Lagertemperatur	-25 °C bis +70 °C
Mechanischer Schutzgrad	IP20 / IK04
Abmessungen (H x B x T)	138 x 26 x 31 mm
Leitungslänge	<3 m
Gewicht (mit Batterie)	70 g
Normen	NF EN 60950 NFEN 50428 EN 50491-3 ETSI 301 489-1 v1.8.1 ETSI 301 489-3 v1.8.1 EN 300 220-1 v2.3.1 EN 300 220-2 v2.3.1

Produktbeschreibung

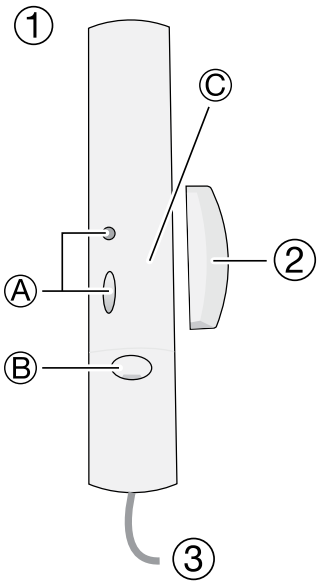

① Sensor
A Taste und Kontrollleuchte
B Schraubenabdeckung
C Integrierter Reedkontakt

② Magnethalter

③ Externer Magnetkontakt

Öffnen des Senders

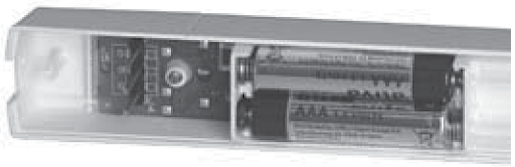

Montage des Magnethalters

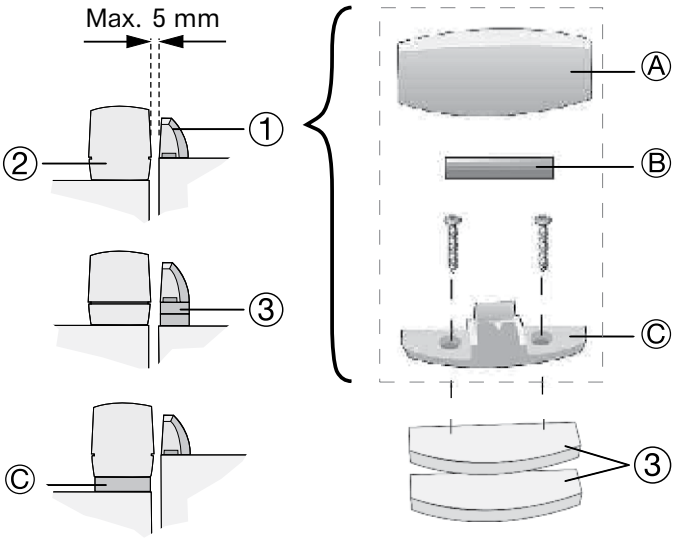

① Magnethalter
A Abdeckung
B Magnet
C Sockel

② Sensor

③ Distanzstück

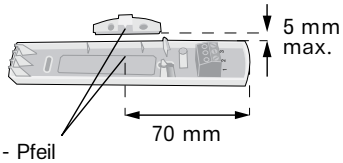

Ausrichtung
Einkerbung - Pfeil

Montage eines externen Magnetkontakts

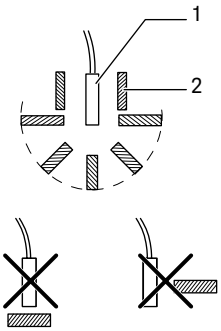

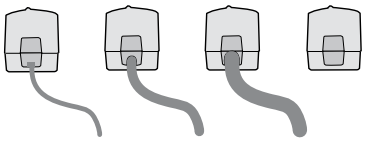

① Abdeckung
② Magnet

Technische Änderungen vorbehalten

Technische Daten Funkhelligkeitssensor tebis.quicklink

	TRC321B
Stromversorgung	2 Alkalizellen, AAA LR03, 1,5 V (Lebensdauer ± 4 Jahre)
Funkfrequenz	868,3 MHz
Betriebstemperatur	0 °C bis +50 °C
Lagertemperatur	-25 °C bis +70 °C
Mechanischer Schutzgrad	IP20 / IK04
Abmessungen (H x B x T)	138 x 26 x 31 mm
Gewicht (mit Batterie)	70 g
Normen	EN 50491-3 NF EN 60950 ETSI 301 489-1 v1.8.1 ETSI 301 489-3 v1.8.1 EN 300 220-1 v2.3.1 EN 300 220-2 v2.3.1

Produktbeschreibung

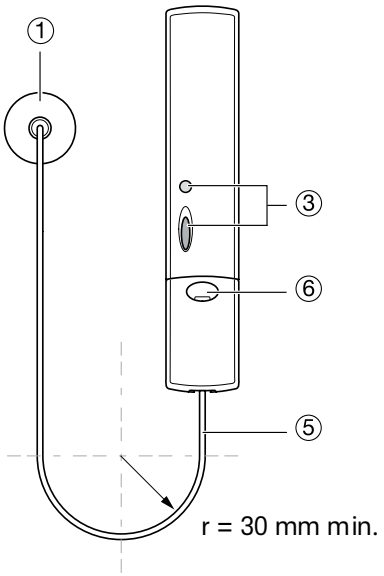

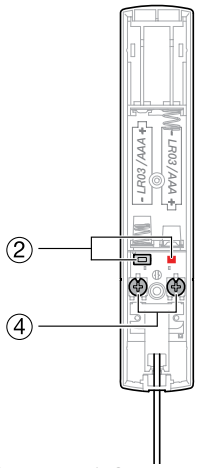

① Haftsauger mit Sensor
② Konfigurationstaste und -LED cfg
③ Taste und Kontroll-leuchte A
④ Potentiometer ☼ und ☾
⑤ Lichtwellenleiter
⑥ Schraubenabdeckung

Öffnen des Senders

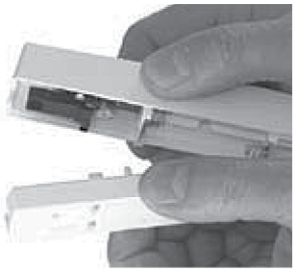

Längenanpassung des Lichtwellenleiters

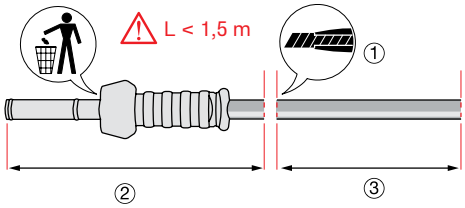

① Mit Cutter-Messer
② Entsorgen
③ Weiter verwenden

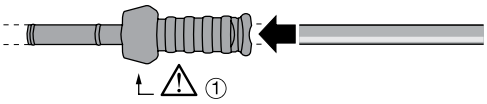

① Neue Anschluss-buchse verwenden (im Lieferumfang)

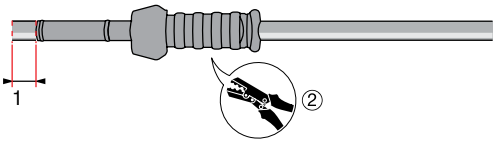

① Mit Cutter-Messer
② Crimpen ø 6 mm

Anschluss des Lichtwellenleiters im Sensor

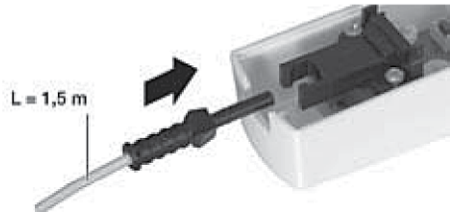

Montage des Lichtwellensensors: TRC321B

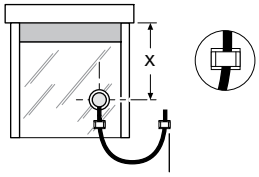

Das Mass "X" gibt den max. Fahrweg der Rollladen bei Erreichung des Schwellwertes "Sonne" an.

Automationsfunktionen Dämmerungsschalter und Sonnenschutz

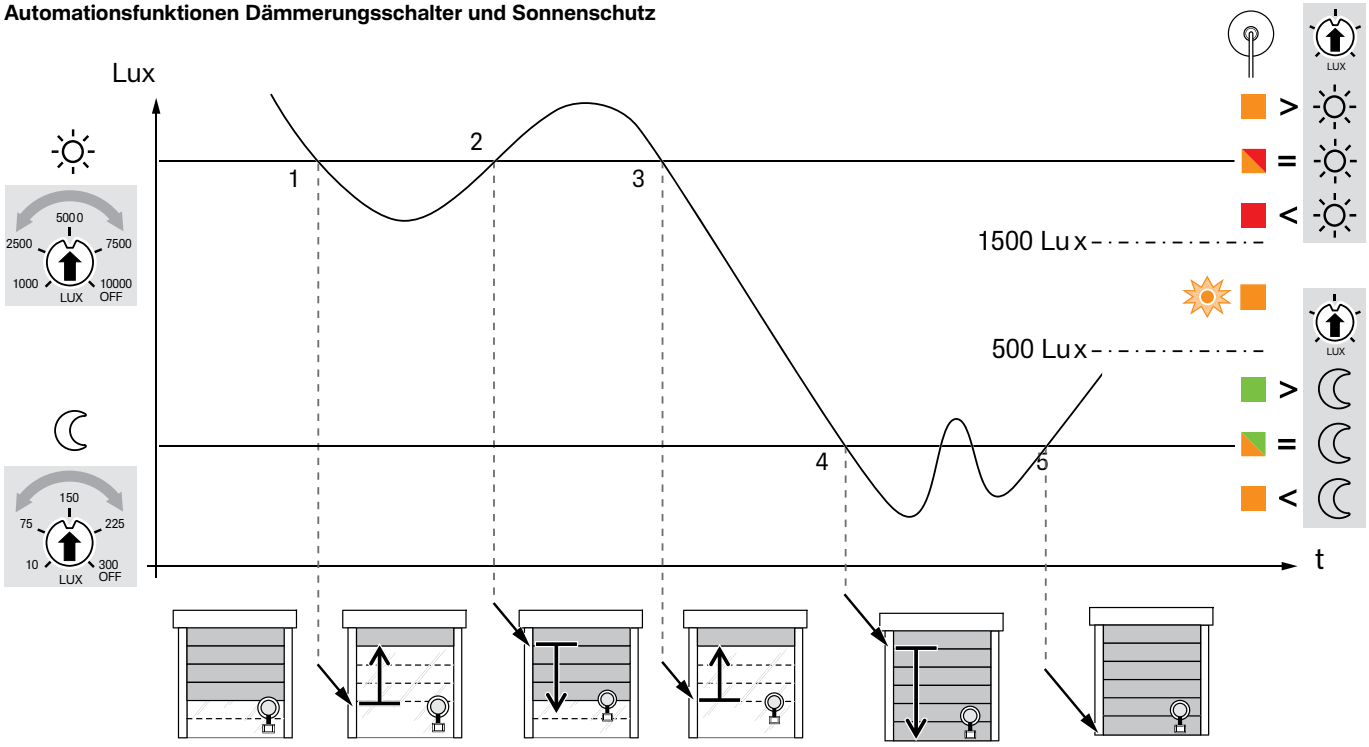

Lux < Schwellwert ☼

① Aufwärtsbewegung

Lux > Schwellwert ☼

② Die Steuerung des Rollladen wird bis zum Sensor abgefahren und danach 1 Sekunde aufgefahren, um die Sensorerkennung sicher zustellen

③ Aufwärtsbewegung

Lux < Schwellwert ☾

④ Komplette Abwärtsbewegung

Lux > Schwellwert ☾

⑤ Kein automatisches Auffahren

Technische Änderungen vorbehalten

Funk KNX UP Eingang 2-fach, batteriebetrieben (TRM702A)

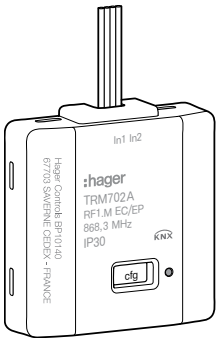

Das Unterputz-Eingangsmodul TRM702A ist ein batteriebetriebener Funksender. Es dient als Schnittstelle zwischen spannungsfreien Kontakten und dem KNX-Bus. Auf diese Weise können beispielsweise Taster, Schalter oder Kontakte von herkömmlichen Automations-abläufen in die Kommunikation eingebunden werden.

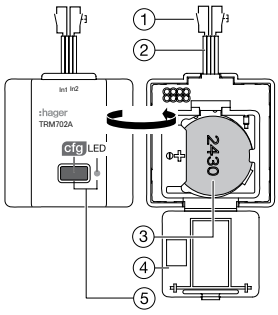

Legende
① Taster oder Standard-Schulter
② Steckverbinder mit Anschluss-drähten für die Eingänge (Länge:11 cm)
③ Batterie, Typ 3V CR2430 (un-montiert geliefert)
④ Deckel des Batteriefachs
⑤ Konfigurations-Taster und-LED

Funktionen
- 2 voneinander unabhängige Kanäle
- Stromversorgung : Batterie

Funktionsweise der LED ③ :
- Die LED blinkt nach der Betätigung 1 Sekunde lang: Das Gerät ist nicht konfiguriert.
- Die LED blinkt nach der Betätigung 100 ms lang: Eingang konfiguriert, Steuerbefehl gesendet.
- Die LED blinkt nach der Betätigung 1 Sekunde lang schnell: Batterie schwach.
- Die LED bleibt ausgeschaltet: Batterieladezustand zu schwach.

Die genauen Funktionen dieses Gerätes hängen von der jeweiligen Konfiguration und den jeweiligen Parametereinstellungen ab.

Funk KNX UP Eingang 2-fach, 230 V -Versorgung (TRB302B)

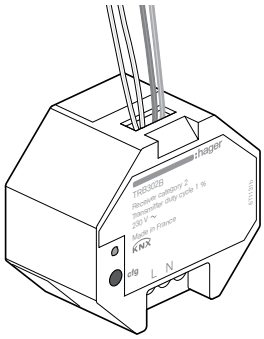

Das Unterputz-Eingangsmodul TRB302B ist ein netzstrombetriebener Funksender. Es dient als Schnittstelle zwischen spannungsfreien Kontakten und dem KNX-Bus. Auf diese Weise können beispielsweise Taster, Schalter oder Kontakte von herkömmlichen Automations-abläufen in die Kommunikation eingebunden werden.

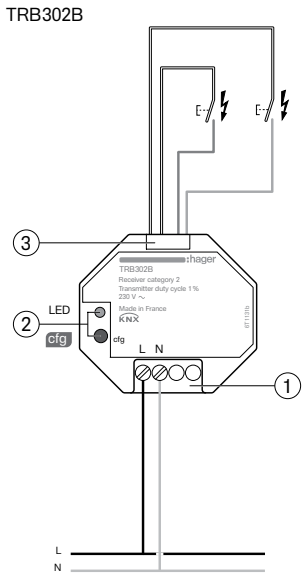

Legende
① Anschlussklemmen 230 V
② Konfigurations-Taster und -LED cfg
③ Steckverbinder mit Anschlussdrähten für die Eingänge (Länge: 20 cm)

Funktionen
- 2 voneinander unabhängige Kanäle
- Versorgungsspannung 230 V

Funktionsweise der LED ③ :
- Die LED blinkt nach der Betätigung 1 Sekunde lang: Das Gerät ist nicht konfiguriert.
- Die LED blinkt nach der Betätigung 100 ms lang: Eingang konfiguriert, Steuerbefehl gesendet.

Die genauen Funktionen dieses Gerätes hängen von der jeweiligen Parametereinstellungen ab.

Anschluss, Test, Inbetriebnahme
In Verbund mit einem Taster oder einem Schalter werden die Module TRM702A oder TRB302B in eine Unterputzdose, Durchmesser 60 mm eingebaut. Die Tiefe hängt von der jeweiligen eingesetzten Gerät-ausstattung ab. Die Länge der Zuleitung darf 10 m nicht überschreiten. Nicht verwendete Drähte sind zu isolieren.

Konfiguration über KNX easy (E-Mode) oder KNX system (ETS, S-Mode)
Taste cfg in der Lernphase des easy Inbetriebnahme-Tools oder zur Adressierung mittels TR131 in der ETS-Software drücken.
! Um den Konfigurationsmodus zu ändern, ist das Gerät immer zuerst auf "Werkseinstellungen" zurückzusetzen.

Technische Daten

	TRM702A	TRB302B
Versorgungsspannung	3 V CR 2430	230 V~ 50/60 Hz +10/-15%
Annähernde Lebensdauer der Batterie	5 Jahre	-
Sendefrequenz	868,3 MHz	
Abmessungen (H x B x T)	41 x 39.5 x 11 mm	Ø 53 x 27 mm
Leitungslänge	max. 10 m	
Minimale Schliessdauer	50 ms	
Betriebstemperatur	-10 °C bis +45 °C	-5 °C bis +45 °C
Lagertemperatur	-25 °C bis +70 °C	
Normen	EN 60669-2-1	
	EN 301489-3	
	EN 300220-2	
	EN 50491-3	
	EN 50428	

Funk KNX AP-Ausgänge, IP55, 10 A (TRE201, TRE202)

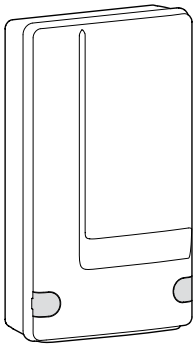

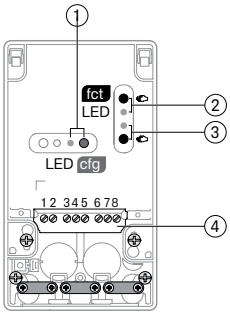

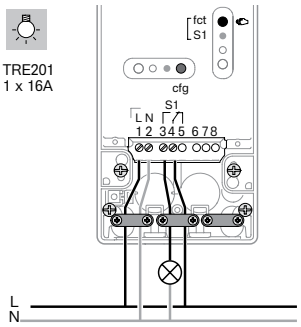

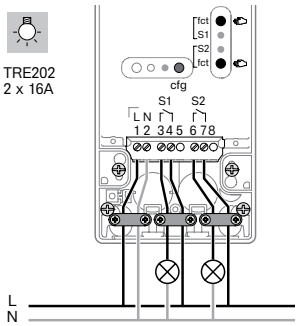

Die Geräte TRE201 und TRE202 sind netzstrombetriebener Funkempfänger. Sie schalten jeweils 1 oder 2 elektrische Lasten (Ein/Aus). Sie lassen sich über Funksender (Taster, Fernbedienungen usw) ansteuern.

Legende

① Konfigurations-Taster und -LED cfg
② ③ Funktions-Taster und -LED fct der Ausgänge S1 und S2
④ Anschlussklemmenleiste

Funktionen

- 1 oder 2 voneinander unabhängige, über KNX-Funk-Sensoren angesteuerte Kanäle
- 1 oder 2 potentialfreie Kontakte 10 A 230 V~ AC1

Im Betrieb

- Möglichkeit zur manuellen Ansteuerung über die Taster ② und ③ gegeben
- Zustandsanzeige der Ausgänge an den LEDs ② und ③ (rot leuchtend = Relais geschlossen)

Die genauen Funktionen dieser Geräte hängen von der jeweiligen Konfiguration und den jeweiligen Parametereinstellungen ab.

Funk KNX AP-Jalousieausgang 1-fach, IP55, 10 A (TRE221)

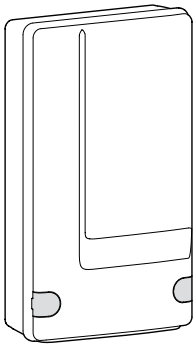

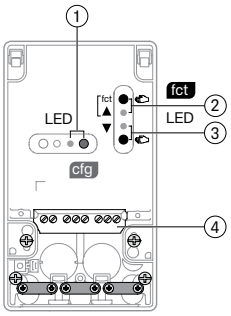

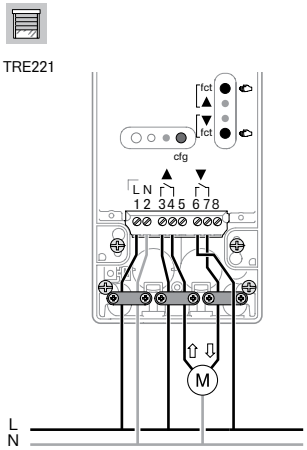

Das Gerät TRE221 ist ein netzstrombetriebener Funkempfänger. Es dient zum Ansteuern von Geräten wie Jalousien, Markisen, Rollläden, usw. Dieses Gerät lässt sich über Funksender (Taster, Fernbedienungen usw.) ansteuern.

Legende

① Konfigurations-Taster und -LED cfg
② ③ Funktions-Taster und -LED fct des Aufwärts- ▲ und des Abwärts- ▼ Ausgangs
④ Anschlussklemmenleiste

Funktionen

- 1 Kanal für Rollladen/Jalousie, Ansteuerung über KNX-Funk-Sensor
- 2 potentialfreie Kontakte 10 A 230 V~ AC1

Im Betrieb

- Möglichkeit zur manuellen Ansteuerung Aufwärts-/Abwärtsbewegung über die Taster ② und ③ gegeben
- Anzeige des Ausgangszustandes über die LED ② und ③ (rot leuchtend = Relais geschlossen)

Die genauen Funktionen dieses Gerätes hängen von der jeweiligen Konfiguration und den jeweiligen Parametereinstellungen ab.

Technische Änderungen vorbehalten

Funk KNX AP-Kombigerät
1 Eingang + 1 Ausgang
(TRE400)

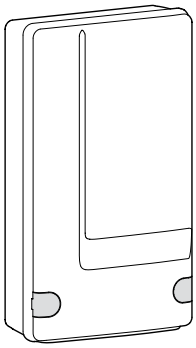

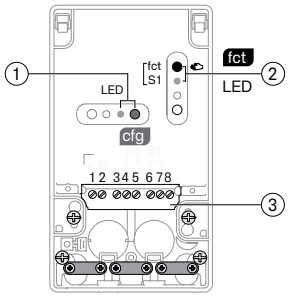

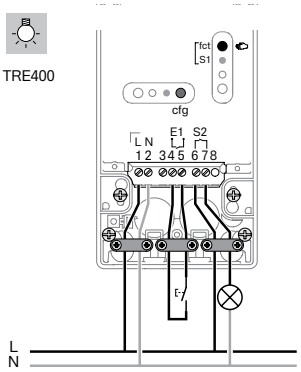

Das Gerät TRE400 ist ein netzstrombetriebener Funksender/-empfänger.
- Ein Eingang zum Anschluss eines Tasters, eines Schalters oder eines sonstigen Automations-Kontakts
- Ein Relaisausgang zwecks Schaltung einer elektrischen Last (EIN/AUS)
- Vorkonfiguration: Taster EIN/AUS

Dieses Gerät lässt sich über Funksender (Taster, Fernbedienungen usw) ansteuern.
Der an das Gerät angeschlossene Eingang kann den lokalen Ausgang oder weitere/andere Funkausgänge steuern.

Legende
① Konfigurations-Taster und -LED cfg
② Funktions-Taster und -LED fct des Ausgangs S1
③ Anschlussklemmenleiste:
- L: Aussenleiter 230 V~
- N: Neutralleiter
- Klemmen 4 + 5: Eingang zum Anschluss eines potentialfreien externen Kontakts
- Klemmen 6 + 7: Relaisausgang 10 A AC1

Funktionen
1 oder 2 voneinander unabhängige, über KNX-Funk-Sensoren angesteuerte Kanäle
1 oder 2 potentialfreie Kontakte 10 A 230 V~ AC1

Im Betrieb
- Möglichkeit zur manuellen Ansteuerung über Taster fct gegeben
- Anzeige des Ausgangszustandes über die LED fct (rot leuchtend = Relais geschlossen)

Die genauen Funktionen dieses Gerätes hängen von der jeweiligen Konfiguration und den jeweiligen Parametereinstellungen ab.

Werkseinstellungen
In der Grundeinstellung (default-Einstellung) ist der Eingang für den Anschluss eines Tasters und zur Steuerung des lokalen Ausgangs als Treppenlichtschaltung (mit Abschaltverzögerung) konfiguriert.

Technische Daten

	TRE201	TRE202	TRE221	TRE400
Versorgungsspannung	230 V~+10 %-15 %			
Sendefrequenz	-		868,3 MHz	
Abmessungen (H x B x T)	150 x 85 x 35 mm			
Verzögerungszeit bei 2 entgegengesetzten Richtungen	-		600 ms	-
Schutzart	IP55			
Betriebstemperatur	-10 °C bis +55 °C			
Lagertemperatur	-20 °C bis +70 °C			
max. Leitungslänge E1	-			3 m
Normen	EN 60669-2-1 / EN 301489-3 / EN 300220-2 / EN 50491-3 / EN 50428		EN 60669-2-1 / EN 301489-3 / EN 300220-2 / EN 50491-3 / EN 50428	EN 60669-2-1 / EN 301489-3 / EN 300220-2 / EN 50491-3 / EN 50428

Funk KNX UP-Schaltausgang, Netzstromgespiesen, ohne Neutralleiteranschluss (TRM690G)

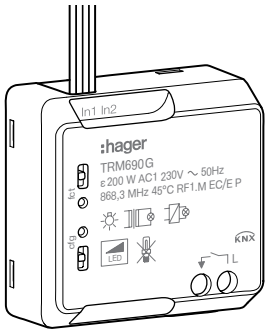

Der TRM690G ist ein 2-Draht Funksender/- empfänger, der in Serie mit der 230 V Last gespeist wird. Er ermöglicht die Ansteuerung von Glühlampen, Niederspannungs- und Kleinspannungs-Halogenlampen und dimmbaren LEDs.

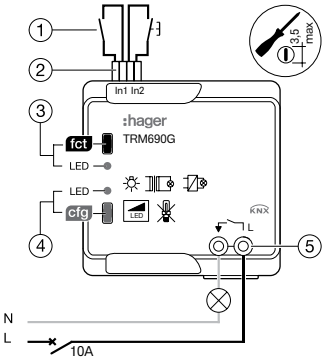

Legende

① 1Taster oder Standard-Schalter
② Anschlussleiter der 2 Eingänge für Schalter oder Taster
③ Funktions-Taster und -LED fct des Ausgangs
④ Konfigurations-Taster und -LED cfg
⑤ Anschlussklemmenleiste :
- L : Phase 230 V~
- ▼ : 230 V-Ausgang

Im Betrieb
- Möglichkeit zur manuellen Ansteuerung über Taster fct gegeben.
- Anzeige des Ausgangszustandes über die LED fct (rot leuchtend = Relais geschlossen)

Die genauen Funktionen dieser Geräte hängen von der jeweiligen Konfiguration und den jeweiligen Parametereinstellungen ab.

Hinweis:
Kompaktleuchtstofflampen und nicht dimmbare LEDs sind nicht mit diesem Produkt kompatibel.

Funk KNX UP-Schaltausgang, Netzstromgespiesen, mit Neutralleiteranschluss (TRM693G)

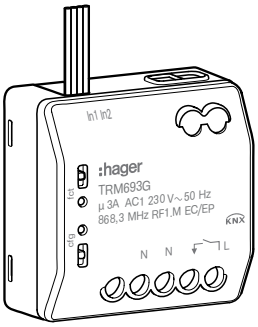

Das Produkt TRM693G ist ein Funksender/- empfänger, der vom Netzstrom gespeist wird. Er ist besonders gut für die EIN/AUS-Steuerung von Beleuchtungskreisen mit 230 V geeignet.

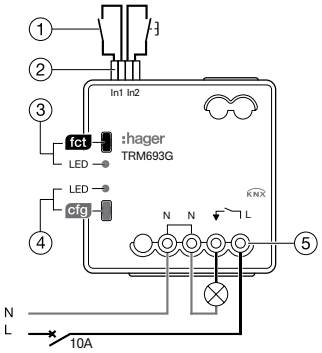

Legende

① Taster oder Standard-Schalter
② Anschlussleiter der 2 Eingänge für Schalter oder Taster
③ Funktions-Taster und -LED fct des Ausgangs
④ Konfigurations-Taster und -LED cfg
⑤ Anschlussklemmenleiste :
- L : Aussenleiter 230 V~
- N : Neutralleiter
- ▼ : Ausgang 230 V-Kontakt

Im Betrieb
- Möglichkeit zur manuellen Ansteuerung über Taster fct gegeben.
- Anzeige des Ausgangszustandes über die LED fct (rot leuchtend = Relais geschlossen)

Die genauen Funktionen dieser Geräte hängen von der jeweiligen Konfiguration und den jeweiligen Parametereinstellungen ab.

Technische Änderungen vorbehalten

Funk KNX UP-Schaltausgang, Netzstromgespiesen, potentialfreier Ausgang (TRM694G)

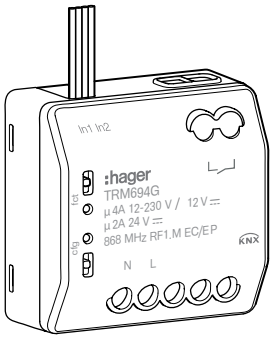

Das Produkt TRM694G ist ein Funksender/-empfänger, der vom Netzstrom gespeist wird.
Er besitzt:
- 2 Eingänge für den Anschluss von Tastern, Schaltern oder anderen Kontakten von Automatiken, einen potentialfreien Ausgang zur Ein/Aus-Steuerung elektrischer Lasten.
  Die belegten Eingänge des Produkts sind frei programmierbar.
  Sie können den lokalen Ausgang oder andere Ausgänge steuern.
  Dieses Produkt kann auch impulsweise einen Kontakt einer Automatik ansteuern, um ein Garagentor oder einen elektrischen Türöffner zu öffnen bzw. zu schliessen. Dazu als Betätigungstyp auswählen:
- entweder die Zeitschalterfunktion (siehe Tabelle der auf 400 ms bis 8 min einstellbaren Impulsdauern).
  Achtung: der Druck auf der Befehlstaster muss kürzer als 1 Sekunde sein)
- oder die Schalterfunktion, die Impulsdauer ist gleich der Dauer des Drucks auf den an den Eingang - angeschlossenen Befehlstaster.

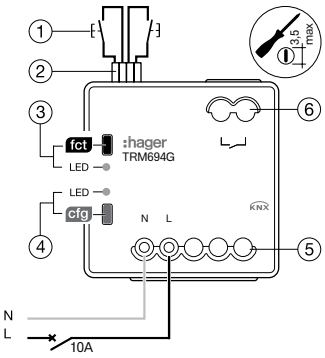

Legende
① Taster oder Standard-Schalter
② Anschlussleiter der 2 Eingänge für Schalter oder Taster
③ Funktions-Taster und -LED fct des Ausgangs
④ Konfigurations-Taster und -LED cfg
⑤ Anschlussklemmenleiste :
- L : Phase 230 V~
- ▼ : 230 V-Ausgang

⑥ └─┘ : Potentialfreier Ausgang, kompatibel mit Schutz-kleinspannung (SELV)

Im Betrieb
- Möglichkeit zur manuellen Ansteuerung über Taster fct gegeben.
- Anzeige des Ausgangszustandes über die LED fct (rot leuchtend = Relais geschlossen)

Die genauen Funktionen dieser Geräte hängen von der jeweiligen Konfiguration und den jeweiligen Parametereinstellungen ab.

Funk KNX UP-Dimmer (TRM691E)

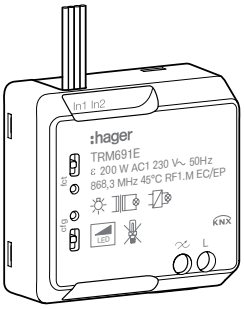

Das Produkt TRM691E ist ein Funksender/- empfänger, der in Serie mit der Last gespeist wird. Er ermöglicht das Dimmen von Glühlampen, Niederspannungs- und Kleinspannungs-Halogenlampen und dimmbaren LEDs.

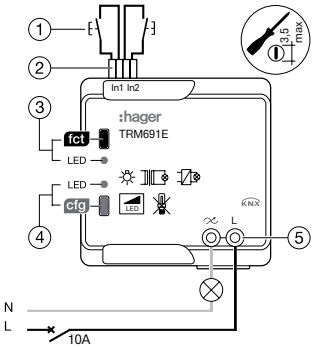

Legende
① Taster oder Standard-Schalter
② Anschlussleiter der 2 Eingang für Schalter oder Taster
③ Funktions-Taster und -LED fct des Ausgangs
④ Konfigurations-Taster und -LED cfg
⑤ Anschlussklemmenleiste :
- L : Phase 230 V~
- ∿ : Dimmer-Ausgang

Funktionen
- 1 Kanal, Ansteuerung über KNX-Funk-Sensor
- Automatische Lasterkennung

Im Betrieb
- Möglichkeit zur manuellen Ansteuerung über Taster fct gegeben.
- Anzeige des Ausgangszustandes über die LED fct (rot leuchtend = Relais geschlossen)

Die genauen Funktionen dieser Geräte hängen von der jeweiligen Konfiguration und den jeweiligen Parametereinstellungen ab.

Technische Daten

	TRM690G	TRM693G	TRN694G	TRM691E	TRM692G
Versorgungsspannung	230 V ~ +10% - 15% 50 Hz				
Sendefrequenz	868,3 MHz				
Verlustleistung	-	0.15 W	0.15 W	-	
Schaltleistung Glühlampen 230V Halogenlampen NV-Halogenlampen mit KTR NV-Halogenlampen mit ETR Leuchtstofflampen Sparlampen LED Induktive Laste	 10 bis 200 W 10 bis 200 W 10 bis 175 VA 10 bis 175 VA - 3 – 50 W 3 – 50 W -	 500 W 500 W 250 VA 250 VA 150 W 150 W 150 W 3 A cos ϕ 0.6	 600 W 600 W 600 VA 600 VA 40 W 40 W 40 W 4 A cos ϕ 0.6	 10 bis 200 W 10 bis 200 W 10 bis 175 VA 10 bis 175 VA - 3 – 50 W 3 – 50 W -	 - - - - - - - -
Verzögerungszeit bei 2 entgegengesetzten Richtungen	-	-	-	-	600 ms
Leitungslänge max.	10 m	10 m	10 m	10 m	10 m
Minimale Schliessdauer	-	-	-	50 ms	50 ms
Abmessungen (H x B x T)	40 x 40 x 18 mm	40 x 40 x 20 mm	40 x 40 x 20 mm	40 x 40 x 18 mm	40 x 40 x 20 mm
Schutzart	IP20				
Betriebstemperatur	-15 °C bis +45°C	-10 °C bis +50°C	-10 °C bis +50°C	-15 °C bis +45°C	-10 °C bis +50°C
Lagertemperatur	-25 °C bis +70°C	-25 °C bis +70°C	-25 °C bis +70°C	-25 °C bis +70°C	-25 °C bis +70°C
Normen	EN 60669-2-1/				
	EN 301489-3/				
	EN 300220-2/				
	EN 50491-3/				
	EN 50428				

Technische Änderungen vorbehalten

Funk KNX UP-Jalousieausgang (TRM692G)

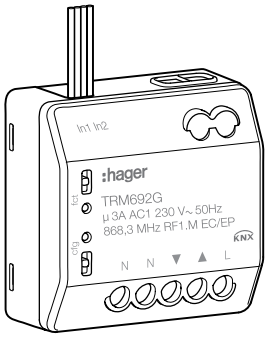

Das Produkt TRM692G ist ein Funksender/-empfänger, der vom Netzstrom gespeist wird. Er besitzt:
- 2 Eingänge zum Anschluss von Schaltern oder Tastern.
- Einen Ausgang zur Ansteuerung eines Motors eines Rollladens, einer Markise mit Plane oder einer Jalousie mit Lamellen.

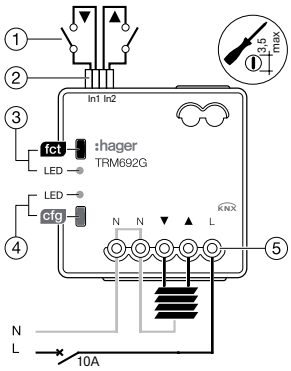

Legende
① Taster oder Standard-Schalter
② Anschlussleiter der 2 Eingänge für Schalter oder Taster
③ Funktions-Taster und -LED fct des Ausgangs
④ Konfigurations-Taster und -LED cfg
⑤ Anschlussklemmenleiste :
- L : Aussenleiter 230 V~
- N : Neutralleiter
- ▼ : Ausgang 230 V-Kontakt

Im Betrieb
- Möglichkeit zur manuellen Ansteuerung über Tasters fct gegeben.
  - langer Tastendruck = Auf
  - langer Tastendruck = Stopp
  - langer Tastendruck = Ab
  - kurzer Tastendruck = Stopp
- Anzeige des Ausgangszustandes über die LED fct (rot leuchtend = Ausgang gerade in Betrieb).

Die genauen Funktionen dieses Gerätes hängen von der jeweiligen Konfiguration und den jeweiligen Parametereinstellungen ab.

Funk KNX UP-Binäreingang für Tasterschaltungen (TRM600)

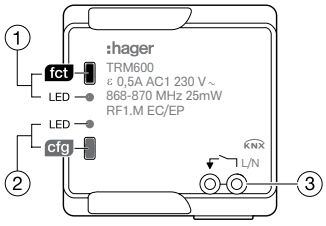

Legende
① Drucktaste und Funktions-LED fct des Ausgangs
② Drucktaste und Konfigurations-LED cfg
③ Klemmleiste

Das TRM600 ist ein Funkempfänger mit einer Funktion, der nur kalibrierte Impulse liefert, die das Drücken einer Drucktaste simulieren. Er steuert einen Fernschalter oder einen vorhandenen Timer mit einer 230-VStromversorgung.
Er ist speziell für diese Anwendung konzipiert und wird in einem bündig montierten Kasten hinter einer der Drucktasten des zu steuernden Stromkreises platziert. Er ist parallel mit der Drucktaste verbunden und verbraucht ebenso viel wie eine Neonanzeige einer Drucktaste.
Der TRM600 selbst wird durch Funksender gesteuert (Drucktasten oder Fernbedienungen). Bei jedem empfangenen Befehl schliesst sich der Ausgangskontakt 200 ms lang, um den fraglichen Fernschalter oder Timer zu steuern.

Im Betrieb
- Möglichkeit zur manuellen Ansteuerung: jedes Drücken der fct Drucktaste = 1 Steuerimpuls
- Anzeige des Ausgangsstatus der fct-LED: 1 einzelnes rotes Blinken entspricht 1 Impuls von 200 ms.

Anschluss

3 Drähte

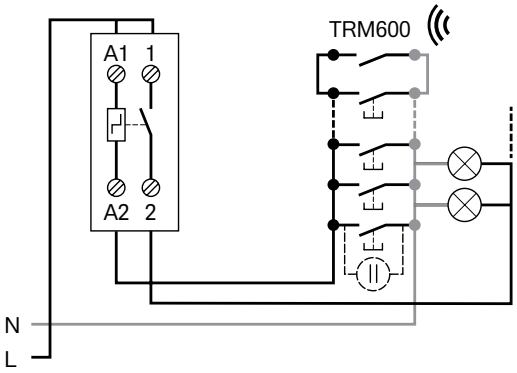

4 Drähte

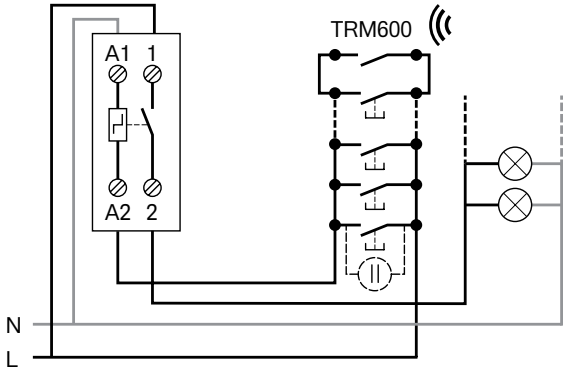

Technische Daten

	TRM600
Versorgungsspannung	230 V ~ +10% - 15% 50 Hz
Sendefrequenz	868,3 MHz
Verlustleistung	0.15 W
Maximaler Schaltstrom	0.5 A
Abmessungen (H x B x T)	40 x 40 x 18 mm
Schutzart	IP20
Betriebstemperatur	-15 °C bis +45°C
Lagertemperatur	-25 °C bis +70°C

Technische Änderungen vorbehalten

Beschreibung

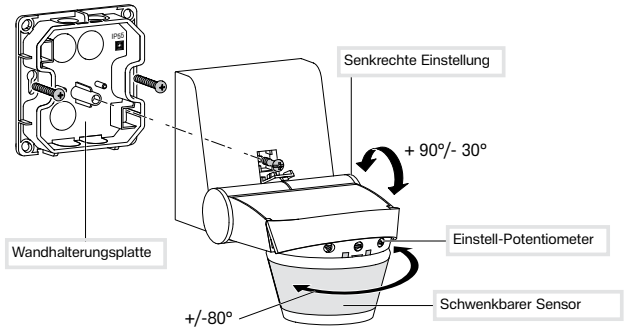

Einstellungen

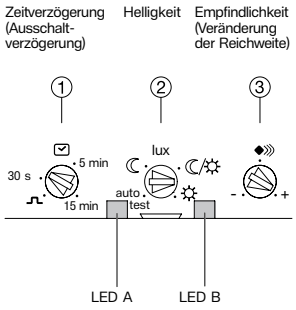

Überwachungsbereich

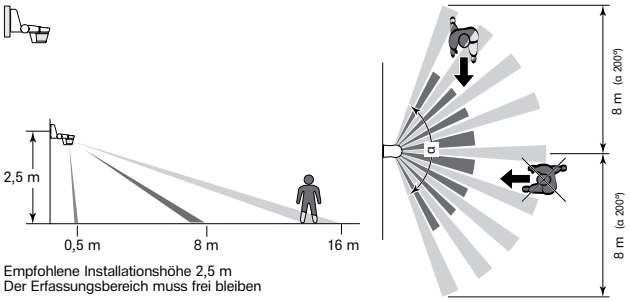

Empfohlene Installationshöhe 2,5 m
Der Erfassungsbereich muss frei bleiben

Beschreibung des Gerätes und seiner Funktionen

Dieser Melder ermöglicht die Funk-Ansteuerung eines oder mehrerer Empfänger, wenn eine Bewegung in seinem Überwachungsbereich gemeldet wird und die eingestellte Helligkeitsschwelle unterschritten ist. Das Gerät kann in zwei unterschiedlichen Konfigurationsmodi eingesetzt werden: Ein Melder steuert den/die Empfänger an; mehrere Sender steuern den/die Empfänger an.

Betrieb

Der Empfänger wird angesteuert, sobald die mittels Potentiometer ② vorgegebene Helligkeit nicht mehr ausreicht und eine Bewegung gemeldet wird. Die Ausschaltverzögerung wird nach jeder Meldung erneut ausgelöst.
2 Betriebsarten stehen zur Auswahl:

- Ein Melder steuert den/die Empfänger an: Liegt eine Bewegungsmeldung vor, bleibt der Empfänger über die am Potentiometer ① vorgegebene Dauer aktiv. Bevor Sie mit der Konfiguration beginnen, stellen Sie die gewünschte Abschaltverzögerung am Potentiometer ① ein. Befolgen Sie das in der mit dem Empfänger mitgelieferten Konfigurationsanleitung beschriebene Verfahren und wählen Sie die Funktion "Treppenlichtschaltung".
- Mehrere Melder steuern den/die Empfänger an: Liegt eine Bewegungsmeldung vor, bleibt der Empfänger über die am Empfänger im Zuge der Konfiguration vorgegebene Dauer aktiv. Bevor Sie mit der Konfiguration beginnen, stellen Sie das Potentiometer ① auf die Position "Impuls" ⎍. Befolgen Sie das in der mit dem Empfänger mitgelieferten Konfigurationsanleitung beschriebene Verfahren und wählen Sie die Funktion "Zeitschaltbetrieb". Wenn die LED A im Zuge der Konfiguration schnell blinkt, ist die Stellung des Potentiometers ① nicht mit der gewählten Funktion kompatibel. Sollte die LED B zu Beginn der Konfiguration schnell blinken oder wenn nichts passiert, überprüfen Sie, ob die Batterien ordnungsgemäss eingelegt sind oder wechseln Sie die Batterien bei Bedarf aus.

Konfiguration (Taste cfg)

Diese Melder lassen sich auf 3 unterschiedliche Arten konfigurieren:

- quicklink: Konfiguration ohne Werkzeug (mit Hilfe der Tasten und LEDs der Geräte), siehe die mit dem Gerät mitgelieferte Anleitung Nr. 6T7952.
- KNX easy: Beschreibung der Gerätefunktionen beim Hersteller erhältlich.
- ETS via TR131: Datenbank und Beschreibung der Anwendungssoftware beim Hersteller erhältlich.

Konfiguration mittels KNX easy (E-Mode) oder KNX system (ETS, S-Mode) Gerät durch Betätigung der Taste cfg in der Lernphase des KNX easy Inbetriebnahme-Tools oder zur Adressierung mittels TR131A in der ETS-Software in den Konfigurationsmodus versetzen.

Test und Erfassungsbereich

Potentiometer ② in die Betriebsart Test setzen. Der Betriebsmodus Test wird 3 Minuten lang aktiviert. In dieser Betriebsart wird die Helligkeit nicht berücksichtigt. Jede gemeldete Bewegung löst die LED A 2 Sekunden lang aus (diese leuchtet auf). Der dazugehörige Empfänger wird nicht angesteuert. Findet 3 Minuten lang kein Meldevorgang statt, kehrt das Gerät in den Automatikbetrieb zurück. Begrenzung des Meldebereichs: Sie können den Meldebereich anhand der mitgelieferten Blenden oder durch Neigen des Melderkopfs begrenzen.

! Auf den Testmodus kann erst zugegriffen werden, wenn das Gerät konfiguriert wurde.

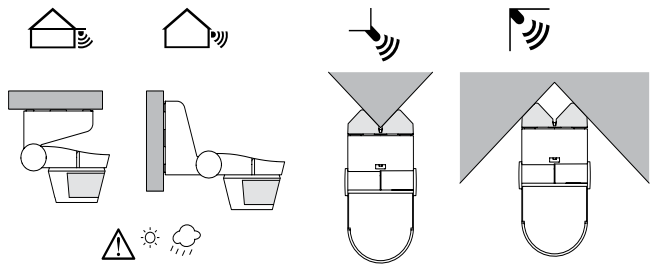

Beschreibung des Kits
Beide Geräte sind werkseitig miteinander vorkonfiguriert. Die einzigen notwendigen Einstellungen betreffen die Abschaltverzögerung, die Helligkeit und den Erfassungsbereich (siehe Bedienungsanleitung des Melders). Diese Anlage kann durch zusätzliche Geräte ergänzt werden.

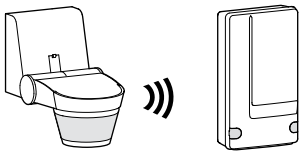

Zusätzlichen Empfänger in die Anlage einbinden
- Betätigen Sie die Taste cfg am Melder: die LED cfg leuchtet an sämtlichen Empfängern auf.
- Betätigen Sie die Taste cfg am Empfänger, den Sie hinzufügen wollen, und anschliessend die Taste fct am Empfänger, bis die LED blinkt. Warten Sie ab, bis das Blinken erlischt.
- Betätigen Sie erneut die Taste cfg am Melder, um die Konfiguration zu beenden.

Zusätzlichen Melder in die Anlage einbinden
Wenn mehrere Melder denselben/dieselben Empfänger ansteuern, müssen die Produkte neu konfiguriert werden:
- Potentiometer ① an beiden Meldern auf die Position ⎍ stellen.
- Taste cfg des im Kit mitgelieferten Melders betätigen.
- Funktion "Zeitschaltbetrieb" am Empfänger mit Hilfe der Taste fct auswählen und die gewünschte Abschaltverzögerung auswählen (siehe Bedienungsanleitung des Empfängers).
- Funktion am Empfänger bestätigen, dann die Taste cfg des im Set mitgelieferten Melders betätigen.
- Taste cfg des zweiten Melders betätigen, danach die Taste cfg des Empfängers. Die Funktion Zeitschaltbetrieb wird automatisch ausgewählt.
- Taste fct am Empfänger betätigen, bis die LED blinkt. Warten Sie ab, bis das Blinken erlischt.
- Betätigen Sie erneut die Taste cfg am Melder, um die Konfiguration zu beenden.

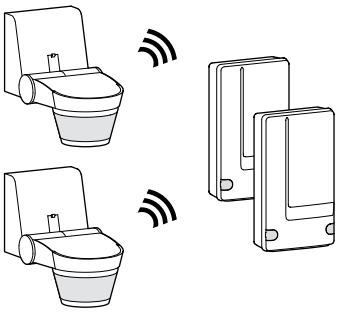

Zusätzlichen Sender in die Anlage einbinden
Die Produkte müssen neu konfiguriert werden:
- Potentiometer ① des Melders auf die Position ⎍ stellen und Taste cfg des Melders betätigen.
- Funktion "Zeitschaltbetrieb" am Empfänger mit Hilfe der Taste fct auswählen und die gewünschte Abschaltverzögerung auswählen (siehe Bedienungsanleitung des Empfängers).
- Funktion am Empfänger bestätigen, dann die Taste cfg des Melders betätigen.
- Zweiten Sender gemäss Bedienungsanleitung des Senders konfigurieren.

⚠	**Wenn Sie eines der beiden Geräte auf Werkseinstellungen zurücksetzen, geht die werkseitige Konfiguration verloren. In diesem Fall sind beide Geräte neu zu konfigurieren.**

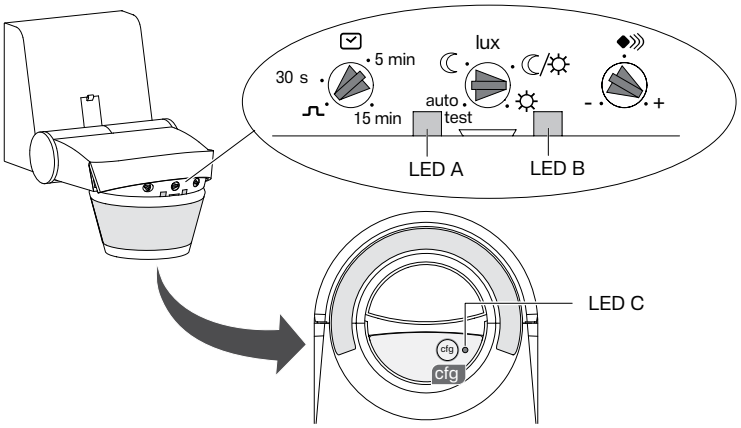

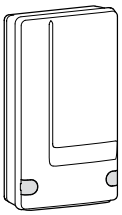

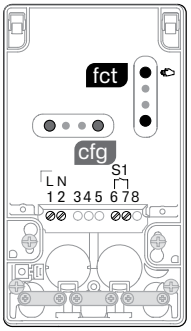

TRBxxx, TRExxx, TRC270D

Einstellungen
Diese Empfänger lassen sich auf 3 unterschiedliche Arten konfigurieren:
- quicklink: Konfiguration ohne Werkzeug, siehe Anleitung 6T7952 (mit den Funkempfängern mitgeliefert).
- KNX easy: Beschreibung der Gerätefunktionen beim Hersteller erhältlich.
- ETS oder > via TR131A : Datenbank und Beschreibung der Anwendungssoftware beim Hersteller erhältlich.

! Um den Konfigurationsmodus zu ändern, ist das Gerät immer zuerst auf "Werkseinstellungen" zurückzusetzen.

TRC270D, TRE201, TRE202, TRE221, TRE400

Verstärkerfunktion (Repeater)
Diese Funktion erhöht die Funkreichweite des Systems dank Sendeverstärkung (Weitersendung) der vom Gerät empfangenen Meldungen. Sie ist defaultmässig deaktiviert, kann aber durch eine Betätigung (>2 Sek.) der Taste cfg beim Einschalten des Geräts aktiviert/deaktiviert werden. Ein Aufblitzen der LED cfg bei Einschaltung des Geräts besagt, dass die Funktion aktiv ist.

Rücksetzen eines Geräts auf Werkseinstellungen

Taste cfg drücken und gedrückt halten, bis die LED cfg blinkt (>10 Sekunden), dann loslassen. Die Rücksetzung auf Werkseinstellungen wird durch das Erlöschen der LED cfg angezeigt. Bei dieser Operation wird die komplette Konfiguration des Geräts gelöscht, unabhängig vom Konfigurationsmodus.
Wurde das Gerät über KNX easy oder ETS konfiguriert, sollte die Rücksetzung auf Werkseinstellungen vorzugsweise über KNX easy oder ETS erfolgen, um das Gerät aus dem aktuellen Projekt zu beseitigen. Nach dem Einschalten oder einer Rücksetzung auf Werkseinstellungen ist eine Wartezeit von 15 Sekunden abzuwarten, bevor eine neue Konfiguration vorgenommen werden kann.

Grenze des Systems
Ein Gerät kann maximal mit 20 weiteren Geräten verbunden werden.

Fehlermeldung
Ein sehr schnelles Blinken der LED cfg zeigt einen Fehler oder eine inkompatible Verbindung an (z. B. Gruppensteuerung mit einer Mischung aus Beleuchtungs- und Jalousie-Befehlen).

KNX-Standard
Alle Produkte – verdrahtete TP Geräte und Funkgeräte – basieren auf dem KNX-Standard. Dieser Standard vereint die Bereiche Endkundengerät, elektrotechnische Komponenten sowie Systeme der Heizungs-Klima-Lüftungssteuerung. Somit ermöglicht der KNX-Standard die Zusammenführung dieser Gewerke.

KNX ist ein Installationssystem zur flexiblen und komfortablen Steuerung von Beleuchtung, Jalousien/Rollladen und Einzelraum-Temperaturregelung. Das System bietet einfache Lösungen für komplexe Installationsanforderungen, die mit einer konventionellen Installation nur schwer zu realisieren sind.

Hauptunterschied zur konventionellen Neubau-Installation ist:
- die zu schaltenden Leitungen für z.B. Beleuchtung, Jalousie, schaltbare Steckdosen usw. werden in die Verteilung/Unterverteilung gelegt.
- die 230 V-Steuerleitungen für Schalter entfallen, d.h. es werden keine Einzeladern pro Schaltkreis benötigt. Hierfür wird eine Leitung (Buskabel 2 x 2 x 0,8 z.B. EIB-Y (ST)) als offener Ring oder sternförmig an die Schalter verlegt.

Somit sind flexible Festlegungen der Schaltfunktionen in der Bauphase und auch nach dem Einzug ohne zusätzlichen Verdrahtungs-/Installationsaufwand möglich. Der Installationsaufwand einer KNX TP/KNX RF-Installation ist, unabhängig von den zu realisierenden Funktionen, prinzipiell immer gleich. Der Planungsaufwand wird vermindert – die Kundenanforderungen können flexibel umgesetzt werden.

Die Spannungsversorgung versorgt die TP-Ein-Ausgangsgeräte mit der Systemspannung SELV 30 V. Die Funk-Produkte werden per Batterie oder 230 V-Netz versorgt. Die Eingangsgeräte dienen z.B. zur Aufnahme und Übertragung der Schaltbefehle. Die Ausgangsgeräte zur Umsetzung der Schaltbefehle z.B. Licht dimmen, Jalousie AUF/AB etc. Dies können sowohl Modulargeräte für Verteilereinbau als auch dezentrale Geräte zum Einbau z.B. in die Schalterdose sein. Zum Bedienen werden, wie gewohnt, handelsübliche Taster oder kallysto Multifunktionstaster KNX verwendet.

Technische Änderungen vorbehalten

3 verschiedene Inbetriebnahme Modi:

Name	quicklink (E-Mode)	KNX easy (E-Mode)	KNX system (S-Mode)
Standard	KNX®		
Beschreibung	Drahtloses Bus-System zur Inbetriebnahme durch den Elektroinstallateur.	Drahtgebundenes und/oder Drahtloses Bus-System für intelligente Gebäude zur Inbetriebnahme durch den Elektroinstallateur.	Drahtgebundenes und/oder Drahtloses Bus-System für intelligente Gebäude zur Inbetriebnahme durch den Systemintegrator.
Einsatzgebiet	• Modernisierungen • Umbauten • Sanierungen • Erweiterungen • Kleinsysteme	• Smart-Home • Eigentumswohnungen • Villen • Sporthallen • Museen und Verkaufsräume • Hotels und Restaurants • Gewerbe und öffentliche Baute	• Grössere Wohn- und • Zweckbauten
Inbetriebnahme	quicklink Inbetriebnahme mit quicklink (E-Mode; Push-Button-Technologie), KNX easy oder ETS	easy Inbetriebnahme mit KNX easy (E-Mode Inbetriebnahme-Tool) oder ETS	system Inbetriebnahme mit ETS (Computer mit ETS-Software)
Vernetzungsgrad	Mittel	Hoch	Sehr hoch
Anzahl Geräte pro Anlage	Bis 30 Produkte	254 Produkte	Bis 57 600 Produkte
Besonderheiten / Funktionalität	• Grund,- Gruppen, Zwang- und Szenenfunktionen • werkzeugloser Konfigurationsmodus • Szene über langen Tastendruck abspeicherbar • Installation ohne Konfigurations-Tool • Die Konfiguration geschieht direkt am Gerät • Konfiguration auch mit KNX easy oder ETS möglich • KNX-Standard ermöglicht Vernetzung mit anderen Geräten und Gewerken • keine Schulung erforderlich	• Grund- Gruppen-, Szenen, Zwang-und Expertenfunktionen • Portable Inbetriebnahme • Projektdaten TJAS671 oder TJAS471 speicherbar • Vielfältige Funktionen • Szene über langen Tastendruckabspeicherbar • Einfache Verknüpfung der Funktionen mittels intuitiver Bedienoberfläche • Einfache und schnelle Erstellung der domovea-Visualisierung TJAS671 oder TJAS471 • KNX-Standard ermöglicht Vernetzung mit anderen Geräten und Gewerken • Schulung empfohlen	• Grund- Gruppen-, Zwang- und Szenenfunktionen • Zusätzliche einstellbare Parameter ermöglichen vielfältige Funktionen • Einsatz von Software ETS notwendig • KNX-Standard ermöglicht Vernetzung mit anderen Geräten und Gewerken • Eine Woche Grund-Schulung notwendig für Basiswissen
Systemgrenzen	• Ein Gerät kann mit maximal 20 weiteren Geräten verbunden werden. • 2 Szenen pro Kanal	• 8 Szenen pro Kanal • 254 Geräte • Über 50 Funktionen wählbar	• 64 Szenen pro Kanal • 255 Gruppenadressen pro Gerät • Vielfältige Funktionen und Parameter wählbar
Lasten / Steuerung	• Licht • Last • Jalousie • Bewegung	• Licht • Last • Jalousie • Heizung • Zeit und Dämmerung • Wetterstation • Präsenz & Bewegung • Bedienung & Anzeige	• Licht • Last • Jalousie • Heizung / Kühlung • Zeit und Dämmerung • Wetterstation • Witterungsgeführt • Präsenz & Bewegung • Bedienung & Anzeige • Stromerkennung • Zähler (Impuls, Stromverbrauch)

Systemaufbau KNX
Jede Anlage besteht aus Eingangsgeräten und Ausgangsgeräten. Die Verdrahtung/Verbindung dieser Geräte erfolgt: über das Buskabel (2 x 2 x 0,8) – auch Twisted Pair (TP) Leitung genannt oder über Funk "Radio Frequency RF" (reservierte Frequenz 868.3 MHz).

Folgende Möglichkeiten im System sind realisierbar:

1. KNX TP Installationen:
Aufbau mit ausschliesslich verdrahteten Produkten (TP)
2. KNX RF Installationen:
Aufbau mit ausschliesslich Funk-Produkten (RF)
3. KNX gemischte Installationen:
Aufbau mit verdrahteten und Funk-Produkten (TP+RF)

Inbetriebnahme mit quicklink; E-Mode
Bei den quicklink-Produkten handelt es sich ausschliesslich um RF-Produkte. All diese quicklink-Produkte lassen sich mittels Push-Button-Mode in 5 einfachen Schritten programmieren. Für die Inbetriebnahme mittels Push-Button-Mode werden keine spezifischen Geräte in Anforderung gestellt.

Systembeschreibung quicklink (E-Mode)

Konfiguration einer Funktion (5 Schritte)

Vorgang	Auswirkung
1 Funktion konfigurieren	
Kurze Betätigung der Taste cfg des Senders.	Die LEDs ***cfg*** • sämtlicher Empfänger und des Senders leuchten auf.
2 Sender konfigurieren	
Kurze Betätigung der zu konfigurierenden Taste des Senders	Die LED ***cfg*** • des Senders blinkt 1 Sekunde lang.
3 Funktion auswählen	
Funktion durch mehrere kurze Betätigungen der Taste fct des Empfängers auswählen.	Durchblättern der Funktionen; diese werden durch die Farbe der LED ***fct*** am Empfänger angezeigt (siehe Liste auf Seit 339). .
4 Funktion bestätigen	
Längere Betätigung (> 2 Sekunden) der Taste fct des Empfängers, bis die LED ***cfg*** • blinkt.	Die durch die Farbe der LED ***fct*** angezeigte Funktion wird bestätigt.
5 Konfiguration bestätigen	
Kurze Betätigung der Taste cfg des Senders.	Die LEDs ***cfg*** • sämtlicher Empfänger und des Senders erlöschen. Ende der Konfiguration.

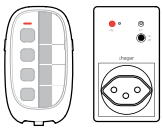

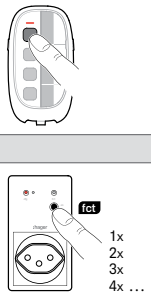

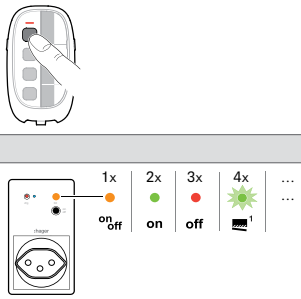

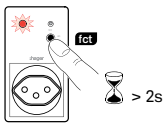

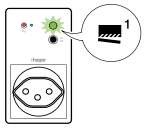

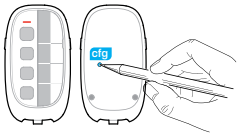

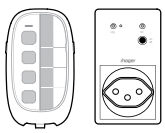

Liste der Funktionen

	Schaltausgänge	Universaldimmer	Rollladen-/Jalousieausgänge	LED-Strahler
LED fct	Funktion	Funktion	Funktion	
	on off ON/OFF (Treppenlichtschaltung)	ON/OFF, Dimmen +/-	Aufwärtsbewegung/ Stopp (nur für TRM692G)	
	on ON	ON, Dimmen +	Aufwärtsbewegung, Stopp	
	off OFF	OFF, Dimmen -	Abwärtsbewegung, Stopp	
	1 Szene 1	1 Szene 1	1 Szene 1	
	2 Szene 2	2 Szene 2	2 Szene 2	
	Zeitschaltung	Zeitschaltung	Senken/Stopp	
	ON/OFF (Schalter)	ON/OFF (Schalter)	Rollladensteuerung (Schalter)	
	on Zwangsbetrieb ON		Zwangsbetrieb Auf	
	off Zwangsbetrieb OFF		Zwangsbetrieb Ab	
				Anwesenheits-simulation
	Löschen	Löschen	Löschen	

Inbetriebnahme mit Inbetriebnahme-Tool TXA100C; E-Mode

Gebäudesystemtechnik KNX -
Systembeschreibung KNX easy (TJAS671, TJAS471, E-Mode)

Systembeschreibung KNX easy

Inbetriebnahme mit TJAS671, TJAS471; E-Mode
Zur Inbetriebnahme wird ein Tablet, Smart-Phone oder Laptop eingesetzt und mit domovea basic oder domovea expert via WLAN verbunden. Die Inbetriebnahme-/Anlagedaten sind direkt im Server (TJAS671, TJAS471) speicherbar. Durch den Einsatz eines Tablets, Smart Phones oder Laptops kann die Inbetriebnahme flexibel durchgeführt werden: nach Räumen, Funktionen oder Produkten. Folgende Produkte werden in Abhängigkeit der Anforderung eingesetzt:

- **KNX TP Installationen**
  Inbetriebnahme mit domovea basic oder domovea expert.
  Der domovea basic oder domovea expert Server wird direkt in die Anlage integriert. Dieser bleibt nicht in der Anlage und kann für weitere Anlagen verwendent werden.
- **KNX RF-Installationen:**
  Inbetriebnahme mit domovea basic oder domovea expert - Speicherung der Anlagendaten direkt auf Server (TJAS671, TJAS471). Verbindung zu RF-Installation via Medienkoppler (TR131A).
- **KNX gemischte Installationen (TP und RF)**
  Inbetriebnahme mit domovea basic oder domovea expert und Medienkoppler TR131A. Der Medienkoppler muss zur Kommunikation der verknüpften RF/TP-Produkte in der Anlage installiert bleiben.

domovea basic, domovea expert
domovea basic oder domovea expert auf TP-Basis dient zur Verknüpfung der einzelnen Geräte und zur Zuweisung der Funktionen wie z.B. Schalten, Dimmen, Rollladen-/Jalousiesteuerung, Zeitfunktionen, Szenenfunktionen, Heizungsfunktionen sowie deren Kombinationen. Durch den Einsatz von domovea basic oder domovea expert kann zudem eine Visualisierung der KNX easy Anlage schnell und einfach realisiert werden.

Medienkoppler TR131A
Der Medienkoppler ist die Schnittstelle zwischen verdrahteten TP-Modulargeräten und Funk-Produkten. Er "übersetzt" die Funksignale auf das Buskabel und umgekehrt. Er besitzt einen TP Bus- Anschluss und wird beliebig, ausserhalb des Verteilers an die Busleitung angeschlossen. Reichweite (Richtwerte): im Freien bis zu 100 m, in Gebäuden bis zu 30 m.

Verstärker und Verstärkerfunktion
Je nach Umgebungsbedingung (grosse Distanzen, armierte Stahlbetonwände etc.) ist eine Verstärkung des Funksignals notwendig.
Bei notwendiger Signalverstärkung gibt es zwei Möglichkeiten:
- Verstärkung des Signals durch in der Anlage befindliches Funk-Produkt (alle bidirektionalen KNX RF-Ausgangsgeräte sind über TJAS671, TJAS471 als Verstärker einstellbar).
- Verstärker TR140A.

Topologie 1:
KNX easy **(E-Mode)-Installationen mit ausschliesslich TP-Produkten**

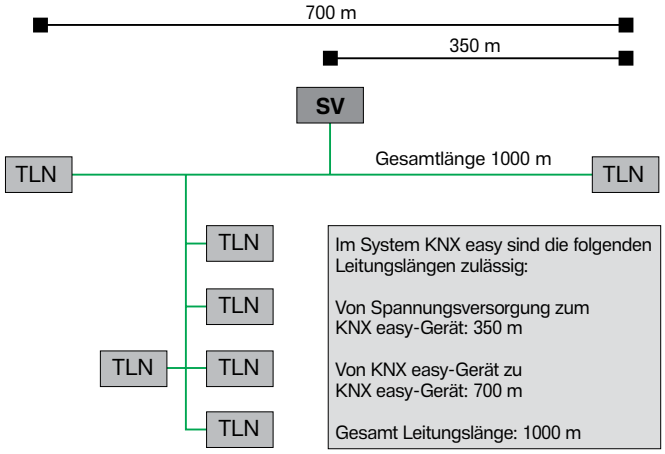

Jedes KNX-Gerät (Teilnehmer = TLN) kann mit jedem anderen Teilnehmer über die Busleitung Informationen austauschen. Die Versorgungsspannung der Busleitung erfolgt über die Spannungsversorgung (DC 30 V SELV).

Das Bild links zeigt die Systemgrenzen, die mit **einer** Spannungsversorgung TXA112 abgedeckt werden kann. Dabei sind folgende Leitungslängen zu beachten:
- weiteste Entfernung zwischen Spannungsversorgung und Geräten: max. 350 m
- weiteste Entfernung zweier Geräte: max. 700 m
- Gesamtleitungslänge max. 1000 m

Jedes Gerät hat einen Stromverbrauch, der die Spannungsversorgung belastet. Die maximale Belastung pro Spannungsversorgung ist bei ca. **64 KNX-Geräten** erreicht. Diese Anordnung mit einer Spannungsversorgung und 64 Geräten wird als Liniensegment bezeichnet.

Die Anlage kann mit max. 3 zusätzlichen Liniensegmenten erweitert werden (siehe Beschreibung und Bild unten).

Erweiterung einer KNX easy (E-Mode)-Installation mit mehr als 64 Geräten

Werden in einer Anlage mehr als 64 KNX-Modulargeräte eingesetzt, sind zusätzliche Spannungsversorgungen und Linienverstärker notwendig.

Linienverstärker TYF130
Der Linienverstärker verstärkt die Informationen auf der Busleitung, so dass die Systemgrenzen erweitert werden können.

Maximale Systemgrenzen
Das Bild unten zeigt die maximalen Systemgrenzen mit vier Spannungsversorgungen und 3 Linienverstärkern. Die Leitungslängen der **einzelnen Segmente bleiben,** wie oben beschrieben, unverändert! Diese Angaben zählen immer hinter einer Spannungsversorgung.

Somit sind maximal 4 x 64 = **256 KNX easy-Geräte**

Erweiterung einer KNX easy **Installation mit mehr als 64 Geräten**

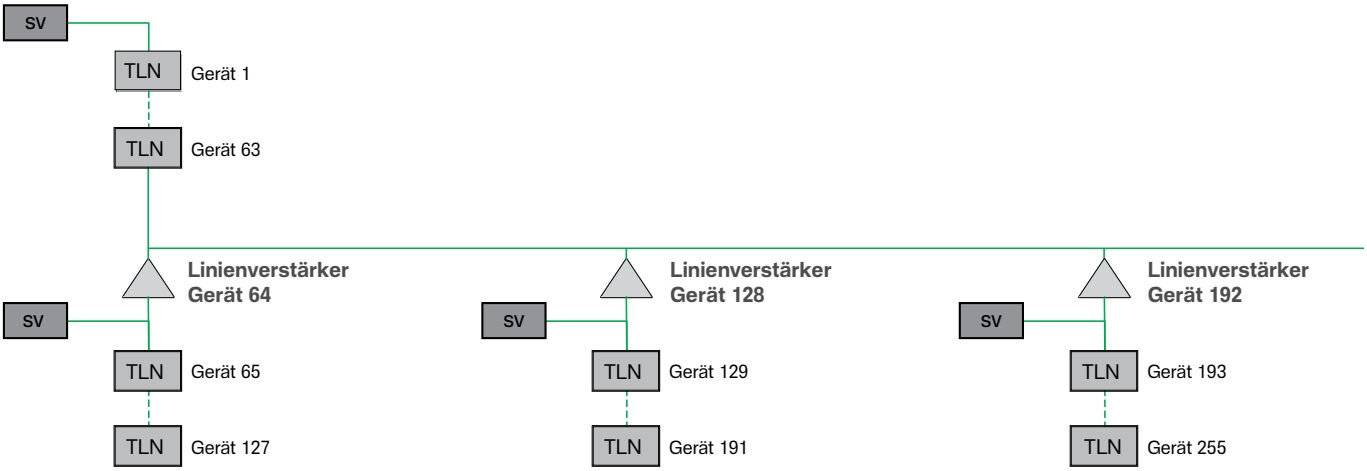

Topologie 2:
KNX easy (E-Mode)-Installationen mit ausschliesslich Funk-Produkten

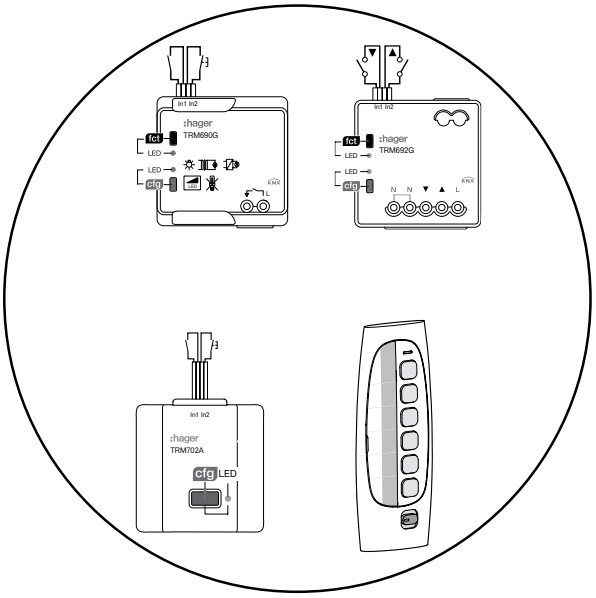

Die KNX RF-Geräte bestehen aus Eingangs- und Ausgangsgeräten sowie Kombinationsgeräten Ein-/Ausgang. Die Produkte kommunizieren über die Funkfrequenz 868.3 MHz. Über diese Frequenz werden die Informationen ausgetauscht.
Die Unterscheidungskriterien der Produkte sind:
- unidirektionale Geräte: Eingangsgeräte - senden die Information
- bidirektionale Geräte: Ausgangsgeräte - empfangen die Information und senden ihren Status. Diese können auch als Signal-Verstärker eingesetzt werden.

Ebenso gibt es bei der Spannungsversorgung der KNX RF- Geräte Unterschiede:
- Versorgungsspannung mit Netz 230 V~
- Versorgungsspannung mit Batterie

Die Inbetriebnahme erfolgt mit dem Medienkoppler. Die Kombinationsgeräte sind vorprogrammiert, z.B. 2-fach Eingang und 1-fach Jalousieausgang.

Reichweite (Richtwerte):
- im Freien: bis zu 100 m
- in Gebäuden: bis zu 30 m

Eine reine Funk-Installation kann bis zu **250 Geräte** beinhalten.

Funk-Frequenz 868 MHz

Die für dieses System verwendete Frequenz liegt bei 868.3 MHz. Diese Frequenz ist europäisch harmonisiert.
Es gibt zwei Leistungsbereiche:
- Verstärker mit 25 mW (maximale Sendeleistung)
- batteriebetriebene Sender mit einer Leistung von unter 10 mW

Im Gegensatz hierzu sind ISM-Bänder (z.B. 433 MHz) u.a. durch Dauersender (z.B. Kopfhörer) blockierbar. 433 MHz ist somit für Home Automation System nur eingeschränkt geeignet.

Das Band 868.3 MHz mit festgelegtem "Duty Cycle" (festgelegte Sendedauer) vermeidet diese Probleme und wurde speziell für Anwendungen wie Gebäudesystemtechnik (Home Automation) von den Regulierungsbehörden freigegeben.

Topologie 3:
KNX easy (E-Mode)-Installation mit TP und RF-Produkten

Bei Anlagen mit TP und KNX RF-Produkten gelten die bei Topologie 1 und 2 genannten Bedingungen. Zusätzlich zu beachten ist:
- maximal **2048 Funklinks*** können in Verbindung mit dem Medienkoppler TR131A genutzt werden.
- maximal **255 Gruppenadressen** können von der TP-Seite** auf die Funkseite übertragen werden.
- Insgesamt sind in KNX easy 1024 Kanäle (Empfehlung: 400) möglich.

Beispiel:

6-fach Ausgangsgeräte	= 6 Kanäle
4-fach Eingangsgeräte	= 4 Kanäle
2-fach Funk-Eingang	= 2 Kanäle

(*)**Beschreibung Funklinks:** Jeder Funk-Sensor benötigt für die Übertragung aller Funktionen eine gewisse Anzahl Funklinks. z. B. benötigt ein kallysto KNX 6-fach Funktaster für alle Eingänge max. 3 Funklinks.

(**) **Beschreibung Gruppenadressen:** Je nach Funktion benötigt ein Funk-Aktor eine gewisse Anzahl Gruppenadressen. z.B. braucht die Funktion EIN/AUS bei einem Funk Schaltaktor 2 Gruppenadressen.

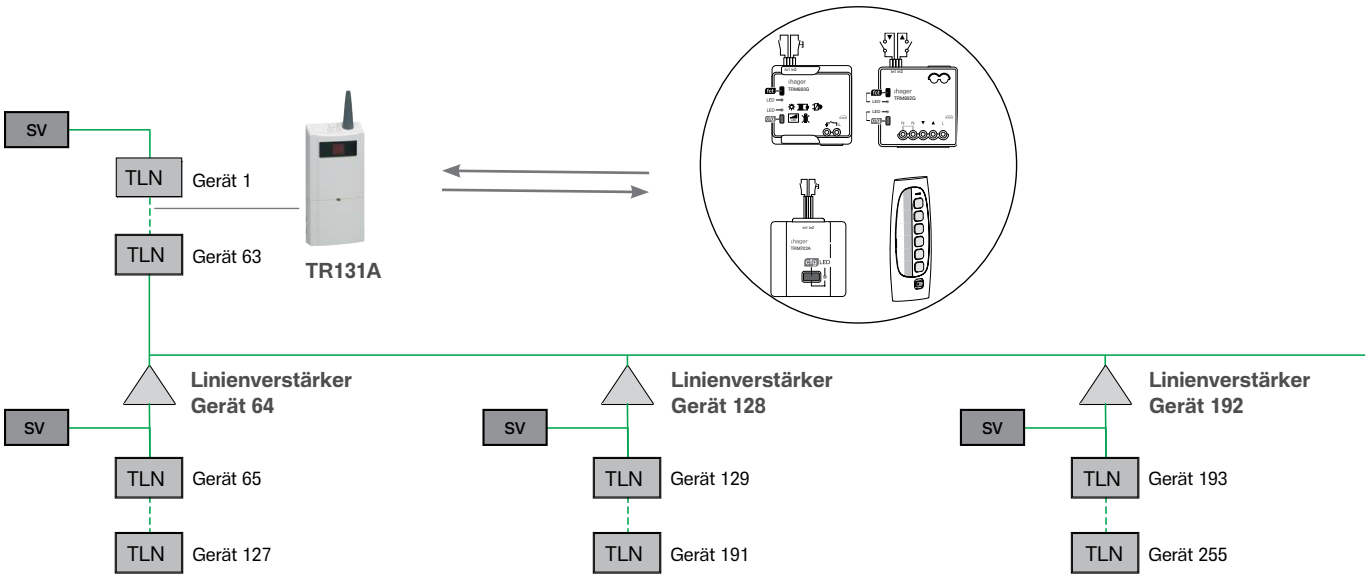

Inbetriebnahme mit ETS; S-Mode
Zur Inbetriebnahme mittels ETS (Engeneering Tool Software) wird eine USB-Schnittstelle oder eine IP-Gateway sowie die ETS selbst benötigt. Für jedes neue Projekt wird in der ETS ein solches angelegt. Die Anlage-Daten werden in der ETS und somit auf dem damit verwendeten Rechner gespeichert.

Zu verwendendes Kabel:
- Systemleitung KNX-Y(ST)Y: TG018, TG019, TGZ181, TGZ185

ETS5 (Engineering Tool Software)

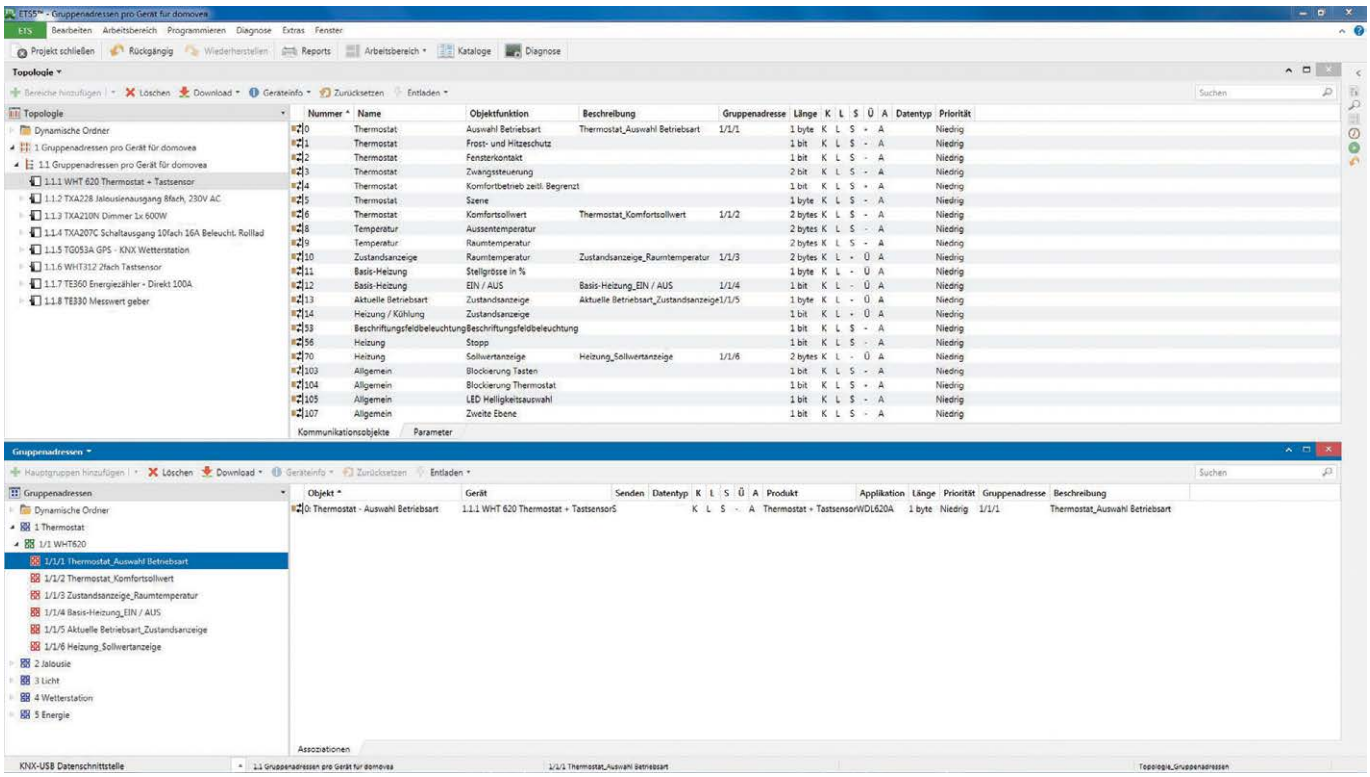

Topologie
KNX system **S (ETS, S-Mode)**

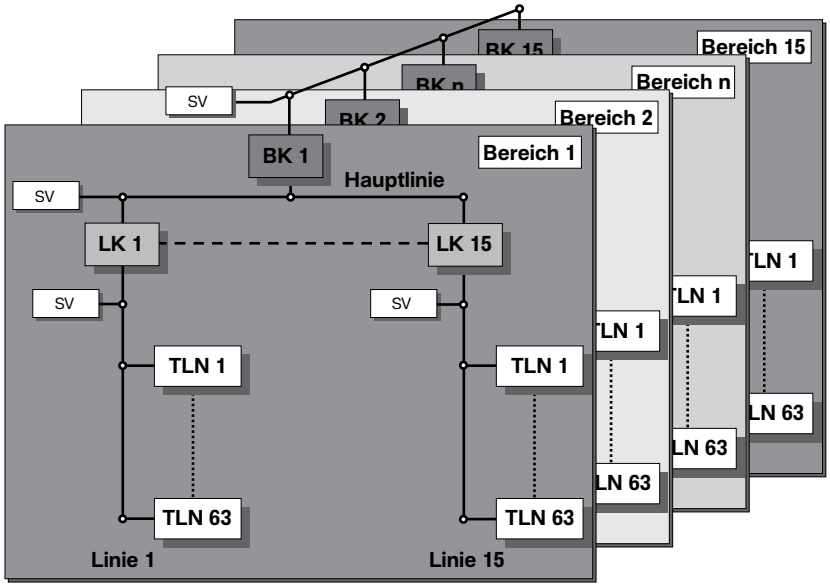

Legende :
SV/Dr = Spannungsversorgung/Drossel
BK = Bereichskoppler
LK = Linienkoppler
LV = Linienverstärker
TLN = Teilnehmer

Medienkoppler TR131A
Der Medienkoppler ist die Schnittstelle zwischen verdrahteten TP-Modulargeräten und Funk-Produkten. Er "übersetzt" die Funksignale auf das Buskabel und umgekehrt. Er besitzt einen TP Bus-Anschluss und wird beliebig, ausserhalb des Verteilers, an die Busleitung angeschlossen. Reichweite (Richtwerte): im Freien bis zu 100 m, in Gebäuden bis zu 30 m.

KNX TP / KNX RF-Installation
(Beispiel Inbetriebnahme mit ETS)

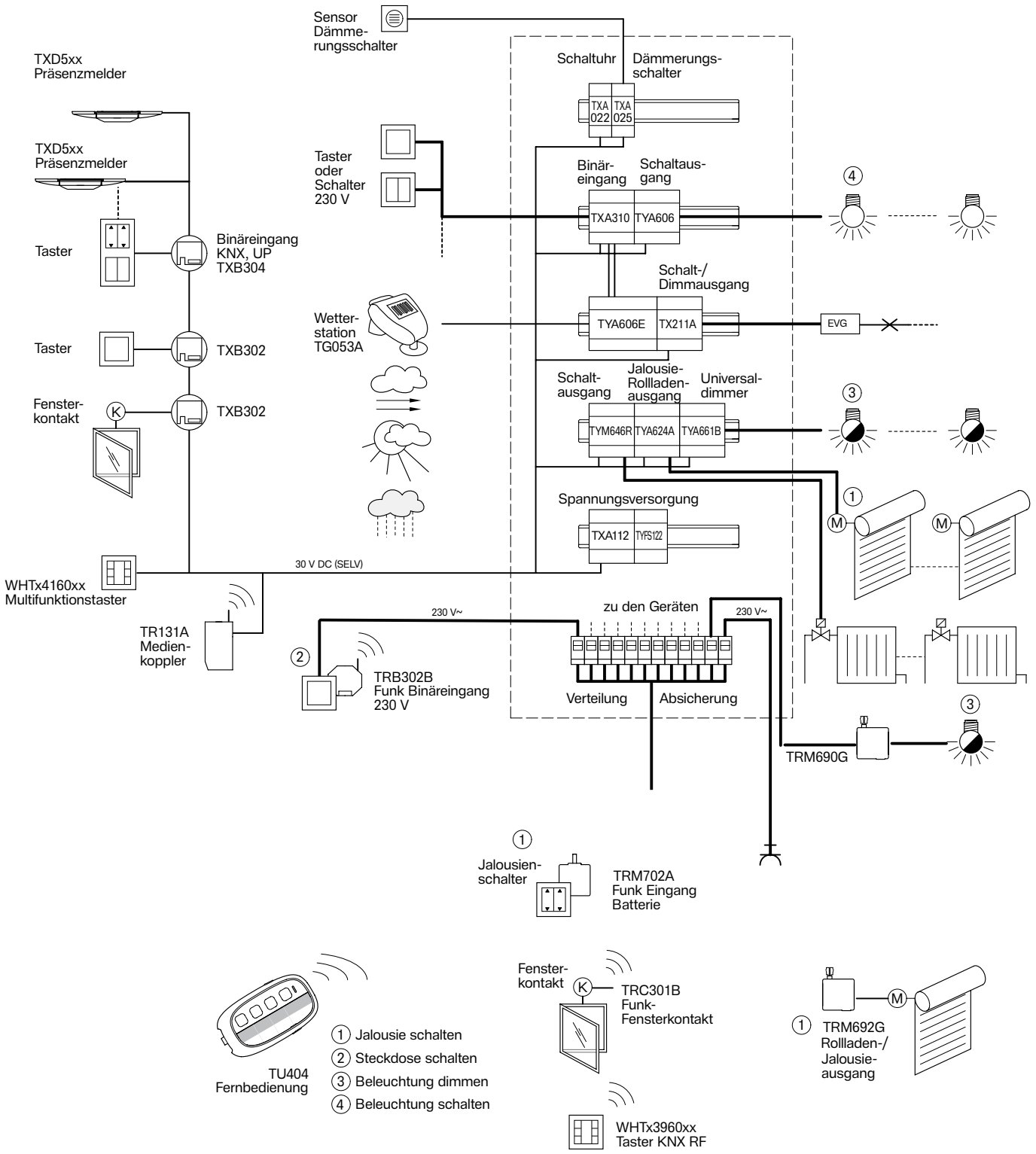

Automatisierung Modular- und Meldegeräte

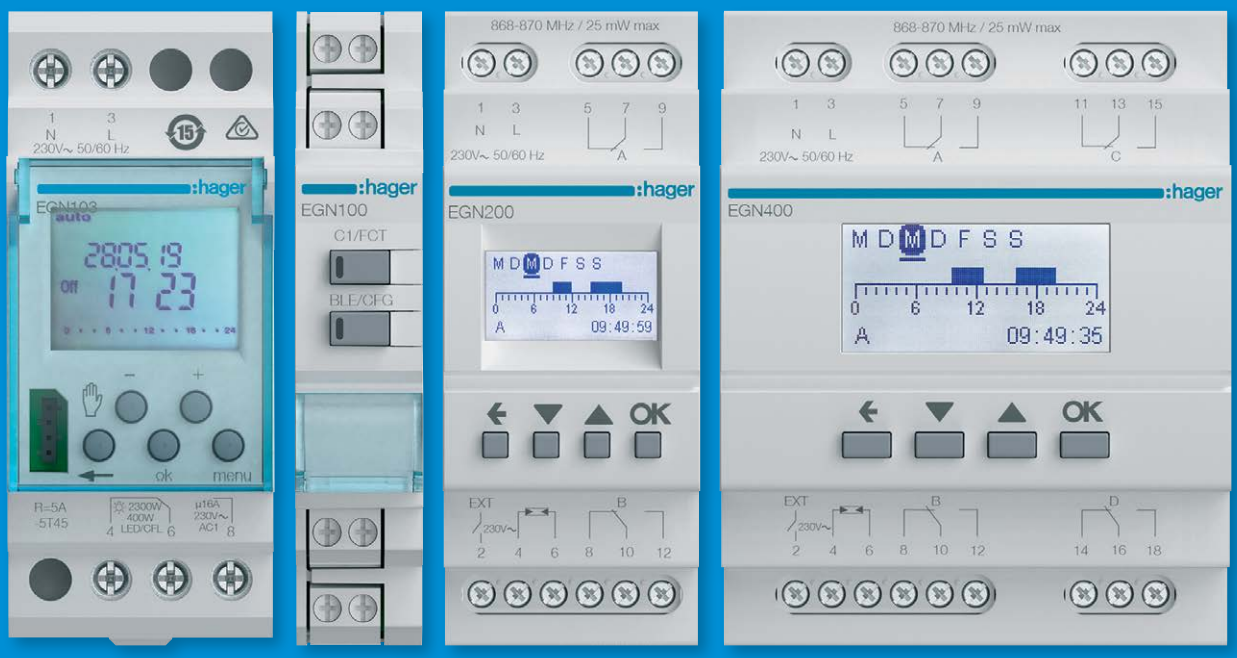

05

Seite

Analoge Schaltuhren ohne Gangreserve	260
Analoge Schaltuhren mit Gangreserve	261
Digitale Schaltuhren	262
Zeitrelais	266
Treppenlicht-Zeitschalter	267
Ferndimmer	269
Dämmerungsschalter	272
Präsenz-/Bewegungsmelder	274
Zubehör Präsenz-/Bewegungsmelder	283
Rauchwarnmelder	284
Herdwächter	290
Patch-Module	291
Switch und Patch-Module	292

Schaltuhren:
- Tages- und Wochenschaltuhren
- Zur Steuerung von Beleuchtung, Heizung, Ventilatoren, Haushaltsgeräten
- Vorteile: Energieeinsparung und Komforterhöhung

Kompakt-Schaltuhren:
- für Hutschienenmontage geeignet

Analoge Schaltuhren:
- Programmierung durch unverlierbare Schaltreiter
- Kürzeste Schaltzeit:
  - 15 Min. für Tagesschaltuhr
  - 2 h für Wochenschaltuhr
- Abdeckung plombierbar

▶ Seite 294

	Beschreibung	Breite in ▮ 17,5 mm	VPE	**Best.-Nr.**	ELDAS®-Nr
EHN010	**Tagesschaltuhr** - Kanal: 1 Schliesser - I_n: 16 A - Bemessungsspannung: 230 V~ 50 Hz - ohne Gangreserve - Schaltleistung: LED 300 W Glüh-/ Halogenlampen 1000 W				
	Analoge Tagesschaltuhr, ohne Gangreserve	1	1	**EHN010**	405 451 106
EHN110	**Tagesschaltuhr** - Kanal: 1 Wechselkontakt - I_n: 16 A - Bemessungsspannung: 230 V~ 50 Hz - ohne Gangreserve - Schaltleistung: LED 180 W Glüh-/ Halogenlampen 1100 W				
	Analoge Tagesschaltuhr, ohne Gangreserve	3	1	**EHN110**	405 451 306

Schaltuhren:
- Tages- und Wochenschaltuhren
- Zur Steuerung von Beleuchtung, Heizung, Ventilatoren, Haushaltsgeräten
- Vorteile: Energieeinsparung und Komforterhöhung

Kompakt-Schaltuhren:
- für Hutschienenmontage geeignet

Analoge Schaltuhren:
- Programmierung durch unverlierbare Schaltreiter
- Kürzeste Schaltzeit:
  - 15 Min. für Tagesschaltuhr
  - 2 h für Wochenschaltuhr
- Abdeckung plombierbar

▶ Seite 294

	Beschreibung	Breite in ▮ 17,5 mm	VPE	Best.-Nr.	ELDAS®-Nr
EHN011	**Tagesschaltuhr** - Kanal: 1 Schliesser - I_n: 16 A - Bemessungsspannung: 230 V~ 50 Hz (Gangreserve 120 h) - Schaltleistung: LED 300 W Glüh-/ Halogenlampen 1000 W				
	Analoge Tagesschaltuhr, mit Gangreserve	1	1	**EHN011**	405 451 206
EHN111	**Tagesschaltuhr** - Kanal: 1 Wechsler - I_n: 16 A - Bemessungsspannung: 230 V~ 50 Hz (Gangreserve 120 h) - Schaltleistung: LED 180 W Glüh-/ Halogenlampen 1100 W				
	Analoge Tagesschaltuhr, mit Gangreserve	3	1	**EHN111**	405 451 406
EHN171	**Wochenschaltuhr** - Kanal: 1 Wechsler - I_n: 16 A - Bemessungsspannung: 230 V~ 50 Hz (Gangreserve 120 h) - Schaltleistung: LED 180 W Glüh-/ Halogenlampen 1100 W				
	Analoge Wochenschaltuhr, mit Gangreserve	3	1	**EHN171**	405 452 106

Beschreibung	Breite in ▮ 17,9 mm	VPE	**Best.-Nr.**	ELDAS®-Nr

EGN103

Wochenschaltuhr, 1 Wechslerkontakt, 16A, 2 PLE, digital

Wochenschaltuhr digital 1-Kanal zur zeitabhängigen Steuerung von Betriebsmitteln. Programmierbat über App mit Bluetooth-Schnittstelle zur einfachen Realisierung von Ausnahmeprogrammen oder zum Abspeichern des Schaltprogramms (mit myHager). Temporäre und permanente Ausnahmesteuerung am Gerät, Balkenanzeige zur schnellen Erkennung der Tagesprogrammierung Automatische Sommer-/Winterzeitumstellung.

- mit Bluetooth programmierbar (mit EGN003)
- Wechsler
- Tastensperre mittels Sperrschlüssel
- Programmieren ohne Netzspannung möglich
- mit automatischer Sommer-/Winterzeit-Umschaltung
- Programmzyklen: 1 x 7 tage
- mit Schraubklemmen
- zur Montage auf DIN-Hutschiene
- 5 Jahre Gangreserve
- Hinweis Zerocrossing BDA

Wochenschaltuhr, 1 Wechselkontakt, 16A, digital	2	1	**EGN103**	533 175 334

EGK103

Digitale Wochenschaltuhr, 1-Kanal + Bluetooth-Programmierschlüssel

- Set bestehend aus EGN103 und EGN003

Digitale Wochenschaltuhr, 1-Kanal + Bluetooth-Programmierschlüssel	2	1	**EGK103**	533 175 324

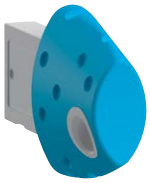

EGN003

Bluetooth-Programmierschlüssel

- Passend für EGN103

Bluetooth-Programmierschlüssel, für EGN103	2	1	**EGN003**	533 178 944

EG103V

Wochenschaltuhr mit erweiterten Funktionen, 1 Wechsler, 12 oder 24 V, AC oder DC

- wird mit Programmschlüssel (EG005) geliefert
- Kanal: 1 W
- I_n: 10 A
- Bemessungsspannung: 12 V oder 24 V, AC oder DC

Wochenschaltuhr mit erweiterten Funktionen, 1 Wechsler, 12 oder 24 V, AC oder DC	2	1	**EG103V**	533 174 400

Beschreibung	Breite in 17,9 mm	VPE	Best.-Nr.	ELDAS®-Nr

EGN100

Multifunktions-Zeitschaltuhr, 1 Kanal, 10 A, 1 PLE, digital

Digitale Multifunktions-Zeitschaltuhr zur Steuerung von Verbrauchern mit Befehlen wie Ein, Aus, Impuls oder Zyklus. Astronomische Funktion, die entsprechend der Sonnenauf- und Untergangszeiten angeschlossene Lasten schalten. Mit Programmierbluetooth App zur einfachen Realisierung von Ausnahmeprogrammen oder zum Abspeichern des Schaltprogrammes (mit myHager). Temporäre und permanente Ausnahmesteuerung am Gerät. Die Dämmerungsfunktion misst über eine Photozelle die Beleuchtungsstärke und schaltet in Abhängigkeit vom gemessenen Wert. Automatische Sommer-/Winterzeitumstellung

- integrierte Bluetooth Verbindung
- Programmzyklen: täglich, wöchentlich, jährlich
- 1 Wechsler Ausgang
- mit Impulsfunktion
- verdrahteter Eingang
- Mit Funk Eingang Verbindung: Quicklink Konfiguration
- Tastensperre
- mit automatischer Sommer-/Winterzeit-Umschaltung
- mit Schraubklemmen
- zur Montage auf DIN-Hutschienen
- 10 Jahre Gangreserve
- Hinweis Zerocrossing BDA

Multifunktions-Zeitschaltuhr, 1 Kanal, 10A, digital	1	1	**EGN100**	533 175 234

EGN200

Multifunktions-Zeitschaltuhr, 2 Kanäle, 16A, 2 PLE, digital

Digitale Multifunktions-Zeitschaltuhr zur Steuerung von Verbrauchern mit Befehlen wie Ein, Aus, Impuls oder Zyklus. Astronomische Funktion, die entsprechend der Sonnenauf- und -untergangszeiten angeschlossene Lasten schalten. Programmierbar über App mit Bluetooth-Schnittstelle zur einfachen Realisierung von Ausnahmeprogrammen oder zum Abspeichern des Schaltprogrammes (mit myHager). Temporäre und permanente Ausnahmesteuerung am Gerät. Die Dämmerungsfunktion misst über eine Photozelle die Beleuchtungsstärke und schaltet in Abhängigkeit vom gemessenen Wert. Automatische Sommer-/Winterzeitumstellung.

- integrierte Bluetooth Verbindung
- Programmzyklen: täglich, wöchentlich, jährlich
- 2 Wechsler Ausgang
- mit Impulsfunktion
- Mit Funk Eingang Verbindung: Quicklink Konfiguration
- Programmieren ohne Netzspannung möglich
- Tastensperre
- LC-Display mit Beleuchtung
- mit automatischer Sommer-/Winterzeit-Umschaltung
- mit Schraubklemmen
- zur Montage auf DIN-Hutschiene
- 10 Jahre Gangreserve
- Hinweis Zerocrossing BDA

Multifunktions-Zeitschaltuhr, 2 Kanäle, 16A, digital	2	1	**EGN200**	533 175 434

Beschreibung	Breite in ▮ 17,9 mm	VPE	**Best.-Nr.**	ELDAS®-Nr

EGN400

Multifunktions-Zeitschaltuhr, 4 Kanäle, 16A, 4 PLE, digital

Digitale Multifunktions-Zeitschaltuhr zur Steuerung von Verbrauchern mit Befehlen wie Ein, Aus, Impuls oder Zyklus. Astronomische Funktion, die entsprechend der Sonnenauf- und -untergangszeiten angeschlossene Lasten schalten. Programmierbar über App mit Bluetooth-Schnittstelle zur einfachen Realisierung von Ausnahmeprogrammen oder zum Abspeichern des Schaltprogrammes (mit myHager). Temporäre und permanente Ausnahmesteuerung am Gerät. Die Dämmerungsfunktion misst über eine Photozelle die Beleuchtungsstärke und schaltet in Abhängigkeit vom gemessenen Wert. Automatische Sommer-/Winterzeitumstellung.

- integrierte Bluetooth Verbindung
- Programmzyklen: täglich, wöchentlich, jährlich
- 4 Wechsler Ausgang
- mit Impulsfunktion
- Mit Funk Eingang Verbindung: Quicklink Konfiguration
- Programmieren ohne Netzspannung möglich
- Tastensperre
- LC-Display mit Beleuchtung
- mit automatischer Sommer-/Winterzeit-Umschaltung
- mit Schraubklemmen
- zur Montage auf DIN-Hutschiene
- 10 Jahre Gangreserve
- Hinweis Zerocrossing BDA

Multifunktions-Zeitschaltuhr, 4 Kanäle, 16A, digital	4	1	**EGN400**	533 175 534

EGK101

Digitale Multifunktions-Zeitschaltuhr mit Bluetooth, 1-Kanal, Einbaufühler

- Set bestehend aus EGN100 und EEN002

Digitale Multifunktions-Zeitschaltuhr mit Bluetooth, 1-Kanal, Einbaufühler	1	1	**EGK101**	533 175 314

EGK100

Digitale Multifunktions-Zeitschaltuhr mit Bluetooth, 1-Kanal, Aufbaufühler

- Set bestehend aus EGN100 und EEN003

Digitale Multifunktions-Zeitschaltuhr mit Bluetooth, 1-Kanal, Aufbaufühler	1	1	**EGK100**	533 175 304

EEN002

EEN003

EEN003W

Beschreibung	VPE	**Best.-Nr.**	ELDAS®-Nr
Separater Dämmerungs-Einbaufühler			
- Passend zu EGN100, EGN200 und EGN400			
Separater Dämmerungs-Einbaufühler	1	**EEN002**	535 909 400
Separater Dämmerungs-Aufbaufühler			
- Passend zu EGN100, EGN200 und EGN400			
Separater Dämmerungs-Aufbaufühler	1	**EEN003**	535 909 500
Separater Funk-Dämmerungs-Aufbaufühler			
- Passend zu EGN100, EGN200 und EGN400			
Separater Funk-Dämmerungs-Aufbaufühler	1	**EEN003W**	535 909 510

Zeitrelais:
- Anzugsverzögert
- Rückfallverzögert
- Multifunktionsrelais

Verwendung:
In Wohnungen und gewerblichen Lokalen

Zur Einschalt- oder Abschaltverzögerung von Meldegeräten, Lüftungen, Lichtreklamen und für automatische Steuerungen
- Einheitlicher Zeit- und Spannungsbereich für alle Funktionen
- Multifunktionsrelais mit 7 verschiedenen Funktionen
- Betriebszustandsanzeige mittels frontseitiger-LED

▶ Seite 294

	Beschreibung	Breite in ▮ 17,5 mm	VPE	Best.-Nr.	ELDAS®-Nr
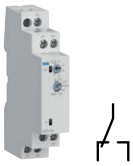 EZD100	**Zeitrelais, Anzugsverzögert** - Anzugsverzögert - Kanal: 1 W - Kontakt: 1 Wechsler, 8 A – 250 V~ T: 50 ms - 100h				
	Zeitrelais, Anzugsverzögert	1	1	**EZD100**	528 610 592
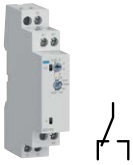 EZF100	**Zeitrelais, Rückfallverzögert** - Rückfallverzögert - Kanal: 1 W - Kontakt: 1 Wechsler, 8 A – 250 V~ T: 50 ms - 100h				
	Zeitrelais, Rückfallverzögert	1	1	**EZF100**	528 610 692
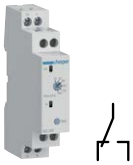 EZL100	**Zeitrelais, Notlichttest** - Notlichttest - Kanal: 1 W - Kontakt: 1 Wechsler, NO: 5 A - 250V~ NC: 10 A - 250V~ T: 10 - 180min				
	Zeitrelais, Notlichttest	1	1	**EZL100**	528 611 112
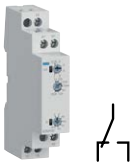 EZM100	**Zeitrelais, Multifunktionsrelais** - Multifunktionsrelais - Kontakt: 1 Wechsler, 8 A – 250 V~ T: 50ms - 100h E - Einschaltverzögert Es - Einschaltverzögert mit Steuerkontakt R - Rückfallverzögert mit Steuerkontakt Wu - Einschaltwischend spannungsgesteuert Ws - Einschaltwischend mit Steuerkontakt Bp - Blinker pausebeginnend Wa - Ausschaltwischend mit Steuerkontakt				
	Zeitrelais, Multifunktionsrelais	1	1	**EZM100**	528 610 092

Treppenlicht-Zeitschalter:
- Zur zeitlich begrenzten Beleuchtung von Treppenhausern, Fluren, Tiefgaragen usw.
- Ansteuerung über Taster
- Automatische Erkennung der Anschlussart (3- oder 4-Leiter)
- nachschaltbar
- geräuscharm
- Dauer-Ein/Automatik umschaltbar

EMN001:
- Zeitfunktion kurzer Tastendruck: 30 Sek. bis 10 Min.

EMS003:
- Zeitfunktion kurzer Tastendruck: 30 Sek. bis 10 Min.
- >3 Sek. Tastendruck = 1 h Zeitverzögerung

EMS005:
- 4 verschiedene Funktionen wählbar
- a) Zeitfunktion 30 Sek. bis 10 Min.
- b) Ausschaltvorwarnung, 30 und 40 Sek. vor Ausschaltung
- c) 1 h Langbetrieb
- d) 1 h Langbetrieb mit Ausschaltvorwarnung, 30 und 40 vor Ausschaltung

EPS450B:
- Zeitfunktion kurzer Tastendruck: 5 Min. bis 1 h

Normen:
- IEC 669
- EN 55014

▶ Seite 294

EMN001

30 Sek. bis 10 Min.

Beschreibung	Breite in ▮ 17,5 mm	VPE	**Best.-Nr.**	ELDAS®-Nr
Treppenlicht-Zeitschalter - Kanal: 1 S - Bemessungsspannung: 230 V~ 50/60 Hz, 16 A - 250 V~ AC 1 - 2300 W Glühlampen Besonderheiten: - geräuscharm - max. 100 mA Ruhestandstrom bei beleuchteten Tastern				
Treppenlicht-Zeitschalter	1	6	**EMN001**	533 040 001

EMS003

30 Sek. bis 10 Min.

1 Stunde

Beschreibung	Breite in ▮ 17,5 mm	VPE	**Best.-Nr.**	ELDAS®-Nr
Elektronischer Treppenlicht-Zeitschalter - Kanal: 1 S - Bemessungsspannung: 230 V~ 50/60 Hz, 16 A - 250 V~ AC 1 - 2300 W Glühlampen Besonderheiten: - durch verlängerten Tastendruck > 3 Sek., umschaltbar auf 1 h - max. 100 mA Ruhestandstrom bei beleuchteten Tastern - quickconnect				
Elektronischer Treppenlicht-Zeitschalter	1	1	**EMS003**	533 041 004

	Beschreibung	Breite in ▮ 17,5 mm	VPE	**Best.-Nr.**	ELDAS®-Nr

EMS005

30 Sek. bis 10 Min.

1 Stunde

Multifunktion Treppenlichtzeitschalter

- Kanal: 1 S
- Bemessungsspannung: 230 V~ 50/60 Hz, 16 A - 250 V~ AC 1
- 2300 W Glühlampen
- quickconnect

Wahlschalter mit 4 Stellungen für 1 Stunde Minuterie mit:
A: Zeitverzögerung 30 Sek. - 10 Min.
B: Vorwarnung

C: > 3 Sek. Tastendruck = 1 h Zeitverzögerung
D: Vorwarnung + 1 h Zeitverzögerung

Multifunktion Treppenlicht-Zeitschalter	1	1	**EMS005**	533 041 504

EPS450B

Minuterie-Schrittschalter

- Kanal: 1 S
- Bemessungsspannung: 230 V~ 50/60 Hz, 16 A - 250 V~ AC 1
- 2300 W Glühlampen
- quickconnect

Verzögerung einstellbar: 5 Min. - 1 h

Minuterie-Schrittschalter	1	1	**EPS450B**	533 042 504

Die Hager Geräte sind für folgende Lampenarten geeignet:
- Glühlampen, Halogen 230 V und NV
  (Eisenkern + elektronischer-Transformator)
- Dimmbare EVG (Fluocompact-Lampe, 230 V LED)
- Dimmbare LED-Lampe (12 V oder 24 V) mit elektronischem Transformator

Gemeinsame Merkmale:
Universaldimmer mit automatischer Lernfunktion zur Dimmung von Fluoreszenz- oder LED-Leuchten.
Der Anschluss von beleuchteten Dimmtastern ist bis 5 mA möglich.

Allgemeine Merkmale:
- Kurzer Tastendruck (> 50 ms und < 400 ms): das Licht ein-/ausschalten
- Langer Tastendruck (> 400 ms): Auf-/Ab-Dimmen
- 1-Tastendimmer (invertiert)

Ferndimmer 300 W:
- Von mehreren Stellen aus dimmbar
- Regelung mit bequemem Tastendruck
- Einsetzbar als Schrittschalter mit praktischer Dimmfunktion

Komfortfunktionen:
- Schlafen
- Nachtlicht
- Speicherung des Ausschaltwerts

Füll- und Distanzstück:
Beim Einsatz von mehreren Dimmern muss, zur Reduzierung der gegenseitigen Erwärmung, nach jedem Gerät das Füll- und Distanzstück LZ060 eingesetzt werden.

▶ Seite 294

	Beschreibung	Breite in ▮ 17,5 mm	VPE	**Best.-Nr.**	ELDAS®-Nr
EVN011	**Universaldimmer 300 W** - Kanal: 1 S - Steuerspannung: 230 V~ 50/60 Hz				
	Universaldimmer 300 W	1	1	**EVN011**	428 610 004
EVN012	**Universaldimmer 300 W Komfort** - Kanal: 1 S - Besonderheit: Aussen- oder Neutralleiter kann zur Steuerung verwendet werden				
	Universaldimmer 300 W Komfort	1	1	**EVN012**	428 612 004
EVN002	**Universaldimmer 500 W** - Kanal: 1 S - Steuerspannung: 230 V~ 50/60 Hz				
	Universaldimmer 500 W	2	1	**EVN002**	428 611 004
EVN004	**Universaldimmer 500 W Komfort** - Kanal: 1 S - Steuerspannung: DC 24 V bis 100 V AC 24 V bis 230 V - Besonderheiten: Separater Steuereingang 24 V DC möglich				
	Universaldimmer 500 W Komfort	2	1	**EVN004**	428 613 004
LZ060	**Füll- und Distanzstück** Beim Einsatz von mehreren Dimmern muss, zur Reduzierung der gegenseitigen Erwärmung, nach jedem Gerät das Füll- und Distanzstück LZ060 eingesetzt werden.				
	Füll- und Distanzstück	1/2	12	**LZ060**	805 995 204

Dämmerungsschalter Ein Modul für mehr Komfort

Der ein breite Dämmerungsschalter von Hager besticht durch sein schlankes Erscheinungsbild. Er misst mittels Fotozelle, die als Einbau- (EEN002) oder Aufputzvariante (EEN003) zur Verfügung steht,die Helligkeit und steuert somit in Abhängigkeit vom Tageslicht und dem vom Benutzer eingestellten Schwellwert den Lichtkreis.

Der Ausgang ist eingeschaltet, wenn der gemessene Helligkeitswert niedriger ist als der eingestellte Wert und ausgeschaltet, wenn der gemessene Helligkeitswert höher ist als der eingestellte Wert. Eine Verzögerung beim Ein- und Ausschalten sorgt dafür, dass der Ausgang des Dämmerungsschalters bei kurzen Lichtflüssen wie jene von Blitzen oder Autoscheinwerfern nicht schaltet.

Vorteile:

- Tageslichtabhängige Steuerung eines Lichtkreises
- Geringer Platzbedarf durch eine schlanke Bauweise
- Mit Aufputz- oder Unterputzfühler erhältlich
- LED zur Schaltzustandsanzeige
- Zwei Helligkeitsbereiche:
  - Bereich 1 ist unter anderem geeignet für die Steuerung von Weg-, Reklamen- und Schaufensterbeleuchtungen
  - Bereich 2 ist unter anderem geeignet für die Steuerung von Markisen

Technische Merkmale:

- 1 breit
- Helligkeitsbereich 1: 5 bis 100 Lux
- Helligkeitsbereich 2: 50 bis 2000 Lux
- Maximale Länge zwischen Dämmerungsschalter und Fotozelle: 100 m bei Verwendung von 1,5 mm²
- Anschlüsse:
  - Modulargerät: 1,5 bis 6 mm²
  - Fotozelle: 0,2 bis 1,5 mm²

Expert tips

01

Platzsparend
Der neue Dämmerungs-schalter besticht durch sein schlankes Design und hilft somit, Platz zu sparen.

02

Einstellen des Hellig-keitsschwellwertes
Mittels Potentiometer wird der gewünschte Helligkeitsschwellwert eingestellt.

03

Einstellen des Helligkeits-bereichs
Mittels auto 1 und auto 2 können die zwei Helligkeits-bereiche eingestellt werden. Ausserdem erleichtert der Testmodus 1 und 2 das Einstellen.

04

Fotozellen
Die zum neuen Dämmer-ungsschalter dazugehöri-gen Fotozellen gibt es als Aufputz- oder Unterputz-variante.

Der Dämmerungsschalter misst die Beleuchtungsstärke über eine Fotozelle. In Abhängigkeit vom eingestellten Wert schaltet er den Stromkreis ein oder aus. Anwendungsbeispiele: Leuchtreklamen, Schaufenster-, Strassen- und Parkplatzbeleuchtungen, Zufahrtswege, usw.

Anschluss:
- Dämmerungsschalter: 1,5 bis 6 mm²
- Fotozelle: 0,2 bis 1,5 mm²

- Wahlschalter für Betriebsart:
  - Test 1
  - Test 2
  - Auto 1 (5 bis 100 Lux)
  - Auto 2 (50 bis 2000 Lux)
- Potentiometer für den Helligkeitsbereich
- Schaltstellungsanzeige
- Maximale Länge zwischen Dämmerungsschalter und Fotozelle: 100 m bei Verwendung von 1,5 mm²

▶ Seite 294

	Beschreibung	Breite in ▮ 17,5 mm	VPE	**Best.-Nr.**	ELDAS®-Nr
EEN100 EEN003	**Dämmerungsschalter mit Aufbaufühler** - Kanal: 1 S - Bemessungsspannung: 230 V~ +10 - 15 % 50 Hz - Ausgang: 1 Schliesser (potentialfreier Kontakt) 16 A 250 V~ AC 1 2 Helligkeitsbereiche: - 5 bis 100 Lux - 50 bis 2000 Lux Geliefert mit: Aufbaufühler EEN003				
	Dämmerungsschalter mit Aufbaufühler	1	1	**EEN100**	535 905 700
EEN101 EEN002	**Dämmerungsschalter mit Einbaufühler** - Kanal: 1 S - Bemessungsspannung: 230 V~ +10 - 15 % 50 Hz - Ausgang: 1 Schliesser (potentialfreier Kontakt) 16 A 250 V~ AC 1 2 Helligkeitsbereiche: - 5 bis 100 Lux - 50 bis 2000 Lux Geliefert mit: Einbaufühler EEN002				
	Dämmerungsschalter mit Einbaufühler	1	1	**EEN101**	535 906 700
EGK101	**Digitale Multifunktions-Zeitschaltuhr mit Bluetooth, 1-Kanal, Einbaufühler** - Set bestehend aus EGN100 und EEN002				
	Digitale Multifunktions-Zeitschaltuhr mit Bluetooth, 1-Kanal, Einbaufühler	1	1	**EGK101**	533 175 314
EGK100	**Digitale Multifunktions-Zeitschaltuhr mit Bluetooth, 1-Kanal, Aufbaufühler** - Set bestehend aus EGN100 und EEN003				
	Digitale Multifunktions-Zeitschaltuhr mit Bluetooth, 1-Kanal, Aufbaufühler	1	1	**EGK100**	533 175 304

Beschreibung	Breite in ▮ 17,5 mm	VPE	**Best.-Nr.**	ELDAS®-Nr

EEN003

Separater Aufbaufühler*

(*) Achtung:
- Spannungen gegen N oder PE können bis 230 V betragen!
- Leitungslänge max. 100 m bei Verwendung von 1,5 mm²

Separater Aufbaufühler für EEN10x		1	**EEN003**	535 909 500

EEN002

Separater Einbaufühler*

(*) Achtung:
- Spannungen gegen N oder PE können bis 230 V betragen!
- Leitungslänge max. 100 m bei Verwendung von 1,5 mm²

Separater Aufbaufühler für EEN10x		1	**EEN002**	535 909 400

EE702

Dämmerungsschalter zur AP-Montage

mit integrierter Fotozelle IP54, für AP-Montage
Ausgang: 1 Schliesser 230 V~ AC 1 16 A/2300 W
(nicht potentialfrei)
Helligkeitsbereich: 2 bis 1000 Lux
Ein- und Auschaltverzögerung:
1 sek. bis 120 Sek.
Montageempfehlung für EE702: - Westfassade

Dämmerungsschalter für AP-Montage		1	**EE702**	535 905 500

Decken Präsenz- / Bewegungsmelder: Entry
Den Hager Präsenz- / Bewegungsmelder entgeht keine Bewegung. Sie schalten Beleuchtungen automatisch und bedarfsgerecht ein – das spart nicht nur Energie, sondern sorgt auch für mehr Sicherheit: Wenn man bei Dunkelheit mit vollen Händen das Grundstück betritt, in den Keller geht oder einfach ungebetene Gäste abschrecken möchte.

Manuelle Einstellungen:
- Helligkeitsbereich 5 – 1000 Lux
- Abschaltverzögerung 5s – 30 Min.

Erfassungsbereich:
- Bewegung 6m im Durchmesser bei 2.5m Montagehöhe
- Präsenz 4m im Durchmesser bei 2.5m Montagehöhe

▶ Seite 294

Bezeichnung	VPE	**Best. Nr.**	ELDAS®-Nr

EE805A

UP Präsenz- / Bewegungsmelder 360° Entry

- Montage: Hohldecken-Montage
- nur als Einzelgerat einsetzbar
- Energieeinsparung durch anwesenheits- und helligkeitsabhängiges Ein- und Ausschalten von Licht
- niedriger Eigenenergiebedarf
- mit Potenziometern zur Einstellung von Ansprechhelligkeit und Nachlaufzeit
- mit Federbügeln für Deckeneinbau
- mit Steckklemmen
- Schaltet bei unterschrittener Ansprechhelligkeit und Personen-bewegung für die Dauer der Nachlaufzeit ein.
- Farbe: Weiss (RAL9001)
- Betriebsspannung: 230 V~ +10%/-15%
- Schaltstrom (ohmsch): max. 10 A
- Nachlaufzeit, einstellbar: 5 s bis 30 min
- Empfohlene Montagehohe: 2,5 bis 3,5 m
- Einbauöffnung Ø: 75 mm
- Einbau-Wandstarke: 5 bis 20 mm
- Schliesserkontakt mit Nulldurchgangsschaltung: 10 A AC1, 230 V~

Bewegungsmelder 360° Unterputz	1	**EE805A**	535 140 400

EE804A

AP Präsenz- / Bewegungsmelder 360° Entry

- Montage: Aufputz
- nur als Einzelgerat einsetzbar
- mit Potenziometern zur Einstellung von Ansprechhelligkeit und Nachlaufzeit
- niedriger Eigenenergiebedarf
- Betriebsspannung: 230 V~ +10%/-15%
- Schaltleistung Glühlampen: 2300W
- Schaltleistung LED: 20x 20W (400W)
- Nachlaufzeit, einstellbar: 5 s bis 30 min
- Empfohlene Montagehohe: 2,5 bis 3,5 m
- Farbe: Weiss (RAL9010)
- IP Schutz: IP21
- nur als Einzelgerat einsetzbar
- Abmessung (Ø x H): 100 x 50 mm

AP Präsenz- / Bewegungsmelder 360° Entry	1	**EE804A**	535 140 500

Decken Präsenz- / Bewegungsmelder: Mini
Für helligkeits- und präsenzabhängiges Schalten von Beleuchtung und somit zur Energieeinsparung (Licht, Heizung), insbesondere in Bürobereichen.

Manuelle Einstellungen:
- Helligkeitsbereich 5 – 2000 Lux
- Abschaltverzögerung 5s – 60 Min.

Erfassungsbereich:
- Bewegung 10m im Durchmesser bei 2,5m Montagehöhe
- Präsenz 5m im Durchmesser bei 2,5m Montagehöhe

▶ Seite 294

	Bezeichnung	VPE	**Best. Nr.**	ELDAS®-Nr
EER501CH	**UP Präsenz-/Bewegungsmelder 360° Mini 10m Ø On/Off Gr.1** - Montage: UP Gr.1 Einlasskasten - mit Potenziometern zur Einstellung von Ansprechhelligkeit und Nachlaufzeit - niedriger Eigenenergiebedarf - mit Steckklemmen - Betriebsspannung: 230 V~, +10%/-15% - Schaltleistung Glühlampen: 2000W - Schaltleistung LED: 20x 20W (400W) - kann als Master oder Slave eingestellt werden - Anzahl Slave Geräte pro Master: max. 10 - Nachlaufzeit, einstellbar: 5 s bis 60 min - Farbe: Weiss (RAL9010) - Empfohlene Montagehohe: 2,5 bis 3,5 m - IP Schutz: IP41 - Abmessung (Ø x H): 110 x 80 mm			
	UP Präsenz-/Bewegungsmelder 360° Mini 10m Ø On/Off Gr.1	1	**EER501CH**	535 143 100
EER501	**UP Präsenz-/Bewegungsmelder 360° Mini 10m Ø On/Off Hohldecken-Montage** - Montage: Hohldecke - mit Potenziometern zur Einstellung von Ansprechhelligkeit und Nachlaufzeit - niedriger Eigenenergiebedarf - mit Steckklemmen - Betriebsspannung: 230 V~, +10%/-15% - Schaltleistung Glühlampen: 2000W - Schaltleistung LED: 20x 20W (400W) - kann als Master oder Slave eingestellt werden - Anzahl Slave Geräte pro Master: max. 10 - Nachlaufzeit, einstellbar: 5 s bis 60 min - Farbe: Weiss (RAL9010) - Empfohlene Montagehohe: 2,5 bis 3,5 m - IP Schutz: IP41 - mit Federbügeln für Deckeneinbau - Abmessung (Ø x H): 62 x 86.2 mm - Einbauöffnung Ø: 50-54 mm - Einbau-Wandstarke: 5 bis 35 mm			
	UP Präsenz-/Bewegungsmelder 360° Mini 10m Ø On/Off	1	**EER501**	535 143 300
EEK501CH	**Abdeckung zu Präsenz-/Bewegungsmelder Mini 360° 10m (EER501CH, TXD501CH)** - für den Einbau in ein UP Gr.1 Einlasskasten - für EER501CH, TXD501CH - Farbe: Weiss (RAL9010)			
	Abdeckung zu Präsenz-/Bewegungsmelder Mini 360° 10m	1	**EEK501CH**	535 190 200
EEK502CH	**UP Befestigungsplatte zu Präsenz-/Bewegungsmelder Mini 360° 10m (EER501CH, TXD501CH)** - für den Einbau in ein UP Gr.1 Einlasskasten - für EER501CH, TXD501CH - Farbe: Grau			
	UP Befestigungsplatte zu Präsenz-/Bewegungsmelder Mini 360° 10m	1	**EEK502CH**	535 190 100

Decken Präsenz- / Bewegungsmelder: Medium
Für helligkeits- und präsenzabhängiges Schalten von Beleuchtung und somit zur Energieeinsparung (Licht, Heizung), insbesondere in Bürobereichen.

Manuelle Einstellungen:
- Helligkeitsbereich 5 – 2000 Lux
- Abschaltverzögerung 5s – 60 Min.

Erfassungsbereich:
- Bewegung 20 m im Durchmesser bei 2,5 m Montagehöhe
- Präsenz 10 m im Durchmesser bei 2,5 m Montagehöhe

▶ Seite 294

	Bezeichnung	VPE	**Best. Nr.**	ELDAS®-Nr

EER503

UP Präsenz-/Bewegungsmelder 360° Medium 20m Ø On/Off

- Montage: Hohldecke
- mit Potenziometern zur Einstellung von Ansprechhelligkeit und Nachlaufzeit
- niedriger Eigenenergiebedarf
- mit Steckklemmen
- Betriebsspannung: 230 V~, +10%/-15%
- Schaltleistung Glühlampen: 2000W
- Schaltleistung LED: 20x 20W (400W)
- kann als Master oder Slave eingestellt werden
- Anzahl Slave Geräte pro Master: max. 10
- Nachlaufzeit, einstellbar: 5 s bis 60 min
- Farbe: Weiss (RAL9010)
- Empfohlene Montagehohe: 2,5 bis 3,5 m
- IP Schutz: IP41
- mit Federbügeln für Deckeneinbau
- Abmessung (Ø x H): 85 x 75.9 mm
- Einbauöffnung Ø: 68 mm
- Einbau-Wandstarke: 5 bis 35 mm

UP Präsenz-/Bewegungsmelder 360° Medium 20m Ø On/Off	1	**EER503**	535 143 500

EER513

AP Präsenz-/Bewegungsmelder 360° Medium 20m Ø On/Off

- Montage: Aufputz
- mit Potenziometern zur Einstellung von Ansprechhelligkeit und Nachlaufzeit
- niedriger Eigenenergiebedarf
- mit Steckklemmen
- Betriebsspannung: 230 V~ +10%/-15%
- Schaltleistung Glühlampen: 2000W
- Schaltleistung LED: 20x 20W (400W)
- kann als Master oder Slave eingestellt werden
- Anzahl Slave Geräte pro Master: max. 10
- Nachlaufzeit, einstellbar: 5 s bis 60 min
- Empfohlene Montagehohe: 2,5 bis 3,5 m
- Farbe: Weiss (RAL9010)
- IP Schutz: IP41
- Abmessung (Ø x H): 105 x 59.7 mm

AP Präsenz-/Bewegungsmelder 360° Medium 20m Ø On/Off	1	**EER513**	535 142 100

Bezeichnung	VPE	**Best. Nr.**	ELDAS®-Nr

EED503

UP Präsenz-/Bewegungsmelder 360° Medium 20m Ø DALI2

- Montage: Hohldecke
- mit Potenziometern zur Einstellung von Ansprechhelligkeit und Nachlaufzeit
- niedriger Eigenenergiebedarf
- mit Steckklemmen
- Betriebsspannung: 230 V~, +10%/-15%
- Als Slave kann jedes On/Off (EER5xx) angeschlossen werden
- Anzahl Slave Geräte pro Master: max. 10
- Nachlaufzeit, einstellbar: 5 s bis 60 min
- Farbe: Weiss (RAL9010)
- Empfohlene Montagehohe: 2,5 bis 3,5m
- IP Schutz: IP41
- mit Federbügeln für Deckeneinbau
- Abmessung (Ø x H): 85 x 75.9mm
- Einbauöffnung Ø: 68mm
- Einbau-Wandstarke: 5 bis 35mm

UP Präsenz-/Bewegungsmelder 360° Medium 20m Ø DALI2	1	**EED503**	535 155 100

EED513

AP Präsenz-/Bewegungsmelder 360° Medium 20m Ø DALI2

- Montage: Aufputz
- mit Potenziometern zur Einstellung von Ansprechhelligkeit und Nachlaufzeit
- niedriger Eigenenergiebedarf
- mit Steckklemmen
- Betriebsspannung: 230 V~ +10%/-15%
- Als Slave kann jedes On/Off (EER5xx) angeschlossen werden
- Anzahl Slave Geräte pro Master: max. 10
- Nachlaufzeit, einstellbar: 5 s bis 60 min
- Empfohlene Montagehohe: 2,5 bis 3,5m
- Farbe: Weiss (RAL9010)
- IP Schutz: IP41
- Abmessung (Ø x H): 105 x 59.7mm

AP Präsenz-/Bewegungsmelder 360° Medium 20m Ø DALI2	1	**EED513**	535 154 200

Deckenbewegungsmelder: Korridor
Durch den hohen Erfassungsbereich sind die Korridor Bewegungsmelder von Hager genau das Richtige für den Einsatz in einem langen Flur.

Manuelle Einstellungen:
- Helligkeitsbereich 5 – 2000 Lux
- Abschaltverzögerung 5s – 60 Min.

Erfassungsbereich:
- Bewegung 30 x 5 m bei 3 m Montagehöhe

▶ Seite 294

	Bezeichnung	VPE	**Best. Nr.**	ELDAS®-Nr
EER505	**UP Deckenbewegungsmelder 360° Korridor On/Off** - Montage: Hohldecke - mit Potenziometern zur Einstellung von Ansprechhelligkeit und Nachlaufzeit - niedriger Eigenenergiebedarf - mit Steckklemmen - Betriebsspannung: 230 V~, +10%/-15% - Schaltleistung Glühlampen: 2000W - Schaltleistung LED: 20x 20W (400W) - kann als Master oder Slave eingestellt werden - Anzahl Slave Geräte pro Master: max. 10 - Nachlaufzeit, einstellbar: 5 s bis 60 min - Farbe: Weiss (RAL9010) - Empfohlene Montagehohe: 2,5 bis 3,5 m - IP Schutz: IP41 - mit Federbügeln für Deckeneinbau - Abmessung (Ø x H): 85 x 75.9 mm - Einbauöffnung Ø: 68 mm - Einbau-Wandstarke: 5 bis 35 mm			
	UP Deckenbewegungsmelder 360° Korridor On/Off	1	**EER505**	535 143 700
EER515	**AP Deckenbewegungsmelder 360° Korridor On/Off** - Montage: Aufputz - mit Potenziometern zur Einstellung von Ansprechhelligkeit und Nachlaufzeit - niedriger Eigenenergiebedarf - mit Steckklemmen - Betriebsspannung: 230 V~ +10%/-15% - Schaltleistung Glühlampen: 2000W - Schaltleistung LED: 20x 20W (400W) - kann als Master oder Slave eingestellt werden - Anzahl Slave Geräte pro Master: max. 10 - Nachlaufzeit, einstellbar: 5 s bis 60 min - Empfohlene Montagehohe: 2,5 bis 3,5 m - Farbe: Weiss (RAL9010) - IP Schutz: IP41 - Abmessung (Ø x H): 105 x 59.7 mm			
	AP Deckenbewegungsmelder 360° Korridor On/Off	1	**EER515**	535 142 300

Bezeichnung	VPE	Best. Nr.	ELDAS®-Nr

EED505

UP Deckenbewegungsmelder 360° Korridor DALI2

- Montage: Hohldecke
- mit Potenziometern zur Einstellung von
- Ansprechhelligkeit und Nachlaufzeit
- niedriger Eigenenergiebedarf
- mit Steckklemmen
- Betriebsspannung: 230 V~, +10%/-15%
- Als Slave kann jedes On/Off (EER5xx) angeschlossen werden
- kann als Master oder Slave eingestellt werden
- Anzahl Slave Geräte pro Master: max. 10
- Nachlaufzeit, einstellbar: 5 s bis 60 min
- Farbe: Weiss (RAL9010)
- Empfohlene Montagehohe: 2,5 bis 3,5 m
- IP Schutz: IP41
- mit Federbügeln für Deckeneinbau
- Abmessung (Ø x H): 85 x 75.9 mm
- Einbauöffnung Ø: 68 mm
- Einbau-Wandstarke: 5 bis 35 mm

UP Deckenbewegungsmelder 360° Korridor DALI2	1	**EED505**	535 154 700

EED515

AP Deckenbewegungsmelder 360° Korridor DALI2

- Montage: Aufputz
- mit Potenziometern zur Einstellung von Ansprechhelligkeit und Nachlaufzeit
- niedriger Eigenenergiebedarf
- mit Steckklemmen
- Betriebsspannung: 230 V~ +10%/-15%
- Als Slave kann jedes On/Off (EER5xx) angeschlossen werden
- kann als Master oder Slave eingestellt werden
- Anzahl Slave Geräte pro Master: max. 10
- Nachlaufzeit, einstellbar: 5 s bis 60 min
- Empfohlene Montagehohe: 2,5 bis 3,5 m
- Farbe: Weiss (RAL9010)
- IP Schutz: IP41
- Abmessung (Ø x H): 105 x 59.7 mm

AP Deckenbewegungsmelder 360° Korridor DALI2	1	**EED515**	535 154 900

Deckenbewegungsmelder: Highbay
Ganz hoch hinaus, mit dem Highbay Bewegungsmelder von Hager ist keine Decke zu hoch. Geeignet zum Beispiel für: Lagerhallen und Turnhallen.

Manuelle Einstellungen:
- Helligkeitsbereich 5 – 2000 Lux
- Abschaltverzögerung 5s – 60 Min.

Erfassungsbereich:
- Bewegung 22 x 12 m bei 8 m Montagehöhe

▶ Seite 294

	Bezeichnung	VPE	**Best. Nr.**	ELDAS®-Nr
EER518	**AP Deckenbewegungsmelder 360° Highbay On/Off** - Montage: Aufputz - mit Potenziometern zur Einstellung von - Ansprechhelligkeit und Nachlaufzeit - niedriger Eigenenergiebedarf - mit Steckklemmen - Betriebsspannung: 230 V~, +10%/-15% - Schaltleistung Glühlampen: 2000W - Schaltleistung LED: 20x 20W (400W) - kann als Master oder Slave eingestellt werden - Anzahl Slave Geräte pro Master: max. 10 - Nachlaufzeit, einstellbar: 5 s bis 60 min - Farbe: Weiss (RAL9010) - Empfohlene Montagehohe: 6 bis 9 m - IP Schutz: IP41 - Abmessung (Ø x H): 105 x 59.7 mm			
	AP Deckenbewegungsmelder 360° Highbay On/Off	1	**EER518**	535 142 400
EED518	**AP Deckenbewegungsmelder 360° Highbay DALI2** - Montage: Aufputz - mit Potenziometern zur Einstellung von - Ansprechhelligkeit und Nachlaufzeit - niedriger Eigenenergiebedarf - mit Steckklemmen - Betriebsspannung: 230 V~ +10%/-15% - Anzahl DALI-Geräte: max.24 - Als Slave kann jedes On/Off (EER5xx) angeschlossen werden - Anzahl Slave Geräte pro Master: max. 10 - Nachlaufzeit, einstellbar: 5 s bis 60 min - Empfohlene Montagehohe: 6 bis 9 m - Farbe: Weiss (RAL9010) - IP Schutz: IP41 - Abmessung (Ø x H): 105 x 59.7 mm			
	AP Deckenbewegungsmelder 360° Highbay DALI2	1	**EED518**	535 142 500

Die äusserst robusten Aussenbewegungsmelder sorgen für Komfort und Sicherheit.

Weniger sieht mehr:
Das ganze Sortiment ist mit Fresnel-Linsen ausgestattet, welche eine hohe Präzision gewähren. Bei kleinerer Bauart bieten diese Linsen einen grösseren Detektionsbereich und eine bessere Clusterung als herkömmliche massive Linsen.

Erleichterte Montage und erweiterte Funktionalitäten:
Die Einstellung der Zeitverzögerung und der Helligkeit erfolgt direkt am Gerät über Potentiometer. Je nach Bedarf variiert der Erfassungswinkel zwischen 140° und 360° und das Gerät der Komfortklasse bietet sogar eine Unterkriechschutz-Funktion.

Basis-Bewegungsmelder:
Komfort leicht installiert: Die weissen Basis-Bewegunsmelder betreiben Anlagen bis 10 A mit 1500 W.

Es stehen Geräte mit folgenden Erfassungswinkeln zur Verfügung:
- Bewegungsmelder 140°
- Bewegungsmelder 200° für die Fassade
- Bewegungsmelder 360°Diverse Montagemöglichkeiten:
- Wandmontage
- Deckenmontage (mit Zubehör EE820 und EE830)
- Eckenmontage mit Zubehör für alle Melder

▶ Seite 294

	Beschreibung	VPE	**Best.-Nr.**	ELDAS®-Nr
EE820	**Basis-Bewegungsmelder 140°** - 230 V~ 50 Hz/60 Hz - 10 A AC 1 - 1500 W Glühlampe Erfassungsbereich: 16 m Einstellbare Helligkeit: 5 – 1000 Lux Einstellbare Zeitverzögerung: 5 Sek. – 15 Min. Kann auch einen Impuls generieren Farbe: Weiss (RAL9010)			
	Basis-Bewegungsmelder 140°, Weiss	1	**EE820**	535 140 110
EE830	**Basis-Bewegungsmelder 200°** - 230 V~ 50 Hz/60 Hz - 10 A AC 1 - 1500 W Glühlampe Erfassungsbereich: 16 m Einstellbare Helligkeit: 5 – 1000 Lux Einstellbare Zeitverzögerung: 5 Sek. – 15 Min. Kann auch einen Impuls generieren Farbe: Weiss (RAL9010)			
	Basis-Bewegungsmelder 200°, Weiss	1	**EE830**	535 140 210
EE840	**Basis-Bewegungsmelder 360°** - 230 V~ 50 Hz/60 Hz - 10 A AC 1 - 1500 W Glühlampe Erfassungsbereich: 12 m Einstellbare Helligkeit: 5 – 1000 Lux Einstellbare Zeitverzögerung: 5 Sek. – 15 Min. Kann auch einen Impuls generieren Farbe: Weiss (RAL9010)			
	Basis-Bewegungsmelder 360°, Weiss	1	**EE840**	535 140 310
EE825	**Adapter für Eckmontage** von EE820 und EE830 Farbe: Weiss (RAL9010)			
	Adapter für Eckmontage, Weiss	1	**EE825**	535 198 109
EE827	**Adapter für Deckenmontage** von EE820 und EE830 Farbe: Weiss (RAL9010)			
	Adapter für Deckenmontage, Weiss	1	**EE827**	535 198 009

Komfort-Bewegungsmelder:
In Weiss, Anthrazit und Alu für hohe Ansprüche. Die maximale Leistung erreicht 16 A (2300 W). Dank dem potentialfreien Kontakt können diese Melder auch in Kleinspannungs- und tebis-Anlagen eingesetzt werden.

- Bewegungsmelder 220° für die Fassade
- Bewegungsmelder 220°-360° für die lokale Erfassung (unterhalb des Melders)

Der Erfassungsbereich kann mit schiebbaren Abdeckstreifen angepasst werden.
- 230 V~ 50 Hz/60 Hz
- 16 A AC 1
- 2300 W Glühlampen

Erfassungsbereich: 16 m (+ 6 m Durchmesser für die Version 220° - 360°)
Einstellbare Helligkeit: 5 – 1000 Lux
Einstellbare Zeitverzögerung: 5 Sek. – 15 Min.
(30 Min. mit der Fernbedienung) Kann auch einen Impuls generieren
Mit der multifunktionellen Fernbedienung (EE806) steuern Sie leicht und bequem alle Funktionen dieser Hightech-Bewegungsmelder: Zeitverzögerung, Empfindlichkeit, Helligkeit, Erfassungswinkel, Test und Übersteuerung.

Diese Geräte können ohne Zubehör an die Wand oder an die Decke montiert werden. Für die Ecken stehen Adapter zur Verfügung.

▶ Seite 294

	Beschreibung	VPE	**Best.-Nr.**	ELDAS®-Nr
EE860	**Komfort-Bewegungsmelder 220°** - 230 V~ 50 Hz/60 Hz - 16 A AC 1 - 2300 W Glühlampen Erfassungsbereich: 16 m Einstellbare Helligkeit: 5 – 1000 Lux Einstellbare Zeitverzögerung: 5 Sek. – 15 Min. (30 Min. mit der Fernbedienung) Kann auch einen Impuls generieren Farbe: - EE860: Weiss (RAL9010) - EE861: Anthrazit (RAL7016)			
	Komfort-Bewegungsmelder 220°, Weiss	1	**EE860**	535 141 000
	Komfort-Bewegungsmelder 220°, Anthrazit	1	**EE861**	535 141 030
EE870	**Komfort-Bewegungsmelder 220° + 360°** - 230 V~ 50 Hz/60 Hz - 16 A AC 1 - 2300 W Glühlampen Erfassungsbereich: 16 m (+ 6 m Durchmesser) Einstellbare Helligkeit: 5 – 1000 Lux Einstellbare Zeitverzögerung: 5 Sek. – 15 Min. (30 Min. mit der Fernbedienung) Kann auch einen Impuls generieren Farbe: - EE870: Weiss (RAL9010) - EE871: Anthrazit (RAL7016)			
	Komfort-Bewegungsmelder 220° + 360°, Weiss	1	**EE870**	535 142 000
	Komfort-Bewegungsmelder 220° + 360°, Anthrazit	1	**EE871**	535 142 030
EE806	**Fernbedienung IR** Steuerung: Zeitverzögerung, Empfindlichkeit, Helligkeit, Erfassungswinkel (Version 220° - 360°), Ein/Aus, Test und Übersteuerung ON/OFF geeignet für: EE86x, EE87x			
	Fernbedienung IR	1	**EE806**	535 198 309
EE855	**Adapter für Eckmontage** Adapter für Eckmontage von EE840, EE86x und EE87x Farbe: - EE870: Weiss (RAL9010) - EE871: Anthrazit (RAL7016)			
	Adapter für Eckmontage, Weiss	1	**EE855**	535 198 209
	Adapter für Eckmontage, Anthrazit	1	**EE856**	535 142 030

Für die Bewegungs- und Präsenzmelder (EER5xx, TXx5xx und EED5xx) von Hager haben wir die Produkte der Firma AGRO getestet und empfehlen, diese zu verwenden.

Hinweis:
Diese Produkte können über den Elektrogrosshandel bezogen werden.

	Bezeichnung	VPE	**Best.-Nr.**	ELDAS®-Nr
1281-00	**HaloX 100 für Ortbeton** - Gehäusedurchmesser: 130 mm - max. Einbautiefe für Melder: 110 mm			
	HaloX 100 für Ortbeton	10	**1281-00**	920 858 319
1281-01	**HaloX 100 Frontteil** - Deckenauslass: Ø 68 mm - Melderblende: > 75 mm			
	HaloX 100 Frontteil	10	**1281-01**	920 896 009
1281-61	**HaloX 100 Frontteil für Sichtbeton** - Deckenauslass: Ø 68 mm - Melderblende: > 80 mm			
	HaloX 100 Frontteil für Sichtbeton	8	**1281-61**	920 896 209
EE807	**Infrarot-Setup-Fernbedienung zu Präsenz-/Bewegungsmelder** - Für EER5xx, EED5xx, TXD5xx und TXC5xx - Masse (L x B x H): 70 x 10 x 120 - IR-Protokoll: RC6 - Speisung: 1x 3V CR2032 - Lebensdauer der Batterie: ca. 2,5 Jahre - Speziell für die Inbetriebnahme geeignet			
	Infrarot-Setup-Fernbedienung zu Präsenzmelder	1	**EE807**	535 190 008
EE808	**Infrarot-Benutzer-Fernbedienung zu Präsenz-/Bewegungsmelder** - Für EER5xx, EED5xx, TXD5xx und TXC5xx - Masse (L x B x H): 70 x 10 x 120 - IR-Protokoll: RC6 - Speisung: 1x 3 V CR2032 - Lebensdauer der Batterie: ca. 3,5 Jahre Die Fernbedienung ermöglicht einfache Änderungen der Einstellungen. Jede Tastenbetätigung entspricht einem Steuerbefehl.			
	Infrarot-Benutzer-Fernbedienung zu Präsenzmelder	1	**EE808**	535 190 108

Beschreibung	VPE	**Best.-Nr.**	ELDAS®-Nr

TG600AL

Rauchwarnmelder Standard Q

Merkmale
- Versorgungsspannung: 3V Lithiumbatterie
- Alarmlautstärke Summer: 85 dB
- Batterielebensdauer: 10 Jahre Lithiumbatterie nicht auswechselbar
- Detektionsbereich: 50 m^2
- Abmessungen (d x H): 97 x 37 mm
- Schutzart: IP32
- Empfohlene Montagehöhe: ~2,5 m
- Farbe: Weiss (RAL9010)

Funktionen
- Zulassung: DIN EN 14604, Q Label
- arbeitet nach Streulichtprinzip (Tyndall-Effekt) ohne radioaktive Präparate
- PGSA-Technologie: Prozessgesteuerte Signalauswertung mit automatischem Selbsttest alle 10 Sekunden
- lautstarker Warnton im Alarmfall
- mit roter Alarmierungs- und Betriebs-LED
- mit gelber Störungs-LED
- Verschmutzungs- und Störungsanzeige
- mit integrierter 3 V Lithium Batterie (nicht austauschbar)
- mit optischer und akustischer Batteriewechsel-Meldung
- gesamter Melder dient als Bedientaste
- netzunabhängig
- automatische Aktivierung beim Eindrehen in den Meldersockel
- manuelle Deaktivierung für ca. 12 min. möglich, mit automatischer Rücksetzfunktion in den Normalbetrieb
- mit optionalem Demontageschutz
- für Deckenmontage

Rauchwarnmelder Standard Q, weiss	1	**TG600AL**	961 817 004

Der Dualwarnmelder kombiniert die beiden Geräte Rauchwarnmelder und Wärmewarnmelder:
Als Rauchwarnmelder dient er zur Früherkennung von Schwellbränden und offenen Bränden mit Rauchentwicklung in abgeschlossenen Wohnbereichen, wie z. B. Wohnung und Einfamilienhäusern.

Als Wärmewarnmelder detektiert er kritische Temperaturanstiege in Bereichen, für die ein Rauchwarnmelder ungeeignet ist (z. B. Küchen, Badezimmer oder Bereiche mit hohem Staubvorkommen wie Garagen und Werkstätten).

Beschreibung	VPE	**Best.-Nr.**	ELDAS®-Nr

TG550A

Funk Rauchwarnmelder Komfort Q, mit IR-Alarmstopp

Merkmale
- Versorgungsspannung: Verkapselte 6 V-Lithiumbatterie
- Alarmlautstarke Summer: 85 dB
- Detektionsbereich: 50 m^2
- Batterielebensdauer: 10 Jahre Lithiumbatterie nicht auswechselbar
- Abmessungen (d x H): 116 x 49 mm
- Schalldruckpegel Test- und Störungssignal in 1 m Abstand: 75 dB (A)
- Empfohlen Montagehohe: ~ 2,5 m
- Farbe: Weiss (RAL9010)

Funktionen
- Raucherkennung nach Streulichtprinzip (Tyndall-Effekt) ohne radioaktive Präparate
- automatische Selbsttest-Funktion
- lautstarker Warnton im Alarmfall
- mit roter Alarmierungs-/Programmier-LED und gelder Betriebs-LED
- mit weiser LED zur Notbeleuchtung
- mit optischer und akustischer Verschmutzungs- und Störungsanzeige
- patentierter IR Alarmstopp: gezielte Alarmabschaltung auch über herstellerunabhängige IR Fernbedienung z. B. eines TV- oder Hi-Fi-Geräts möglich
- mit optischer und akustischer Batteriewechsel-Meldung mind. 30 Tag
- mit Konfigurations-Taste zum Einlernen des Melders, Testen der Funkreichweite, Aktivieren der Repeater-Funktion oder Durchführen eines Resets
- mit Taste für manuellen Funktionstest
- mit Taste zur manuellen Deaktivierung für 15 Minuten
- bis zu 40 Melder über Funk miteinander vernetzbar
- als Repeater programmierbar (1 Repeater pro Funknetzwerk)
- mit optionalem Demontageschutz
- für Wand- und Deckenmontage

Zubehör
- Relais-Sockel für Funk Rauch-/Dualwarnmelder Komfort (RXA05X)

Funk-Rauchwarnmelder Komfort Q, weiss	1	**TG550A**	961 814 004

Beschreibung	VPE	**Best.-Nr.**	ELDAS®-Nr

TG551A

Funk Dualwarnmelder Komfort Q, mit IR-Alarmstopp

Merkmale
- Versorgungsspannung: Verkapselte 6 V-Lithiumbatterie
- Alarmlautstarke Summer: 85 dB
- Detektionsbereich: 50 m^2
- Batterielebensdauer: 10 Jahre Lithiumbatterie nicht auswechselbar
- Abmessungen (d x H): 116 x 49 mm
- Schalldruckpegel Test- und Störungssignal in 1 m Abstand: 75 dB (A)
- Empfohlen Montagehohe: ~ 2,5 m
- Farbe: Weiss (RAL9010)

Funktionen
- Raucherkennung nach Streulichtprinzip (Tyndall-Effekt) ohne radioaktive Präparate
- Hitzeerkennung nach Temperaturanstiegsprinzip (Thermodifferenzialauswertung) mit Temperatur-Schwellwert
- auch als reiner Wärmewarnmelder einsetzbar (Rauchdetektion deaktivierbar über versiegelten Mikroschalter am Gerät, siehe Hinweis)
- automatische Selbsttest-Funktion
- lautstarker Warnton im Alarmfall
- mit roter Alarmierungs-/Programmier-LED und gelder Betriebs-LED
- mit weiser LED zur Notbeleuchtung
- mit optischer und akustischer Verschmutzungs- und Störungsanzeige
- patentierter IR Alarmstopp: gezielte Alarmabschaltung auch über herstellerunabhängige IR Fernbedienung z. B. eines TV- oder Hi-Fi-Geräts möglich
- mit optischer und akustischer Batteriewechsel-Meldung mind. 30 Tag
- mit Konfigurations-Taste zum Einlernen des Melders, Testen der Funkreichweite, Aktivieren der Repeater-Funktion oder Durchführen eines Resets
- mit Taste für manuellen Funktionstest
- mit Taste zur manuellen Deaktivierung für 15 Minuten
- bis zu 40 Melder über Funk miteinander vernetzbar
- als Repeater programmierbar (1 Repeater pro Funknetzwerk)
- mit optionalem Demontageschutz
- für Wand- und Deckenmontage

Zubehör
- Relais-Sockel für Funk Rauch-/Dualwarnmelder Komfort (RXA05X)

Funk-Dualwarnmelder Komfort Q, weiss	1	**TG551A**	961 815 004

RXA05X

Relais-Sockel für Funk Rauch-/Dualwarnmelder Komfort

Merkmale
- Kontaktbelastbarkeit: 2 A/250 V~ bzw. 2 A/24 V=
- Leitungslänge Alarmierungsgeräte: max. 50 m
- Leiterquerschnitt: 1 mm2 - 1,5 mm^2
- Farbe: Weiss (RAL9010)

Funktionen
- mit potenzialfreiem Wechselkontakt für den Anschluss von externen Signalgebern wie Hupen, Blitzleuchten, Sirenen etc.
- Montage des Melders am Sockel über Bajonettverschluss
- Zugentlastung an Sockelplatte über mitgelieferten Kabelbinder

Relaissockel mit Wechslerkontakt	1	**RXA05X**	961 870 004

Herdwächter
Damit der Herd kein Brandherd wird

Der Herd ist eine der häufigsten Brandursachen im häuslichen Umfeld. Das passiert meist nicht beim Kochen selbst, sondern dann, wenn es z. B. an der Tür klingelt oder man durch Kinder abgelenkt ist. Diese Tatsachen waren der Anlass zur Entwicklung eines Produktes, das die Gefahrenquelle Herd ausschalten sollte.
Er empfiehlt sich für Vermieter und Bauherren ebenso wie für Wohnungsbaugesellschaften, Fertighaushersteller und Hotelbetreiber. Besonders dort, wo Kochen von kindlichem Übermut befeuert oder durch eingeschränkte körperlich-geistige Fähigkeiten erschwert wird, kann er als zuverlässiger „Küchenchef“ installiert werden:
In Kindergärten, Tagesstätten und Schulen ebenso wie in Altenheimen und Einrichtungen für betreutes Wohnen.
Erfasst die Sensoreinheit einen möglichen Brand, schickt diese ein Signal an die Steuereinheit, welche wiederum die Stromzufuhr zum Kochherd ausschaltet.

Vorteile:

- Sensoreinheit
  - Ein Sensor beobachtet den Herd, misst Zeit, Temperatur und Stromverbrauch, registriert Kochbewegungen und gleicht die Daten permanent ab. Erfasst er einen abrupten Temperaturanstieg oder ungewöhnliche Bewegungen, droht Gefahr: Der Sensor schlägt Alarm.
- Steuereinheit
  - Können Sie den Alarm nicht innerhalb von 15 Sekunden ausschalten, weil Sie sich z. B. schon auf dem Weg zum Auto befinden, unterbricht die Steuereinheit die Stromzufuhr. Der Herd kühlt ab. Gut gegangen.
- Wasser-Leckage-Sensor (optional)
  - Der Herdwächter kann mehr: Bis zu vier Wasser-Leckage-Sensoren können angeschlossen werden. Sie werden dort angebracht, wo Wasser austreten kann. Ist das der Fall, schlägt der Herdwächter Alarm. Ist er zudem in eine intelligente Gebäudetechnik eingebunden, ist auch eine Meldung auf das Smartphone möglich.

Expert tips

01

Überwacht und schützt
Der Herdwächter detektiert das Geschehen auf der Herdplatte und schreitet falls nötig ein, um einen Brand zu verhindern.

02

Sensoreinheit
Die Sensoreinheit ist batteriebetrieben. Somit kann der Herdwächter in einer bestehenden Küche installiert werden.

03

Einlagen
Die Sensoreinheit kann durch die mitgelieferten oder durch selbstgestaltete Einlagen der Küche optisch angepasst werden.

04

Montage Steuereinheit
Die Steuereinheit wird zwischen die Zuleitung des Kochherds geschaltet und hinter der Küchenkombination montiert.

05

Wasser-Leckage-Sensor
Der optionale Wasser-Leckage-Sensor detektiert das Austreten von Wasser und meldet dies an den Herdwächter weiter.

06

Anbindung an System
Über die potentialfreien Ausgänge kann der Herdwächter (und somit auch die Wasser-Leckage-Sensoren) in ein Draht- oder Funkgebundenes Gebäudesystem (KNX) integriert werden.

▶ Seite 294

Beschreibung	VPE	**Best.-Nr.**	ELDAS®-Nr

WXH231

Herdwächter 3-phasig, AP

- Zur Überwachung von elektrischen Herden/Kochfeldern in Privathaushalten.
- niedriger Eigenenergiebedarf
- Überwachung der Herdaktivitäten auf Temperatur, Bewegung und Stromverbrauch
- Überwachung von auftretenden Wasserleckagen (optional)
- optische und akustische Signalisierung im Alarmfall
- Herdwächter: für UP-, AP oder EB-Montage; Sensoreinheit: für Schraub oder Klebebefestigung
- mit Temperatur- und Bewegungssensor
- mit visuellem und akustischem Alarmgeber
- visuelle/akustische Alarmmeldungen quittierbar
- zusätzlicher Anschluss für externen Signalgeber
- zusätzlicher Anschluss für Wasser Leckage Sensor
- mit 2 potenzialfreien Schliesserkontakten zur Signal-Weiterleitung (z.B. für KNX)
- mit 2 Alkaline Batterien AA LR6
- mit optischer und akustischer Batteriewechsel-Meldung mind. 14 Tage
- Funkverbindung zwischen Sensoreinheit und Herdwächter wird automatisch aufgebaut

- Set bestehend aus:
- Spannungsunterbrechung 3-phasig, Sensoreinheit, 2 Alkaline Batterien AA LR06
- Abmessungen Herdwächter (H x B x T): 113 x 239 x 42 mm
- Abmessungen Sensoreinheit (H x B x T): 45 x 127 x 17 mm

Herdwächter 3-phasig AP	1	**WXH231**	961 818 044

WXH202

Wasser Leckage Sensor AP

- zur Überwachung von auftretenden Wasserleckagen
- mit Stecker zum Anschluss an Spannungsunterbrechung des Heldwächters
- mit Buchse zum Anschluss für weiteren Sensor
- zum Einbau unter Spülbecken/Spülmaschine
- Nur in Verbindung mit Herdwächter zu verwenden.

Wasser Leckage Sensor AP	1	**WXH202**	961 818 034

Patchmodul:
- Kombinierte Schirmung und Zugentlastung
- Eindeutige Anschlusskennzeichnung (EIA/TIA 568 A/B)
- Pakete für Verteiler media finden Sie im Katalog 3 - Energieverteilung I, Schutz, Steuern, Melden, Messen.

▶ Seite 294

	Beschreibung	Breite in ▮ 17,5 mm	VPE	**Best.-Nr.**	ELDAS®-Nr
TN004S	**Patchmodul Kat. 5e UTP** - Kategorie 5e UTP, ungeschirmt - selbstschneidende Kontakte - Steckverbindung RJ45 - Set 4 Stück				
	Patchmodul Kat. 5e UTP	1	4	**TN004S**	966 730 624
TN002S	**Patchmodul Kat. 6 STP** - Kategorie 6 STP, geschirmt - integrierte Potentialausgleichsfeder - selbstschneidende Kontakte - Steckverbindung RJ45 - Set 4 Stück				
	Patchmodul Kat. 6 STP	1	4	**TN002S**	966 730 604
TN010S	**Koax-Patchmodul** - Impedanz 75 Ohm - ohne Abschluss- und Koppelelemente - Anschlusstyp F/F - Montage auf Hutschiene - integrierte Potentialausgleichfeder				
	Koax-Patchmodul	1	4	**TN010S**	966 735 603

Telefon-Patch-Panel:
- 1 oder 2 Telefonleitungseingänge mit quickconnect Anschluss oder RJ45
- Eingänge über Anschluss brückbar für 1 x 8 Ausgänge (nur TN111)
- Ausgänge für Telefone, Fax oder Modem mit 1 oder 2 x 4 RJ45-Buchsen
- geeignet für analog Telefonanschluss
- Montage auf Hutschiene
- Betriebstemperatur: -5/+50 °C
- Schutzart: IP20

ADSL-Master-Modularfilter:
- 1 Eingang Analog-Telefonleitung
- Kompatibilität: ADSL/ADSL2/ADSL2+/VDSL/VSL2
- Anschluss:
  - mittels Telefonkabel
  - mittels RJ45-Kabel

Anschlusskapazität:
- Eingang Telefonleitung: 2 Steckklemmen bzw. quickconnect 1 RJ45-Steckbuchse
- Ausgang für Telefone: 1 RJ45-Steckbuchse, 2 Steckklemmen quickconnect
- Ausgang zum Modem: 1 RJ45-Steckbuchse 2 Steckklemmen quickconnect

Normen:
- EMV
- Telekom
- Konformität: EN 60950-1, ITU-T K21

▶ Seite 294

TN111

TN131

TN735

VZ02MM

Beschreibung	Breite in ▮ 17,5 mm	VPE	**Best.-Nr.**	ELDAS®-Nr
Analog Telefon-Patch-Panel 2 x 4 RJ45				
Analog Telefon-Patch-Panel 2 x 4 RJ45	4	1	**TN111**	966 730 724
Analog Telefon-Patch-Paneel 1 x 4 RJ45				
Analog Telefon-Patch-Panel 1 x 4 RJ45	2	1	**TN131**	966 730 704
Patchkabel RJ45				
- Aufbau: Li-02YSCH 4 x 2 x AWG 27/7 PiMF - Paarabschirmung: Al-Folie - Gesamtabschirmung: Verz. Cu-Geflecht				
Kat. 6 RJ45, 300 mm, hochflexibel, Set à 4 Stück		1	**TN733**	101 356 223
Kat. 6 RJ45, 500 mm, hochflexibel, Set à 4 Stück		1	**TN735**	101 356 233
Kat. 6 RJ45, 1000 mm, hochflexibel, 1 Stück		1	**TN740**	101 356 243
Montagehalter für Multimediageräte				
- zur Befestigung auf dem Lochblech				
Montagehalter für Multimediageräte		1	**VZ02MM**	822 990 914

Technik Automatisierung

06

Seite

Thermische Stellantriebe	296
Schaltuhren	297
Zeitrelais	301
Treppenlicht-Zeitschalter und Ausschaltvorwarner	305
Ferndimmer	306
Dämmerungsschalter	313
Bewegungsmelder	316
Präsenz-/Bewegungsmelder	321
Fernbedienungen	327
Rauchwarnmelder	328
Netzwerktechnik Patchmodul	336

Technische Eigenschaften

Best. Nr.	TGG641B	TGG641A
Versorgungsspannung	24 V ~/⎓	230 V ~ 50/60 Hz
Öffnungszeit von 0 bis 100 %	4.5 min	3.5 min
Einstellkraft	110 Nm	110 Nm
Leistung	1.6 W	1.7 W
Mindestlast	200 mA	150 mA
Abmessungen	68 x 39 mm	
Schutzart	IP54 (im Einbauzustand)	
Isolationsklasse	3	2
Normen	EN61000-6-1 EN61000-6-3	EN60335-1 EN61000-6-1 EN61000-6-3
Betriebstemperatur	0 °C bis 50 °C	
Lagertemperatur	-25 °C bis 70 °C	

Beschreibung

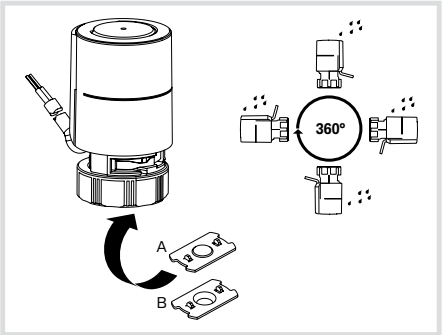

Abmessungen

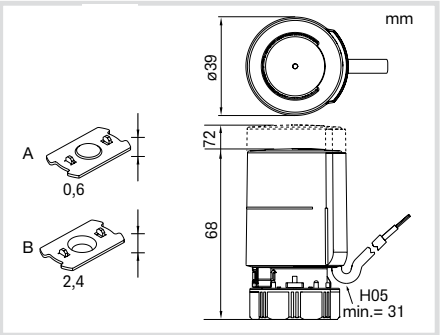

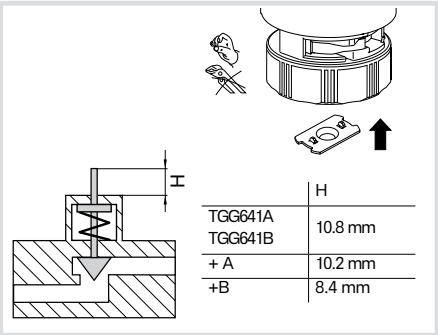

	H
TGG641A TGG641B	10.8 mm
+ A	10.2 mm
+B	8.4 mm

Funktionsweise

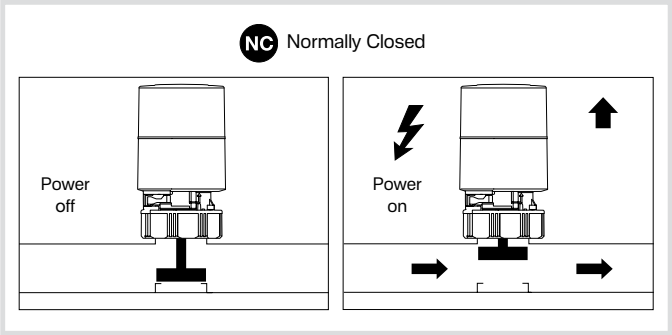

Montage

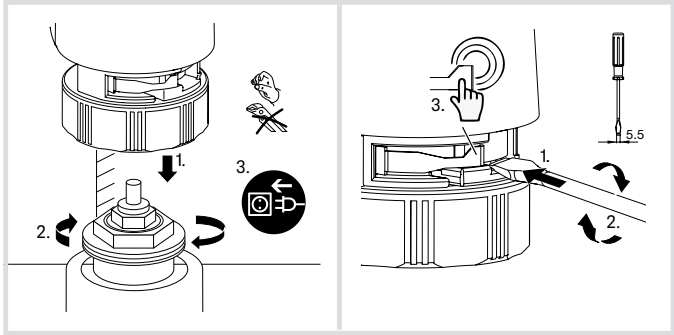

Demontage

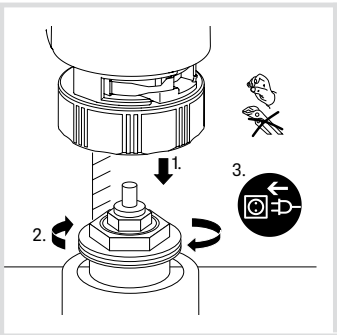

Best. Nr.	EHN010	EHN011	EHN110	EHN111	EHN171
Uhr und Programm:					
Art	Tagesschaltuhr				Wochenschaltuhr
Betriebsspannung	230 V +10 %/-15 %				
Betriebsfrequenz	50/60 Hz				
Verlustleistung max.	1 W		0.5 W		0,5 VA
Uhrenantrieb	Quarz				Quarz
Ganggenauigkeit	± 1 Sek./Tag				± 1 Sek./Tag
Gangreserve	–	120 Std.	–	120 Std.	200 Std.
Ladezeit	–	72 Std.	–	72 Std.	72 Std.
Schaltscheibe	24 Stunden				7 Tage
Schaltzeit minimal	15 Min.				2 Std.
Programmschritte	96				84
Ausgänge:					
Kontakte ohmsche Last Glühlampen LED	1 S 16 A/250 V 1000 W 300 W		1 W 16 A/250 V 1100 W 180 W		1 W 16 A/250 V 1100 W 180 W
Handbedienung	Auto/Ein/Aus				
Gehäuse und Lagerung:					
Bauform	modular				modular
Abmessungen	1 ▮		3 ▮		3 ▮
Anschluss Draht	0,5 bis 4 mm²		1 bis 4 mm²		1 bis 4 mm²
Schutzart	IP20				IP20
Lagertemperatur	-20 °C bis +70 °C	-10 °C bis +55 °C	-20 °C bis +70 °C	-10 °C bis +55 °C	-10 °C bis +55 °C
Betriebstemperatur	0 °C bis +50 °C	0 °C bis +50 °C	-10 °C bis +55 °C	-10 °C bis +55 °C	-10 °C bis +55 °C

Schaltscheibe

EHN110, EHN111

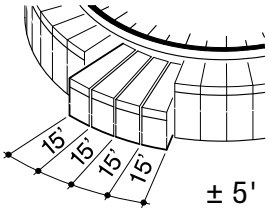

EHN171

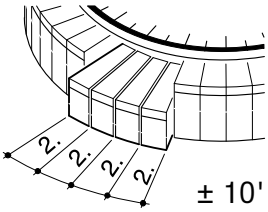

Handschalter

Dauer AUS.

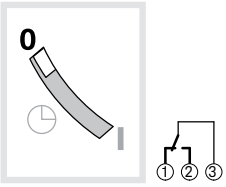

Automatik.

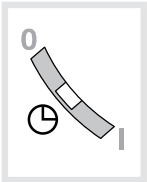

Dauer EIN.

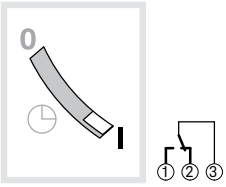

Minimum zwischen 2 Operationen:

EHN110/EHN111: 15 Min.
EHN171: 2 Stunden

Tagesschaltuhren EHN010 - EHN011

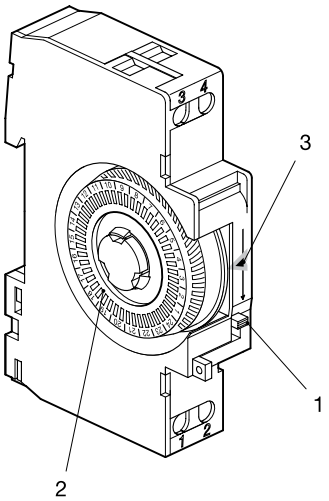

① Wahlschalter Handbetrieb EIN (I)/Automatik (auto)
② Schaltscheibe mit Reiterelementen zum Einstellen der Schaltzeiten
③ Aktuelle Schaltzeit

Elektrischer Anschluss

EHN010 - EHN011

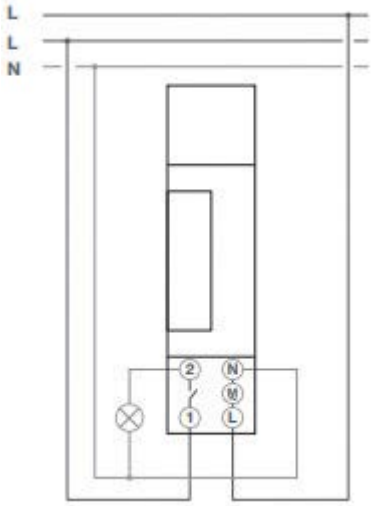

Tagesschaltuhren EHN110 - EHN111/ Wochenschaltuhr EHN171

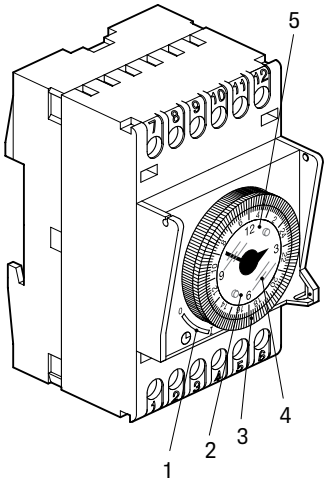

① Wahlschalter Handbetrieb EIN (I)/AUS (0), Automatik (🕒)
② Zifferblatt mit aktueller Uhrzeit in 12 Stundenanzeige
③ Schaltscheibe mit Reiterelementen für 24 Stunden
④ Aktuelle Schaltzeit
⑤ Einstellscheibe für Uhrzeit mit Drehrichtung nach rechts und links

EHN110 - EHN111 - EHN171

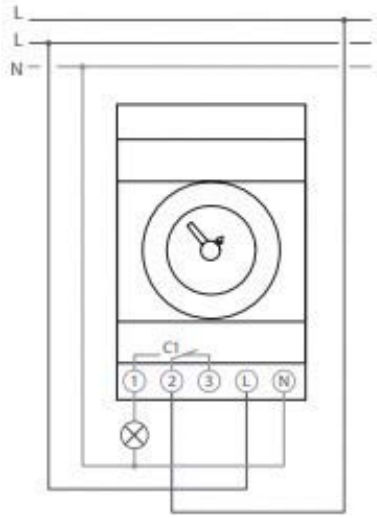

Technische Eigenschaften

Best.Nr.	EGN103
Nennspannung	230V (+10% / -15%) and 240V (±6%)
Frequenz	50 / 60 Hz
Verlustleistung	< 2.6 VA
Betriebsreserve (Batterietyp)	- Gangreserve: 10 Jahre ohne jegliche Aktion - Nicht austauschbar und nicht wiederaufladbar
Abmessung	1 ▮
Anschluss	Litze: 0.2 bis 2.5mm² Draht: 0.2 bis 4mm²
Betriebstemperatur	- 5 °C bis + 45 °C
Lagertemperatur	- 25 °C bis + 70 °C
Anzahl Eingänge	1 + quicklink
Versorgungsspannung	195,5 bis 254V
Schutzart	IP20
Betriebsgenauigkeit	± 90 s / Jahr
Max. Schaltleistung	AC1 µ 10A 230 V~
Glühlampen	2300 W
Halogenlampen	230 V~ 2300 W
Kompensierte Leuchtstofflampen	(max. 45 µF) : 400 W
CFL / LED	400 W (20x20 W)
Unkompensierte, kompensierte Leuchtstoffröhren in Serie	1000 W

Anschlussschema

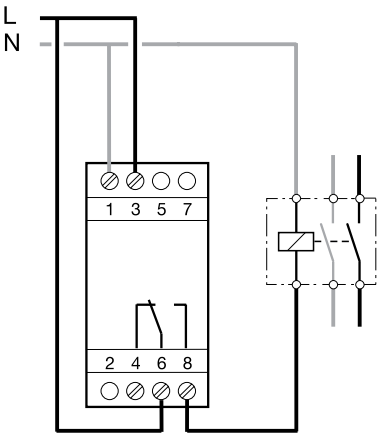

Technische Eigenschaften / Hinweis Zerocrossing BDA

Best.Nr.	EGN100	EGN200	EGN400
Nennspannung	230V (+10% / -15%) and 240V (±6%)		
Frequenz	50 / 60 Hz		
Verlustleistung	< 2.6 VA	< 3.5 VA	< 3.7 VA
Betriebsreserve (Batterietyp)	- Gangreserve: 10 Jahre ohne jegliche Aktion - Nicht austauschbar und nicht wiederaufladbar		
Abmessung	1 ▮	2 ▮	4 ▮
Anschluss	Litze: 0.2 bis 2.5mm² Draht: 0.2 bis 4mm²		
Betriebstemperatur	- 5 °C bis + 45 °C		
Lagertemperatur	- 25 °C bis + 70 °C		
Anzahl Eingänge	1 + quicklink		
Versorgungsspannung	195,5 bis 254V		
Schutzart	IP20		
Betriebsgenauigkeit	± 90 s / Jahr		
Max. Schaltleistung	AC1 µ 10A 230 V~	AC1 µ 16A 230 V~	
Glühlampen	2300 W		
Halogenlampen	230 V~ 2300 W		
Kompensierte Leuchtstofflampen	(max. 45 µF) : 400 W		
CFL / LED	400 W (20x20 W)		
Unkompensierte, kompensierte Leuchtstoffröhren in Serie	1000 W		

Anschlussschema

EGN100

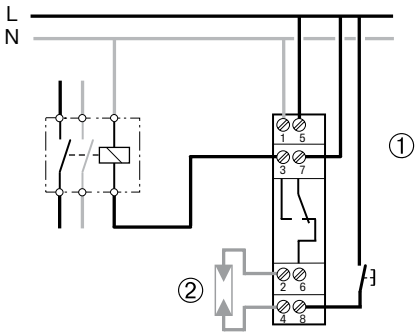

EGN200

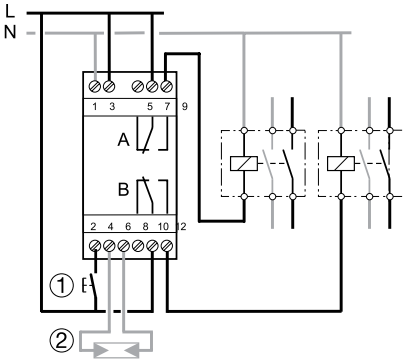

EGN400

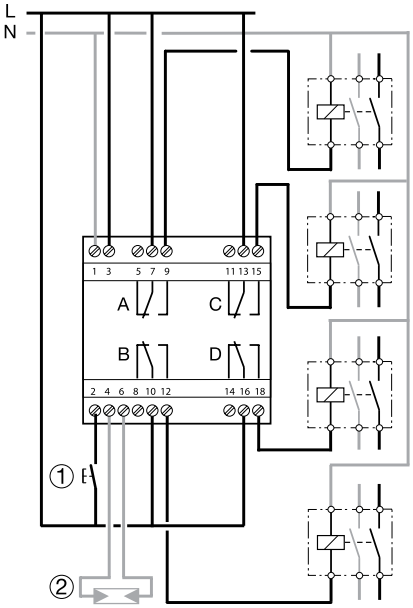

Photozelle	EEN003W
Bauform	Aufbau
Abmessungen (HxBxT)	118 x 48 x 36,8 mm
Funkreichweite	100 m im Freifeld
Quicklink-Funkfrequenzen	868 - 870 Mhz
Schutzart	IP55
Betriebstemperatur	-20°C bis +50°C
Lagertemperatur	-25°C bis +55°C
Stromversorgung	Batterien, 2 x 1,5V des Typs AAA - FR03 Lithium 1200 mAh
Zum Einsatz mit	**EGN100, EGN200, EGN400**

EZD100
Zeitrelais Einschaltverzögert, 1 Wechsler

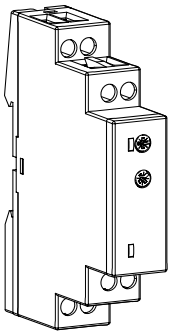

Technische Daten

Versorgungsspannung	24 ... 240 V
Versorgungsspannungsgrenze	-15% ... +10%
Nennverbrauch	4 VA (1,5W)
Nennfrequenz	48 ... 63 Hz
Wiederbereitschaftszeit	100 ms
Abfallspannung	>30% der min. Versorgungsspannung
Ausgangskreis (1 potenzialfreier Wechsler)	
Bemessungsspannung	250 V ~
Schaltleistung	2000 VA (8 A/250 V ~)
Absicherung	8 A flink
Lebensdauer	
Mechanisch	20 x 10^6 Schaltspiele
Elektrisch	2 x 10^6 Schaltspiele bei 1000 VA ohmscher Last
Schalthäufigkeit	max. 6/min bei 1000 VA ohmscher Last (nach IEC 60947-5-1)
Überspannungskategorie	III (nach IEC 60664-1)
Bemessungsstoßspannung	4 kV
Isolationsprüfspannung	1680 V
Einschaltdauer	100%
Anschlussklemmen Querschnitte	
Mit Aderendhülse	1 x 0.5 bis 2.5 mm^2 / 2 x 0.5 bis 1.5 mm^2
Ohne Aderendhülse	1 x 4 mm^2
Ohne Aderendhülse (flexibel)	2 x 2.5 mm^2
Genauigkeit	
Grundgenauigkeit	±1% vom Skalenendwert
Einstellgenauigkeit	<5% vom Skalenendwert
Wiederholgenauigkeit	<0,5% oder ± 5 ms
Temperatureinfluss	≤0.01% / °C
Umgebungsbedingungen	
Betriebstemperatur	-25 ... +55°C
Lager-/Transporttemperatur	-25 ... +70°C
Relative Luftfeuchtigkeit	15% ... 85% (nach IEC 60721-3-3 Klasse 3K3)
Verschmutzungsgrad	2 (nach IEC 60664-1)
Schutzart	IP20
Abmessungen	17.5 x 87 x 65 mm

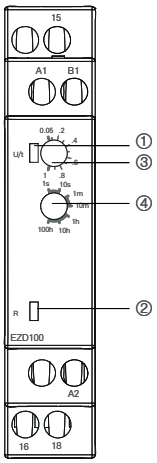

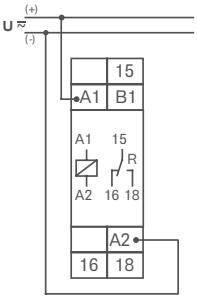

Geräteaufbau

① LED **U/t**: Anzeige der Versorgungsspannung oder des Verzögerungsstatus (grün)
② LED **R**: Statusanzeige des Ausgangsrelais (gelb)
③ Feineinstellung der Verzögerungszeit
④ Einstellung des Verzögerungsbereiches

Funktion

Das Gerät ermöglicht eine Verzögerung des Stromflusses durch das Schließen elektrischer Kontakte.
Die Verzögerungszeit beginnt, wenn eine Eingangsspannung an das Gerät angelegt wird.

Bestimmungsgemäßer Gebrauch

- Montage auf Hutschiene nach IEC 60715:2017

Funktionsbeschreibung

Einschaltverzögert (E)
Mit dem Anlegen der Versorgungsspannung U beginnt die eingestellte Zeit t zu laufen (grüne **LED U/t** blinkt).
Nach Ablauf der Zeit t (grüne **LED U/t** leuchtet) zieht das Ausgangsrelais **R** an (gelbe LED leuchtet).
Dieser Zustand bleibt aufrecht, bis die Versorgungsspannung unterbrochen wird.

> **Hinweis**
> Wird die Versorgungsspannung vor Ablauf der Zeit t unterbrochen, wird die bereits abgelaufene Zeit gelöscht und mit dem nächsten Anlegen der Versorgungsspannung erneut gestartet.

Inbetriebnahme

Funktionen einstellen und bedienen

> **Hinweis**
> Änderungen des Zeitbereichs werden nur dann wirksam, wenn diese im spannungslosen Zustand vorgenommen werden.

Der Einstellbereich liegt bei 50ms bis 100h.
- Potenziometer 4 auf den benötigten Zeitbereich einstellen.
- Potenziometer 3 für die Feineinstellung nutzen.

Beispiel:
Benötigte Verzögerungszeit = 8 min.
- Potenziometer 4 auf 10 min einstellen.
- Potenziometer 3 auf 0,8 einstellen. 8 min = 10 min x 0,8

Verzögerungszeit	Einstellbereich	
	Niedrigster Einstellwert	Höchster Einstellwert
1s	50ms	1s
10s	500ms	10s
1min	3s	1min
10min	30s	10min
1h	3min	1h
10h	30min	10h
100h	5h	100h

LED-ANZEIGE	Bedeutung
Grüne LED **U/t** an	Versorgungsspannung liegt an
Grüne LED **U/t** blinkt	Anzeige des Zeitablaufs
Gelbe LED **R** an/aus	Stellung des Ausgangsrelais

EZF100
Zeitrelais Abfallverzögert, 1 Wechsler

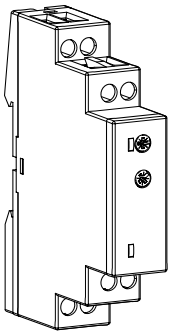

Technische Daten

Versorgungsspannung	24 ... 240 V
Versorgungsspannungsgrenze	-15% ... +10%
Nennverbrauch	4 VA (1,5W)
Nennfrequenz	50 ... 60 Hz
Wiederbereitschaftszeit	100 ms
Abfallspannung	>30% der min. Versorgungsspannung
Ausgangskreis (1 potenzialfreier Wechsler)	
Bemessungsspannung	250 V ~
Schaltleistung	2000 VA (8 A/250 V ~)
Absicherung	8 A flink
Lebensdauer	
Mechanisch	20 x 10^6 Schaltspiele
Elektrisch	2 x 10^5 Schaltspiele bei 1000 VA ohmscher Last
Schalthäufigkeit	max. 6/min bei 1000 VA ohmscher Last (nach IEC 60947-5-1)
Überspannungskategorie	III (nach IEC 60664-1)
Bemessungsstoßspannung	4 kV
Isolationsprüfspannung	1680 V
Einschaltdauer	100%
Anschlussklemmen Querschnitte	
Mit Aderendhülse	1 x 0.5 bis 2.5 mm^2 / 2 x 0.5 bis 1.5 mm^2
Ohne Aderendhülse	1 x 4 mm^2
Ohne Aderendhülse (flexibel)	2 x 2.5 mm^2
Genauigkeit	
Grundgenauigkeit	±1% vom Skalenendwert
Einstellgenauigkeit	<5% vom Skalenendwert
Wiederholgenauigkeit	<0,5% oder ± 5 ms
Temperatureinfluss	≤0.01% / °C
Umgebungsbedingungen	
Betriebstemperatur	-25 ... +55°C
Lager-/Transporttemperatur	-25 ... +70°C
Relative Luftfeuchtigkeit	15% ... 85% (nach IEC 60721-3-3 Klasse 3K3)
Verschmutzungsgrad	2 (nach IEC 60664-1)
Schutzart	IP20
Abmessungen	17.5 x 87 x 65 mm

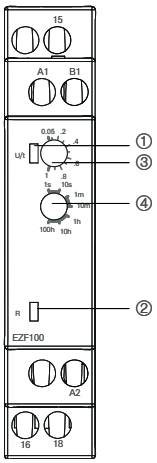

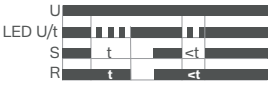

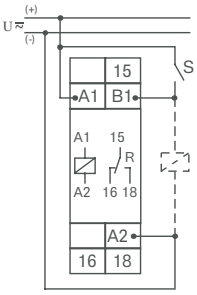

Geräteaufbau

① LED **U/t**: Anzeige der Versorgungsspannung oder des Verzögerungsstatus (grün)
② LED **R**: Statusanzeige des Ausgangsrelais (gelb)
③ Feineinstellung der Verzögerungszeit
④ Einstellung des Verzögerungsbereiches

Funktion

Das Gerät ermöglicht eine Verzögerung des Stromflusses durch das Schließen elektrischer Kontakte.
Die Verzögerungszeit beginnt, wenn eine Eingangsspannung an das Gerät angelegt wird.

Bestimmungsgemäßer Gebrauch

- Montage auf Hutschiene nach IEC 60715:2017

Funktionsbeschreibung

Die Versorgungsspannung **U** muss ständig am Gerät anliegen (grüne LED **U/t** leuchtet). Mit dem Schließen des Steuerkontaktes **S** zieht das Ausgangsrelais **R** an (gelbe LED leuchtet). Wird der Steuerkontakt **S** geöffnet, beginnt die eingestellte Zeit **t** zu laufen (grüne LED **U/t** blinkt).Nach Ablauf der Zeit **t** (grüne LED **U/t** leuchtet) fällt das Ausgangsrelais ab (gelbe LED leuchtet nicht).

Hinweis
Wird der Steuerkontakt vor Ablauf der Zeit **t** erneut geschlossen, wird die bereits abgelaufene Zeit gelöscht und mit dem nächsten Zyklus erneut gestartet.

Inbetriebnahme

Funktionen einstellen und bedienen

Hinweis
Änderungen des Zeitbereichs werden nur dann wirksam, wenn diese im spannungslosen Zustand vorgenommen werden.

Der Einstellbereich liegt bei 50ms bis 100h.
- Potenziometer 4 auf den benötigten Zeitbereich einstellen.
- Potenziometer 3 für die Feineinstellung nutzen.

Beispiel:
Benötigte Verzögerungszeit = 8 min.
- Potenziometer 4 auf 10 min einstellen.
- Potenziometer 3 auf 0,8 einstellen. 8 min = 10 min x 0,8

Verzögerungszeit	Einstellbereich	
	Niedrigster Einstellwert	Höchster Einstellwert
1s	50ms	1s
10s	500ms	10s
1min	3s	1min
10min	30s	10min
1h	3min	1h
10h	30min	10h
100h	5h	100h

LED-ANZEIGE	Bedeutung
Grüne LED **U/t** an	Versorgungsspannung liegt an
Grüne LED **U/t** blinkt	Anzeige des Zeitablaufs
Gelbe LED **R** an/aus	Stellung des Ausgangsrelais

Technische Eigenschaften

Best.Nr.	EMN001	EMS003	EMS005
Funktionseigenschaften - Zeitschaltfunktion (kurzerTastendruck, < 3 Sek.) - Zeitschaltfunktion (langerTastendruck, > 3 Sek.) - Ausschaltvorwarnung - Nachschaltung - Dauer-Ein/Automatik Umschaltung	- 30 Sek. bis 10 Min. - nachschaltbar - durch Umschalter	- 30 Sek. bis 10 Min. - 1 h - nachschaltbar - durch Umschalter	- 30 Sek. bis 10 Min. - 1 h - Ja, 40 und 30 Sek. vor Ausschaltung - nachschaltbar - durch Umschalter
Versorgungsspannung	230 VAC (+10% / -15%); 50 Hz / 60 Hz		
Verlustleistung max.	2 W		
Schaltstrom max.	16 A AC1		
Schaltleistung - Glühlampe - Halogenlampen 230 V~ - konventionelle Transformatoren - parallel kompensierte Leuchtstofflampen - reihenkompensierte Leuchtstofflampen - elektronische Transformatoren - Kompaktleuchtstofflampen /Sparlampen	- 2300 W - 2300 W - 1600 W - Kap. 112 µF , 1000 VA - 3600 W - 2300 W - 460 W		
Max. Ruhestrom für Taster	100 mA		
Abmessung	1 ▮		
Schutzart	IP20		
Anschlusstyp	für 3- und 4-Leiter-Schaltung	4-Leiter-Schaltung	für 3- und 4-Leiter-Schaltung
Verdrahtung Flexibel Fest Verbindung Zeitschalter / Ausschaltvorwarner	Schraubklemmen 1 bis 6 mm² 1.5 bis 10 mm² 2 Adern zu je 1.5 mm²	quickconnect 0.75 bis 2.5 mm² 0.75 bis 2.5 mm²	
Betriebstemperatur	-10 °C bis +55 °C		
Lagertemperatur	-20 °C bis +70 °C		

Elektrische Anschlüsse

EMN001/EMS005
3-Leiter-Anschluss

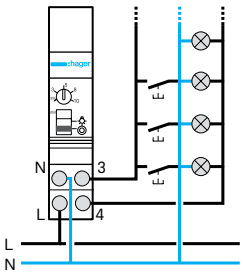

EMN001/EMS003/EMS005
4-Leiter-Anschluss

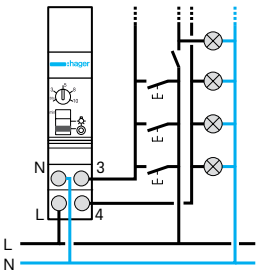

Funktionsdiagramm:

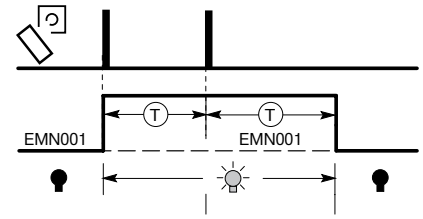

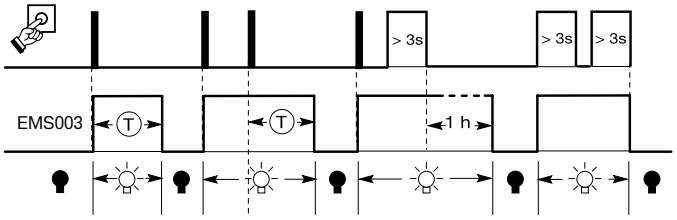

nachschaltbar

Zeitablauf im Langzeitbereich während Kurzzeitbereich

Zeitablauf im Langzeitbereich Und absichtliches Ausschalten bevor Ablaufzeit

Funktionsdiagramm EMS005

Treppenlichtzeitsschalter
Funktion A EMS005:

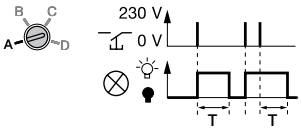

Treppenlichtzeitsschalter mit Ausschaltvorwarnung
Funktion B EMS005:

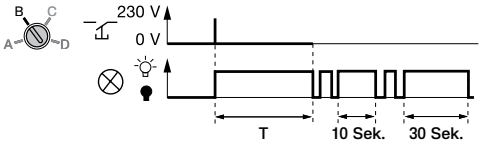

Treppenlichtzeitsschalter mit Dauerlicht zuschaltbar
Funktion C EMS005:

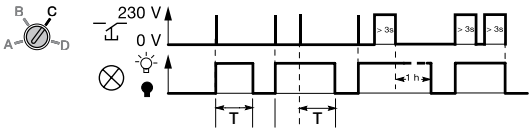

Treppenlichtzeitsschalter mit Ausschaltvorwarnung und Dauerlicht zuschaltbar
Funktion D EMS005:

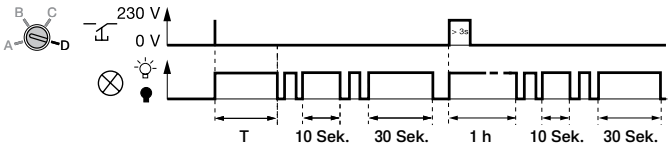

Auswahltabelle Ferndimmer

Lampenart	Einzelbetrieb (0 W, 20 W, 60 W, 100 W, 300 W, 500 W, 600 W, 1000 W)
Glühlampen und HV-Halogenlampen	EVN002/04, EVN011/12
	EVN002/04, EVN011/12
NV-Halogenlampen mit konventionellem Transformator*	EVN011, EVN012
	EVN002, EVN004
NV-Halogenlampen mit primär dimmbarem elektronischen Transformator*	EVN011, EVN012
	EVN002, EVN004
Dimmbare Energiesparlampen (ESL)	EVN011/12
	EVN002, EVN004
Dimmbare LED-Lampen (LED)	EVN011/12
	EVN002, EVN004

* Bei elektronischen Trans formatoren sind die Herstelleran gaben zu beachten.

Hinweis:
Die automatische Lasterkennung unserer Dimmer basiert auf der ständigen Weiterentwicklung und Anpassung an bestehende dimmbare Leuchten. Auf Grund abweichender technischer Merkmale bzw. eventuell vorhandener Bauteiltoleranzen bei verschiedenen Leuchtentypen, insbesondere in Bezug auf Vorschaltgeräte und Leuchtmittel, ist die Kompatibilität zur Lasterkennung stets im Voraus mit dem Lampenhersteller zu prüfen.

Ferndimmer EVN011

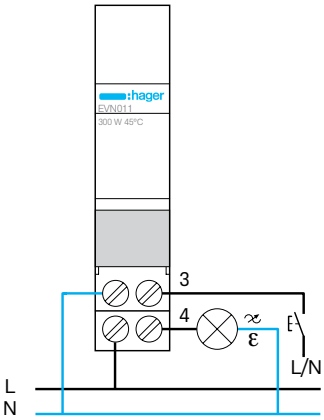

Ferndimmer EVN012

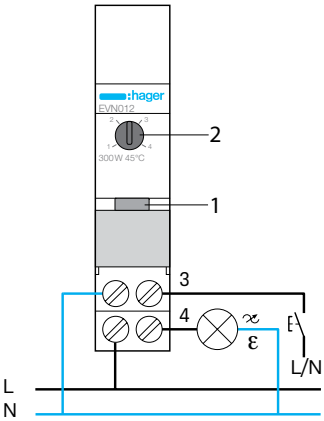

Ferndimmer EVN002

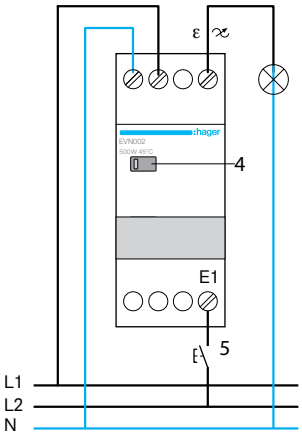

Ferndimmer EVN004

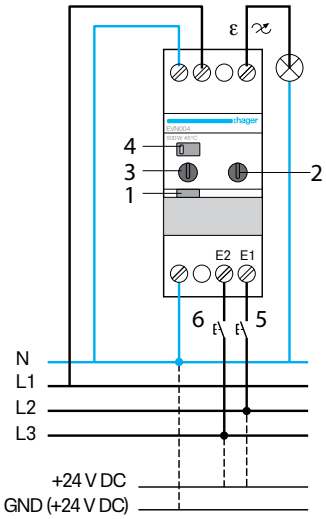

EVN004/EVN012

1 Zwangssteuerung der Dimmbetriebsart mittels mehrfarbiger LED-Anzeige
Taste 1 drücken und gedrückt halten, bis die Kontrollleuchte blinkt.
Taste ein- oder mehrmals kurz betätigen, um die gewünschte Dimm-Betriebsart auszuwählen:
Farben Betriebsarten
Gelb = Energiesparleuchten*
Violett = kapazitive Lasten (CFL)
Blau = induktive Lasten
Rot = LED-Last
Grün = Einlernen der Last (CFL + LED)
Weiss = Zurücksetzen auf Werkseinstellungen (Automatikmodus)

EVN012

2 Wahlschalter-Komfortfunktionen
1 Progressives Ausschalten: Die Helligkeit nimmt progressiv ab (30 Min. ab 100 %), bis hin zur Abschaltung. Bei der nächsten Ansteuerung erfolgt die Einschaltung progressiv ab der Mindesthelligkeit, damit ein Blendeffekt vermieden wird.
2 Standby: Die Helligkeit wird 30 Min. lang auf 30 % gehalten. Nach dieser Zeitspanne wird das Licht abgeschaltet.
3 100 %: dient zur Neuaktivierung der Höchststufe.
4 Keine Funktio n.

EVN004

2 Wahlschalter-Komfortfunktionen
1 Szene: Das Gerät ermöglicht die Speicherung einer Helligkeitsstufe durch anhaltende Betätigung von Taster 6 . Eine kurze Betätigung dieses Tasters dient zur Reaktivierung der gespeicherten Helligkeitsstufe.
2 Zeitverzögerte Szene: Diese Funktion dient zur Reaktivierung der gespeicherten Helligkeitsstufe über eine anhand des Potentiometers 4 festgelegte Dauer. Nach dieser Abschaltverzögerung erlischt das Licht. Die Abspeicherung der Helligkeitsstufe erfolgt durch eine längere Betätigung des an Klemme E2 des Gerätes angeschlossenen Tasters 6 .
3 Progressives Ausschalten: Die Helligkeit nimmt progressiv bis hin zur Abschaltung ab. Diese Dauer kann mit Hilfe des Potentiometers 4 (von 0 bis 90 Min. ab Höchststufe 100 %) eingestellt werden. Bei der nächsten Ansteuerung erfolgt die Einschaltung progressiv ab der Mindesthelligkeit, damit ein Blendeffekt vermieden wird.
4 Standby: Die Helligkeit wird über eine mit Hilfe des Potentiometers 4 (0 bis 90 Min.) eingestellte Dauer auf 30 % gehalten. Nach dieser Zeitspanne wird das Licht abgeschaltet.

3 Drehpotentiometer für Zeiteinstellung (0 - 90 Min.)

EVN002/EVN004

4 Taste zur Helligkeitssteuerung am Gerät

5 Tasteingang Dimmen

6 Tasteingang Komfortfunktion

Technische Daten

Ferndimmer	**EVN011**	**EVN012**	**EVN002**	**EVN004**
Abmessungen	1 ▮	1 ▮	2 ▮	2 ▮
Bemessungsspannung	230 V AC (+10 %/-15 %), 50 Hz			
Verlustleistung bei max. Nennlast/Standby	2,1 W/0,2 W	2,1 W/0,2 W	4,5 W/0,2 W	4,5 W/0,2 W
Dimmprinzip	Automatische Lasterkennung und manuelles Detektionsverfahren			
Lastart Glühlampen 230 V-Halogenlampen NV-Halogenlampen mit KTR NV-Halogenlampen mit DETR Dimmbare Energiesparlampe Dimmbare LED-Lampe	 0 … 300 W bei 45 °C 0 … 300 W bei 45 °C 0 … 300 VA bei 45 °C 0 … 300 VA bei 45 °C 0 … 60 W bei 45 °C 0 … 60 W bei 45 °C		 0 … 500 W bei 45 °C 0 … 500 W bei 45 °C 0 … 500 VA bei 45 °C 0 … 500 VA bei 45 °C 0 … 100 W bei 45 °C 0 … 100 W bei 45 °C	
Tasterfernsteuerung	ja			
Beleuchtete Taster zum Dimmen	ja (bis 5 mA Ruhestandstrom)			
Dimmen und EIN/AUS am Gerät	nein	nein	1 Taste Langer Tastendruck dimmen, kurzer Tastendruck schalten	
Eingänge für Helligkeitsabruf	Phase oder Neutralleiter		2 Multispannung (24 V DC/230 V AC)	
Szene/Zwangssteuerung	nein	nein	nein	1 Szene Helligkeit einstellbar am Gerät oder über Taster -> Szene-Schalter -> Zwangssteuerung oder mit Aufdimmdauer einstellen
Eindimmgeschwindigkeit (bei Szene und Zwangssteuerung)	nein		fest 30 Min.	variabel 0 - 90 Min.
Helligkeitswert (bei Szene und Zwangssteuerung)	nein		ja	ja
Dimmgeschwindigkeit Normales Dimmen (0 - 100 %)	fest (400 ms)			
Eindimmzeit (0 - 100 %)	-		fest 30 Min.	variabel 0 - 90 Min.
Ausdimmzeit (0 - 100 %)	-		fest 30 Min.	variabel 0 - 90 Min.
Memoryfunktion	ja			
Softstart	ja			
Übertemperatursicherung	elektronisch			
Kurzschlussschutz	elektronisch			
Anschluss: flexibel massiv	Käfigklemmen 1,5 - 6 mm² 1,5 - 6 mm²			
Leitungslänge Tastereingänge	 max. 50 m			
Lagertemperatur	−25 °C bis +70 °C			
Betriebstemperatur	−10 °C bis +45 °C			
Schutzart	IP20			

Sicherheitshinweise zu den Dimmern EVN011, EVN012, EVN002, EVN004:

- Nicht dimmbare Energiesparlampen und nicht dimmbare LED-Lampen sind mit diesen Geräten nicht kompatibel.
- Bei konventionellen Transformatoren Transformatorverlust von ca. 20 % berücksichtigen. Der eingesetzte Transformator sollte nicht mit weniger als 75 % seiner Nennbelastbarkeit betrieben werden.
- Bei elektronischen Transformatoren Transformatorverlust von ca. 5 % berücksichtigen.
- Hinweise der Leuchtenhersteller beachten!
- Betriebstemperatur beachten. Dimmer im unteren Bereich des Verteilers montieren.

Abkürzungen:

KTR konventioneller Transformator
DETR primär dimmbarer elektronischer Transformator

Funktionen:

① Nachtlicht:
30 % des Maximalwerts dient dazu, sich noch zurecht zu finden. Nach 30 Min. (EVN012) oder programmiert von 0 bis 90 Min. (EVN004).

② Schlafen:
Diese Funktion ist vor allem für die Schlafzimmer-Beleuchtungen bestimmt. Einmal aktiviert, reduziert sich die Helligkeit schrittweise (mit einer vorprogrammierten Verzögerung) bis auf das Minimum und schaltet aus. Diese Funktion startet von allen Helligkeitswerten aus, wenn nichts gespeichert ist von 100 %. Diese Funktion dauert 30 Min. (EVN012) oder programmiert von 0 bis 90 Min. (EVN004). Beim nächsten Einschalten geht der Helligkeitswert wieder auf den zuletzt gespeicherten Wert oder 100 %.

③100 %:
Die maximale Helligkeit kann über 2 kurze Impulse mit der Expert-Taste (EVN012) aufgerufen werden. Beim EVN004 ist diese Funktion auch beim Dimmeingang verfügbar.

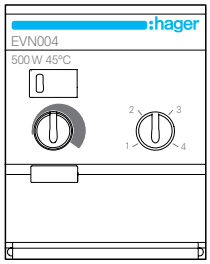

④ Nur für EVN004:
- Szene:
  Mit einem langen Tastendruck kann ein Ambiente Licht (Szene) gespeichert werden. Der Übergang vom aktuellen Licht auf die Szene muss direkt am EVN004 via Potentiometer eingestellt werden.
- Temporäre Szene:
  Mit einer Verzögerung von 0 bis 90 Min. schaltet das Licht selber ab. Diese Verzögerung wird gleich eingestellt wie die Szene.

Zwangssteuerung der Dimm-Betriebsart

Farben	Betriebsarten
Gelb	Energiesparleuchten
Violett	Kapazitive Lasten (CFL)
Blau	Induktive Lasten
Rot	LED-Last
Grün	Einlernen der Last (CFL + LED)
Weiss	Zurücksetzen auf Werkseinstellungen (Automatikmodus)

Technische Änderungen vorbehalten

Steuergeräte 1-10 V EV106/EV108

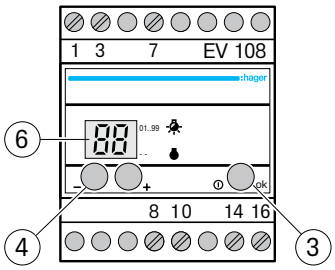

③ Dimmtaste ON/OFF/OK
④ Taster für Einstellungen
⑥ Anzeige:
- Helligkeitswert
- Parameter

Einstellungen EV108

Para-meter	Funktionen	Standard	Bereich
E1	Helligkeitswert für Helligkeitsabruf Eingang E1	0 %	0 ..99 %
E2	Helligkeitswert für Helligkeitsabruf Eingang E2	99 %	0 ..99 %
E3	Helligkeitswert für Helligkeitsabruf Eingang E3 Eingang E3 = Eingang E1 + Eingang E2	50 %	0 ..99 %
P0	Dimmzeit normales Dimmen von 0 bis 99 %	4"	4" ..99"
P1	Minimale Helligkeit	1 %	1 ..49 %
P2	Maximale Helligkeit	99 %	51 ..99 %
P3	Zeit, die der Dimmer beim Einschalten zum Hochdimmen von 0 auf 99 % benötigt	0"	0" ..99"

Para-meter	Funktionen	Standard		Bereich	
P4	Zeit, die der Dimmer beim Ausschalten zum Abdimmen von 99 % auf 0 % benötigt	0"		0" ..99""	
P5	Andimmzeit für Helligkeitswert E1	0'	0"	0' ..99'	0" ..59'
P6	Arbeitsweise Helligkeitsabruf E1: 1: Szenenabruf 2: Zwangssteuerung	mode1		mode 1, 2	
P7	Andimmzeit für Helligkeitswert E2	0'	0"	0' ..99'	0" ..59'
P8	Arbeitsweise Helligkeitsabruf E2: 1: Szenenabruf 2: Zwangssteuerung	mode1		mode 1, 2	
P9	Andimmzeit für Helligkeitswert E3	0'	0"	0' ..99'	0" ..59'

Fernsteuergerät EV106/EV108

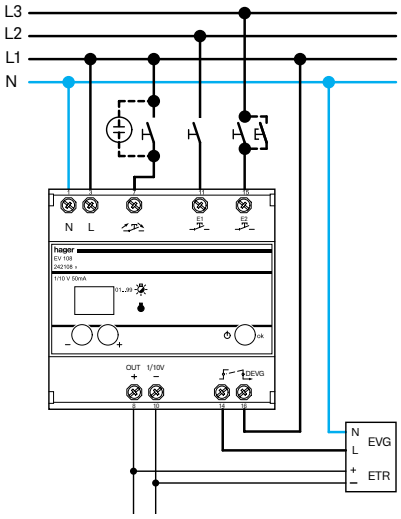

(*) bitte Kabel "G51" oder "U72" verwenden.

① Betriebsschalter: "local"

② Einstellung Szenenabruf (Anschluss meist Taster):
Beim Schliessen des Kontaktes wird die voreingestellte Helligkeit eingestellt. Solange der Kontakt geschlossen ist, kann die Helligkeit nicht verändert werden. Nach dem Öffnen des Kontaktes kann diese wieder verändert werden.

Einstellung Zwangssteuerung (Anschluss meist Schalter oder Relaiskontakt):
Beim Schliessen des Kontaktes wird die voreingestellte Helligkeit eingestellt. Solange der Kontakt geschlossen ist, kann die Helligkeit nicht verändert werden. Nach dem Öffnen des Kontaktes wird automatisch die vor der Zwangssteuerung eingestellte Helligkeit angefahren.

Der dritte Helligkeitswert (nur Zwangssteuerung) ist abrufbar über gleichzeitiges Schliessen beider Kontakte.

③ Schaltkontakt zur Statusanzeige (z.B. in einem Tableau)
Dimmausgang: 0 %: -> Kontakt geöffnet
>0 %: -> Kontakt geschlossen

Technische Änderungen vorbehalten

Fernsteuergerät EV106/EV108 im System

Ablauf Szenenabruf bzw. Zwangssteuerung

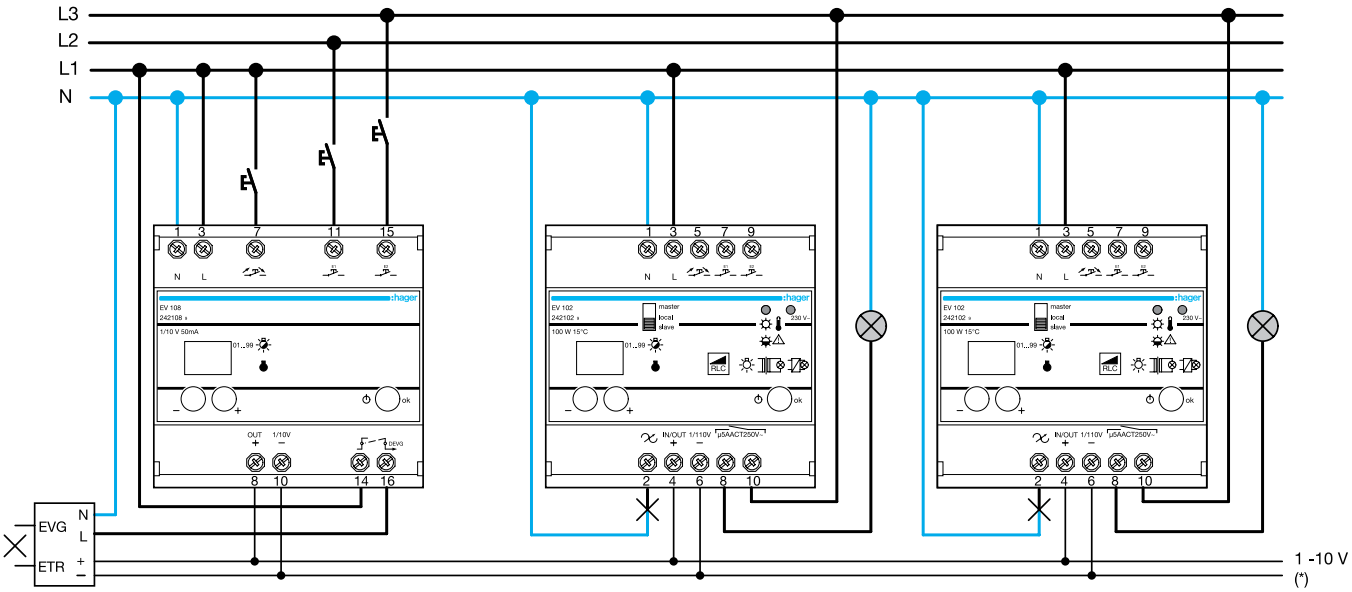

(*) bitte Kabel "G51" oder "U72" verwenden

Technische Daten

Steuergerät	EV106	EV108
Abmessungen	▮	
Bemessungsspannung	230 V AC (+10 %/-15 %), 50 Hz	
Verlustleistung	3 W	
Systemschnittstelle*	Master (OUT 1 - 10 V: passiv, Stromsenke; max. 50 mA bzw. 30 mA	
Display für Parameter und Helligkeitsanzeige	ja 0 - 99 %	
Schaltausgang/ Schaltzustandsanzeige	ja 1 Schliesser 16 A Dimmwert am Ausgang: 0 % -> Kontakt offen >0 % -> Kontakt geschlossen	
Tasterfernsteuerung	ja	
Beleuchtete Taster	ja bis 5 mA Ruhestandstrom	
Dimmen und EIN/AUS am Gerät	3 Tasten 1 Taste hoch-, 1 Taste abdimmen 1 Taste schalten	
Szene/Zwangssteuerung	nein	2 Szenen oder 3 mal Zwangs-steuerung am Gerät einstellbar; Helligkeit einstell-bar am Gerät 0 - 99 %

(*) bitte Kabel "G51" oder "U72" verwenden

Technische Daten

Steuergerät	EV106	EV108
Dimmbereichsbegrenzung	ja mit Display min. 1 - 49 % max. 51 - 99 %	
Dimmgeschwindigkeit Normales Dimmen	Einstellbar 0 - 100 % 4 Sek. - 99 Sek.	
Abruf Szenen-/ Zwangswert	nicht vorhanden	230 V Eingänge
Ein- und Ausdimmzeit Szenen- und Zwangswerte	-	1 Sek. - 99 Sek. 0 - 100% 1 Sek.-99 Min.-59 Sek.
Memoryfunktion	ja	
Softstart	ja	
Anschluss Litze Draht	Käfigklemmen 1 - 6 mm² 1,5 - 10 mm²	
Leitungslänge Tastereingänge Steuerschnittstelle 1/10 V*	 max. 50 m max. 50 m	
Lagertemperatur	-20 °C bis +60 °C	
Betriebstemperatur	-10 °C bis +45 °C	
Schutzart	IP20	

Technische Änderungen vorbehalten

Dämmerungsschalter EEN100, EEN101

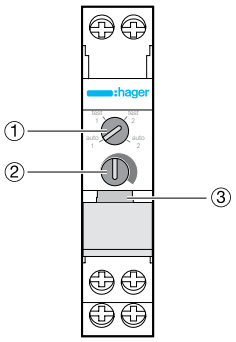

Elektrischer Anschluss EEN100, EEN101

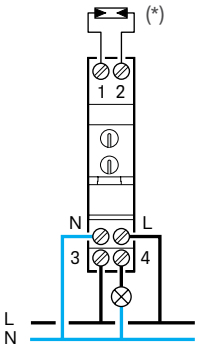

① Potentiometer zur Einstellung des Helligkeitsbereich
② Potentiometer zur Einstellung des Helligkeitsschwellwertes
③ LED zur Schaltzustandsanzeige
④ Schaltzustandsanzeige
⑤ Wahlschalter für Helligkeitsbereich
⑥ Plombiermöglichkeit
⑦ Wahlschalter für Betriebsrat
⑧ Schaltzustandsanzeige
⑨ digitale Schaltuhr wie EG071
⑩ analoge Schaltuhr wie EH111

Hinweis:
Betriebsart "Test": keine Ein- und Ausschaltverzögerung.
Es kann aktueller Helligkeitswert abgefragt werden.

Betriebsart "auto": bei Kabelbruch zwischen Helligkeitsfühler und Gerätwird der Ausgang eingeschaltet.

Elektrischer Anschluss EE702

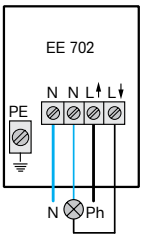

(*) bitte Kabel "G51" oder "U72" verwenden.
- Stromschlaggefahr beim Anschliessen.

Technische Daten:

Dämmerungsschalter		EEN100	EEN101	EE702
Abmessungen		1 ▮		95 x 80 x 42.5 mm
Betriebsspannung		230 V AC +10 %/-15 %		
Betriebsfrequenz		50 Hz		
Verlustleistung max.		300 mVA	300 mVA	1,5 VA
Schaltzustandsanzeige		Rote LED		
Einstellbereiche		5 - 100 Lux oder 50 bis 2000 Lux		2 - 1000 Lux
Ein-/Ausschaltverzögerung		60 - 80 Sek.		1 - 120 Sek.
Schaltausgang		1 Wechsler 16 A 250 V~		1 Schliesser 16 A 250 V~
Ohmsche Last		2000 W		2300 W
Glühlampen		2000 W		2300 W
Leuchtstofflampen		1000 W		
Leuchtsofflampen paralellkomp.		200 W		
230 V-Halogenlampen		1000 W		2300 W
Anschluss	Massiv Flexibel	1 - 4 mm² 0.75 - 4 mm²		max.: 2.5 mm² max.: 2.5 mm²
Schutzart		IP20		IP54
Lagertemperatur		-25 °C bis +70 °C		-30 °C bis +60 °C
Betriebstemperatur		-10 °C bis +45 °C		-25 °C bis +45 °C

(*) Funktionsarten EE202

1. Automatik (Mode 1)
Hier wird die Beleuchtung automatisch helligkeitsabhängig ein- und ausgeschaltet. Eine Schaltuhr kann zur Freigabe eingesetzt werden. Mit einem Ausnahmetaster kann die Beleuchtung bis zum entgegengesetzten Schaltbefehl der Automatik umgekehrt werden (Beispiel: Beleuchtung wurde von der Automatik ausgeschaltet, wird dann über den Ausnahmetaster wieder eingeschaltet und von der Automatik wieder ausgeschaltet).

2. Halbautomatik (Mode 2):
Hier wird die Beleuchtung vom Benutzer ein- und ausgeschaltet. Vom EE202 wird hierzu, abhängig von der Helligkeit und einem Steuereingang (z. B. Anschluss einer Schaltuhr), Freigabe erteilt. Wird die Beleuchtung ausserhalb der Freigabe eingeschaltet, so schaltet sie sich nach einer einstellbaren Zeit automatisch wieder ab. Wird die Beleuchtung während der Freigabe eingeschaltet, so bleibt sie eingeschaltet bis sie wieder von der Automatik oder durch einen zweiten Tastendruck ausgeschaltet wird.

Photozelle	**EEN002**	**EEN003**
Bauform	Einbau	Aufbau
Abmessungen (H x B x T)	25 x 25 x 20 mm, Bohrung: 20 mm	131.4 x 48 x 41.3 mm
Anschluss	flexible Leitung 2 x 0,75 mm²/1 m	Draht 1 bis 4 mm²
Länge der Anschlussleitung (max.)	100 m*	100 m*
Schutzart	IP54	IP54
Lagertemperatur	-25 °C bis +70 °C	-25 °C bis +70 °C
Betriebstemperatur	-25 °C bis +70 °C	-25 °C bis +70 °C
Zum Einsatz mit	EEN100, EEN101	EEN100, EEN101

(*) bitte Kabel "G51" oder "U72" verwenden

Technische Änderungen vorbehalten

Dämmerungsschalter EE200

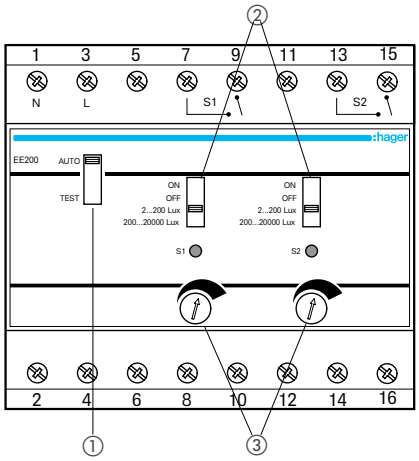

Dämmerungsschalter EE202

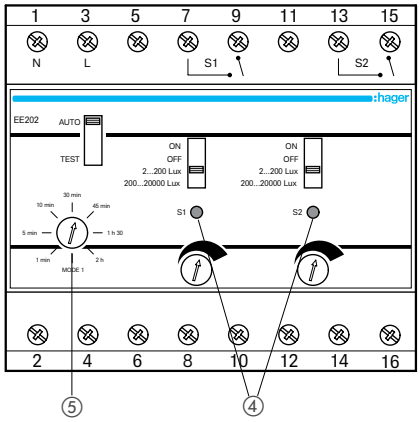

① Betriebsartenwahlschalter (Auto: Normaler Betrieb; Test: Schalten ohne Zeitverzögerung)

② Helligkeitsbereichseinstellung und Handbedienung pro Kanal (ON: Dauer ein; OFF: Dauer aus; 2…200 Lux und 200…20 000 Lux)

③ Einsteller für den Helligkeitsschwellwert pro Kanal

④ Schaltzustandsanzeige pro Kanal

⑤ Einsteller für Verzögerungszeit (1 Min. bis 2 h)

Elektrischer Anschluss EE200

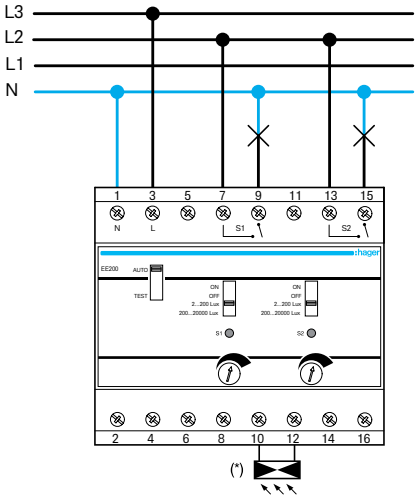

Elektrischer Anschluss EE202

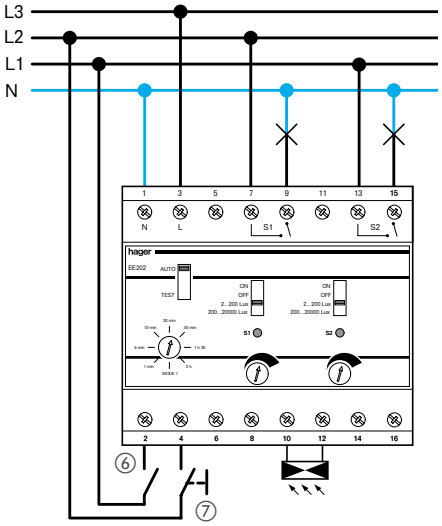

⑥ Eingang für Freigabe (z.B. Schaltuhr oder Bewegungsmelder)

⑦ Eingang für Taster zur manuellen Schaltung der Beleuchtung. Die Taster können mit Glimmlampen bestückt sein (max. 5 mA Ruhestandstrom).

Verwendung eines Helligkeitssensors für mehrere Dämmerungsschalter

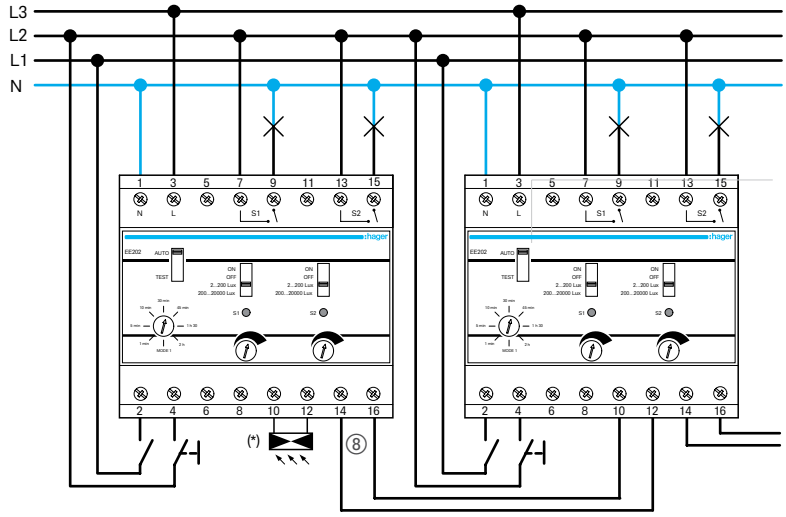

Bis zu 10 Produkte können mit einem Helligkeitssensor betrieben werden.

⑧ Der Ausgang 14 und 16 wird jeweils mit dem Eingang 10 und 12 des nachfolgenden Produktes verbunden.

(EE200)
Bei Verwendung eines EE200 kann der Helligkeitswert nicht weitergebrückt werden.

(*) bitte Kabel "G51" (0.8 mm) oder "U72" (0.8 mm) verwenden. Leitungslänge bis max. 50 m.

Verdrahtungsschema für Basis-Melder EE820

Auto/OFF Betrieb

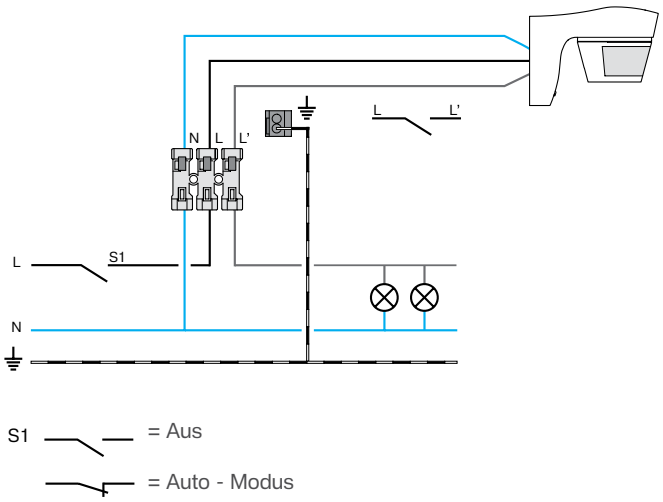

Auto/ON Betrieb

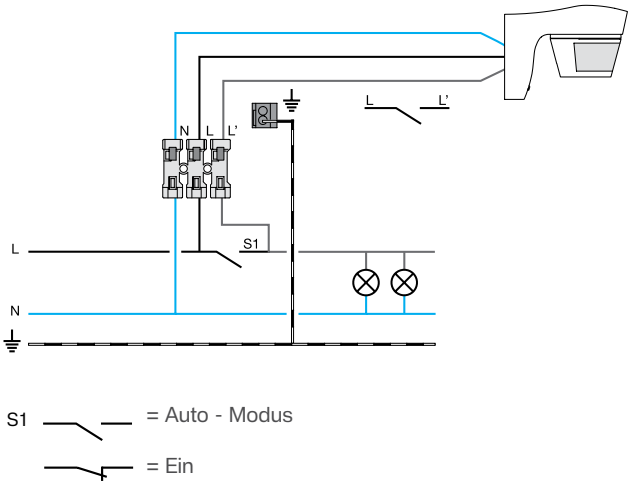

Parallel-Betrieb

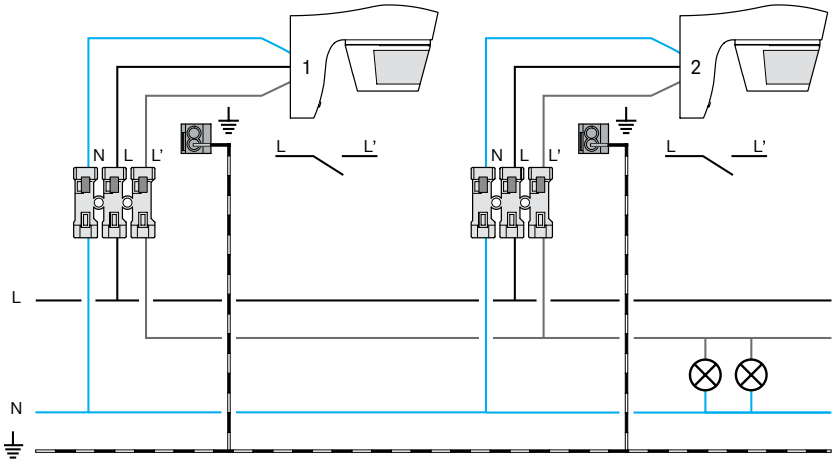

Steuerung einer Minuterie

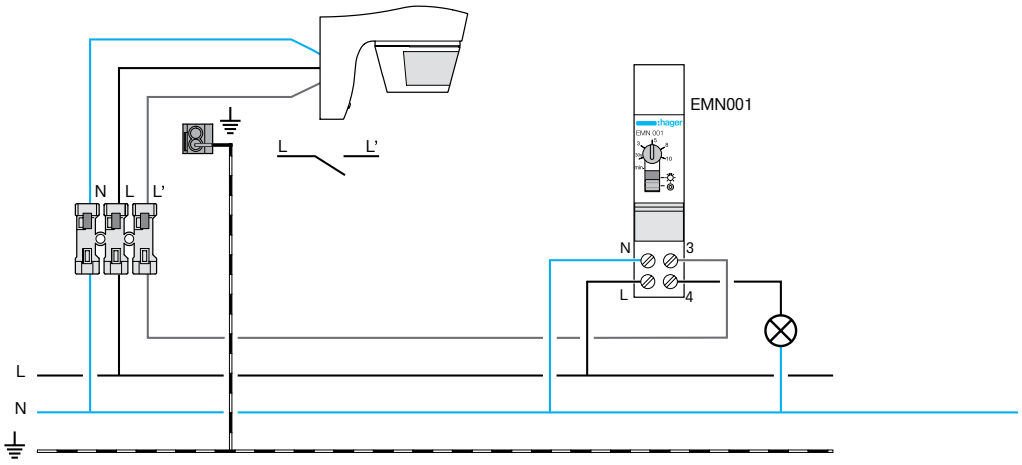

Verdrahtungsschema für Komfort-Melder EE86x - EE87x

Auto/OFF Betrieb

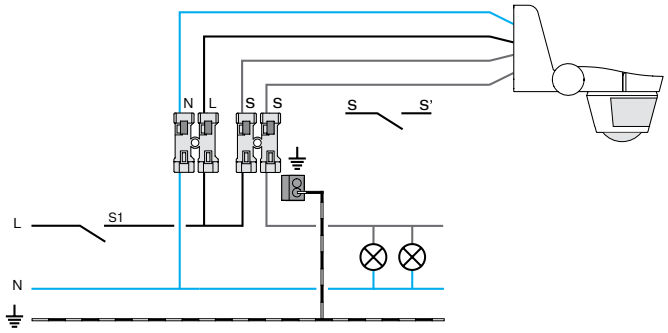

S1 = Aus

= Auto - Modus

Auto/ON Betrieb

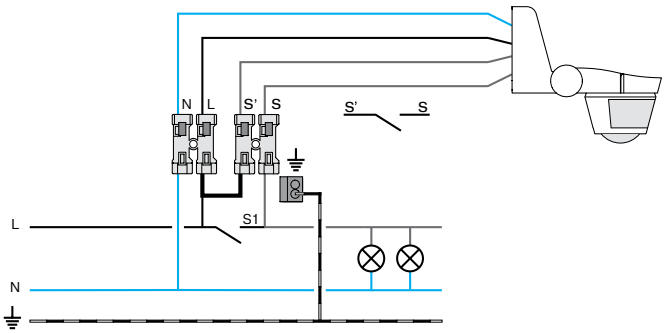

S1 = Auto - Modus

= Ein

Parallel-Betrieb

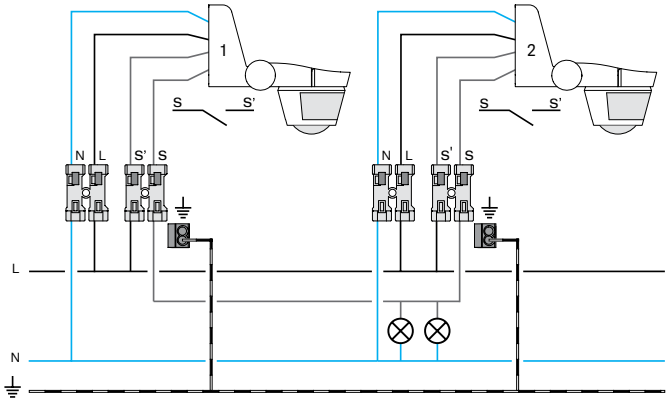

Steuerung einer Minuterie

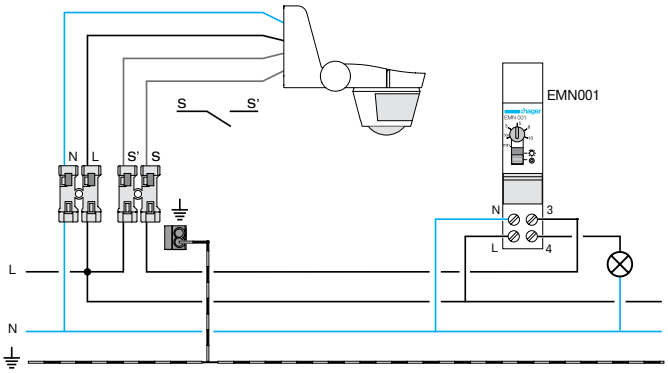

Automatisierung Technik

Technische Eigenschaften

Best. Nr.	**Basis-Melder** **EE820, EE830, EE840**	**Komfort-Melder** **EE86x, EE87x**
Farben	Weiss	Weiss, Anthrazit, Alu, Braun
Erfassungsbereich	**140°** Front: 16 m/Seitwärts: 6 m **200°** Front: 16 m/Seitwärts: 8 m **360°** Durchmesser: 12 m	**220°** Front: 16 m/Seitwärts: 10 m **220° + 360°** Front: 16 m/Seitwärts: 10 m Durchmesser: 6 m
Empfohlene Montagehöhe	2.5 m	
Einstellung des Kopfs (vertikal)	von 0 bis 30°	+90°/-30°
Einstellung des Kopfs (horizontal)	± 80°	
Blenden	Mit den Geräten geliefert	
Deckenmontage	EE820 und EE830: mit Zubehör (EE827, Weiss) EE840: Ja	Ja
Eckenmontage (innen/aussen)	EE820, EE830 mit Zubehör (EE825, Weiss) EE840 mit Zubehör (EE855: Weiss)	Mit Zubehör EE855: Weiss EE856: Anthrazit
Helligkeitseinstellung via Potentiometer	5 bis 1000 Lux	
Zeitverzögerungseinstellung via Potentiometer	Impulse (1 Sek. ON, 9 Sek. OFF) oder Zeitverzögerung 5 Sek. bis 15 Min. (30 Min. mit der Fernbedienung für die Komfort-Melder)	
Empfindlichkeitseinstellung via Potentiometer	Nein	Ja, von 20 % bis 100 %
Test und Bestätigung des Erfassungsbereichs	Position Auto/Test	
Steuerung mittels Fernbedienung	Nein	Ja
Bewegungssimulation	Nein	Mit Fernbedienung aktivierbar (4h "EIN" nach Dämmerung)
Kontrollleuchte Erfassung	Nein	LED
Kontrollleuchte Fernbedienung	Nein	LED
Spannung	230 V~ (+10 %/-15 %), 50 Hz/60 Hz	
Schaltausgang	10 A AC 1 Kontakt nicht potentialfrei	16 A AC 1 Kontakt potentialfrei
Lasttyp - Glühlampen - Halogenlampen 230 V - NV-Halogenlampen (12 oder 24 V) mit konventionellem oder elektronischem Transformator - Leuchtstofflampen mit konventionellem Vorschaltgerät, Parallelschaltung C = 45 µF - Leuchtstofflampen mit EVG - Sparlampen	 1500 W 1500 W 1500 VA 290 W C = 32 µF 580 W 10 x 20 W	 2300 W 2300 W 1500 VA 400 W 580 W 20 x 20 W
Anschluss	**quick**connect Klemme, 1,5mm² (Draht)	
Schutzklasse	IP55	
IK	03	
Betriebstemperatur	-20 °C bis +55 °C	
Lagertemperatur	-20 °C bis +60 °C	

Technische Änderungen vorbehalten

EE820, EE830
Beschreibung

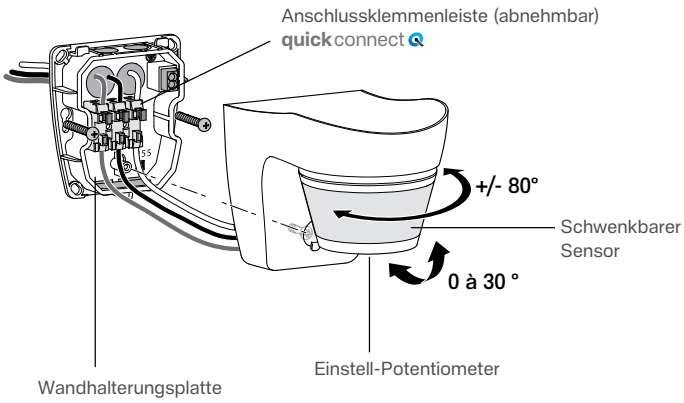

EE840

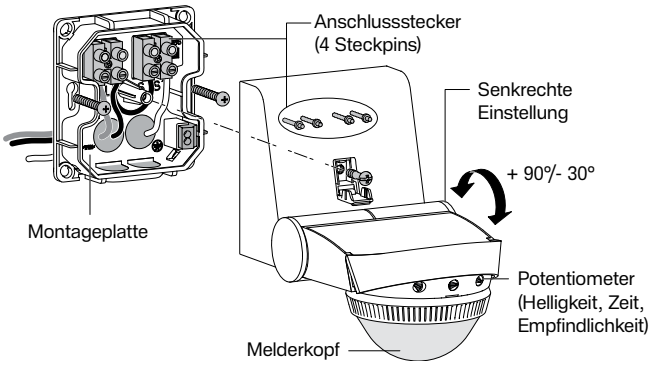

Erfassungsbereich

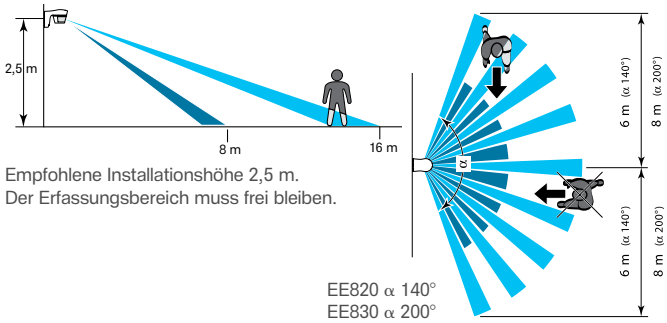

Empfohlene Installationshöhe 2,5 m.
Der Erfassungsbereich muss frei bleiben.

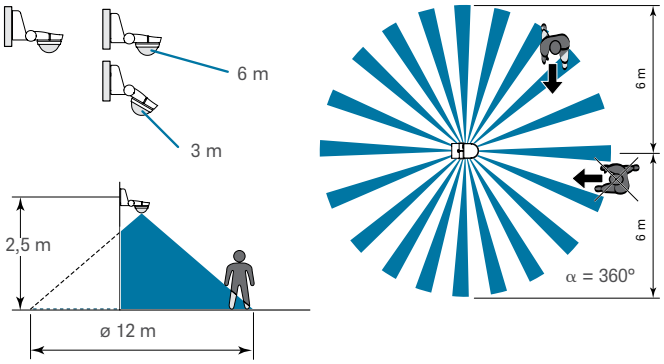

Empfohlene Installationshöhe 2,5 m.
Der Erfassungsbereich muss frei bleiben.

Montage

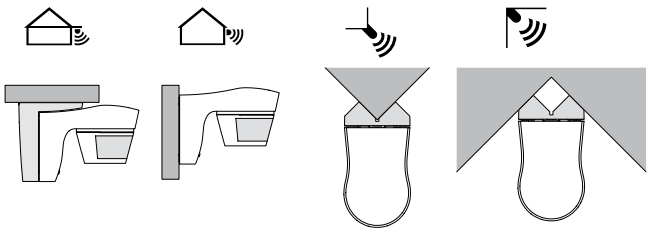

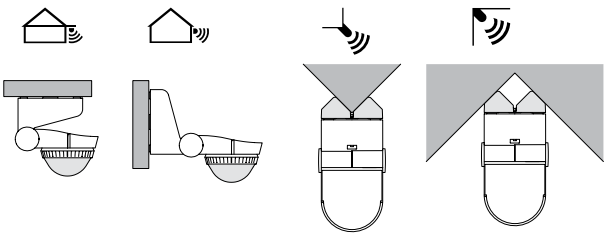

Eckenadapter (innen/aussen)

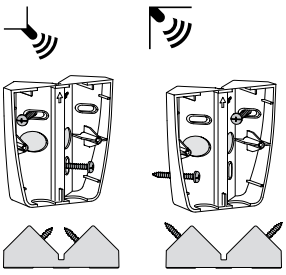

Deckenadapter

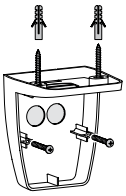

Eckenadapter (innen/aussen)

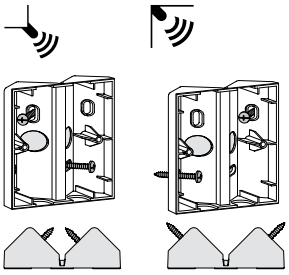

EE86x
Beschreibung

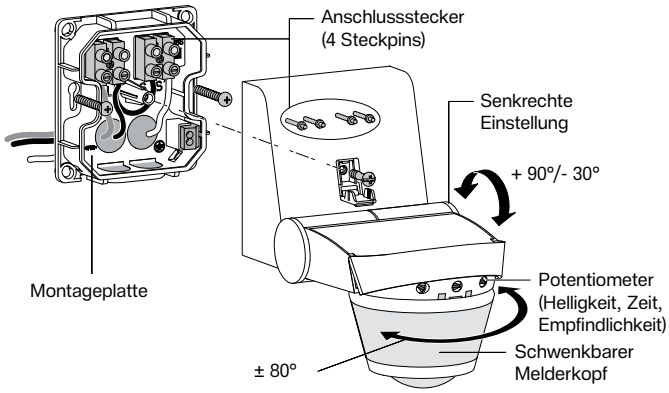

EE87x

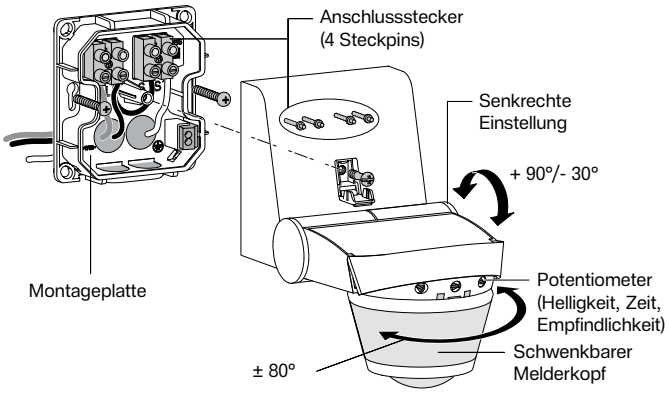

Erfassungsbereich

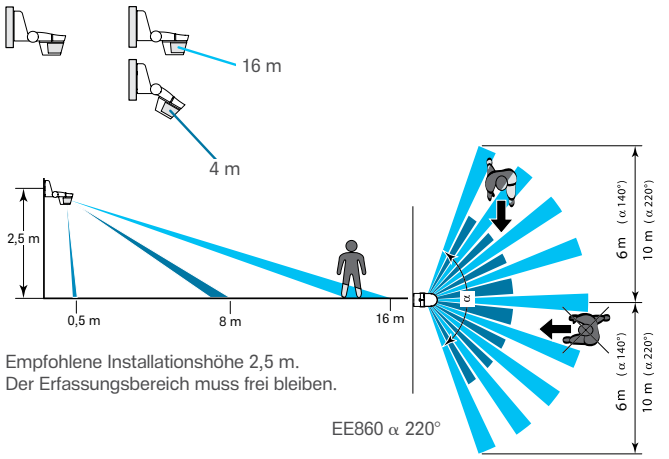

Empfohlene Installationshöhe 2,5 m.
Der Erfassungsbereich muss frei bleiben.

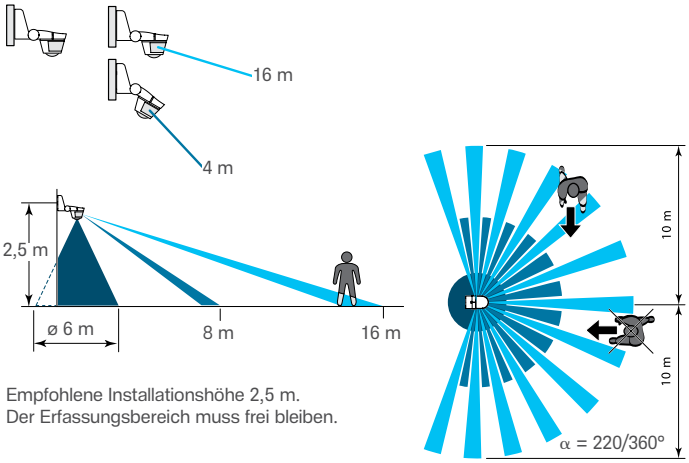

Empfohlene Installationshöhe 2,5 m.
Der Erfassungsbereich muss frei bleiben.

Montage

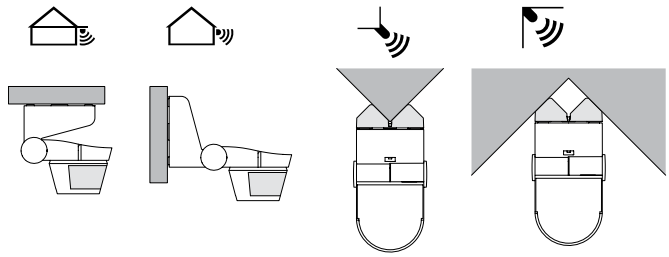

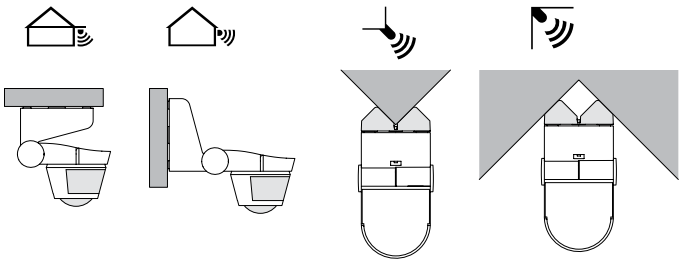

Eckenadapter (innen/aussen)

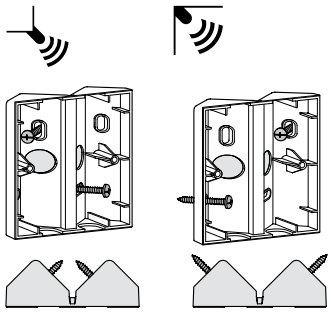

Eckenadapter (innen/aussen)

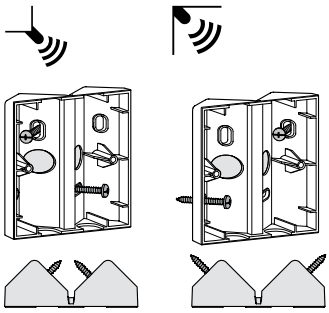

Technische Änderungen vorbehalten

Technische Eigenschaften

Best.Nr.	EE804A	EE805A
Montage	Aufputz	Unterputz, Hohldecken-Montage
Versorgungsspannung	230V~, +10%/-15%	
Schutzart	IP21	
Abmessung (Ø x H)	100 x 50 mm	90 x 61 mm
Nachlaufzeit, einstellbar Betrieb Testbetrieb	 5 s – 30 min 2 s	
Ansprechhelligkeit, einstellbar	5 bis 1000 Lux	
Empfohlene Montagehöhe	2.5 m bis 3.5 m	
Erfassungsbereich Ø Bewegung (Montagehöhe 2,5 m)	~6 m	
Erfassungsbereich Ø Präsenz (Montagehöhe 2,5 m)	~4 m	
Erfassungswinkel	360°	
Schiesserkontakt mit Nulldurchgangsschaltung	10 A AC1, 230 V~	
Glüh-, Halogenlampen 230 V	2300 W	
LED-Lampen/ Kompaktleuchtstofflampen	20 x 20 W (400 W)	
Konventionelle Trafos	1500 VA	
Elektronische Trafos	1500 W	
Leuchtstofflampen - parallelkompensiert - mit EVG	 1000 W 1000 W	
Anschlussquerschnitt	Schraubklemmen: 1 mm² bis 2,5 mm²	Steckklemmen: 1 mm² bis 2,5 mm²
Betriebstemperatur	-5 °C bis +45 °C	
Lagertemperatur	-25 °C bis +70 °C	

Beschreibung
EE804A

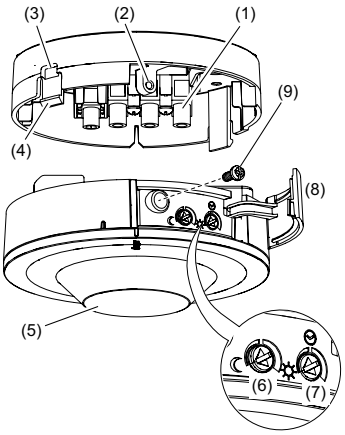

EE805A

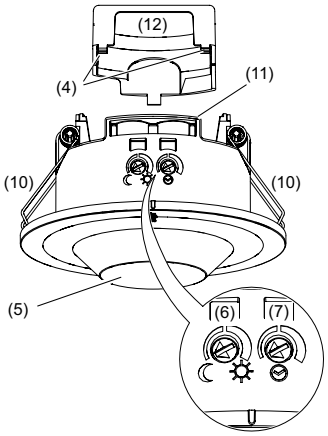

(1) Anschlussklemmen
(2) Aufnahme für Sicherungsschraube
(3) Entriegelungsöffung
(4) Befestigungsrasten
(5) Melderlinse
(6) Potenziometer Ansprechhelligkeit
(7) Potenziometer Nachlaufzeit
(8) Abdeckung für Potenziometer
(9) Sicherungsschraube
(10) Befestigungsfedern
(11) Zugentlastung mit Aufnahme für Kabelbinder
(12) Abdeckung für Anschlussraum

Erfassungsbereich EE804A / EE805A

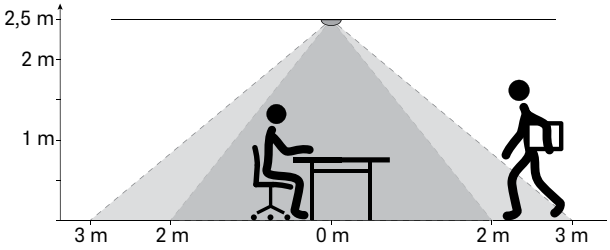

Anschluss

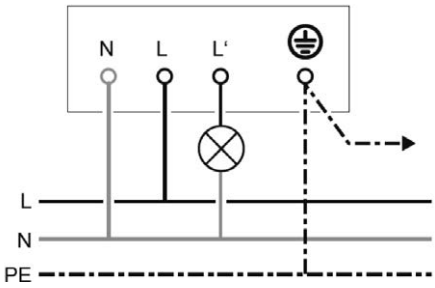

Erfassungsbereich EE804A / EE805A

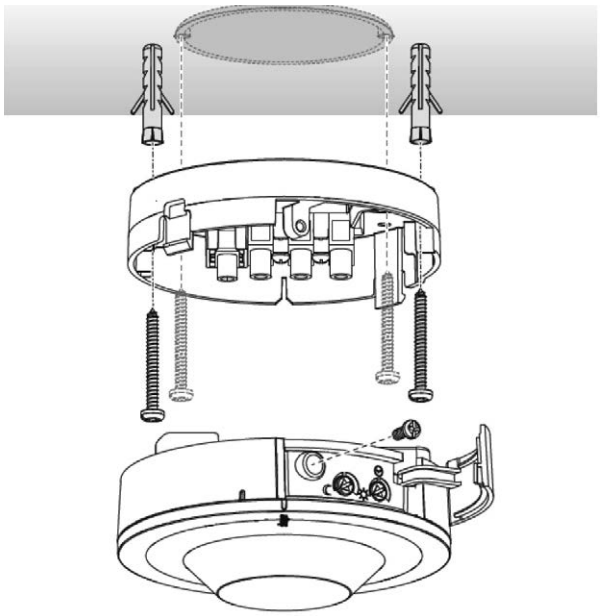

Anschluss

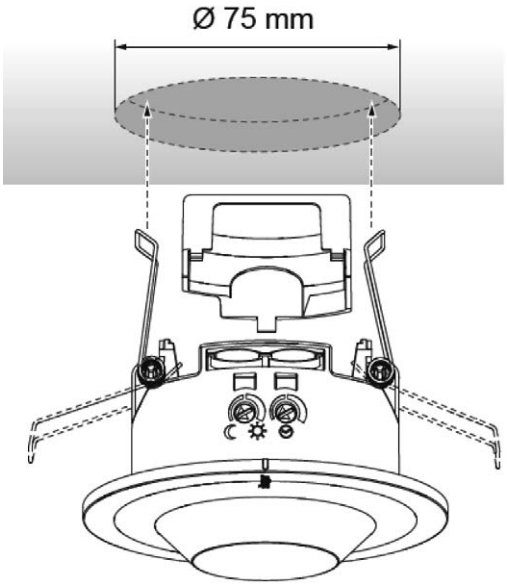

Technische Eigenschaften Mini

Technische Daten	Mini 10m
Versorgungsspannung	230 V~, +10%/-15% ,240 V~, +6/-6%
Frequenz	50/60 Hz
Leistungsaufnahme ohne Last	<0,5 W
Schließerkontakt potenzialgebunden mit Nulldurchgangsschaltung	10 A AC1, 230 V~
Vorgeschalteter Leitungssschutz-schalter	10A
Glüh-, Halogenlampen 230 V	2000 W
LED-Lampen/ Kompaktleuchtstofflampen	20 x 20 W (400 W)
Konventionelle Trafos	1500 VA
Elektronische Trafos	1500 W
parallelkompensiert	1000 W/130 µF
mit EVG	1000 W
Nachlaufzeit, einstellbar	5 s ... 60 min
Testbetrieb, Impuls	2 s
Ansprechhelligkeit, einstellbar	5 ... 2000 Lux
Empfohlene Montagehöhe	2,5 m ... 3,5 m
maximale Montagehöhe	4 m
Erfassungsbereich Ø Bewegung (Montagehöhe 2,5 m) quer zum Melder gehen	~ 10m
auf den Melder zugehen	~ 5m
Ø Präsenz	~ 5m
Erfassungswinkel	ca. 360°
Anzahl Slave Geräte pro Master	max. 10
Relative Feuchte (keine Betauung)	30°C, 90%
Betriebstemperatur	-5 °C ... +45 °C
Lager-/Transporttemperatur	-25 °C... +70 °C
Schutzart (installiert)	IP41
Schutzklasse	II
Stoßfestigkeit	IK 04
Betriebshöhe	< 2000 m
Abmessung EER501 (Ø x H)	62 x 86.2 mm
Abmessung EER501CH (Ø x H)	110 x 75.9 mm
Anschlussquerschnitt Steckklemmen	(2x) 0,5 ... 2,5 mm²
Empfohlener Leiterquerschnitt	1,5 mm²
Variante	Relais
Montageart Einbau	EER501
Montageart Unterputz (in GR1 Dose)	EER501CH
Montageart Aufputz	x

Geräteaufbau

(1) Abdeckung für Anschlussraum
(2) Zugentlastung mit Aufnahme für Kabelbinder
(3) Befestigungsfedern
(4) Befestigungsrasten
(5) Melderlinse mit integrierter Status-LED Rot/Grün
(6) Potenziometer Ansprechhelligkeit
(7) Potenziometer Nachlaufzeit

EER501 **EER501CH**

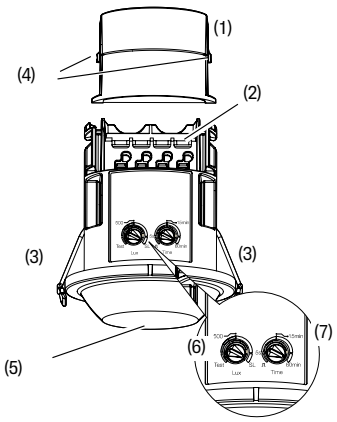

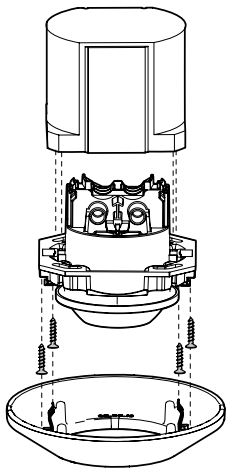

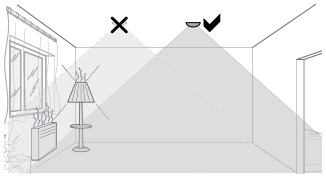

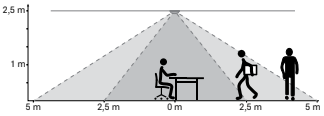

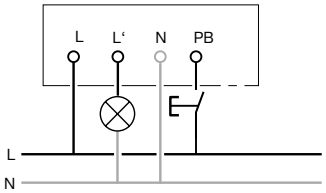

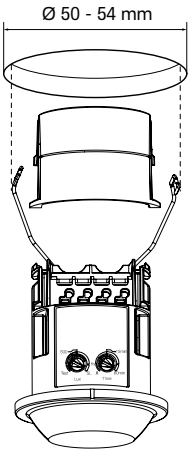

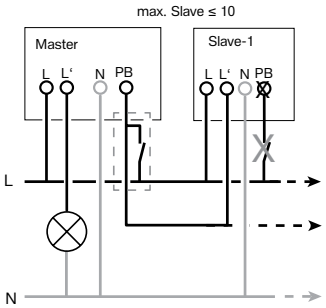

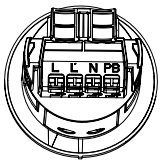

Produkteigenschaften

- Kombination von Präsenz- und Bewegungsmelder mit erhöhter Erfassungsempfindlichkeit im zentralen Präsenz-Erfassungsbereich
- Ansprechhelligkeit einstellbar
- Nachlaufzeit einstellbar
- Master/Slave Betrieb
- Optional: Betriebsarten Automatik/Halbautomatik über IR Konfigurations-Handsender einstellbar (EE807, EE807)

Ansprechhelligkeit einstellen

Die Ansprechhelligkeit ist der im Bewegungsmelder gespeicherte Helligkeitswert, bei dessen Unterschreiten die angeschlossene Last eingeschaltet wird, wenn Bewegungen erkannt werden. Die Helligkeitsschwelle kann zwischen ca. 5 und 2000 Lux (Tagbetrieb/ helligkeitsunabhängig) stufenlos eingestellt werden.

Nachlaufzeit einstellen

Die Nachlaufzeit ist die am Bewegungsmelder eingestellte Dauer, für die Beleuchtung mindestens eingeschaltet wird, wenn die Ansprechhelligkeit unterschritten ist und eine Bewegung erkannt wird. Die Nachlaufzeit kann zwischen Impuls (ca. 2 s) und ca. 5 s bis 60 min eingestellt werden.

Technische Eigenschaften Medium

Technische Daten	Medium 20m
Versorgungsspannung	230 V~, +10%/-15%, 240 V~, +6/-6%
Frequenz	50/60 Hz
Leistungsaufnahme ohne Last	<0,5 W
Schließerkontakt potenzialgebunden mit Nulldurchgangsschaltung	10 A AC1, 230 V~
Vorgeschalteter Leitungsschutzschalter	10A
Glüh-, Halogenlampen 230 V	2000 W
LED-Lampen/ Kompaktleuchtstofflampen	20 x 20 W (400 W)
Konventionelle Trafos	1500 VA
Elektronische Trafos	1500 W
parallelkompensiert	1000 W/130 µF
mit EVG	1000 W
Nachlaufzeit, einstellbar	5 s ... 60 min
Testbetrieb, Impuls	2 s
Ansprechhelligkeit, einstellbar	5 ... 2000 Lux
Empfohlene Montagehöhe	2,5 m ... 3,5 m
maximale Montagehöhe	4 m
Erfassungsbereich Ø Bewegung (Montagehöhe 2,5 m) quer zum Melder gehen	~ 20 m
auf den Melder zugehen	~ 10 m
Ø Präsenz	~ 10 m
Erfassungswinkel	ca. 360°
Anzahl Slave Geräte pro Master	max. 10
Relative Feuchte (keine Betauung)	30°C, 90%
Betriebstemperatur	-5 °C ... +45 °C
Lager-/Transporttemperatur	-25 °C... +70 °C
Schutzart (installiert)	IP41
Schutzklasse	II
Stoßfestigkeit	IK 04
Betriebshöhe	< 2000 m
Abmessung EEx503 (Ø x H)	85 x 75,9 mm
Abmessung EEx513 (Ø x H)	105 x 59,7 mm
Anschlussquerschnitt Steckklemmen	(2x) 0,5 ... 2,5 mm²
Empfohlener Leiterquerschnitt	1,5 mm²
Variante	Relais / DALI
Montage Einbau	EER503 / EED503
Montage Aufputz	EER513 / EED513

Produkteigenschaften
- Kombination von Präsenz- und Bewegungsmelder mit erhöhter Erfassungsempfindlichkeit im zentralen Präsenz-Erfassungsbereich
- Ansprechhelligkeit einstellbar
- Nachlaufzeit einstellbar
- Master/Slave Betrieb
- Optional: Betriebsarten Automatik/Halbautomatik über IR Konfigurations-Handsender einstellbar (EE807, EE807)

Geräteaufbau

(1) Anschlussklemmen
(2) Aufnahme für Sicherungsschraube
(3) Entriegelungsöffnung
(4) Befestigungsrasten
(5) Melderlinse mit integrierter Status-LED Rot/Grün
(6) Potenziometer Ansprechhelligkeit
(7) Potenziometer Nachlaufzeit
(8) Abdeckung für Potenziometer
(9) Sicherungsschraube
(10) Befestigungsfedern
(11) Zugentlastung mit Aufnahme für Kabelbinder
(12) Abdeckung für Anschlussraum

EER513

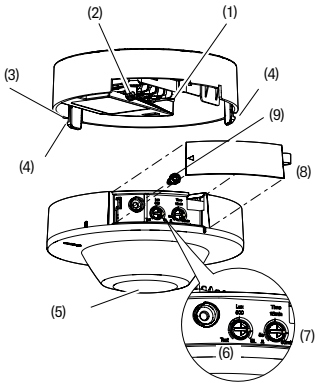

EER503

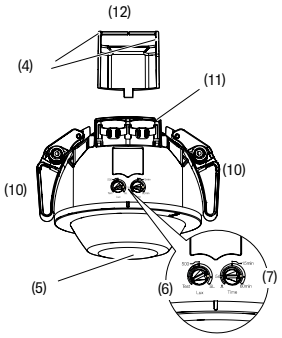

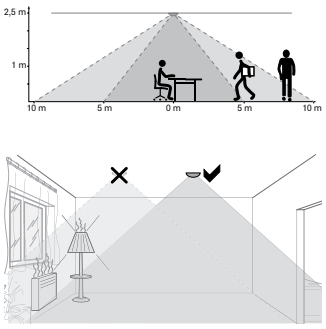

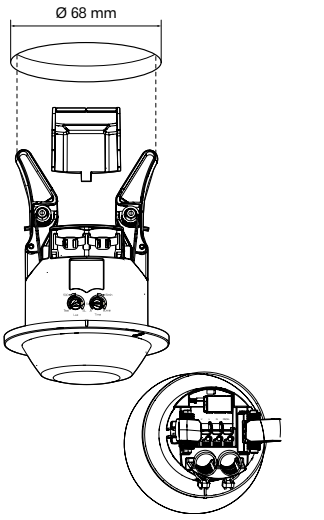

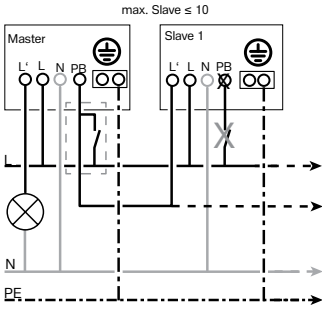

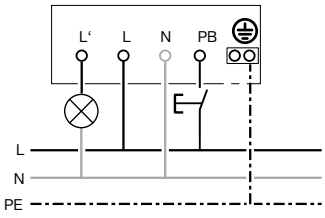

Ansprechhelligkeit einstellen
Die Ansprechhelligkeit ist der im Bewegungsmelder gespeicherte Helligkeitswert, bei dessen Unterschreiten die angeschlossene Last eingeschaltet wird, wenn Bewegungen erkannt werden. Die Helligkeitsschwelle kann zwischen ca. 5 und 2000 Lux (Tagbetrieb/ helligkeitsunabhängig) stufenlos eingestellt werden.

Nachlaufzeit einstellen
Die Nachlaufzeit ist die am Bewegungsmelder eingestellte Dauer, für die Beleuchtung mindestens eingeschaltet wird, wenn die Ansprechhelligkeit unterschritten ist und eine Bewegung erkannt wird. Die Nachlaufzeit kann zwischen Impuls (ca. 2 s) und ca. 5 s bis 60 min eingestellt werden.

Technische Eigenschaften Korridor

Technische Daten	Korridor
Versorgungsspannung	230 V~, +10%/-15%, 240 V~, +6/-6%
Frequenz	50/60 Hz
Leistungsaufnahme ohne Last	<0,5 W
Schließerkontakt potenzialgebunden mit Nulldurchgangsschaltung	10 A AC1, 230 V~
Vorgeschalteter Leitungsschutzschalter	10A
Glüh-, Halogenlampen 230 V	2000 W
LED-Lampen/ Kompaktleuchtstofflampen	20 x 20 W (400 W)
Konventionelle Trafos	1500 VA
Elektronische Trafos	1500 W
parallelkompensiert	1000 W/130 µF
mit EVG	1000 W
Nachlaufzeit, einstellbar	5 s ... 60 min
Testbetrieb, Impuls	2 s
Ansprechhelligkeit, einstellbar	5 ... 2000 Lux
Empfohlene Montagehöhe	2,5 m ... 3,5 m
maximale Montagehöhe	4 m
Erfassungsbereich Ø Bewegung (Montagehöhe 2,5 m)quer zum Melder gehen	~ 30 m
auf den Melder zugehen	~ 7m
Erfassungswinkel	ca. 360°
Anzahl Slave Geräte pro Master	max. 10
Relative Feuchte (keine Betauung)	30°C, 90%
Betriebstemperatur	-5 °C ... +45 °C
Lager-/Transporttemperatur	-25 °C... +70 °C
Schutzart (installiert)	IP41
Schutzklasse	II
Stoßfestigkeit	IK 04
Betriebshöhe	< 2000 m
Abmessung EEx505 (Ø x H)	85 x 75,9 mm
Abmessung EEx515 (Ø x H)	105 x 59,7 mm
Anschlussquerschnitt Steckklemmen	(2x) 0,5 ... 2,5 mm²
Empfohlener Leiterquerschnitt	1,5 mm²
Variante	Relais / DALI
Montageart Einbau	EER505 / EED505
Montageart Aufputz	EER515 / EED515

Produkteigenschaften
- Erfassung von Bewegung speziell in Fluren/langen Gängen
- Ansprechhelligkeit einstellbar
- Nachlaufzeit einstellbar
- Master/Slave Betrieb
- Optional: Betriebsarten Automatik/Halbautomatik über IR Konfigurations-Handsender einstellbar (EE807, EE807)

Geräteaufbau

(1) Anschlussklemmen
(2) Aufnahme für Sicherungsschraube
(3) Entriegelungsöffnung
(4) Befestigungsrasten
(5) Melderlinse mit integrierter Status-LED Rot/Grün
(6) Potenziometer Ansprechhelligkeit
(7) Potenziometer Nachlaufzeit
(8) Abdeckung für Potenziometer
(9) Sicherungsschraube
(10) Befestigungsfedern
(11) Zugentlastung mit Aufnahme für Kabelbinder
(12) Abdeckung für Anschlussraum

EEx515

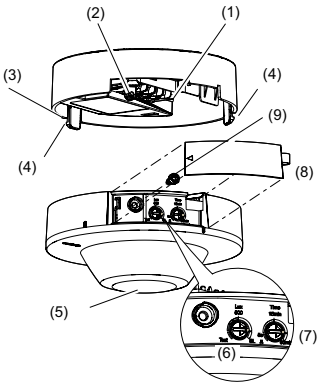

EEx505

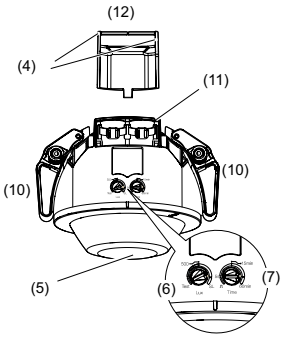

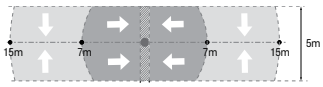

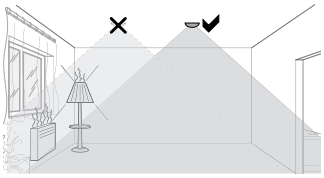

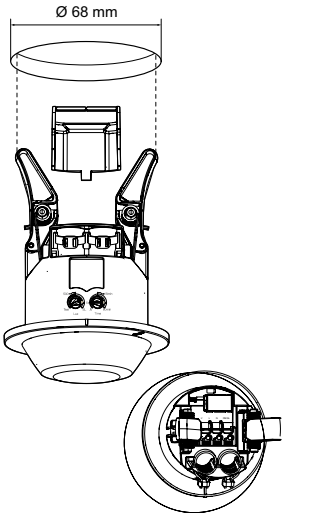

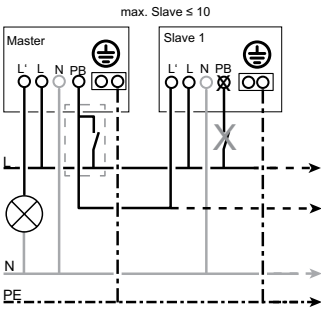

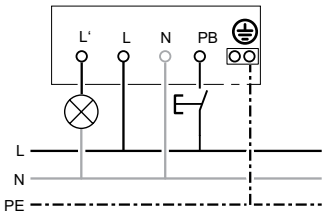

Ansprechhelligkeit einstellen
Die Ansprechhelligkeit ist der im Bewegungsmelder gespeicherte Helligkeitswert, bei dessen Unterschreiten die angeschlossene Last eingeschaltet wird, wenn Bewegungen erkannt werden. Die Helligkeitsschwelle kann zwischen ca. 5 und 2000 Lux (Tagbetrieb/ helligkeitsunabhängig) stufenlos eingestellt werden.

Nachlaufzeit einstellen
Die Nachlaufzeit ist die am Bewegungsmelder eingestellte Dauer, für die Beleuchtung mindestens eingeschaltet wird, wenn die Ansprechhelligkeit unterschritten ist und eine Bewegung erkannt wird. Die Nachlaufzeit kann zwischen Impuls (ca. 2 s) und ca. 5 s bis 60 min eingestellt werden.

Technische Eigenschaften Highbay

Technische Daten	Highbay
Versorgungsspannung	230 V~, +10%/-15%, 240 V~, +6/-6%
Frequenz	50/60 Hz
Leistungsaufnahme ohne Last	<0,5 W
Schließerkontakt potenzialgebunden mit Nulldurchgangsschaltung	10 A AC1, 230 V~
Vorgeschalteter Leitungsschutzschalter	10A
Glüh-, Halogenlampen 230 V	2000 W
LED-Lampen/ Kompaktleuchtstofflampen	20 x 20 W (400 W)
Konventionelle Trafos	1500 VA
Elektronische Trafos	1500 W
parallelkompensiert	1000 W/130 µF
mit EVG	1000 W
Nachlaufzeit, einstellbar	5 s ... 60 min
Testbetrieb, Impuls	2 s
Ansprechhelligkeit, einstellbar	5 ... 2000 Lux
Empfohlene Montagehöhe	6 m ... 9 m
maximale Montagehöhe	10 m
Erfassungsbereich Ø Bewegung (Montagehöhe 2,5 m)quer zum Melder gehen	~ 22 x 12 m
auf den Melder zugehen	~ 14 x 8 m
Erfassungswinkel	ca. 360°
Anzahl Slave Geräte pro Master	max. 10
Relative Feuchte (keine Betauung)	30°C, 90%
Betriebstemperatur	-5 °C ... +45 °C
Lager-/Transporttemperatur	-25 °C... +70 °C
Schutzart (installiert)	IP41
Schutzklasse	II
Stoßfestigkeit	IK 04
Betriebshöhe	< 2000 m
Abmessung EEx518 (Ø x H)	105 x 59,7 mm
Anschlussquerschnitt Steckklemmen	(2x) 0,5 ... 2,5 mm²
Empfohlener Leiterquerschnitt	1,5 mm²
Variante	Relais / DALI
Montageart Aufputz	EER518 / EED518

Geräteaufbau

(1) Anschlussklemmen
(2) Aufnahme für Sicherungsschraube
(3) Entriegelungsöffnung
(4) Befestigungsrasten
(5) Melderlinse mit integrierter Status-LED Rot/Grün
(6) Potenziometer Ansprechhelligkeit
(7) Potenziometer Nachlaufzeit
(8) Abdeckung für Potenziometer
(9) Sicherungsschraube

EEx518

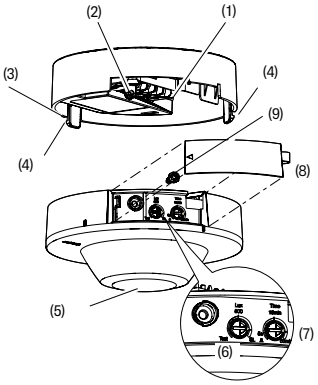

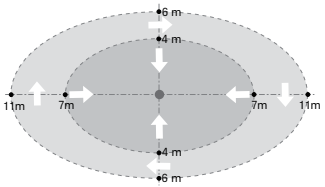

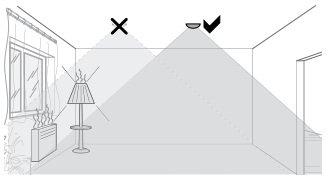

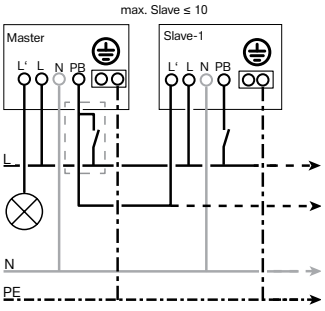

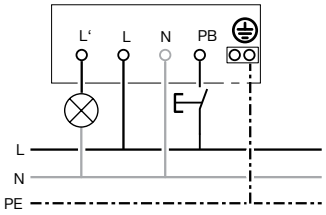

Produkteigenschaften

- Erfassung von Bewegung speziell für Bereich mit hohen Decken
- Ansprechhelligkeit einstellbar
- Nachlaufzeit einstellbar
- Master/Slave Betrieb
- Optional: Betriebsarten Automatik/Halbautomatik über IR Konfigurations-Handsender einstellbar (EE80z, EE807)

Ansprechhelligkeit einstellen

Die Ansprechhelligkeit ist der im Bewegungsmelder gespeicherte Helligkeitswert, bei dessen Unterschreiten die angeschlossene Last eingeschaltet wird, wenn Bewegungen erkannt werden. Die Helligkeitsschwelle kann zwischen ca. 5 und 2000 Lux (Tagbetrieb/ helligkeitsunabhängig) stufenlos eingestellt werden.

Nachlaufzeit einstellen

Die Nachlaufzeit ist die am Bewegungsmelder eingestellte Dauer, für die Beleuchtung mindestens eingeschaltet wird, wenn die Ansprechhelligkeit unterschritten ist und eine Bewegung erkannt wird. Die Nachlaufzeit kann zwischen Impuls (ca. 2 s) und ca. 5 s bis 60 min eingestellt werden.

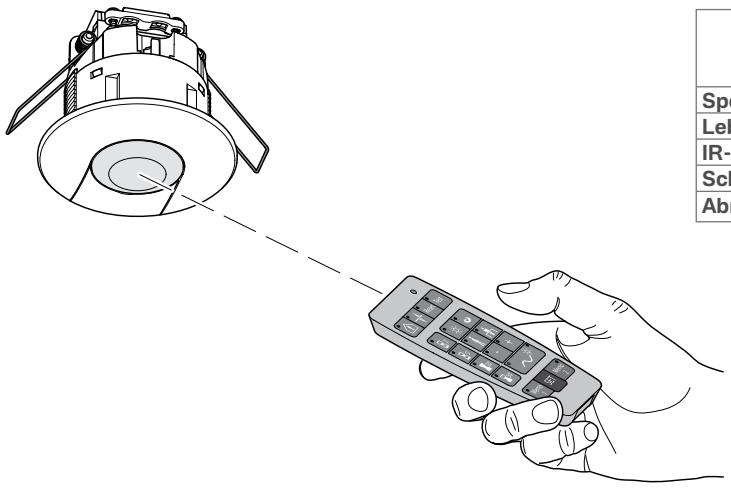

	Fernbedienung EE807 zu Präsenzmelder	Fernbedienung EE808 zu Präsenzmelder
Speisung	1 x 3 V CR2032	
Lebensdauer Batterie	2,5 Jahre	3,5 Jahre
IR-Protokoll	RC6	
Schutzart	IP30	
Abmessungen (H x B x T)	120 x 70 x 10 mm	

Beschreibung EE807

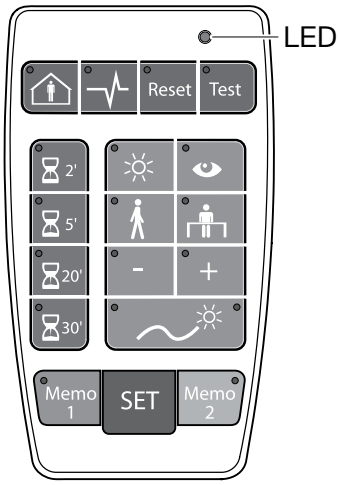

Setup-Fernbedienung
Wenn das Potentiometer auf "Autotest" steht, lassen sich anhand der Fernbedienung EE807 folgende Parameter einstellen:
- Helligkeit in Lux (- +)
- Zeitverzögerung (
- Präsenz-/Abwesenheitsmeldung
- Start
- Zelle aktiv/passiv

Beschreibung EE808

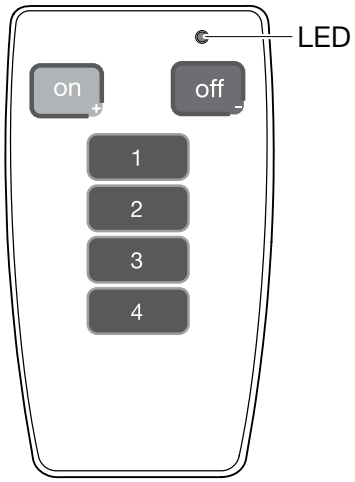

Benutzer-Fernbedienung
Die Fernbedienung EE808 dient zum
- Ein-/Ausschalten des Lichts (kurzes Drücken der Tasten on/off).
- Aufdimmen/Abdimmen des Lichtes (längeres Drücken > 5 Sek.).
- Aufruf der abgespeicherten Szenen/ Helligkeitswerte mit den Tasten 1, 2, 3, 4. Ein kurzes Drücken der Tasten 1-4 ruft die jeweilig abgespeicherten Helligkeits-werte ab, bei einem längeren Drücken einer Taste (> 5 Sek.) wird der aktuelle Helligkeitswert dort abgespeichert.

Beschreibung TG600AL

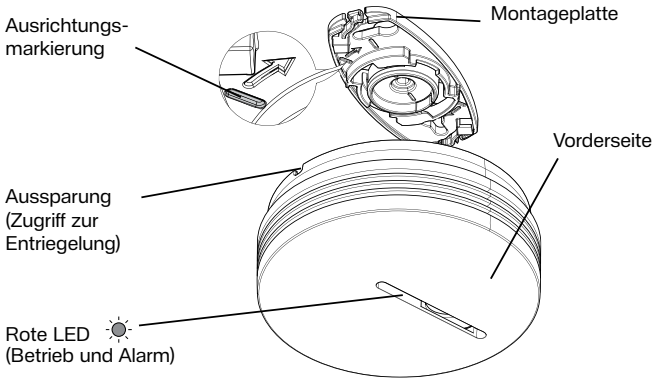

Demontageschutz

Der optionale Demontageschutz dient dazu, die unbefugte Demontage des Melders zu verhindern.

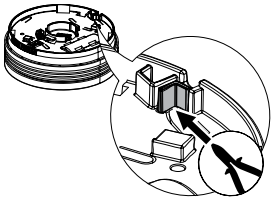

Achtung

Die Verriegelung lässt sich jetzt nur noch mit einem flachen Schlitzschraubendreher öffnen.

Wartung

Achtung

- Der Melder muss montiert sein, um Tests durchführen zu können.
- Rauchwarnmelder niemals mit Hilfe einer offenen Flamme testen.
- Vor dem Test von Rauchwarnmeldern wird empfohlen, die Nachbarn zu informieren und entsprechende Vorsichtsmaßnahmen zu ergreifen, um die Gefahr von Hörschäden auszuschließen.
- Von dem Einsatz von Prüfgas wird dringend abgeraten, da dies die Melderfunktion negativ beieinflussen kann.
- Vorbehaltlich der regelmäßigen und ordnungsgemäßen Wartung wird empfohlen, den Rauchwarnmelder spätestens laut DIN 14676 zu dem Austauschdatum (+/- 6 Monate), dasauf der Produktrückseite angegeben ist, auszutauschen.
- Das angegebene Austauschdatum kann um max. 24 Monate verschoben werden, wenn die 1. Aktivierung entsprechend diesem Zeitraum nach dem Produktionsdatum lag.
- Bei einer Batteriestörung ist der Melder auszuwechseln!
  -Die regelmäßige Wartung des Melders ist sehr wichtig. Die Schlitze des Detektionskopfs müssen mindestens einmal jährlich bzw. bei jedem Alarm wegen verschmutztem Detektionskopf mit einem Tuch gereinigt werden.

Befestigung und Stromversorgung

- Halterung am vorgesehenen Montageort anlegen und die Position der beiden Befestigungslöcher unter Beachtung der Ausrichtungsmarkierung mit einem Bleistift markieren.
- Mit einem Bohrer in der entsprechenden Größe ein Loch bohren.
- Halterung mit den mitgelieferten Dübeln und Schrauben befestigen.

Beim TG600AL ist die Batterie bereits angeschlossen, allerdings noch nicht aktiviert. Um die Batterie des TG600AL zu aktivieren:

① Markierung auf der Montagehalterung an der Aussparung ausrichten und ② die gesamte Einheit arretieren, indem der Melder im Uhrzeigersinn gedreht wird.

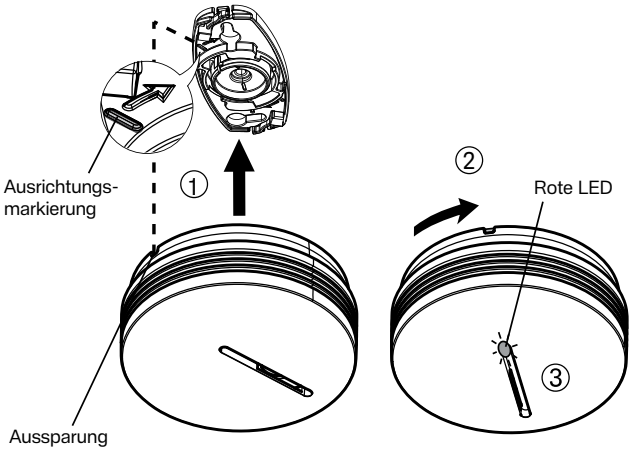

③ Die rote Signalisierungs-LED leuchtet 2 Sekunden lang auf und blinkt anschließend einige Sekunden lang. Danach blinkt die rote LED alle 10 Sek. um den Normalbetrieb des Melders anzuzeigen.

Technische Änderungen vorbehalten

Anzeige- und Funktionstabelle TG600AL:

Normalbetrieb:
die rote LED blinkt alle 10 Sek. um den Normalbetrieb des Melders anzuzeigen

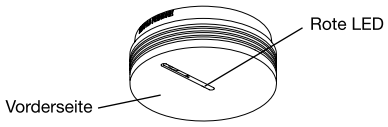	Melder im Normalbetrieb	
	1 Blinkzeichen alle 10 Sek.	
Manueller Test Bis zum 2. Signalton auf die vordere Abdeckung des Melders drücken und anschließend loslassen; der Testalarm wird nun aktiviert. Um den Testalarm zu Beenden, noch einmal auf die vordere Abdeckung des Melders drücken. Ein manueller Test sollte mindestens einmal jährlich nach DIN14676 durchgeführt werden. Gegebenenfalls auch nach längerer Abwesenheit.	Melder im Testbetrieb	
	Schnell blinkend	**1 Sek.** Alarm (75 dB (A) in 3 m Abstand), anschließend **1 Sek.** Pause
Alarm quittieren/abschalten Wird Rauch erfasst, wird der Alarm erst abgeschaltet, wenn: - kein Rauch mehr in der Rauchkammer vorhanden ist, - die vordere Abdeckung des Melders gedrückt wird. Der Melder wird dann 15 Minuten lang in den deaktivierten Betrieb geschaltet. Wenn der Rauchwarnmelder Alarm ausgelöst hat und es sich hierbei um eine nachgewiesene Fehlauslösung handelt, können Sie die Alarmmeldung durch Drücken der vorderen Abdeckung quittieren. Der Melder wird dann 15 Minuten lang in den deaktivierten Betrieb geschaltet.	Melder im Alarmfall	
	Schnell blinkend	Alarm 85 dB (A) in 3 m Abstand
Deaktivierung des Melders Der Melder kann für einen Zeitraum von etwa 15 Minuten deaktiviert werden im Fall von Arbeiten, bei denen Rauch entstehen und es dadurch zu einer Fehlauslösung des Melders kommen kann. Zu diesem Zweck auf die vordere Abdeckung des Melders drücken. Der Melder gibt einen Quittierungston ab, die rote LED blinkt alle 2 Sekunden. Nach Ablauf der 15 Minuten ist der Melder automatisch wieder einsatzbereit. **ACHTUNG** **- Während dieser 15 Minuten kann der Melder keinen Alarm auslösen** **- Um den deaktivierten Betrieb vorzeitig zu beenden, auf die vordere Abdeckung drücken. Der Melder gibt einen Signalton ab, die rote LED blinkt nicht mehr alle 2 Sekunden.**	Melder deaktiviert	
	1 Blinkzeichen alle 10 Sek.	während 15 Min.
Batteriestörung Tritt eine Batteriestörung zu einem ungünstigen Zeitpunkt auf, ist es möglich, diese über einen Zeitraum von max. 7 Tagen um 8 Stunden zu verschieben, indem die vordere Abdeckung des Melders bis zum ersten Tonsignal gedrückt wird. **ACHTUNG** **Ab dem Auftreten einer Batterieschwachmeldung funktioniert der Melder noch 30 Tage lang uneingeschränkt, es wird jedoch empfohlen, den Melder schnellstmöglich auszutauschen.**	Batteriestörung	
	2 Blinkzeichen alle 5 Sek.	2 kurze Pieptöne alle 60 Sek.
Signalisierung einer Störung durch verschmutzten oder ausgefallenen Detektionskopf Tritt das Signal für eine Störung des Detektionskopfs auf, muss der Melder gereinigt werden, um die Störung zu beseitigen. **ACHTUNG** **Falls die Signalisierung nach dem Staubentfernung weiter besteht, muss der Melder ersetzt werden.**	Detektionskopfstörung/-defekt	
	8 Blinkzeichen alle 8 Sek.	8 kurze Pieptöne alle 60 Sek.

Technische Daten:	
Detektionstyp	optischer Rauchwarnmelder
Durchschnittlich abgedeckter Detektionsbereich	50 m²
Einsatzbereich	innen
Stromversorgung	Lithium-Batterie 3 V, Typ CR17335, nicht austauschbar, Lebensdauer 10 Jahre
Signalisierung	Melderstatus und Störungen
Integrierter Alarm bei Detektion	85 dB in 3 m Abstand
Integrierter Testalarm	75 dB in 3 m Abstand
Betriebstemperatur	- 10 °C bis + 65 °C
Lagertemperatur	- 20 °C bis + 45 °C
Schutzart	IP30
Abmessungen (D X H)	97 mm x 37 mm
Gewicht (mit Batterie)	55 g

Beschreibung TG55xA

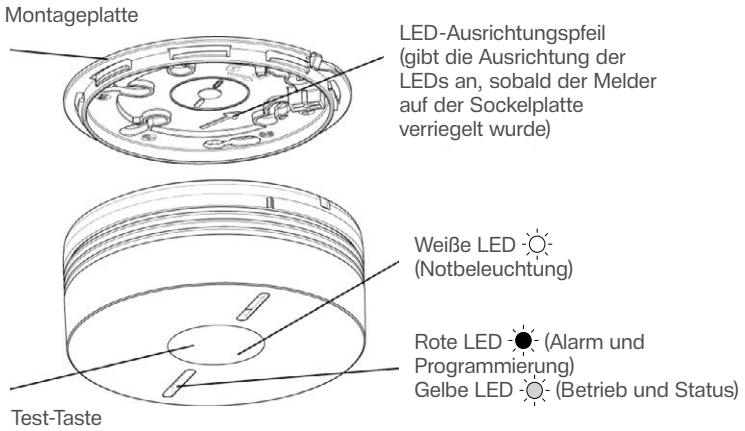

Montage TG55xA

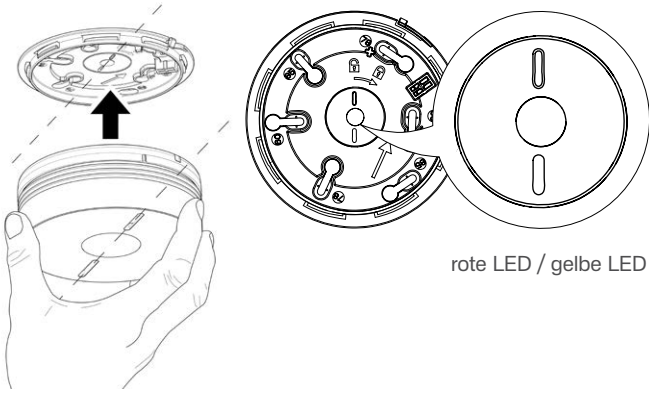

Den Melder auf der Sockelplatte positionieren, indem Markierung und LEDs entsprechend ausgerichtet werden.

Melder im Uhrzeigersinn bis zur vollständigen Verriegelung drehen. Die gelbe LED blinkt 5 Sekunden lang und anschließend einmal alle 10 Sekunden, um die einwandfreie Funktion des Melders zu signalisieren.

Demontageschutz

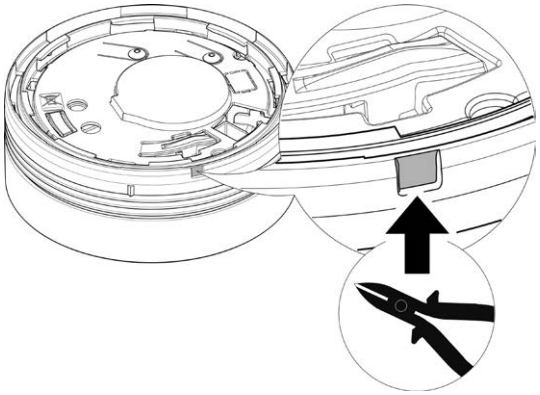

Verriegelungspin mit einem Seitenschneider abknipsen.

ACHTUNG: Die Verriegelung lässt sich jetzt nur noch mit einem Schlitzschraubendreher öffnen.

Technische Änderungen vorbehalten

Funkvernetzung TG55xA

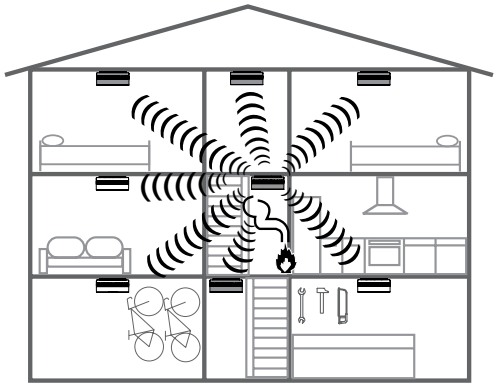

Es ist möglich, bis zu 40 Melder miteinander funkzuvernetzen, um die Auslösung eines Alarms an alle Rauchwarnmeldern der Wohnung zu übertragen.

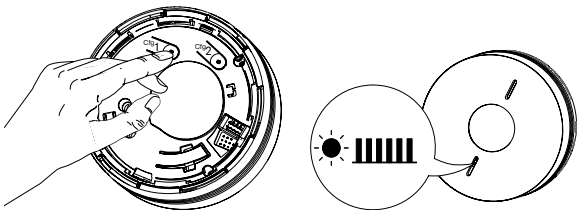

1. Schalten Sie alle Melder, welche vernetzt werden sollen, in den Einlernmodus. Hierzu drücken Sie zweimal auf die Taste Cfg1 aller im Funknetz vorhandenen Meldern. Die rote LED blinkt.

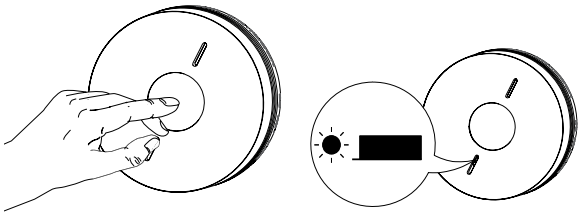

2. Drücken Sie dauerhaft auf die Test-Taste eines beliebigen Melders, bis die rote LED aller Melder permanent leuchtet. Lassen Sie die Taste los; die rote LED des betätigten Melders blinkt.

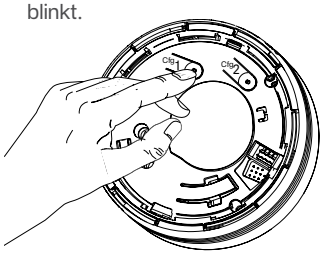

3. Drücken Sie kurz auf die Taste Cfg1 aller Melder, um den Einlernmodus zubeenden. Es ist empfehlenswert, zuerst alle Melder zu Vernetzen und vor der Montage den Funkreichweiten-Test durchzuführen. Wenn man nicht innerhalb von einer Minute auf die Taste Cfg1 drückt, verlässt der Melder automatisch den Einlernmodus. In diesem Fall wurden bereits eingelernte Melder in das Netzwerk übernommen.

Hinzufügen eines Melders in ein bestehendes Funknetzwerk

1. Schalten Sie den neuen Melder in den Einlernbetrieb. Drücken Sie dazu zweimal auf die Taste Cfg1. Die rote LED blinkt.
2. Schalten Sie einen der bereits im Netzwerk angemeldeten Melder in den Einlernmodus. Drücken Sie hierzu zweimal auf die Taste Cfg1. Die rote LED blinkt.
3. Drücken Sie dauerhaft auf die Test-Taste des bereits im Netzwerk angemeldeten Melders, bis die rote LED beider Melder dauerhaft leuchtet.
4. Drücken Sie kurz auf die Taste Cfg1 beider Melder, um den Programmierbetrieb zu beenden.

Reichweitentest

1. Schalten Sie alle Melder durch einmaliges Drücken der Taste Cfg1 in den Testbetrieb. Die rote LED leuchtet 5 Sekunden lang und beginnt anschließend zu blinken.
2. Drücken Sie auf die Test-Taste eines beliebigen Melder. Dieser sendet dann ein Dauersignal, um seine Funkreichweite zu testen. Die rote LED beginnt bei allen Meldern permanent zu Leuchten.
3. Positionieren Sie die Melder an den vorgesehenen Stellen, ohne sie zu befestigen.
   - Ist die Funkreichweite gut, leuchtet die rote LED weiterhin permanent.
   - Ist die Funkreichweite schlecht, blinkt die rote LED.
4. Positionieren Sie die Melder, die sich außerhalb der Funkreichweite befinden, an einer anderen Stelle oder programmieren Sie einen Melder als Repeater (siehe Repeaterfunktion). Wiederholen Sie anschließend den Test.
5. Um den Testbetrieb auszuschalten, drücken Sie einmal auf die Taste Cfg1 aller Melder. Die rote LED erlischt.
6. Wiederholen Sie den Funkreichweiten-Test für alle Melder, um zu gewährleisten, dass diese Unabhängig vom Ursprung des Alarms auslösen.

Aktivierung der Repeaterfunktion

Ist die Funkreichweite zwischen den Meldern unzureichend, kann einer der Melder als Repeater programmiert werden. Dieser überträgt dann den empfangenen Alarm an die anderen Melder.

A. Im Fall eines Alarms von Melder 1 lösen nur die Melder aus, die sich in Funkreichweite befinden.

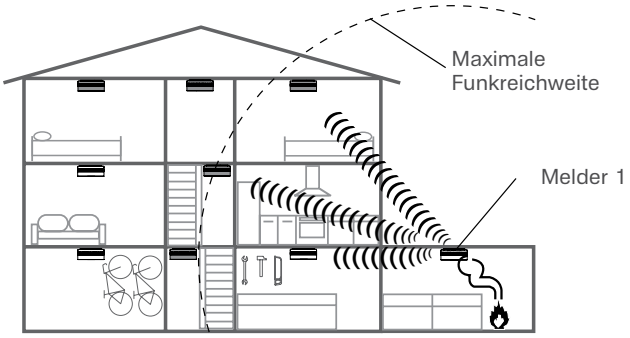

B. Melder 2 ist als Repeater programmiert. Im Fall eines Alarms von Melder 1 überträgt dieser die Information mittels Melders 2 jetzt an die gesamte Anlage.

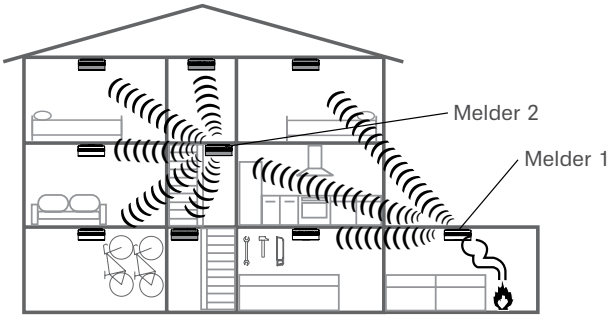

ACHTUNG:
- Es kann nur jeweils ein Melder pro Funknetzwerk als “Repeater” programmiert werden.
- Zur Programmierung eines Repeater muss der Melder bereits im Funknetzwerk eingelernt sein.

1. Drücken Sie die Taste Cfg1. Nach 4 Sekunden beginnt die rote LED zu blinken, halten Sie die Taste weiter gedrückt.
2. Nach 10 Sekunden blinkt die LED schneller oder langsamer:
   - wird das Blinken schneller, ist die Repeater-Funktion eingeschaltet,
   - wird das Blinken langsamer, ist die Repeater-Funktion ausgeschaltet.
3. Lassen Sie die Taste los und drücken Sie anschließend erneut kurz auf die Taste Cfg1, um den Programmierbetrieb auszuschalten.

Rücksetzen des Melders auf die Werkseinstellungen

1. Drücken Sie zweimal auf die Taste Cfg1. Die rote LED blinkt.
2. Drücken Sie die Taste Cfg1 erneut und halten Sie sie gedrückt, bis die rote LED permanent leuchtet. Lassen Sie die Taste los.
3. Drücken Sie anschließend erneut kurz auf die Taste Cfg1, um den Programmierbetrieb auszuschalten.

Deaktivierung der Rauchdetektion (nur TG551A):

Die Rauchdetektion kann deaktiviert werden, so dass lediglich die Wärmedetektions-Funktion aufrecht erhalten bleibt (z.B. bei der Installation des Melders in einer Küche)

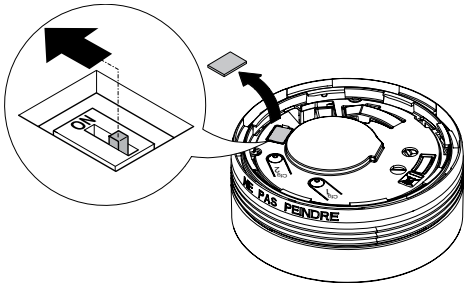

1. Öffnen sie die Abdeckung des Mikroschalters mit einem Schraubenzieher. Bitte beachten, dass damit der Melder seine Zulassung nach EN DIN 14604- unwiederbringlich verliert!
2. Schieben sie den DIPP- Schalter auf die ON- Position.

Funktionen:

Testalarm:
1. Halten Sie die Test-Taste des Melders bis zum 2. Tonsignal gedrückt und lassen Sie anschließend los.
2. Drücken Sie erneut auf die Test-Taste, um den Alarm abzuschalten.

ACHTUNG:
- Der Rauchwarnmelder sollte zum Testen bereits montiert sein.
- Vor dem Test eines Rauchwarnmelders wird empfohlen, die Nachbarn zu informieren und entsprechende Vorsichtsmaßnahmen zu ergreifen, um die Gefahr von Hörschäden auszuschließen.
- Rauchwarnmelder niemals mit Hilfe einer offenen Flamme testen.
- Ein Test sollte mindestens einmal jährlich (+/- 3 Monate) laut DIN14676 durchgeführt werden und nach einer längeren Abwesenheit von mehr als 30 Tagen.

Zeitliche Deaktivierung des Melders
Bei Tätigkeiten, bei denen sich Rauch bilden kann und es zu einem unerwünschten Alarm kommen könnte, ist es möglich, den Melder für einen Zeitraum von ca. 15 Minuten zu deaktivieren.
Drücken Sie zur zeitlichen Deaktivierung die Test-Taste bis der Melder den 1.Signalton abgibt,die rote LED blinkt alle 2 Sekunden.

Im Fall einer Einzelmelderinstallation:

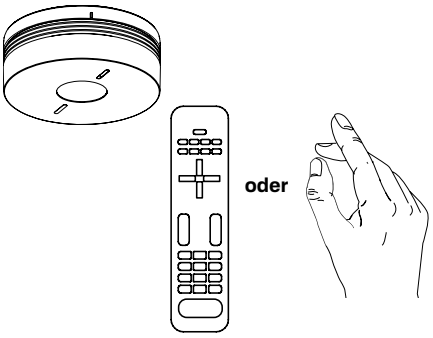

- drücken Sie auf die Test-Taste des Melders,

oder
- drücken Sie zweimal auf eine der Tasten einer Fernbedienung und richten Sie die Fernbedienung dabei auf den Melder aus.

Im Fall der Netzwerk-Installation:

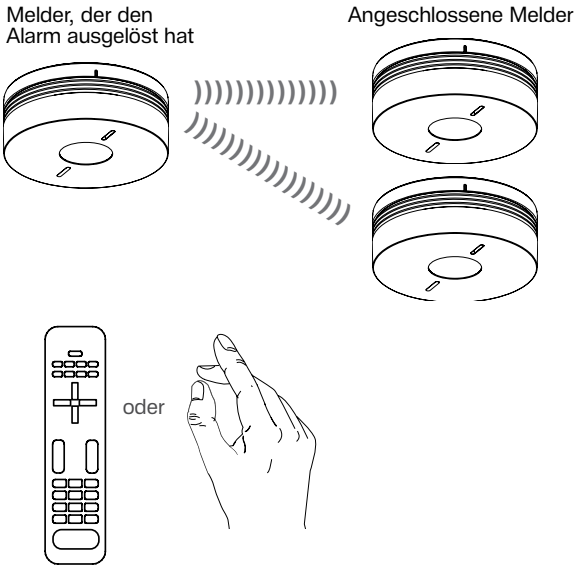

Der oder die Melder, die ausgelöst haben (rote LED blinkt), müssen einzeln über eine beliebige Taste einer beliebigen Fernbedienung oder über die Test-Taste am Geräte quittiert werden. Zur Alarmquittierung aller angeschlossenen Melder genügt es dies bei einem einzelnen Gerät zu tun.

1. Drücken Sie auf die Tasten einer Fernbedienung ,oder die Test-Taste eines Melders: Quittierung der angeschlossenen Melder.
2. Drücken sie auf eine Taste einer Fernbedienung oder die Test-Taste des Melders, der Alarm ausgelöst hat: Abschalten des Melders, der Alarm ausgelost hat.
3. Der Melder wird dann 15 Minuten lang in den deaktivierten Betrieb geschaltet. Sollte sich nach 15 Minuten noch Rauch in der Rauchkammer befinden, wird ein erneuter Alarm ausgelöst.

ACHTUNG:
Die Abschaltung ist frühestens nach 20 Sek. nach dem Auslösen des Melders möglich.

Technische Änderungen vorbehalten

Anzeige- und Funktionstabelle TG55xA:

Ereignis	Anzeige	betroffener Melder	weitere Melder	Aktion
Alarm		Schnell blinkend	-	- Drücken der Testtaste am betroffenen Melder - Drücken Sie eine beliebige Taste einer IR-Fernbedienung in Richtung des betroffenen Melders **Besonderheit:** - wird der Alarm an einem nichtbetroffenen Melder zurückgesetzt, bleibt der betroffene Melder im Alarm bis zu dessen Alarmquittierung. - Der Melder wird dann 15 Minuten lang in den deaktivierten Betrieb geschaltet. Nach 15 Minuten löst der Melder bei anstehendem Rauch erneut einen Alarm aus. - Die Alarmabschaltung ist frühestens nach 20 Sek. nach dem Auslösen des Melders möglich.
		Notbeleuchtung	Notbeleuchtung	
		Auslösung eines konstanten Signaltons (85 dB(A) im Abstand von 3 m)	Auslösung eines modulierten Signaltons (85 dB(A) im Abstand von 3 m)	
Test-Alarm		Schnell blinkend	-	- Halten Sie die Test-Taste des Melders bis zum 2. Tonsignal gedrückt und lassen Sie anschließend los. - Drücken Sie erneut auf die Test-Taste, um den Alarm abzuschalten. **Besonderheit:** Ein Test sollte mindestens einmal jährlich (+/- 3 Monate) laut DIN14676 durchgeführt, sowie dokumentiert werden und nach einer längeren Abwesenheit von mehr als 30 Tagen.
		Notbeleuchtung	Notbeleuchtung für 250 ms an, anschließend 1,75 Sek. Pause	
		1 Sek. Alarm (75 dB (A) im Abstand von 1 m), anschließend 1 Sek. Pause	250 ms. Alarm (75 dB (A) im Abstand von 1 m), anschließend 1,75 Sek. Pause	
Deaktivierung		1 Blinkzeichen alle 2 Sek.	-	- Drücken Sie zur zeitlichen Deaktivierung die Test-Taste bis der Melder den 1. Signalton abgibt. - Nach Ablauf der 15 Minuten setzt sich der Melder automatisch in den Betriebsmodus zurück.
Batteriemeldung		2 Blinkzeichen alle 5 Sek.	1 Blinkzeichen alle 10 Sek.	- Test-Taste bis zum 1. Tonsignal am betroffenen Melder drücken (bei nichtbetroffenen Melder werden nur diese quittiert) **Besonderheit:** - Die Störungsmeldungen sind während der Nacht deaktiviert. (Meldung 10 Minuten nach Tagesanbruch) - Nach 7 Tagen kann das Tonsignal nicht mehr deaktiviert werden. - der Melder funktioniert noch 30 Tage lang uneingeschränkt.
		2 schnelle Signaltöne alle 60 Sek.	2 schnelle Signaltöne alle 60 Sek.	
Meldekopfdefekt		8 Blinkzeichen alle 8 Sek.	1 Blinkzeichen alle 10 Sek.	- Reinigen des Melders mit einem weichen Tuch (Kein Luftgebläse oder Staubsauger verwenden!) und anschließend die Meldertaste bis zum 1. Signalton drücken **Besonderheit:** - Ertönt das Tonsignal für eine Störung des Detektionskopfs nach dem Entstauben ist der Melder außer Betrieb (Meldertausch) - Ertönt das Tonsignal nach dem Versuch einer Störungszeitverschiebung ist der Melder außer Betrieb (Meldertausch) - Ertönt das Tonsignal für eine Störung des Detektionskopfs nachts ist der Melder außer Betrieb (Meldertausch)
		8 schnelle Signaltöne alle 60 Sek.	8 schnelle Signaltöne alle 60 Sek.	

Technische Daten:

- Melderart:
  TG550A optischer Rauchwarnmelder
  TG551A optischer und thermischer Rauchwarnmelder
- durchschnittlicher Detektionsbereich Rauch/Wärme: 50 m²
- Einsatzbereich: Wohnung, Wohnwagen/-mobile
- Stromversorgung: Lithiumbatterien 2 x 3 V, verkapselt, nicht austauschbar, mindestens 10 Jahre Lebensdauer
- Signalisierung:
  - Status des Melders
  - Störungen
  - Alarm
- Alarmquittierung durch:
  - Gerätetaste
  - herstellerunabhängige IR-Fernbedienung
  - optionaler Funk-Druckknopfmelder
- integrierter Warnton bei Rauchdetektion:
  85 dB im Abstand von 3 m
- integrierter Signalton bei Testalarm und Fehlermeldung:
  75 dB im Abstand von 1 m
- vorübergehende Detektionsdeaktivierung für 12 Minuten möglich
- Funknetzverbindung: max. 40 Melder inklusive einem frei aktivierbaren Repeater
- Betriebstemperatur: -10 °C bis +65 °C
- Lagerungstemperatur: -10 °C bis +65 °C
- Schutzart: IP22
- Abmessungen (D x H) : 116 mm x 49 mm
- Gewicht: 255 g

Montage RXA05X

1. Drücken Sie die Lasche.

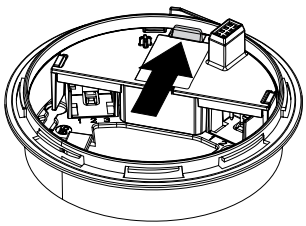

2. Entfernen Sie das Steuermodul.

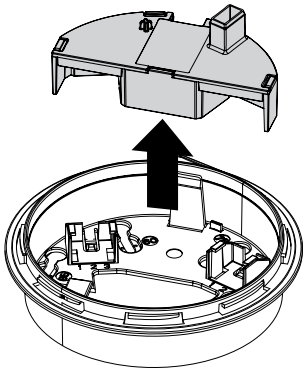

3. Befestigen Sie die Sockelplatte mit geeigneten Dübeln und Schrauben (nicht im Lieferumfang enthalten).

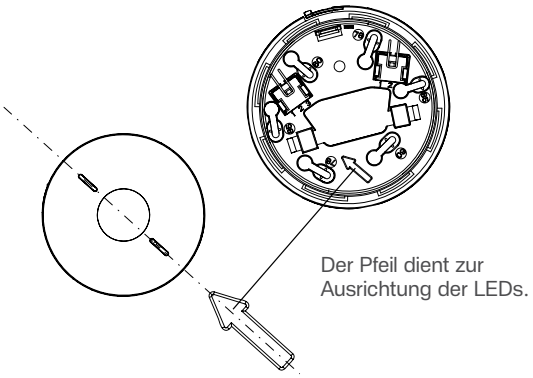

Anschluss RXA05X

4. Mitgelieferte Schraubklemme aus dem Zubehörbeutel entnehmen und Verdrahtung vornehmen.

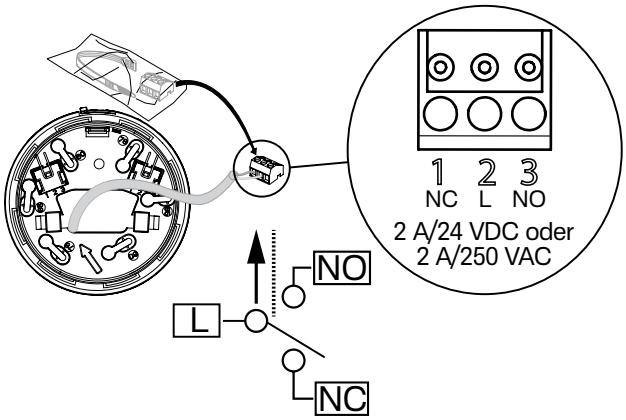

5. Schraubklemme in Bodenplatte verriegeln.

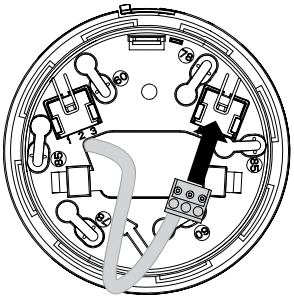

6. Mitgelieferter Kabelbinder aus dem Zubehörbeutel entnehmen und Kabel befestigen.

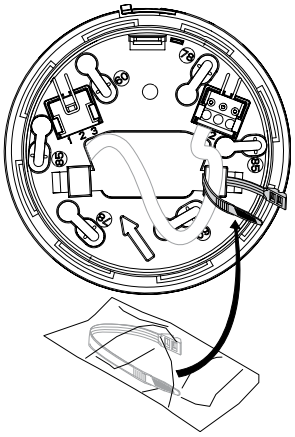

Kabeltyp	Durchmesser des Kabels	
	Min (mm²)	Max (mm²)
Starr	1	1,5
Flexibel	1	1,5
Flexibel mit Aderendhülse	1	1,5

Maximale Kabellänge	< 50 m
Länge der Abisolierung	
Kontaktbelastbarkeit	2 A/24 VDC oder 2 A/250 VAC
Schaltleistung	48 W/500 VA

Technische Änderungen vorbehalten

7. Stecken Sie das Steuermodul auf.

8. Positionieren Sie den Melder auf der Sockelplatte, indem Sie den Pfeil auf der Sockelplatte und die LEDs entsprechend ausrichten.

10. Drehen Sie den Bajonettverschluss im Uhrzeigersinn, um die Markierung und die LEDs auszurichten. Die gelbe LED blinkt 5 Sekunden lang und anschließend einmal alle 10 Sekunden, um den Normalbetrieb des Melders zu signalisieren.

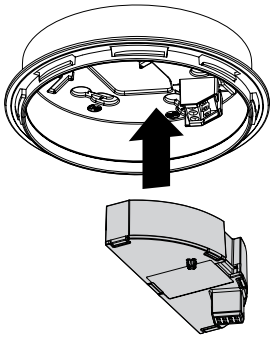

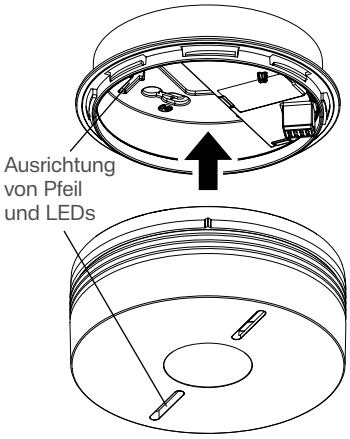

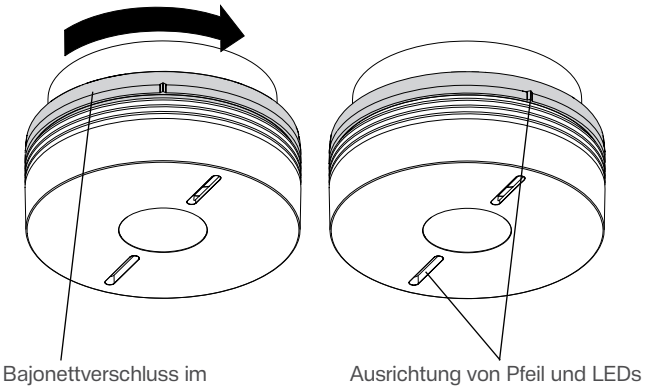

Achtung:
Zum Eindrehen des Melders auf den Relaissockel muss die Bajonettverschlussfunktion benutzt werden!

Patchmodul RJ45 – Kat. 5e UTP + Hutschienenträger

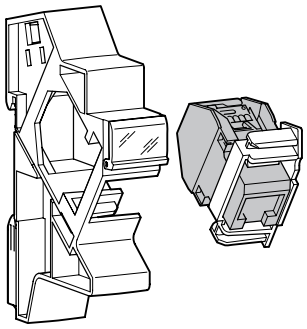

Das Patchmodul TN004S besteht aus einem ungeschirmten RJ45-Modul und einem Hutschienenträger, der mittels eines Clips in den Feldverteiler media montiert wird.

Technische Spezifikationen
- Entspricht der Norm: EN 60603-7-2
- CE Konformität
- Selbstschneidende Kontakte (kein Werkzeug erforderlich)
- Norm-Farbencode: EIA/TIA 568 A & B
- Steckverbindung RJ45, Kat. 5e UTP
- Drahtstärke: AWG 26 bis 22

Montage

1 Kabel Kat. 5e

A Wegen möglicher Zugkräfte, die ersten Zentimeter des Kabelendes abschneiden

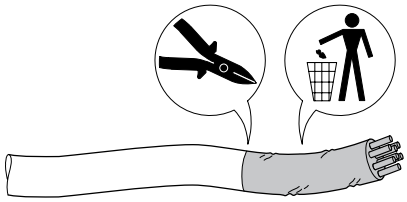

2

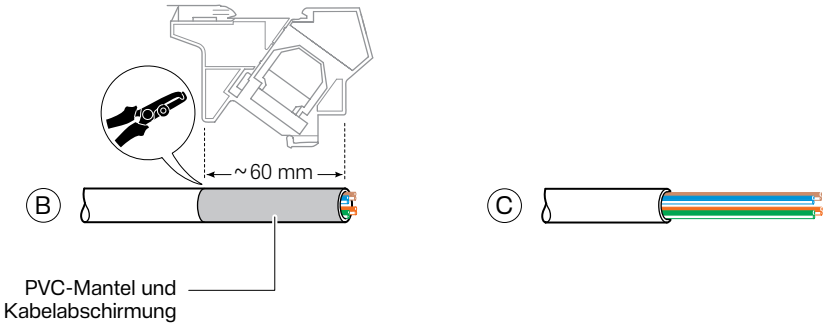

3

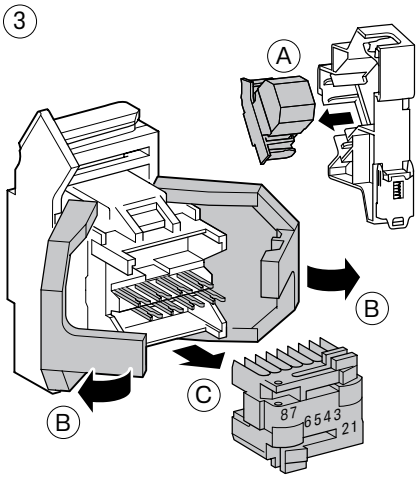

4

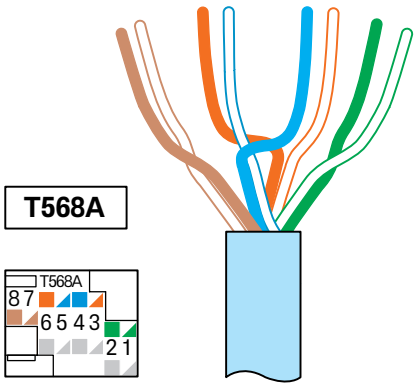

5

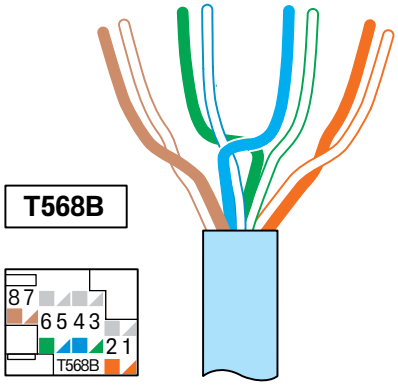

6

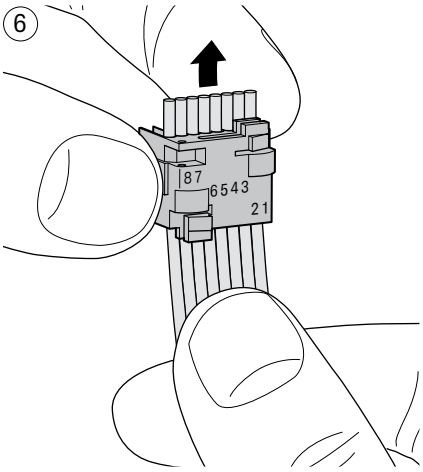

7

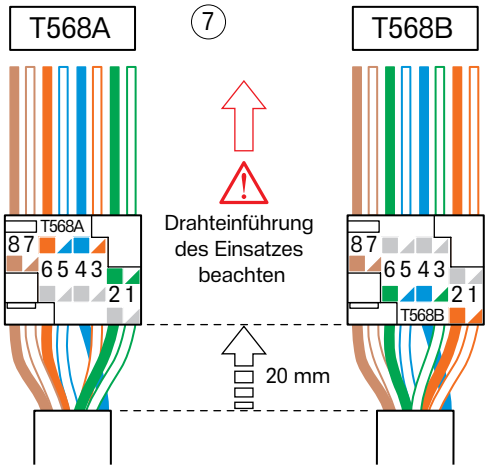

8

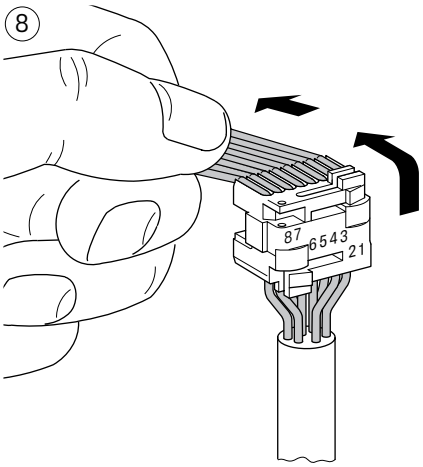

Technische Änderungen vorbehalten

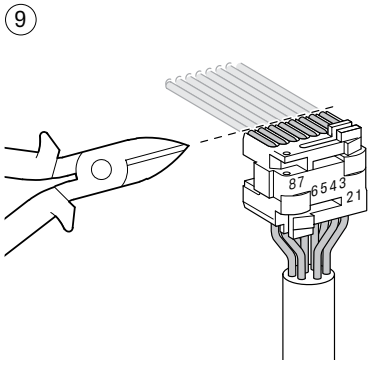

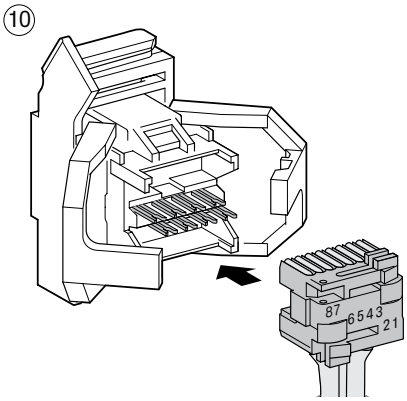

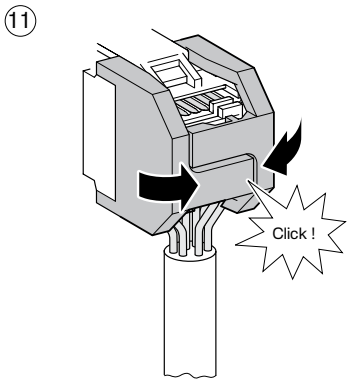

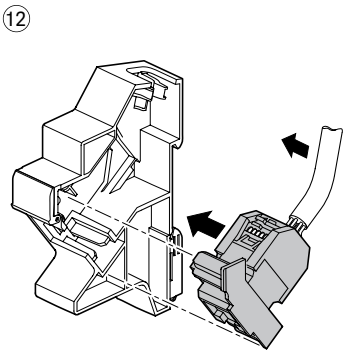

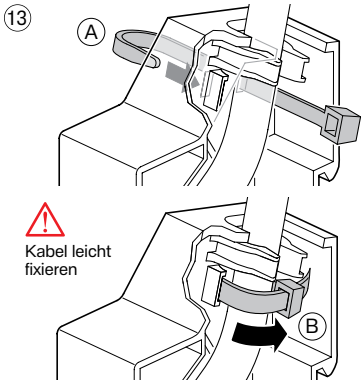

Demontage des Patchmoduls

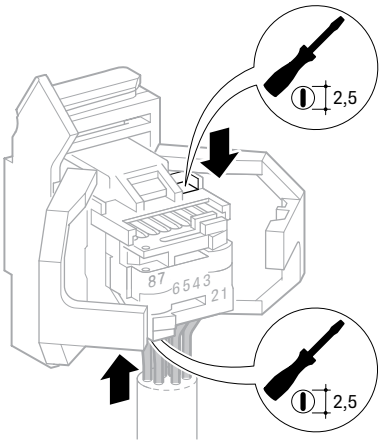

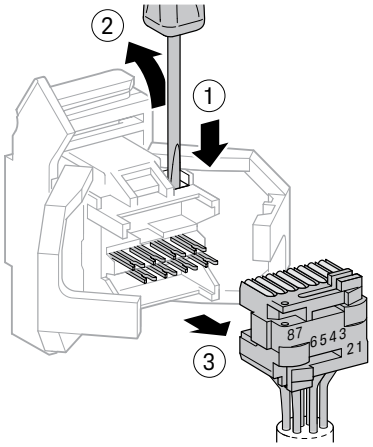

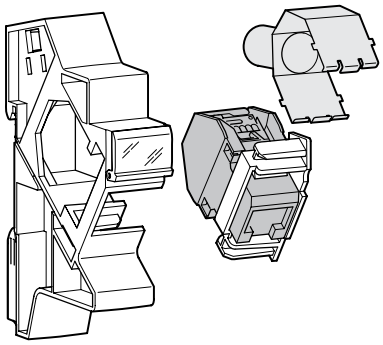

Das Patchmodul TN002S besteht aus einem geschirmten RJ45-Modul und einem Hutschienenträger, der mittels eines Clips in den Feldverteiler media montiert wird.

Technische Spezifikationen
- Entspricht der Norm: EN 60603-7-5
- CE Konformität
- Selbstschneidende Kontakte (kein Werkzeug erforderlich)
- Norm-Farbencode: EIA/TIA 568 A & B
- Steckverbindung RJ45, Kat. 6 STP
- Drahtstärke: AWG 26 bis 22

Montage

1

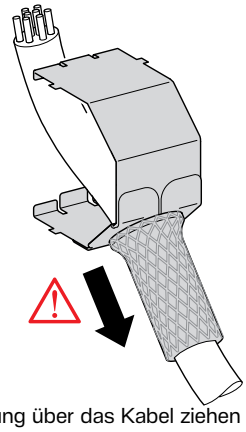

Abschirmung über das Kabel ziehen

2

Kabel Kat. 7 S/FTP
Kabel Kat. 6 F/FTP

A Wegen möglicher Zugkräfte, die ersten Zentimeter des Kabelendes abschneiden

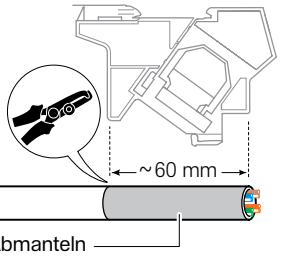

C

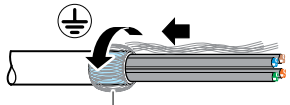

Kabelabschirmung

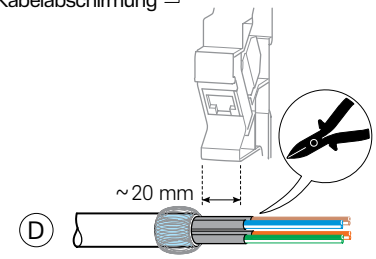

3

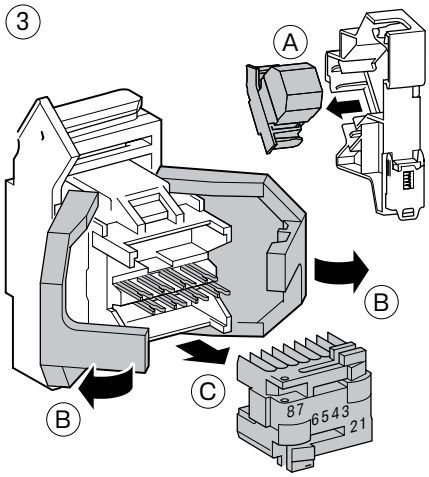

4

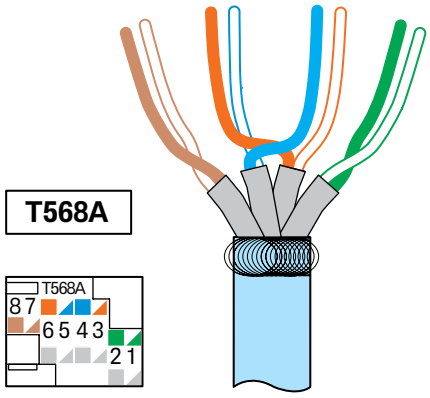

5

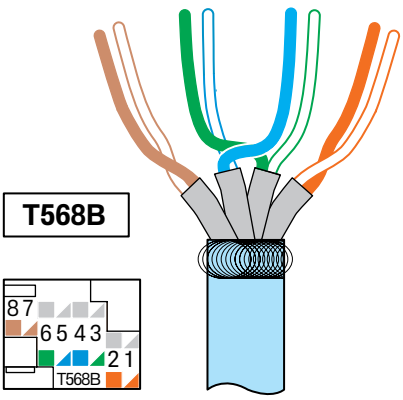

6

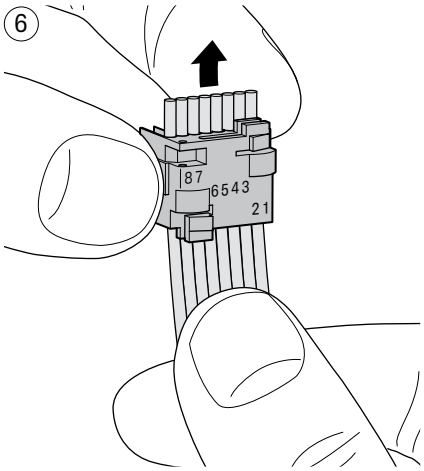

7

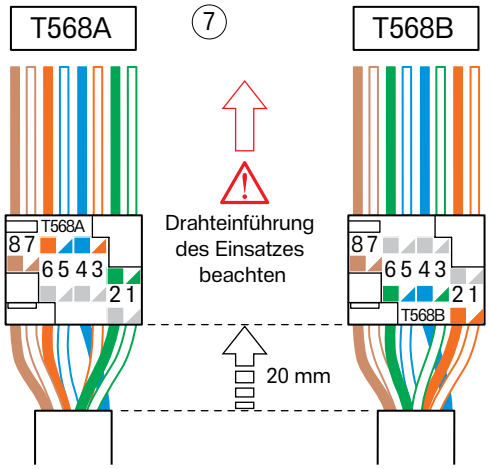

8

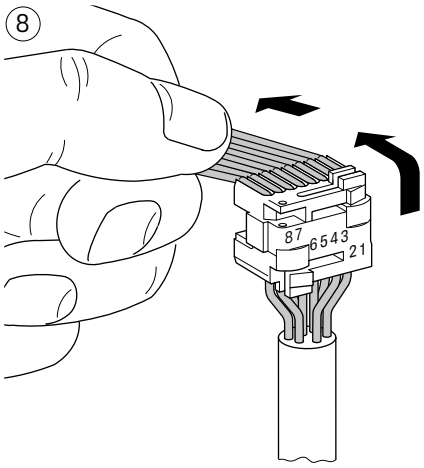

Technische Änderungen vorbehalten

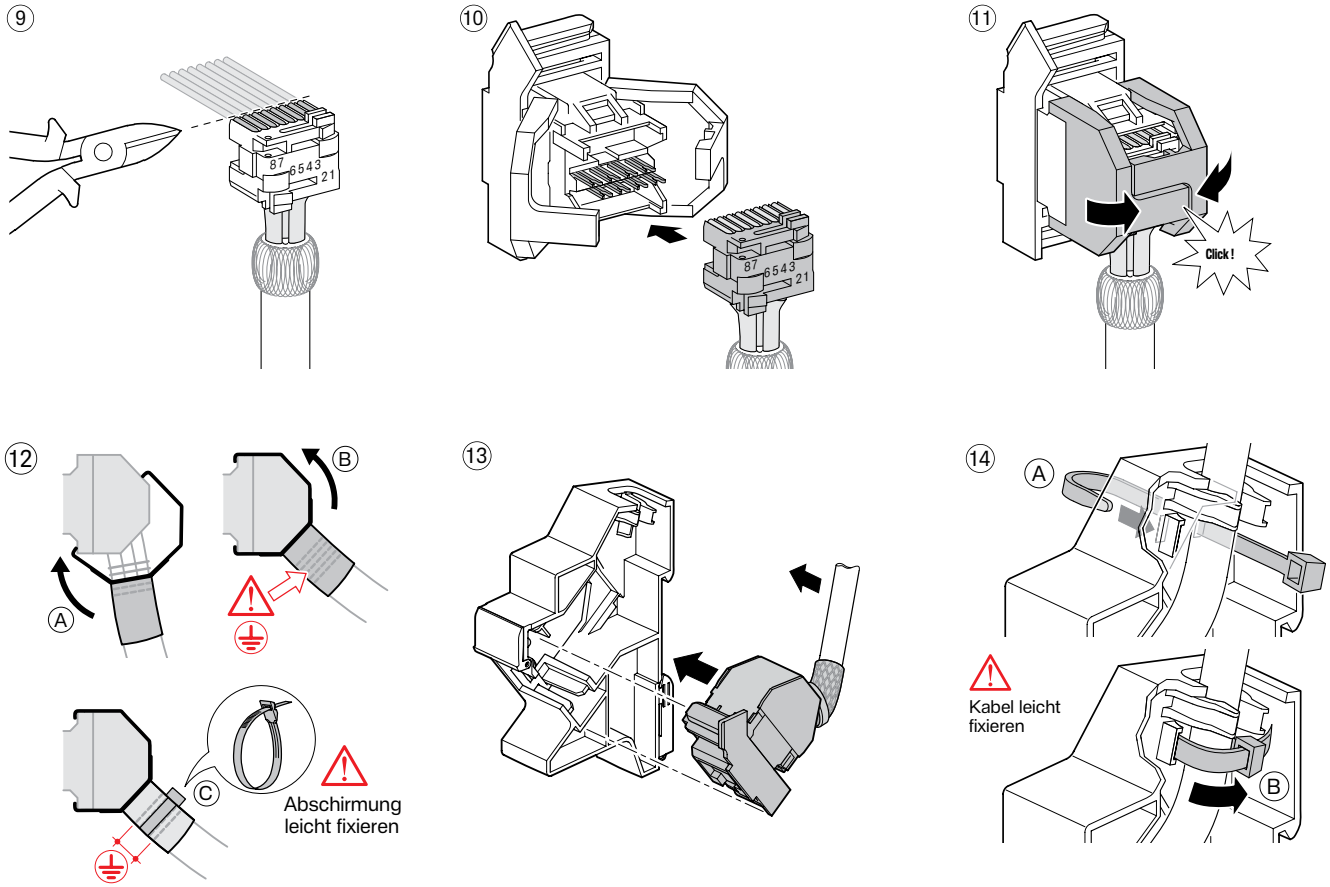

Demontage des Patchmoduls

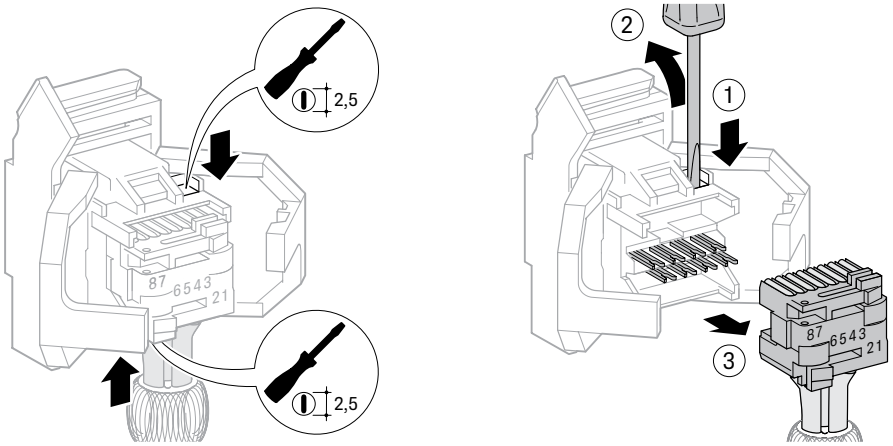

Türsprechanlagen 2Draht

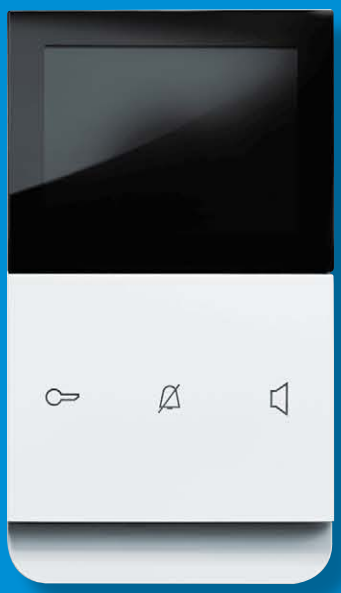

07

Seite

elcom.touch	346
elcom.fon	350
elcom.one	354
elcom.modesta	360
Sets	370
Briefkasteneinbau	371
Systemgeräte/Zubehör	378
Ersatzteile	384

drehfix®
Adressierung

Was Geschwindigkeit und Flexibilität bei der Adressierung der Teilnehmer angeht, ist das Arbeiten mit dem drehfix® Codierschalter unübertroffen - er erlaubt sogar eine unkomplizierte Ein-Mann-Inbetriebnahme. Die Aussenstationen elcom.one erledigen das sogar ganz allein: Nach dem ersten Zuschalten der Systemspannung adressieren sie sich automatisch nach einem festgelegten Schema durch. Es besteht auch die Möglichkeit, die Adressen mit Hilfe der integrierten 7-Segment-Anzeige selbst zu vergeben.

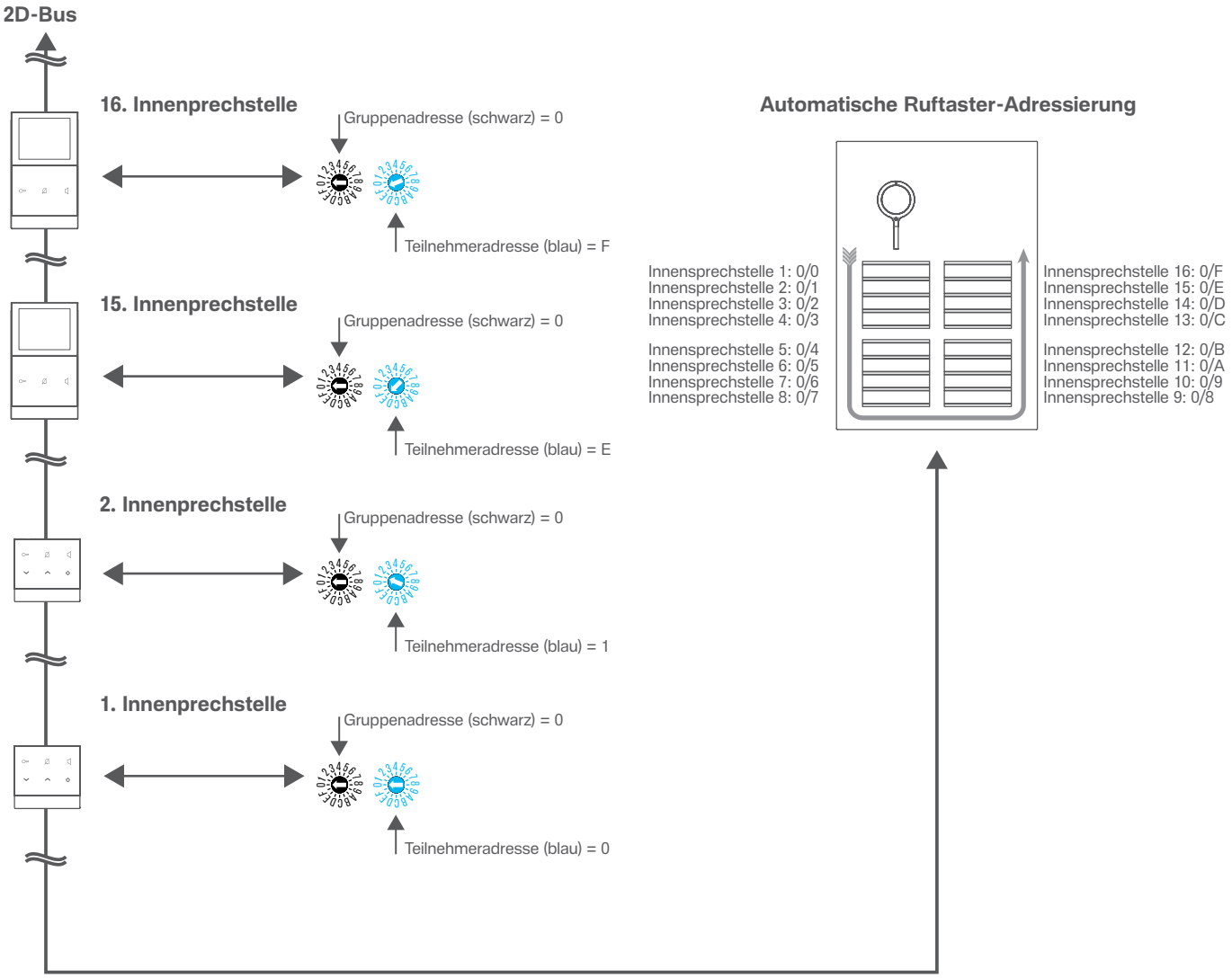

Einfache und praxisgerechte Lösung

Jede Innensprechstelle besitzt zur Adressierung einen schwarzen und einen blauen Drehschalter. Der schwarze Drehschalter legt die Gruppenadresse fest, der blaue die Teilnehmeradresse. Um einen Ruftaster mit einer oder mehreren Innensprechstelle zu verbinden, muss an der Innensprechstelle lediglich die entsprechende Gruppen- und Teilnehmeradresse des Tasters zugeordnet werden.

drehfix®

01
Der blaue Drehschalter legt die Teilnehmeradresse fest

02
Der schwarze Drehschalter legt die Gruppenadresse fest

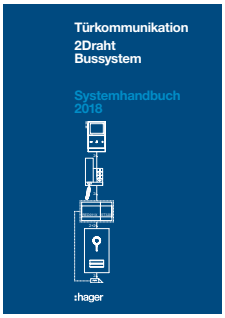

Für weitere Informationen
▶ Systemhandbuch - Türkommunikation 2Draht Bussystem

elcom.touch Innensprechstellen Einfach elegant

Die schönste Verbindung: Die Innenssprechstellen elcom.touch und Schalter- oder Steckdosen in eckiger Form, z. B. die kallysto.pro Reihe von Hager. So lässt sich durchgängiges Wohnausstattungs-Design erzielen, ohne sich deswegen mit einem Innensprechstellen-Bildschirm in Steckdosengrösse begnügen zu müssen. Das steigert den Wohlfühlfaktor zuhause mit jedem neuen Besucher. Hager zeigt somit ein durchgängiges Design.

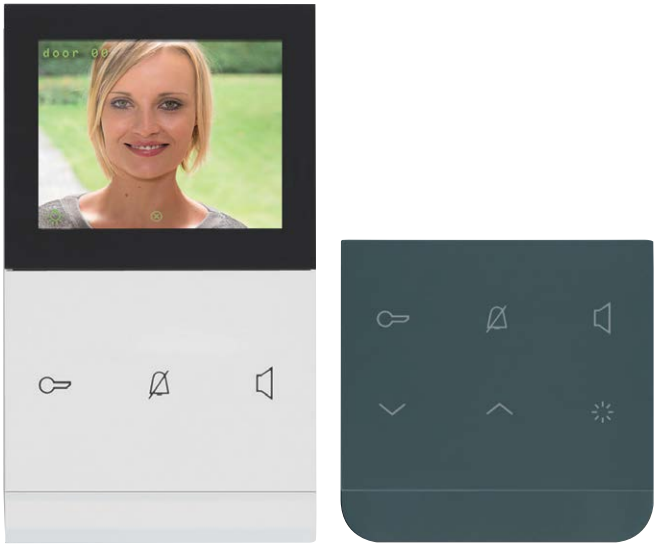

Vorteile:

- Ein-Mann-Inbetriebnahme dank einfacher Adressierung durch drehfix®
- Designähnlichkeit mit kallysto.trend und kallysto.pro
- Aufputzmontage der elcom.touch Innensprechstellen
- Einfache und klare Bedienung der Funktionen
- Touch-Bedienung für die Navigation im Menü der elcom.touch Video Innensprechstellen
- Gleiche Montageplatte für Audio und Video elcom.touch Innensprechstellen

Technische Merkmale:

- Produkte des 2Draht-Bus-Systems
- Integriertes potentialfreies Relais
- 3.5“ Display bei elcom.touch Video Innensprechstellen
- Aufputzmontage: 15 mm von Wand
- Bis zu 32 2Draht-Bus Innensprechstellen in einem Strang und 256 pro System (mittels Strangkoppler)
- Max. Leitungslänge pro Strang: 550 m (von Aussenstation zu letzter Innenstation)
- Kabeltyp: J-Y(ST)Y (G51) ist zu bevorzugen

Expert tips

01

Ein-Mann-Inbetriebnahme
Mittels einfacher Adressierung der Innensprechstellen (drehfix®), lassen sich diese schnell in Betrieb nehmen.

02

Aufputzmontage
Die elcom.touch Audio und Video Innensprechstellen können dank ihrer schlanken Bauweise (15 mm tief) Aufputz montiert werden.

03

Grosser Bildschirm
Die elcom.touch Innensprechstelle beweist mit dem 3.5“-Display wahre Grösse und bietet somit eine optimale Ansicht.

04

Anklopfen
Wird bei einer aktiven Leitung ein zweiter Ruf abgesetzt, wird dies mittels Anklopfen an der Innensprechstelle signalisiert.

05

Farbauswahl
Sowohl die elcom.touch Video wie auch Audio Innensprechstellen stehen in 4 unterschiedlichen Farben zur Verfügung.

06

Verschiedene Designrahmen
Die verschiedenen Designrahmen bestechen durch ihre Ähnlichkeit mit dem kallysto-Design und stehen in verschiedenen Farben, Formen und Materialien zur Verfügung.

07

16 Rufmelodien
Bei allen elcom.touch Innensprechstellen kann aus bis zu 16 verschiedenen Rufmelodien ausgewählt werden.

08

Installations-Topologie
Eine 2Draht-Bus-Installation kann als Reihen-, Stern- oder Stichleitung aufgebaut werden. Dabei ist ein J-Y(ST)Y-Kabel (G51) zu bevorzugen. Die dementsprechenden Kabellängen finden Sie auf Seite 406

Lieferfarben:
Ultraweiss, RAL 9010:
Lichtgrau, RAL 7035:
Anthrazit, RAL 7024:
Schwarz, RAL 9005:
Farben ähnlich RAL-Tönen

Bezeichnung	VPE	**Best. Nr.**	ELDAS®-Nr

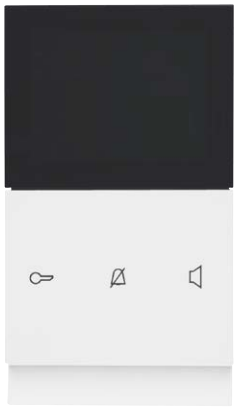

REK518S

Kit Video Innensprechstelle elcom.touch inkl. Designrahmen

Merkmale:
- Displaydiagonale: 8,9 cm (3,5)
- Auflösung Grafikdisplay: 320 x 240 px
- Abmessungen Innensprechstelle mit Designrahmen (H x B x T): 163.5 x 93 x 15 mm
- Extra dünne AP-Montage auf Wand oder Einbaudose
- Innenstation aus Thermoplast
- Designrahmen im Lieferumfang inbegriffen
- Beleuchtetes TFT-Display

Funktionen:
- 3 Funktionstasten mit beleuchteten Symbolen für:
  Tür öffnen, Rufton stummschalten, Rufen; Sprechen
- Touch-Tasten (kapazitiv) mit mechanischem Feedback
- 16 Ruftonmelodien
- Tür-, Etagen- und Internruf Ruftonzuordnung
- Abstelltaste für Rufton, mit Status-LED
- 3 Menu-Bedientasten für Einstellungen und zum Auslösen der im Display
  eingeblendeten Funktionen
- Menu-Zugriff und Umschaltung durch horizontale Wischbewegung auf der
  Touch-Bedienoberfläche
- Anzeige bewegter Kamerabilder von Video Aussensprechstellen oder externen Kameras
- Symbolzeile zur Anzeige der Menutasten-Belegung
- Anzeige der rufenden Tür-/Innensprechstellnummer
- Displayhelligkeit und Kontrast in Stufen einstellbar
- Ruftonlautstärke und Mikrofonempfindlichkeit stufenweise einstellbar
- Freisprechen oder Push-to-Talk
- akustische und optische Rufsignalisierung über LED und Videobildanzeige
- Etagen-Rufweiterleitung
- Parallelbetrieb von bis zu 3 Innensprechstellen
- automatische Gesprächsabschaltung nach 3 Minuten
- Anklopfen bei aktivem Gespräch
- 2 vorkonfigurierte Internrufziele
- manuelle Kamera- und Tür- Ein-/Umschaltung
- Parallelruf zu Ruftaster-Teilnehmeradresse 0
- Sonderfunktionen und erweitertes Menu über DIP-Schalter sperrbar
- Mithörsperre, Mitsehsperre
- manuelle Kameraanschaltung sperrbar
- Anschluss-Klemmblock mit Schraubklemmen
- Anschluss für Etagenruftaster
- Anschluss für optionale Zusatzspeisung
- Drehfix Codierschalter (Ein-Mann-Inbetriebnahme)

Kit Video Innensprechstelle AP 2Draht Ultraweiss elcom.touch, inkl. Designrahmen eckig Ultraweiss	1	**REK518S**	964 755 539

Lieferfarben:
Ultraweiss, RAL 9010:
Lichtgrau, RAL 7035:
Anthrazit, RAL 7024:
Schwarz, RAL 9005:
Farben ähnlich RAL-Tönen

Bezeichnung	VPE	**Best. Nr.**	ELDAS®-Nr

REA658S

Video Innensprechstellen, elcom.touch Komfort

Merkmale:
- Displaydiagonale: 8,9 cm (3,5)
- Auflösung Grafikdisplay: 320 x 240 px
- Abmessungen Innensprechstelle mit Designrahmen (H x B x T): 163.5 x 93 x 15 mm
- Extra dünne AP-Montage auf Wand oder Einbaudose
- Innenstation aus Thermoplast
- Designrahmen nicht in Lieferumfang inbegriffen
- Beleuchtetes TFT-Display

Funktionen:
- 3 Touch-Tasten mit beleuchteten Symbolen für: Tür öffnen, Rufton stummschalten, Rufen; Sprechen
- Touch-Tasten (kapazitiv) mit mechanischem Feedback
- 16 Ruftonmelodien
- Tür-, Etagen- und Internruf Ruftonzuordnung
- Abstelltaste für Rufton, mit Status-LED
- 3 Menu-Bedientasten für Einstellungen und zum Auslösen der im Display eingeblendeten Funktionen
- Menu-Zugriff und Umschaltung durch horizontale Wischbewegung auf der Touch-Bedienoberflache
- Anzeige der rufenden Tür-/Innensprechstellnummer
- Anzeige bewegter Kamerabilder von Video Aussensprechstellen oder externen Kameras
- Symbolzeile zur Anzeige der Menutasten-Belegung
- Displayhelligkeit und Kontrast in Stufen einstellbar
- Ruftonlautstärke und Mikrofonempfindlichkeit stufenweise einstellbar
- Freisprechen oder Push-to-Talk
- akustische und optische Rufsignalisierung über LED und Videobildanzeige
- Etagen-Rufweiterleitung
- Parallelbetrieb von bis zu 3 Innensprechstellen
- automatische Gesprächsabschaltung nach 3 Minuten
- Anklopfen bei aktivem Gespräch
- Conciergeruf
- Bildspeicherfunktion in Verbindung mit Access Gate (TJA510N)
- manuelle Kamera- und Tür- Ein-/Umschaltung
- Türöffner Automatik (Portamat)
- Etagen-Türöffner-Automatik
- Türöffner direkt
- Internaufschaltung
- 8 Internrufziele konfigurierbar
- Parallelruf zu Ruftaster-Teilnehmeradresse 0
- Sonderfunktionen und erweitertes Menu über DIP-Schalter sperrbar
- Mithörsperre, Mitsehsperre
- manuelle Kameraanschaltung sperrbar
- Anschluss-Klemmblock mit Schraubklemmen
- Anschluss für Etagenruftaster
- Anschluss für optionale Zusatzspeisung
- Drehfix Codierschalter (Ein-Mann-Inbetriebnahme)

Video Innensprechstelle AP 2Draht Ultraweiss matt elcom.touch Komfort	1	**REA658S**	964 755 139
Video Innensprechstelle AP 2Draht Lichtgrau matt elcom.touch Komfort	1	**REA656S**	964 755 239
Video Innensprechstelle AP 2Draht Anthrazit matt elcom.touch Komfort	1	**REA657S**	964 755 339
Video Innensprechstelle AP 2Draht Schwarz matt elcom.touch Komfort	1	**REA655S**	964 755 439

Lieferfarben:
Ultraweiss, RAL 9010:
Lichtgrau, RAL 7035:
Anthrazit, RAL 7024:
Schwarz, RAL 9005:
Farben ähnlich RAL-Tönen

▶ Seite 390

Bezeichnung	VPE	**Best. Nr.**	ELDAS®-Nr

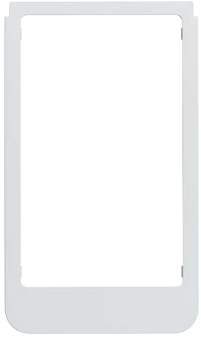
WD2118

Video Designabdeckung, rund

Material:
- Designabdeckung aus Thermoplast
- kallysto.trend designähnlich

Video Designabdeckung, rund, Ultraweiss	1	**WD2118**	378 354 003
Video Designabdeckung, rund, Lichtgrau	1	**WD2116**	378 354 033
Video Designabdeckung, rund, Anthrazit	1	**WD2117**	378 354 043
Video Designabdeckung, rund, Schwarz	1	**WD2115**	378 354 953

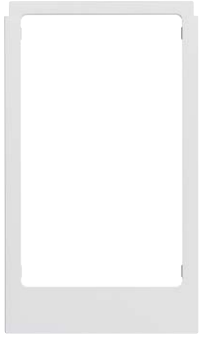
WD2221

Video Designabdeckung, eckig

Material:
- Designabdeckung aus Thermoplast
- kallysto.pro designähnlich

Video Designabdeckung, eckig, Ultraweiss	1	**WD2218**	378 454 003
Video Designabdeckung, eckig, Lichtgrau	1	**WD2216**	378 454 033
Video Designabdeckung, eckig, Anthrazit	1	**WD2217**	378 454 043
Video Designabdeckung, eckig, Schwarz	1	**WD2215**	378 454 053

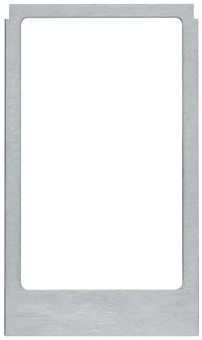
WD2243

Video Designabdeckung, eckig, Echtmaterial

Material:
- Designabdeckung aus Echtmaterial
- kallysto.art designähnlich

Video Designabdeckung, eckig, Glas Weiss	1	**WD2231**	378 454 403
Video Designabdeckung, eckig, Glas Schwarz	1	**WD2235**	378 454 453
Video Designabdeckung, eckig, Edelstahl gebürstet	1	**WD2243**	378 454 203
Video Designabdeckung, eckig, Aluminium nature	1	**WD2253**	378 454 233

REH003X

Video Tischkonsole

- passend zu elcom.touch Video
- Farbe: Anthrazit
- Anschluss mittels RJ45-Stecker
- Kabellänge: 3m

Video Tischkonsole	1	**REH003X**	964 930 029

Lieferfarben:
Ultraweiss, RAL 9010:
Lichtgrau, RAL 7035:
Anthrazit, RAL 7024:
Schwarz, RAL 9005:
Farben ähnlich RAL-Tönen

Bezeichnung	VPE	**Best. Nr.**	ELDAS®-Nr

REK118S

Kit Audio Innensprechstelle elcom.touch inkl. Designrahmen

Merkmale:
- Abmessungen Innensprechstelle mit Designrahmen (H x B x T): 91 x 93 x 15 mm
- Extra dünne AP-Montage auf Wand oder Einbaudose
- Innenstation aus Thermoplast
- Designrahmen im Lieferumfang inbegriffen

Funktionen:
- 6 Funktionstasten mit Symbolen, 3 davon beleuchtet
  (Tür öffnen, Rufton stummschalten, Rufen; Sprechen)
- 16 Ruftonmelodien
- Tür-, Etagen- und Internruf Ruftonzuordnung
- Abstelltaste für Rufton, mit Status-LED
- Ruftonlautstärke und Mikrofonempfindlichkeit stufenweise einstellbar
- Freisprechen oder Push-to-Talk
- akustische und optische Rufsignalisierung
- Etagen-Rufweiterleitung
- Parallelbetrieb von bis zu 3 Innenstationen
- automatische Gesprächsabschaltung nach 3 Minuten
- 2 vorkonfigurierte Internrufziele
- Parallelruf zu Ruftaster-Teilnehmeradresse 0
- Sonderfunktionen uber DIP-Schalter sperrbar
- Anschluss-Klemmblock mit Schraubklemmen
- Anschluss für Etagenruftaster
- Anschluss für optionale Zusatzspeisung
- Drehfix Codierschalter (Ein-Mann-Inbetriebnahme)

Kit Audio Innensprechstelle AP 2Draht Ultraweiss elcom.touch, inkl. Designrahmen eckig Ultraweiss	1	**REK118S**	964 754 649

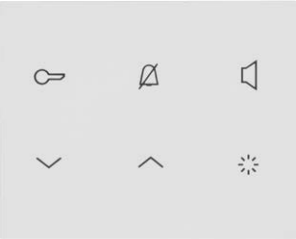

REA118S

Audio Innensprechstelle, elcom.touch

Merkmale:
- Abmessungen Innensprechstelle mit Designrahmen (H x B x T): 91 x 93 x 15 mm
- Extra dünne AP-Montage auf Wand oder Einbaudose
- Innenstation aus Thermoplast
- Designrahmen nicht in Lieferumfang inbegriffen

Funktionen:
- 6 Funktionstasten mit Symbolen, 3 davon beleuchtet
  (Tür öffnen, Rufton stummschalten, Rufen; Sprechen)
- 16 Ruftonmelodien
- Tür-, Etagen- und Internruf Ruftonzuordnung
- Abstelltaste für Rufton, mit Status-LED
- Ruftonlautstärke und Mikrofonempfindlichkeit stufenweise einstellbar
- Freisprechen oder Push-to-Talk
- akustische und optische Rufsignalisierung
- Etagen-Rufweiterleitung
- Parallelbetrieb von bis zu 3 Innenstationen
- automatische Gesprächsabschaltung nach 3 Minuten
- 2 vorkonfigurierte Internrufziele
- Parallelruf zu Ruftaster-Teilnehmeradresse 0
- Sonderfunktionen uber DIP-Schalter sperrbar
- Anschluss-Klemmblock mit Schraubklemmen
- Anschluss für Etagenruftaster
- Anschluss für optionale Zusatzspeisung
- Drehfix Codierschalter (Ein-Mann-Inbetriebnahme)

Audio Innensprechstelle AP 2Draht Ultraweiss matt elcom.touch	1	**REA118S**	964 754 639
Audio Innensprechstelle AP 2Draht Lichtgrau matt elcom.touch	1	**REA116S**	964 754 839
Audio Innensprechstelle AP 2Draht Anthrazit matt elcom.touch	1	**REA117S**	964 754 539
Audio Innensprechstelle AP 2Draht Schwarz matt elcom.touch	1	**REA115S**	964 754 739

REK241X

Bezeichnung	VPE	Best. Nr.	ELDAS®-Nr

Audio Innensprechstelle mit Hörer, elcom.fon

Merkmale:
- Abmessungen Innensprechstelle mit Designrahmen (H x B x T): 74.3 x 93 x 16 mm
- Farbe: Polarweiss glänzend (RAL9010)
- Extra dünne AP-Montage auf Wand oder Einbaudose
- Innenstation aus Thermoplast
- Designrahmen in Lieferumfang inbegriffen

Funktionen:
- Schraubbefestigung über Tragplatte
- für Türöffner, mit Status-LED / für Rufabstellung, mit Status-LED / für Flurlicht / für Programmierung
- Drucktasten mit taktiler Ruckmeldung
- 16 Ruftonmelodien
- Tür-, Etagen- und Internruf Ruftonzuordnung
- Abstelltaste für Rufton, mit Status-LED
- abhörsicher bei nicht aufgelegtem Hörer
- komfortable Magnet-Hörerhalterung mit Reed-Kontakt
- inklusive Spiralkabel und Anschlusstecker RJ11
- Lautstärke für Hören stufenweise einstellbar
- Vollduplex-Hörerbetrieb
- akustische und optische Rufsignalisierung
- Etagen-Rufweiterleitung
- Parallelbetrieb von bis zu 3 Innenstationen
- automatische Gesprächsabschaltung nach 3 Minuten
- 2 vorkonfigurierte Internrufziele
- Parallelruf zu Ruftaster-Teilnehmeradresse 0
- Sonderfunktionen über Menu sperrbar
- Mithörsperre
- Anschluss-Klemmblock mit Schraubklemmen
- Anschluss für Etagenruftaster
- Anschluss für optionale Zusatzspeisung
- Drehfix Codierschalter (Ein-Mann-Inbetriebnahme)

Audio Innensprechstelle AP 2Draht mit Hörer Polarweiss glänzend elcom.fon, inkl. Designrahmen	1	**REK241X**	964 000 599

Lieferfarben:
Ultraweiss, RAL 9010:
Lichtgrau, RAL 7035:
Anthrazit, RAL 7024:
Schwarz, RAL 9005:
Farben ähnlich RAL-Tönen

▶ Seite 390

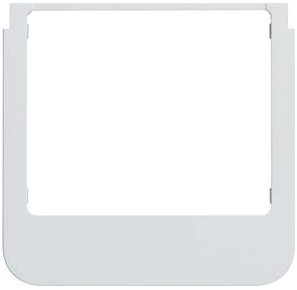

WD1118

Audio Designabdeckung, rund

Material:
- Designabdeckung aus Thermoplast
- kallysto.trend designähnlich

Bezeichnung	VPE	Best. Nr.	ELDAS®-Nr
Audio Designabdeckung, rund, Ultraweiss	1	**WD1118**	378 054 003
Audio Designabdeckung, rund, Lichtgrau	1	**WD1116**	378 054 033
Audio Designabdeckung, rund, Anthrazit	1	**WD1117**	378 054 043
Audio Designabdeckung, rund, Schwarz	1	**WD1115**	378 054 953

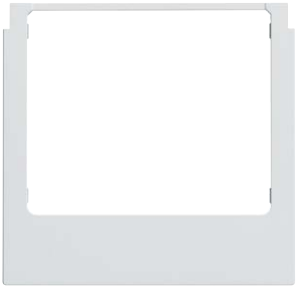

WD1221

Audio Designabdeckung, eckig

Material:
- Designabdeckung aus Thermoplast
- kallysto.pro designähnlich

Bezeichnung	VPE	Best. Nr.	ELDAS®-Nr
Audio Designabdeckung, eckig, Ultraweiss	1	**WD1218**	378 154 003
Audio Designabdeckung, eckig, Lichtgrau	1	**WD1216**	378 154 033
Audio Designabdeckung, eckig, Anthrazit	1	**WD1217**	378 154 043
Audio Designabdeckung, eckig, Schwarz	1	**WD1215**	378 154 053
Audio Designabdeckung, eckig, Polarweiss, glänzend	1	**WD1221**	378 154 103

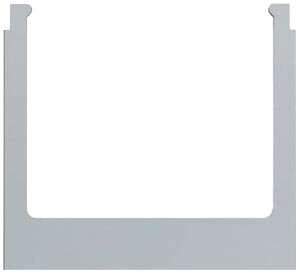

WD1253

Audio Designabdeckung, eckig, Echtmaterial

Material:
- Designabdeckung aus Echtmaterial
- kallysto.art designähnlich

Bezeichnung	VPE	Best. Nr.	ELDAS®-Nr
Audio Designabdeckung, eckig, Glas Weiss	1	**WD1231**	378 154 403
Audio Designabdeckung, eckig, Glas Schwarz	1	**WD1235**	378 154 453
Audio Designabdeckung, eckig, Edelstahl gebürstet	1	**WD1243**	378 154 203
Audio Designabdeckung, eckig, Aluminium nature	1	**WD1253**	378 154 233

REH002X

Audio Tischkonsole

- passend zu elcom.touch Audio
- Farbe: Anthrazit
- Anschluss mittels RJ45-Stecker
- Kabellänge: 3m

Bezeichnung	VPE	Best. Nr.	ELDAS®-Nr
Audio Tischkonsole	1	**REH002X**	964 930 019

elcom.one Aussensprechstellen Schlicht und einfach

Edelstahl heisst nicht umsonst so. Edelstahl ist eines der hochwertigsten Materialien, das Industriedesigner kennen und hoch schätzen. Aus dem sie edle Ausrüstungen und Gebäude-Accessoires gestalten, die stets das Erlebnis-Niveau einer Immobilie heben. Ob Aufputz- oder Unterputz: Beide Varianten der Aussensprechstellen begeistern durch Idee und Form. Und selbst die Aufputz-Variante ist nur 28,5 Millimeter flach.

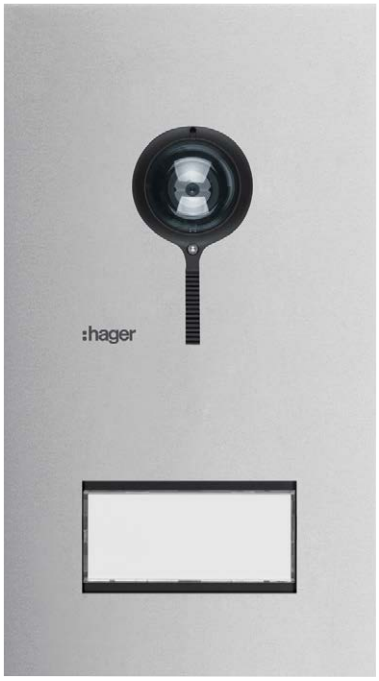

Vorteile:

- Einfache und schnelle Ein-Mann-Inbetriebnahme
- UP- oder AP-Montage möglich
- AP-Variante ist nur 28.5 mm tief
- Demontage der elcom.one Aussensprechstellen ist nur mit Spezialwerkzeug möglich
- Optionale Zustandsanzeige (3 Symbole für Klingel, Sprechen und Türöffner) für nicht hörende Anwender
- Homogenes Design bis zu 24 Taster

Technische Merkmale:

- Produkte des 2Draht-Bus-Systems
- Integriertes potentialfreies Relais
- Kamera Auflösung: 500 x 582 Pixel
- Integrierte Kameraheizung
- Lautstärke und Mikrophonempfindlichkein einstellbar
- Schutzart: IP54
- beleuchtete Namensschilder

Expert tips

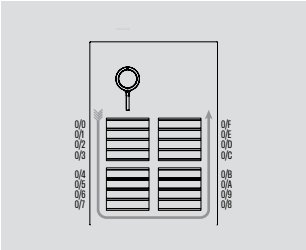

01

Ein-Mann-Inbetriebnahme
Mittels automatischer Adressierung der Aussensprechstellen, lassen sich diese schnell in Betrieb nehmen.

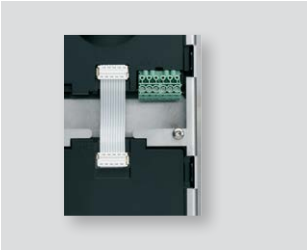

02

Vorverdrahtet
Alle Module der elcom.one Aussensprechstellen sind vorverdrahtet.

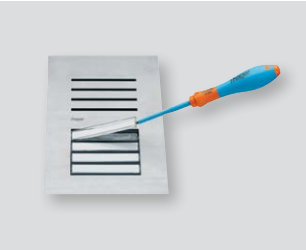

03

Namensschilder
Einfache und schnelle Auswechslung der Namensschilder durch den Endkunden.

04

Audio/Video Kombimodul
Alle elcom.one Video Aussensprechstellen besitzen ein Kombimodul, welches Kamera, Lautsprecher und Mikrophone vereint.

05

Audio Modul
Bei den elcom.one Audio Aussensprechstellen besticht das Mikrophone/ Lautsprecher-Modul durch seinen eleganten Auftritt.

06

Integriertes Relais
Bei jeder elcom.one Aussensprechstelle ist ein potentialfreies Relais integriert um den Türöffner anzusteuern.

07

Von klein bis gross
Die elcom.one Aussenstationen sind mit bis zu 24 Tastern erhältlich.

Merkmale:
- keine sichtbaren Schrauben
- Vandalenschutz: Demontage nur mit Demontagewerkzeug (REH100X) möglich
- extra dünne UP-Variante: 2 mm
- extra dünne AP-Variante: 28.5 mm
- AP- oder UP-Montage mittels Kasten
- 7 verschiedene Baugrössen
- Kombimodul für Kamera und Lautsprecher
- Automatische Adressierung
- Ein-Mann-Inbetriebnahme

Eigenschaften:
- Farbkamera mit Nachtsichtmodus
- Kamerawinkel: 82° horizontal - 58° vertikal
- manuelle Einstellung der Kamerarichtung ohne Demontage möglich
- integriertes potentialfreies Relais für Türöffner
- Schutzart: IP54
- Vorverdrahtete Module
  (Elektronische Ersatzteile für elcom.one auf ▶ Seite 384)
- maximale Gesprächsdauer: 180 Sek.

Material:
- Edelstahl

▶ Seite 390

REQ501X

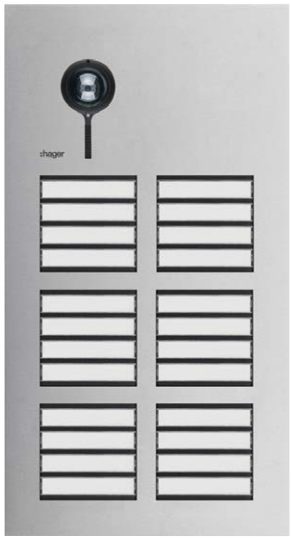

REQ524X

Video-Aussensprechstelle elcom.one

- Video Aussensprechstelle bis zu 24 Taster (1 Taster = 1 WE)
- Demontagewerkzeug (REH100X) in Lieferumfang inbegriffen
- UP-/AP-Kasten sind im Lieferumfang der Aussensprechstelle nicht inbegriffen (▶ Seite 356)
- empfohlene Kamera Montagehöhe: 1.5 m
- integriertes potentialfreies Relais:
  - für Türöffner (T/T)
  - max. 24 V / 2 A
  - Entriegelungszeit: 1 bis 10 Sek.

Bezeichnung	Kasten-Grösse	VPE	Best. Nr.	ELDAS®-Nr
Video Aussensprechstelle für **1 WE** 2Draht Edelstahl matt elcom.one, 242 x 133.5 x 2 mm	1	1	**REQ501X**	964 753 039
Video Aussensprechstelle für **2 WE** 2Draht Edelstahl matt elcom.one, 242 x 133.5 x 2 mm	1	1	**REQ502X**	964 753 239
Video Aussensprechstelle für **4 WE** 2Draht Edelstahl matt elcom.one, 242 x 133.5 x 2 mm	1	1	**REQ504X**	964 753 339
Video Aussensprechstelle für **6 WE** 2Draht Edelstahl matt elcom.one, 295 x 133.5 x 2 mm	2	1	**REQ506X**	964 753 439
Video Aussensprechstelle für **8 WE** 2Draht Edelstahl matt elcom.one, 332 x 133.5 x 2 mm	3	1	**REQ508X**	964 753 539
Video Aussensprechstelle für **10 WE** 2Draht Edelstahl matt elcom.one, 385.8 x 133.5 x 2 mm	4	1	**REQ510X**	964 753 639
Video Aussensprechstelle für **12 WE** 2Draht Edelstahl matt elcom.one, 422 x 133.5 x 2 mm	5	1	**REQ512X**	964 753 139
Video Aussensprechstelle für **16 WE** 2Draht Edelstahl matt elcom.one, 332 x 225.5 x 2 mm	6	1	**REQ516X**	964 753 739
Video Aussensprechstelle für **20 WE** 2Draht Edelstahl matt elcom.one, 422 x 225.5 x 2 mm	7	1	**REQ520X**	964 753 839
Video Aussensprechstelle für **24 WE** 2Draht Edelstahl matt elcom.one, 422 x 225.5 x 2 mm	7	1	**REQ524X**	964 753 939

Merkmale:
- keine sichtbaren Schrauben
- Vandalenschutz: Demontage nur mit Demontagewerkzeug (REH100X) möglich
- extra dünne UP-Variante: 2 mm
- extra dünne AP-Variante: 28.5 mm
- AP- oder UP-Montage mittels Kasten
- 7 verschiedene Baugrössen
- Automatische Adressierung
- Ein-Mann-Inbetriebnahme

Eigenschaften:
- integriertes potentialfreies Relais für Türöffner
- Schutzart: IP54
- Vorverdrahtet Module
  (Elektronische Ersatzteile für elcom.one auf ▶ Seite 384)
- maximale Gesprächsdauer: 180 Sek.

Material:
- Edelstahl

▶ Seite 390

REQ001X

REQ024X

Audio-Aussensprechstelle elcom.one

- Audio Aussensprechstelle bis zu 24 Taster (1 Taster = 1 WE)
- Demontagewerkzeug (REH100X) in Lieferumfang inbegriffen
- UP-/AP-Kasten sind im Lieferumfang der Aussensprechstelle nicht inbegriffen (▶ Seite 356)
- integriertes potentialfreies Relais:
  - für Türöffner (T/T)
  - max. 24 V / 1 A
  - Entriegelungszeit: 1 bis 10 Sek.

Bezeichnung	Kasten-Grösse	VPE	Best. Nr.	ELDAS®-Nr
Audio Aussensprechstelle für **1 WE** 2Draht Edelstahl matt elcom.one, 242 x 133.5 x 2 mm	1	1	**REQ001X**	964 763 139
Audio Aussensprechstelle für **2 WE** 2Draht Edelstahl matt elcom.one, 242 x 133.5 x 2 mm	1	1	**REQ002X**	964 763 239
Audio Aussensprechstelle für **4 WE** 2Draht Edelstahl matt elcom.one, 242 x 133.5 x 2 mm	1	1	**REQ004X**	964 763 339
Audio Aussensprechstelle für **6 WE** 2Draht Edelstahl matt elcom.one, 295 x 133.5 x 2 mm	2	1	**REQ006X**	964 763 439
Audio Aussensprechstelle für **8 WE** 2Draht Edelstahl matt elcom.one, 332 x 133.5 x 2 mm	3	1	**REQ008X**	964 763 539
Audio Aussensprechstelle für **10 WE** 2Draht Edelstahl matt elcom.one, 385.8 x 133.5 x 2 mm	4	1	**REQ010X**	964 763 639
Audio Aussensprechstelle für **12 WE** 2Draht Edelstahl matt elcom.one, 422 x 133.5 x 2 mm	5	1	**REQ012X**	964 764 039
Audio Aussensprechstelle für **16 WE** 2Draht Edelstahl matt elcom.one, 332 x 225.5 x 2 mm	6	1	**REQ016X**	964 763 739
Audio Aussensprechstelle für **20 WE** 2Draht Edelstahl matt elcom.one, 422 x 225.5 x 2 mm	7	1	**REQ020X**	964 763 839
Audio Aussensprechstelle für **24 WE** 2Draht Edelstahl matt elcom.one, 422 x 225.5 x 2 mm	7	1	**REQ024X**	964 763 939

Merkmale:
- UP- und AP-Kasten für elcom.one-Aussensprechstellen

▶ Seite 390

REW111X

Unterputz-Kasten passend zu elcom.one

Material:
- Edelstahl

Bezeichnung	Kasten-Grösse	VPE	**Best. Nr.**	ELDAS®-Nr
Gehäuse UP für Türstation-Front 218 x 92 x 47 mm Edelstahl elcom.one	1	1	**REW111X**	964 931 079
Gehäuse UP für Türstation-Front 270.2 x 92 x 47 mm Edelstahl elcom.one	2	1	**REW112X**	964 931 049
Gehäuse UP für Türstation-Front 308 x 92 x 47 mm Edelstahl elcom.one	3	1	**REW113X**	964 931 069
Gehäuse UP für Türstation-Front 361.8 x 92 x 47 mm Edelstahl elcom.one	4	1	**REW114X**	964 931 029
Gehäuse UP für Türstation-Front 398 x 92 x 47 mm Edelstahl elcom.one	5	1	**REW115X**	964 931 059
Gehäuse UP für Türstation-Front 308 x 184 x 47 mm Edelstahl elcom.one	6	1	**REW126X**	964 931 039
Gehäuse UP für Türstation-Front 398 x 184 x 47 mm Edelstahl elcom.one	7	1	**REW127X**	964 931 019

Merkmale:
- UP- und AP-Kasten für elcom.one-Aussensprechstellen

▶ Seite 390

REW211X

Aufputz-Kasten passend zu elcom.one

Material:
- Aluminium, Druckguss, schwarz matt

Bezeichnung	Kasten-Grösse	VPE	**Best. Nr.**	ELDAS®-Nr
Gehäuse AP für Türstation-Front 218 x 92 x 28.5 mm Schwarz matt Alu/Druckguss elcom.one	1	1	**REW211X**	964 932 059
Gehäuse AP für Türstation-Front 302.1 x 139.5 x 28.5 mm Schwarz matt Alu/Druckguss elcom.one	2	1	**REW212X**	964 932 079
Gehäuse AP für Türstation-Front 308 x 92 x 28.5 mm Schwarz matt Alu/Druckguss elcom.one	3	1	**REW213X**	964 932 049
Gehäuse AP für Türstation-Front 392.1 x 139.5 x 28.5 mm Schwarz matt Alu/Druckguss elcom.one	4	1	**REW214X**	964 932 069
Gehäuse AP für Türstation-Front 398 x 92 x 28.5 mm Schwarz matt Alu/Druckguss elcom.one	5	1	**REW215X**	964 932 039
Gehäuse AP für Türstation-Front 308 x 184 x 28.5 mm Schwarz matt Alu/Druckguss elcom.one	6	1	**REW226X**	964 932 029
Gehäuse AP für Türstation-Front 398 x 184 x 28.5 mm Schwarz matt Alu/Druckguss elcom.one	7	1	**REW227X**	964 932 019

elcom.modesta Modulare Türstationen aus Edelstahl

Das elcom.modesta-Programm ist prädestiniert für den urbanen Raum, wo die Anforderungen nicht unterschiedlicher sein könnten: Wohn- und Gewerberäume im selben Gebäudekomplex, öffentliche Einrichtungen, Büros und Arztpraxen.

Die modulare Bauweise kann hier ihren Vorteil optimal ausspielen und bietet aufgrund der robusten Metallbauweise eine lange Lebensdauer.

Vorteile:

- Individuelle Zusammenstellung der Aussenstation
- Auswahl von verschiedenen technischen Modulen
- Elegantes System ohne sichtbare Verschraubungen der Module, Rillen oder Verkleidungen
- Edelstahl, matt gebürstet strahlt Klarheit und Wertigkeit aus
- Vandalenschutz: Demontage nur mit Demontagewerkzeug möglich
- Alle Funktionen von elcom.one sind auch in elcom.modesta erhältlich

Technische Merkmale:

- Material: Edelstahl gebürstet
- Abmessungen Module (H x B): 120 x 120 mm
- Unterputzmontage (mittels mitgeliefertem UP-Kasten)
- 6 verschiedene Rahmen-Grössen

Beschreibung:
- elcom.modesta Unterputzrahmen lassen sich nur mit Demontagewerkzeug demontieren.

Material:
- Edelstahl, matt gebürstet

Hinweis:
- Unterputzkasten ist im Lieferumfang der Rahmen inbegriffen

▶ Seite 390

REM101X

REM104X

REM106X

Rahmen elcom.modesta UP

Merkmale:
- Unterputzkasten ist im Lieferumfang der Rahmen inbegriffen
- Modulares System für die UP-Montage
- Aufnahme aller elcom.modesta-Module
- Ausschnitt für elcom.modesta-Module (H x B): 120 x 120 mm
- 6 verschiedene Grössen
- Demontagewerkzeug (REH101X) in Lieferumfang inbegriffen

Bezeichnung	VPE	**Best. Nr.**	ELDAS®-Nr
Rahmen 1x1 Edelstahl matt elcom.modesta UP, 180 x 155 mm	1	**REM101X**	964 525 509
Rahmen 2x1 Edelstahl matt elcom.modesta UP, 310 x 155 mm	1	**REM102X**	964 525 609
Rahmen 3x1 Edelstahl matt elcom.modesta UP, 440 x 155 mm	1	**REM103X**	964 525 709
Rahmen 4x1 Edelstahl matt elcom.modesta UP, 580 x 155 mm	1	**REM104X**	964 525 809
Rahmen 2x2 Edelstahl matt elcom.modesta UP, 310 x 285 mm	1	**REM105X**	964 525 909
Rahmen 3x2 Edelstahl matt elcom.modesta UP, 440 x 285 mm	1	**REM106X**	964 526 009

Beschreibung:
- elcom.modesta Aufputzrahmen lassen sich nur mit Demontagewerkzeug demontieren.

Material:
- Edelstahl, matt gebürstet

Hinweis:
- Aufputzkasten ist im Lieferumfang der Rahmen inbegriffen

▶ Seite 390

REM201X

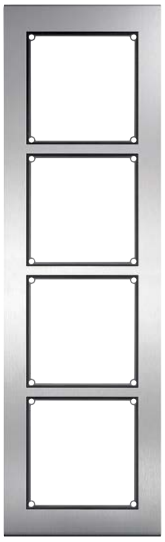

REM204X

REM206X

Rahmen elcom.modesta AP

Merkmale:
- Schraubenloses modulares System für die AP-Montage
- Aufnahme aller elcom.modesta-Module
- Ausschnitt für elcom.modesta-Module (H x B): 120 x 120 mm
- 6 verschiedene Grössen
- Demontagewerkzeug (REH108X) in Lieferumfang inbegriffen

Bezeichnung	VPE	Best. Nr.	ELDAS®-Nr
Rahmen 1x1 Edelstahl matt elcom.modesta AP, 180 x 170 mm x 48 mm	1	**REM201X**	127 920 152
Rahmen 2x1 Edelstahl matt elcom.modesta AP, 310 x 170 mm x 48 mm	1	**REM202X**	127 920 252
Rahmen 3x1 Edelstahl matt elcom.modesta AP, 440 x 170 mm x 48 mm	1	**REM203X**	127 920 352
Rahmen 4x1 Edelstahl matt elcom.modesta AP, 570 x 170 mm x 48 mm	1	**REM204X**	127 920 452
Rahmen 2x2 Edelstahl matt elcom.modesta AP, 310 x 300 mm x 48 mm	1	**REM205X**	127 920 652
Rahmen 3x2 Edelstahl matt elcom.modesta AP, 440 x 300 mm x 48 mm	1	**REM206X**	127 920 752

Beschreibung:
- Rückseitige Revisionsklappe.

Material:
- Edelstahl, matt gebürstet

Hinweis:
- Fussplatte aus 10 mm Edelstahl inkl. Befestigungsmaterial ist im Lieferumfang inbegriffen.

▶ Seite 390

REM401X

REM406X

Standsäule elcom.modesta

Merkmale:
- Schraubenloses modulares System
- Rückseitige Verschraubung der Module
- Rückseitige Revisionsklappe mit Federscharnier geschlossen mit Inbus-Edelstahlschrauben M2.5 x 5 mm
- Leitungseinführung von unten in ein Dopplerohr im Säulenkorpus
- Abdichtung unten mit Mosgummi-Dichtung
- Aufnahme aller elcom.modesta-Module
- Ausschnitt für elcom.modesta-Module (H x B): 120 x 120 mm
- 6 verschiedene Grössen

Bezeichnung	VPE	**Best. Nr.**	ELDAS®-Nr
Standsäule 1x1 Edelstahl matt elcom.modesta 1370 x 195 x 84 mm	1	**REM401X**	127 931 152
Standsäule 2x1 Edelstahl matt elcom.modesta 1500 x 195 x 84 mm	1	**REM402X**	127 931 252
Standsäule 3x1 Edelstahl matt elcom.modesta 1630 x 195 x 84 mm	1	**REM403X**	127 931 352
Standsäule 4x1 Edelstahl matt elcom.modesta 1630 x 195 x 84 mm	1	**REM404X**	127 931 452
Standsäule 2x2 Edelstahl matt elcom.modesta 1500 x 325 x 84 mm	1	**REM405X**	127 931 652
Standsäule 3x2 Edelstahl matt elcom.modesta 1630 x 325 x 84 mm	1	**REM406X**	127 931 752

- Abmessung elcom.modesta-Module (H x B): 120 x 120 mm
- Verbindung der elcom.modesta 2Draht-Module mittels Verbindungskabel

▶ Seite 390

Bezeichnung	VPE	Best. Nr.	ELDAS®-Nr

REN610X

Audio/Video-Modul

- Ausschnitt in elcom.modesta-Modul (H x B): 76 x 76 mm
- Modul für den Einsatz in elcom.modesta-System
- empfohlene Kamera Montagehöhe: 1.5 m

Audio/Video-Modul EB 2Draht Edelstahl matt elcom.modesta	1	**REN610X**	964 755 009

REN612X

Video-Modul

- Ausschnitt in elcom.modesta-Modul (H x B): 76 x 76 mm
- Modul für den Einsatz in elcom.modesta-System
- empfohlene Kamera Montagehöhe: 1.5 m

Video-Modul EB 2Draht Edelstahl matt elcom.modesta	1	**REN612X**	964 755 309

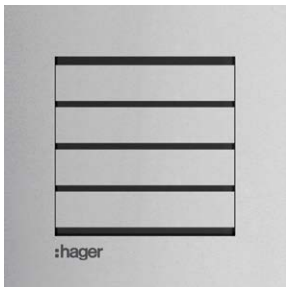

REN410X

Audio-Modul

- Ausschnitt in elcom.modesta-Modul (H x B): 76 x 76 mm
- Modul für den Einsatz in elcom.modesta-System

Audio Modul EB 2Draht Edelstahl matt elcom.modesta	1	**REN410X**	964 255 009

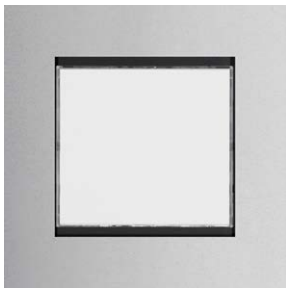
REN101X

Ruftaster

- Ausschnitt in elcom.modesta-Modul (H x B): 76 x 76 mm
- Modul für den Einsatz in elcom.modesta-System

Ruftaster Modul 1 WE mit LED-Namensschild EB 2Draht elcom.modesta	1	**REN101X**	963 511 119
Ruftaster Modul 2 WE mit LED-Namensschild EB 2Draht elcom.modesta	1	**REN102X**	963 511 129
Ruftaster Modul 4 WE mit LED-Namensschild EB 2Draht elcom.modesta	1	**REN104X**	963 511 139

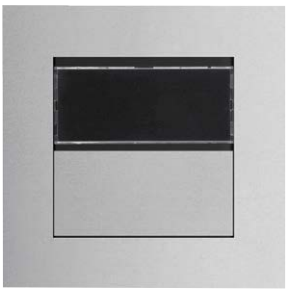
REN090X

Zustandsanzeige

- Ausschnitt in elcom.modesta-Modul (H x B): 76 x 76 mm
- Modul für den Einsatz in elcom.modesta-System

Zustandsanzeige Modul EB 2Draht Edelstahl matt elcom.modesta	1	**REN090X**	964 996 009
Zustandsanzeige Modul 1 WE mit LED-Namensschild und LED-Zustandsanz. EB 2Draht elcom.modesta	1	**REN091X**	963 510 019
Zustandsanzeige Modul 2 WE mit LED-Namensschild und LED-Zustandsanz. EB 2Draht elcom.modesta	1	**REN092X**	963 511 019

- Abmessung elcom.modesta-Module (H x B): 120 x 120 mm

▶ Seite 390

REH305X

Bezeichnung	VPE	Best. Nr.	ELDAS®-Nr
Modul-Verbindungskabel			
- zur Verbindung der elcom.modesta 2Draht-Modulen			
Modul-Verbindungskabel 90 mm grau elcom.modesta	1	**REH301X**	964 910 199
Modul-Verbindungskabel 335 mm grau elcom.modesta	1	**REH302X**	964 910 299
Modul-Verbindungskabel 420 mm grau elcom.modesta	1	**REH305X**	964 980 299

REN001X

Ruftaster mit LED-Namensschild klein

- Edelstahltaster mit LED-beleuchteten, flächenbündigen Namensschildern
- Namensschildwechsel von vorne
- Abmessungen Schriftfeld (H x B): 12 x 50 mm
- Modul für den Einsatz in elcom.modesta-System
- Anschluss an REH312X

Ruftaster Modul 1 WE mit LED-Namensschild EB Edelstahl matt elcom.modesta	1	**REN001X**	963 510 009
Ruftaster Modul 2 WE mit LED-Namensschild EB Edelstahl matt elcom.modesta	1	**REN002X**	963 511 009
Ruftaster Modul 3 WE mit LED-Namensschild EB Edelstahl matt elcom.modesta	1	**REN003X**	963 512 009
Ruftaster Modul 4 WE mit LED-Namensschild EB Edelstahl matt elcom.modesta	1	**REN004X**	963 513 009

REN009X

Ruftaster mit LED-Namensschild gross

- Edelstahltaster mit LED-beleuchteten,flächenbündigen Namensschildern
- Namensschildwechsel von vorne
- Abmessungen Schriftfeld (H x B): 80 x 50 mm
- Modul für den Einsatz in elcom.modesta-System
- Anschluss an REH312X

Ruftaster Modul 1 WE mit LED-Namensschild gross EB Edelstah matt elcom.modesta	1	**REN009X**	963 514 009

REN230X

Transponder-Leser

Beschreibung:
- Berührungslose Zugangskontrolle für max. 200 Anhäger (REH213X/REH214X) oder Schlüssel (REH215X/REH216)
- LED-Speicherplatzanzeige
- Löschen einzelner Schlüssel möglich
- inklusive Mastercard (in Lieferumfang inbegriffen)

Technische Merkmale:
- potentialfreier Wechselkontakt (24 V/1 A) zur Ansteuerung eines Türöffners
- Relais-Haltezeit einstellbar (0.5 und 9 Sek.)
- Speicherplatz für max. 200 Ausweise
- 2-stelliges LED-Display
- Spannungsversorgung: 12-24 VDC /12-15 VAC, 200 mA (ST320, nicht im Lieferumfang inbegriffen)
- Modul für den Einsatz in elcom.modesta-System

Transponder-Leser Modul EB Edelstahl matt elcom.modesta	1	**REN230X**	964 112 009

REH213X

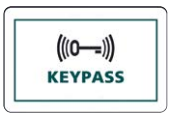

REH215X

Transponder Anhäger und Card

Keypass-Anhäger und -Card passend zu Transponder-Leser (REN230X
Abmessungen:
- Anhänger aus REH213X oder REH214X (H x B x T): 35 x 43 x 5 mm
- Card aus REH215X oder REH216X (H x B x T): 54 x 85 x 1 mm

Transponder Anhänger/Schlüsselanhänger 3 Stück schwarz	1	**REH213X**	964 935 009
Transponder Anhänger/Schlüsselanhänger 10 Stück schwarz	1	**REH214X**	964 935 109
Transponder Card/Scheckkartenformat 3 Stück weiss	1	**REH215X**	964 936 009
Transponder Card/Scheckkartenformat 10 Stück weiss	1	**REH216X**	964 936 109

- Abmessung elcom.modesta-Module (H x B): 120 x 120 mm ▶ Seite 390

Bezeichnung	VPE	Best. Nr.	ELDAS®-Nr

REN234X

Kartenleserdummy

Kartenleserdummy-Modul zum Einbau von Fremdkartenlesern nach Beistellung und Prüfung auf technische Machbarkeit (technisches Datenblatt mit Abmessungen nötig).
- Modul für den Einsatz in elcom.modesta-System

Modul mit Halteplatte für Kartenleserdummy EB Edelstahl matt elcom.modesta	1	**REN234X**	964 113 009

REN232X

Codeschloss

Beschreibung:
Das Code-Lock verfügt über zwei unabhängige Schaltkontakte (24V/1A), die über individuelle Codes (1 bis 8-stellig) angesteuert werden. Die Schaltdauer der Kontakte lässt sich zwischen 1 bis 99 Sekunden einstellen. Alternativ ist ein Umschaltbetrieb realisierbar, welcher bei der ersten Code-Eingabe den Kontakt ein- und bei der zweiten Code-Eingabe wieder ausschaltet.
Bei falscher Code-Eingabe sperrt das Code-Lock nach der fünften Falscheingabe für 60 Sekunden und signalisiert dies durch einen Alarmton. Jede weitere Falscheingabe löst erneut eine Sperrung und Alarmton für 60 Sekunden aus.
Alle Einstellungen des Code-Lock werden über die Tastatur vorgenommen und sind durch einen Mastercode vor unbefugten Manipulationen geschützt.
Technische Markmale:
- Codeschloss mit 2 unabhängigen Schaltkontakten
- Schaltzeit 1 bis 99 Sekunden einstellbar
- Spannungsversorgung: 15 VDC oder 12 VAC/max. 70 mA (ST320 verwenden)
- Modul für den Einsatz in elcom.modesta-System

Codeschloss Modul EB Edelstahl matt elcom.modesta	1	**REN232X**	964 913 009

▶ Seite 390

Bezeichnung	VPE	Best. Nr.	ELDAS®-Nr

REN701X

Hausnummer Modul, einstellig

- Modul wird ohne Beschriftung ausgeliefert
- Modul für den Einsatz in elcom.modesta-System
- Die gewünschte Hausnummer ist bei der Bestellung anzugeben

Hausnummer Modul einstellig EB Edelstahl matt elcom.modesta	1	**REN701X**	964 970 109

REN702X

Hausnummer Modul, zweistellig

- Modul wird ohne Beschriftung ausgeliefert
- Modul für den Einsatz in elcom.modesta-System
- Die gewünschte Hausnummer ist bei der Bestellung anzugeben

Hausnummer Modul zweistellig EB Edelstahl matt elcom.modesta	1	**REN702X**	964 970 209

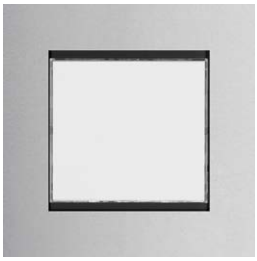
REN707X

LED-Info-Modul

- Infomodul mit weisser LED-Beleuchtung der Sichtfläche
- Abmessung Sichtfläche (H x B): 66.3 x 72.4 mm
- Modul für den Einsatz in elcom.modesta-System

LED-Info Modul EB Edelstahl matt elcom.modesta	1	**REN707X**	964 995 009

REN705S

Display Ruf Modul

- Display-Sprachversionen:
  - REN705S: Deutsch und Englisch
  - REN705X: Französisch und Englisch
  - REN705T: Italienisch und Englisch
- Display Ruf Modul für bis zu 256 Bewohner-Einträge mit Zusatzinformationen.
- Einfache Bedienung durch 3-Tastenfunktion (hoch/runter/rufen) mit dynamischer Suchgeschwindigkeit.
- Beleuchtetes LCD-Display
- 128 x 64 px
- Abmessungen (H x B): 44 x 63 mm
- Modul für den Einsatz in elcom.modesta-System

Display Ruf Modul EB Edelstahl matt elcom.modesta DE und EN	1	**REN705S**	964 791 009
Display Ruf Modul EB Edelstahl matt elcom.modesta FR und EN	1	**REN705X**	964 792 009
Display Ruf Modul EB Edelstahl matt elcom.modesta IT und EN	1	**REN705T**	964 793 009

Bezeichnung	VPE	Best. Nr.	ELDAS®-Nr

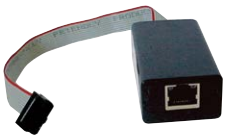

REE001X

Schnittstelle zu Display Ruf Modul

- LAN-Interface für das Display Ruf Modul REN705x
- RJ45 Ethernet Netzwerkanschluss
- Web- oder Telnet-Konfiguration.

Schnittstelle zu Display Ruf Modul elcom.modesta	1	**REE001X**	964 790 009

REN704X

Taster-Modul zu Display Ruf Modul

- 12er-Edelstahl-Tastatur zum Anschluss
  an das Display Ruf Modul REN705x
  (nur im Zusammenhang mit REN705x verwendbar)
- In Verbindung mit der REN705x Bewohner-Direktanwahl
  durch Rufnummerneingabe
- Codeschloss-Funktionen mit 2 unabhängigen Schaltkontakten.
- Modul für den Einsatz in elcom.modesta-System

Taster-Modul zu Display Ruf Modul EB Edelstahl matt elcom.modesta	1	**REN704X**	964 777 009

REN706X

Blindabdeckung Modul

- Modul für den Einsatz in elcom.modesta-System

Blindabdeckung Modul EB Edelstahl matt elcom.modesta	1	**REN706X**	127 980 102

Design bereits an der Tür elcom axent – Aussensprechstellen nach Mass

Im Bereich der Aussensprechstellen bietet Hager für kleine und grössere Objekte die perfekte und individuell gestaltete Lösung. Ob Aussensprech-stellen mit einer speziellen Anordnung oder Anzahl der Tasten, Hager bietet Ihnen eine auf Sie zugeschnittene Lösung. Dies gilt auch für Abmessungen oder zusätzliche Module. Das Design von elcom axent lehnt sich an die erfolgreichen und prämierten Aussensprechstellen elcom.one an.

Individualisierungsmöglichkeiten
So einmalig wie das Gebäude

Oberflächen

- **Edelstahl**
  In Anlehnung an die bereits erhältlichen Aussensprechstellen elcom.one aus dem Hager-Portfolio. So können im Fall von mehreren Eingangstüren Standard-Aussensprechstellen und individuell konfigurierte Aussensprechstellen eingesetzt werden.

- **PVD-Beschichtungen**
  Eignen sich speziell für Situationen, wo die Aussensprechstelle ein Design-Merkmal des Gebäudes sein soll, bspw. in denkmalgeschützten Bestandsbauten. Den besonderen Touch geben Veredelungen in den Materialien Messing matt, Anthrazit glänzend oder Variantic (Kupfer-Look).

- **Pulverbeschichtung**
  In jeder RAL-Farbe nach Wunsch möglich

Technik

Auch bei elcom axent werden die bereits bekannten 2Draht-Bus-Tastermodule eingesetzt. Vorteil: Da auch elcom axent Aussensprechstellen nicht verdrahtet werden müssen, ist eine reelle Ein-Mann-Inbetriebnahme möglich. Auch hier steht die automatische Adressierung der Tasten zur Verfügung.
Als Alternative zu 2Draht-Bus-Tastermodulen können auch normale mechanische Taster verwendet werden. Mit dem neuen Tastenexpander (REH312X) können diese mechanischen Taster auf das 2Draht-Bus-System gebracht werden.

Zusatzmodule

Machen Sie den Zutritt zu Ihrem Gebäude sicher und individualisieren Sie Ihre Aussensprechstelle.
Folgende Produkte können direkt in elcom axent integriert werden:
- Display-Ruf-Modul
- LED-Zustandsanzeige
- Kartenleser-Vorbereitung für Fremdsysteme
- Transponder-Leser
- Einbaumöglichkeit für Schlüsselschalter
- Fingerprint-Modul
- LED-Info-Modul

Beschriftung

Je nach Oberfläche stehen verschiedene Beschriftungs- und Markierungsmöglichkeiten zur Verfügung:
- Mechanische Gravur (z.B. für Firmenlogo)
- Folienbeschriftung
- Durchsteckzeichen
- Siebdruck
- Lasergravur

PVD-Beschichtung Chrom matt inkl. Beschriftung mittels Folie

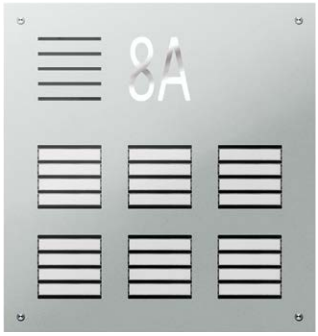

Edelstahl inkl. Beschriftung mittels mechanischer Gravur

Pulverbeschichtung Schwarz

Pulverbeschichtung braun inkl. Beschriftung mittel Durchsteckzeichen

Merkmale
elcom.start sind Sets, welche die Bestellung der verschiedenen Komponenten durch eine Bestellnummer erleichtern.

Sets bestehen aus:
- elcom.touch Innensprechstelle und Designrahmen in Ultraweiss
- elcom.one Aussensprechstelle
- elcom.one Unter- oder Aufputz-Kasten
- Bus-Strangversorgung
- Transformator 12 VAC, 18 VA

▶ Seite 390

	Bezeichnung	VPE	Best. Nr.	ELDAS®-Nr
REB521S	**Video-Set UP** - REB521S für eine Wohneinheit besteht aus: REA518S, WD2218, REQ501X, REW111X, RED011X, ST320 - REB521S für zwei Wohneinheiten besteht aus: 2 x REA518S, 2 x WD2218, REQ502X, REW111X, RED011X, ST320			
	Video-Set **1 Wohneinheit**, eckig, 2Draht, elcom.one UP Edelstahl matt, elcom.touch Ultraweiss matt	1	**REB521S**	964 801 102
	Video-Set **2 Wohneinheiten**, eckig, 2Draht, elcom.one UP Edelstahl matt, elcom.touch Ultraweiss matt	1	**REB621S**	964 802 202
REB721S	**Video-Set AP** - REB721S für eine Wohneinheit besteht aus: REA518S, WD2218, REQ501X, REW211X, RED011X, ST320 - REB721S für zwei Wohneinheiten besteht aus: 2 x REA518S, 2 x WD2218, REQ502X, REW211X, RED011X, ST320			
	Video-Set **1 Wohneinheit** eckig, 2Draht, elcom.one AP Edelstahl matt, elcom.touch Ultraweiss matt	1	**REB721S**	964 800 102
	Video-Set **2 Wohneinheiten**, eckig, 2Draht, elcom.one AP Edelstahl matt, elcom.touch Ultraweiss matt	1	**REB821S**	964 800 202
REB121S	**Audio-Set UP** - REB121S für eine Wohneinheit besteht aus: REA118S, WD1218, REQ001X, REW111X, RED011X, ST320 - REB221S für zwei Wohneinheiten besteht aus: 2 x REA118S, 2 x WD1218, REQ002X, REW111X, RED011X, ST320			
	Audio-Set **1 Wohneinheit**, eckig, 2Draht, elcom.one UP Edelstahl matt, elcom.touch Ultraweiss matt	1	**REB121S**	964 201 102
	Audio-Set **2 Wohneinheiten**, eckig, 2Draht, elcom.one UP Edelstahl matt, elcom.touch Ultraweiss matt	1	**REB221S**	964 202 202
REB321S	**Audio-Set AP** - REB321S für eine Wohneinheit besteht aus: REA118S, WD1218, REQ001X, REW211X, RED011X, ST320 - REB421S für zwei Wohneinheiten besteht aus: 2 x REA118S, 2 x WD1218, REQ002X, REW211X, RED011X, ST320			
	Audio-Set **1 Wohneinheit**, eckig, 2Draht, elcom.one AP Edelstahl matt, elcom.touch Ultraweiss matt	1	**REB321S**	964 200 102
	Audio-Set **2 Wohneinheiten**, eckig, 2Draht, elcom.one AP Edelstahl matt, elcom.touch Ultraweiss matt	1	**REB421S**	964 200 202

Merkmale
Die Kits erleichtert die Bestellung von Einzelkomponenten zum Einbau der Aussensprechstelle in einen Briefkasten (Drittanbieter) bei welchem bauseitige Taster verwendet werden.

Kit bestehen aus:
- Audio oder Video Modul
- Tastenexpander
- Bus-Strangversorgung
- Transformator 12 VAC, 18 VA

▶ Seite 390

	Bezeichnung	VPE	**Best. Nr.**	ELDAS®-Nr
REK509X	**Video Kit Basic** - REK509X besteht aus: REU511X, REH311X, RED011X, ST320 - bis zu 16 Teilnehmer (erweiterbar mittels zusätzlichem Tastenexpander REH311X)			
	Video Kit Basic 2Draht	1	**REK509X**	964 800 302
REK009X	**Audio Kit Basic** - REK009X besteht aus: REU311X, RED321X, REH311X, RED011X, ST320 - bis zu 16 Teilnehmer (erweiterbar mittels zusätzlichem Tastenexpander REH311X)			
	Audio Kit Basic 2Draht	1	**REK009X**	964 256 009

Merkmale:
- Durch einen 76 x 76 mm Ausschnitt lassen sich elcom.modesta Module direkt in Briefkästen der Firma s: stebler und Ernst Schweizer AG integrieren.
- Keine Sichtbaren Schrauben
- Kombimodul für Kamera und Lautsprecher
- Verwendung von elektronischen (REUxxxX) oder mechanischen Tasten (durch Integration von Tastenexpander REH312X)
- Automatische Adressierung
- Ein-Mann-Inbetriebnahme

Eigenschaften:
- Farbkamera mit Nachtsichtmodus
- Kamerawinkel: 82° horizontal - 58° vertikal
- manuelle Einstellung der Kamerarichtung ohne Demontage möglich
- integriertes potentialfreies Relais für Türöffner
- maximale Gesprächsdauer: 180 Sek.

Hinweis:
- Anzahl der Einbauten und deren Anordnung muss der Firma s: stebler oder Ernst Schweizer AG mitgeteilt werden.
- Die Halterahmen für die Elektronik-Module werden von der Firma s: stebler oder Ernst Schweizer AG vormontiert.

REU610X

REU411X

REU041X

REU791X

Bezeichnung	VPE	**Best. Nr.**	ELDAS®-Nr
Audio/Video-Modul			
- Ersatzmodul für elcom.modesta Video-Aussensprechstellen - für 76 x 76 mm elcom.modesta-Ausschnitt			
Audio/Video-Modul EB 2Draht elcom.modesta	1	**REU610X**	964 955 109
Audio-Modul			
- Für den Einsatz in Briefkästen			
Audioeinsatz Ersatz EB 2Draht für Briefkästen	1	**REU411X**	964 950 309
Ruftaster mit LED-Namensschild			
- Ersatzmodul für elcom.modesta Aussensprechstellen - für 76 x 76 mm elcom.modesta-Ausschnitt			
Ruftaster mit LED-Namensschild 1 WE EB 2Draht elcom.modesta	1	**REU041X**	964 300 109
Ruftaster mit LED-Namensschild 2 WE EB 2Draht elcom.modesta	1	**REU042X**	964 300 209
Ruftaster mit LED-Namensschild 4 WE EB 2Draht elcom.modesta/ elcom.one	1	**REU044X**	964 300 409
LED-Zustandsanzeige mit Ruftaster			
- Ersatzmodul für elcom.modesta Aussensprechstellen - für 76 x 76 mm elcom.modesta-Ausschnitt			
Ruftaster Modul 1 WE mit LED-Namensschild und LED-Zustandsanzeige EB 2Draht elcom.one/elcom.modesta	1	**REU791X**	964 301 109
Ruftaster Modul 2 WE mit LED-Namensschild und LED-Zustandsanzeige EB 2Draht elcom.one/elcom.modesta	1	**REU792X**	964 301 209

	Bezeichnung	VPE	Best. Nr.	ELDAS®-Nr
REU040X	**LED-Info-Modul** - Infomodul mit weisser LED-Beleuchtung der Sichtfläche - Spannungsversorgung der LED-Beleuchtung: 12 VAC (ST320) - Beschriftung kann von hinten in Modul eingeschoben werden - Abmessung Sichtfläche (H x B): 66.3 x 72.4 mm - Modul für den Einsatz in elcom.modesta-System - Info-Modul wird ohne Hausnummer ausgeliefert			
	LED-Info Modul EB Edelstahl matt elcom.modesta, ohne Hausnummer	1	**REU040X**	964 303 009
REK302X	**Video Kit für Briefkasten von Fremdherstellern** - REK302X besteht aus: REU610X, REH312X, RED011X, ST320 - bis zu 16 Teilnehmer (erweiterbar mittels zusätzlichem Tastenexpander REH312X)			
	Video Kit für Briefkasten von Fremdherstellern	1	**REK302X**	964 881 799
REK300X	**Audio Kit für Briefkasten von Fremdherstellern** - REK300X besteht aus: REU411X, REH312X, RED011X, ST320 - bis zu 16 Teilnehmer (erweiterbar mittels zusätzlichem Tastenexpander REH312X)			
	Audio Kit für Briefkasten von Fremdherstellern	1	**REK300X**	964 281 799

Strangversorgung Für Audio und Video

Für die Hager 2Draht Türsprechanlagen wird ein und dieselbe Strangversorgung eingesetzt – egal ob Audio oder Video. Dies macht das 2Draht-System nicht nur preislich attraktiv, sonder erleichtert auch die Planung und Installation. Durch diese Strangversorgung sind somit auch Mischanlagen von Audio und Video möglich. Zudem können die Innen- sowie die Aussensprechstellen zu einem späteren Zeitpunkt ohne Probleme ausgewechselt werden, ohne die Strangversorgung zu tauschen.

Die Anschlüsse der Innen- und Aussensprechstellen sind auf der Strangversorgung klar gekennzeichnet. Zudem besitzt die 2Draht-Strangversorgung eine a/b-Schnittstelle, welche es erlaubt, Audio-Bus-Komponenten (z.B. REU311X, RED361X, RED112X, usw.) anzubinden. In die Strangversorgung integrierte potentialfreie Relais, für Beleuchtung und Türöffner, vereinfachen die Installation zusätzlich.

Vorteile:

- Gleiche Strangversorgung für Audio und Video
- Mischanlagen (Audio und Video) sind möglich
- Integrierte potentialfreie Relais für Beleuchtung und Türöffner
- Grosses Beschriftungsfeld
- Integrierter Anschluss für Audio-Bus-Komponenten

Technische Merkmale:

- Spannungsversorgung: 230 VAC
- Potentialfreies Relais für Türöffner:
  - max. 24 V / 2 A
  - Entriegelungszeit einstellbar: 1 bis 10 Sek.
- Potentialfreies Relais für Beleuchtung
- Schliesser
- max. 230 VAC / 16 A
- Mindestlast: ca. 15 W
- Schaltdauer einstellbar: 1 Sek. bis 5 Min.
- Abmessung: 6

Expert tips

01

Für Audio und Video
Die Strangversorgung RED011X kann für Audio und Video 2Draht-Innensprechstellen benutzt werden und ermöglicht somit Mischanlagen.

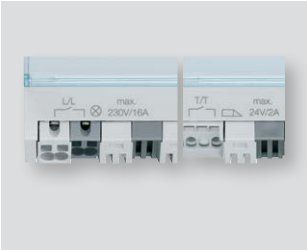

02

Integrierte Kontakte
Kontakte für Beleuchtung und Türöffner sind direkt in die Strangversorgung integriert.

03

Zeit einstellen
Die Einschaltdauer des Beleuchtungs- sowie des Türöffnerkontakts lassen sich bequem und direkt an der Strangversorgung einstellen.

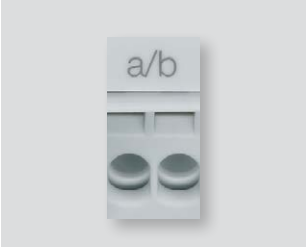

04

Audio-Bus-Anbindung
Die Audio-Bus-Komponenten können direkt an die Strangversorgung (a/b) angeschlossen werden.

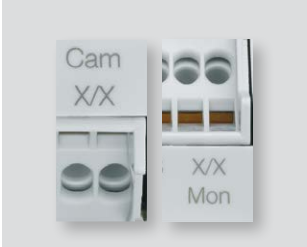

05

Klare Beschriftung
Die klare Beschriftung der Anschlüsse für Innen- (Mon) und Aussensprechstellen (Cam) ermöglicht eine einfache und verwechslungssichere Montage.

Für bis zu 256 Innensprechstellen Strangkoppler

Bei herkömmlichen Türsprechanlagen ist die Anzahl der Innen- und Aussensprechstellen begrenzt und grössere Projekte lassen sich somit vielfach nicht realisieren.
Mit dem Strangkoppler für das 2Draht-System von Hager wird diese Systemgrenze erheblich erhöht. Lassen sich ohne Strangkoppler maximal 32 Innensprechstellen in das 2Draht-System einbinden, multipliziert dieser im Rahmen einer Backbone-Struktur die Innensprechstellen bis zu 256. Damit ändert sich am gewohnten Installationsaufbau mit Stern-, Stich- und Reihenverdrahtung grundsätzlich nichts.

Die Skalierung der Anlage erfolgt durch die Verteilung von Aussen- und Innensprechstellen-Strängen auf bis zu 64 miteinander verbundene Strangkoppler. Die Leitungslänge im Backbone zwischen erstem und letztem (dezentralen) Strangkoppler kann bis zu 250 m betragen, zwischen Aussensprechstelle zu Strangkoppler und Videotelefon zu Strangkoppler sind bis zu 100 bzw. 150 m zulässig. Prinzipiell ist so eine beeindruckende Leitungslänge von 550 m zwischen Aussen- und Innensprechstelle realisierbar.

Vorteile:

- Strangkoppler (RED111X
- Einfache Adressierung dank drehfix®-Schalter
- Mit Strangkoppler bis zu 256 Innensprechstellen und bis zu 150 Haupttüren
- 3 gleichzeitige Gesprächswege im Backbone
- Bis zu 600 m Leitungslänge

Technische Merkmale:

- Produkte des 2Draht-Bus-Systems

- Trangkoppler (RED111X)
- Spannungsversorgung: 28 VDC (über RED013X)
- Bis 8 Strangkoppler bei einer Backbone-Leitungslänge bis 300 m, mit insgesamt 256 Teilnehmern
- Schaltbarer Terminator (Abschlusswiederstand, beim letzten Koppler)

Expert tips

01

Systemgrenze erhöhen
Mit dem Einsatz von Strangkopplern (RED111X) lassen sich bis 256 Teilnehmer und 150 Aussensprechstellen in das 2Draht-Bus-System integrieren.

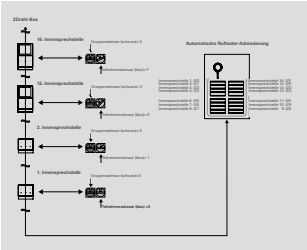

02

Backbone
Die Verbindung der einzelnen Strangkoppler erfolgt via Backbone mittels Patchkabel (RJ45).

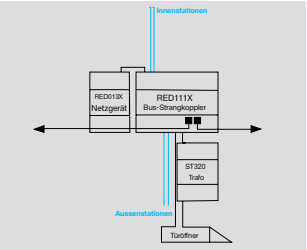

03

Als Strangversorgung
Wenn Strangkoppler in einem 2Draht-Bus-System eingesetzt werden, dienen diese als Strangversorgung (zusätzlich RED013X notwendig).

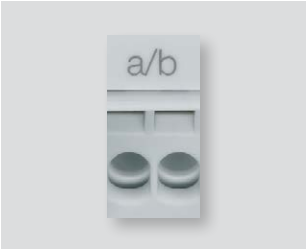

04

Audio-Bus-Anbindung
Die Audio-Bus-Komponenten können direkt an die Strangkoppler (a/b) angeschlossen werden.

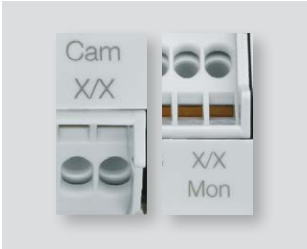

05

Klare Beschriftung
Die klare Beschriftung der Anschlüsse für Innen- (Mon) und Aussensprechstellen (Cam) ermöglicht eine einfache und verwechslungssichere Montage.

▶ Seite 390

	Bezeichnung	Breite in ▮ 17,5 mm	VPE	Best. Nr.	ELDAS®-Nr

RED011X

RED012X

Bus Strangversorgung 2Draht

- Strangversorgung für 2Draht-Bus
- gleiche Strangversorgung für Audio und Video (2Draht-Bus)
- max. 32 Innenstationen pro Strangversorgung
- max. 1 Strangversorgung pro System
- max. 3 Innenstationen im Parallelbetrieb
- max. 16 Aussenstationen pro Strangversorgung
- max. Leitungslänge 200 m

RED011X:
- integriertes potentialfreies Relais:
  - für Türöffner (T/T)
  - max. 24 V / 2 A
  - Entriegelungszeit: 1 bis 10 Sek.
- potentialfreier Kontakt (Schliesser) für Beleuchtung:
  - max. 230 VAC / 16 A
  - Mindestlast: ca. 15 W
  - Schaltdauer einstellbar: 1 Sek. bis 5 Min.

RED012X:
- kein integriertes Relais

Bus Strangversorgung mit Relais REG 2Draht	6	1	**RED011X**	405 891 506
Bus Strangversorgung REG 2Draht	6	1	**RED012X**	960 001 014

ST320

Transformator

- Sicherheitstransformator mit PTC Sicherung
- Spannungsversorung für Türöffner, Tasterbeleuchtung und Kameraheizung
- Eingang: 230 V~
- Ausgang: 12 V~ / 18 VA

Transformator 12V, 18VA	2	1	**ST320**	960 200 504

RED115X

Nebenstrang-Koppler 2Draht

- Spannungsversorgung: mittels RED012X
- zur Erweiterung des Systems nach Strangversorgung
- max. 32 Innenstationen pro Nebenstrangkoppler
- max. 8 Nebenstrang-Koppler pro System (somit Total 256 Innenstationen)
- max. 3 Innenstationen im Parallelbetrieb pro Nebenstrang-Koppler
- max. 16 Aussenstationen im Hauptstrang und je 16 Aussenstationen pro Nebenstrang
- max. Leitungslänge 200 m

Nebenstrang-Koppler REG 2Draht		1	**RED115X**	964 980 109

REK350X

Kit Nebenstrang-Koppler inklusive Strangversorgung

- REK350X besteht aus: RED115X und RED012X

Kit Nebenstrang-Koppler inklusive Strangversorgung 2Draht		1	**REK350X**	964 980 209

	Bezeichnung	Breite in ▮ 17,5 mm	VPE	Best. Nr.	ELDAS®-Nr

RED111X

Strangkoppler 2Draht

- Spannungsversorgung: mittels RED013X
- zur Erweiterung des Systems
- max. 32 Innenstationen pro Strangkoppler
- max. 64 Strangkoppler pro System
- max. 264 Innenstationen
- max. 3 Innenstationen im Parallelbetrieb
- max. 150 Haupttüren
- max. Leitungslänge 550 m
- 2Draht-Video Ein-/Ausgang (x/x)
- Audio-Bus Ein-/Ausgang (a/b) zur Anbindung von Audio-Komponenten (z.B. RED112X, RED113X, REU311X)
- Türöffnerkontakt TT potentialfrei max. 24 V/ 1 A (Tasterfunktion, evt. zusätzliches Zeitrelais verwenden)
- Lichtkontakt LL potentialfrei max. 24 V / 1 A
- schaltbarer Backbone-Terminator
- Adress-Einstellung per Drehcodierschalter
- integrierter Videosignalverstärker
- verschiedene LED-Statusanzeigen

Strangkoppler REG 2Draht	6	1	**RED111X**	964 985 009

RED013X

Netzgerät für Strangkoppler

- Spannungsversorgung für RED111X
- Eingang: 230 VAC
- Ausgang: 28 VDC / 1,25 A

Netzgerät 28 VDC, 1.25 A	3	1	**RED013X**	960 001 004

TN002S

Patchmodul Kat. 6 STP

- Kategorie 6 STP, geschirmt
- integrierte Potentialausgleichsfeder
- selbstschneidende Kontakte
- Steckverbindung RJ45
- Set 4 Stück

Patchmodul RJ45, Kat.6, STP	1	1	**TN002S**	966 730 604

	Bezeichnung	Breite in ▮ 17,5 mm	VPE	Best. Nr.	ELDAS®-Nr
TN733	**Patchkabel RJ45** Aufbau: - Li-02YSCH 4 x 2 x AWG 27/7 PiMF - Paarabschirmung: Al-Folie - Gesamtabschirmung: Verz. Cu-Geflecht - Länge: 300 mm - Set à 4 Stück				
	Patchkabel Set, Kat.6, S/FTP		1	**TN733**	101 356 223
RED611X RED621X	**Audio/Video-Abzweiger 1fach** Zum Abzweigen einer Stichleitung aus der 2Draht-Busleitung. Alternativ zur Einkopplung einer (Etagen-) Aussensprechstelle. - Abmessungen: - RED621X (H x B x T): 51 x 42 x 16 mm				
	Audio/Video-Abzweiger 1fach REG 2Draht	1	1	**RED611X**	964 190 009
	Audio/Video-Abzweiger 1fach UP 2Draht		1	**RED621X**	964 190 309
RED612X RED622X	**Audio/Video-Verteiler 2fach** Zur Audio/Video-Verteilung einer ankommenden auf zwei abgehende Busleitungen. Alternativ zur Einkopplung von 2 Aussensprechstellen. Abmessungen: - RED622X (H x B x T): 51 x 42 x 16 mm				
	Audio/Video-Verteiler 2fach REG 2Draht	1	1	**RED612X**	964 190 109
	Audio/Video-Verteiler 2fach UP 2Draht		1	**RED622X**	964 190 409
RED614X RED624X	**Audio/Video-Verteiler 4fach** Zur Audio/Video-Verteilung einer ankommenden auf vier abgehende Busleitungen. Alternativ zur Einkopplung von 4 Aussensprechstellen. Abmessungen: - RED624X (H x B x T): 51 x 42 x 16 mm				
	Audio/Video-Verteiler 4fach REG 2Draht	2	1	**RED614X**	964 190 209
	Audio/Video-Verteiler 4fach UP 2Draht		1	**RED624X**	964 190 509
RED311X RED321X	**Audio-Auskoppler** Zum Auskoppeln des Audio-Bus (a/b) aus dem 2Draht-Bus (x/x) für den Betrieb von Audio-Komponenten (Bsp. RED112X, RED113X, REU311X). 2Draht-Bus durchgeschleift. Abmessungen: - RED321X (H x B x T): 51 x 42 x 16 mm				
	Audio-Auskoppler REG 2Draht	1	1	**RED311X**	964 991 009
	Audio-Auskoppler UP 2Draht		1	**RED321X**	964 992 009

	Bezeichnung	Breite in ▮ 17,5 mm	VPE	**Best. Nr.**	ELDAS®-Nr
RED112X	**Schaltrelais 1fach, universal** - Audio-Bus-Komponente, Anschluss an a/b-Schnittstelle von 2Draht-Komponenten (z.B. RED311X, RED321X, RED011X, RED111X) - für funktionsbezogene Schalt- und Steuerfunktionen wie: Türöffnerrelais, Lichtrelais, Türrufsignalisierung und Türöffnerdirektsteuerung. - Einschaltdauer: 1 - 30 Sek. - Schaltkontakt: max. 24 V / 1 A				
	Schaltrelais 1fach mit Eingang REG Audio-Bus	2	1	**RED112X**	964 930 009
RED113X	**Schaltrelais 2fach** - Audio-Bus-Komponente, Anschluss an a/b-Schnittstelle von 2Draht-Komponenten (z.B. RED311X, RED321X, RED011X, RED111X) - mit 2 potentialfreien Schaltkontakten für teilnehmerbezogene Schaltfunktionen. - Adressierbar für 1 – 16 Teilnehmer - Schaltkontakt: max. 24 V / 1 A				
	Schaltrelais 2fach REG Audio-Bus	3	1	**RED113X**	964 931 009
RED114X	**Schaltrelais 1fach, universal** - für funktionsbezogene Schalt- und Steuerfunktionen wie: Etagenruf-Funktion, Türöffnerrelais, Lichtrelais - Schaltkontakt: max. 24 V / 1 A - Abmessungen (H x B x T): 51 x 42 x 16 mm				
	Schaltrelais 1fach mit Eingang UP 2Draht		1	**RED114X**	964 932 009
REH311X	**Tasterexpander** - zum Anschluss von 16 mechanischen Ruftastern. - Adressierung durch drehfix®-Schalter - Einfacher Anschluss der Ruftaster (von Dritt-Anbieter) - Steckbares Anschlusskabel zu REU311X oder REU511X (Länge: 300 mm). - Maximal 16 Tastenexpander kaskadierbar - Abmessungen (H x B x T): 26 x 95 x 18 mm				
	Tasterexpander bis 16 Teilnehmer EB Audio-Bus		1	**REH311X**	964 930 509
REH312X	**Tasterexpander** - zum Anschluss an Kameramodul (REU510X / REN610X / REU610X) oder Audiomodul (REU310X / REN410X / REU410X) - zum Anschluss von 16 machanischen Ruftastern - Montage mittels mitgelieferter Halterung - Automatische Adressierung (die Bezeichnung der Klemmen entspricht der Teilnehmeradresse der Innensprechstelle) - Einfacher Anschluss der Ruftaster (von Dritt-Anbieter) - Steckbares Anschlusskabel zu Kamera- oder Audiomodul - Maximal 16 Tastenexpander kaskadierbar - Abmessungen inkl. Halterung (H x B x T): 52 x 88 x 21 mm				
	Tasterexpander bis 16 Teilnehmer EB mit Halterung		1	**REH312X**	964 930 609

Bezeichnung	Breite in ▮ 17,5 mm	VPE	**Best. Nr.**	ELDAS®-Nr

RED711X

RED721X

Video-Verstärker

Merkmale
- Verstärkt das 2Draht-Bus-Video-Signal, bevor dieses zu stark gedämpft wird
- Erweiterung der maximalen zulässigen Dämpfung um 20 dB
- Es muss sichergestellt werden, dass sich vor der Verstärkung keine Video-Störungen auf dem 2Draht-Bus befinden
- Ab erstem Verstärker muss die Zusatzspeisung (S/S) an den Innenstationen angeschlossen werden.
- Abmessungen:
  - RED711X: 4 TE
  - RED721X (D x T): 53 x 32 mm

Video-Verstärker REG 2Draht	4	1	**RED711X**	964 960 109
Video-Verstärker UP 2Draht		1	**RED721X**	964 960 309

REU511X

Audio/Video-Modul, für den Einbau in Briefkasten

- Rückkopplungsunterdrückung durch elektronische Sprachsteuerung
- Mikrofon-/Lautstärkeregler
- Adressierung durch drehfix®-Schalter
- Anschlussmöglichkeit für Lichttaster
- Türöffnerfunktion jederzeit schaltbar
- Quittierungston bei Ruftasterbetätigung schaltbar
- Automatische Umschaltung auf Nachtmodus bei Dunkelheit
- mechanisch verstellbare Kamera: +/- 47° horizontal/vertikal
- Kamera-Öffnungswinkel: 80° horizontal, 60° vertikal
- Kamera-Logos: 320000 Pixel
- Lichtempfindlichkeit: 0.1 Lux / F 2.0
- Kameraausschnitt: Ø 60 mm
- Abmessungen (H x B x T): 100 x 100 x 29 mm

Audio/Video-Modul EB 2Draht		1	**REU511X**	964 758 009

REU311X

Audio-Modul, für den Einbau in Briefkasten

- Audio-Bus-Komponente, Anschluss an a/b-Schnittstelle von 2Draht-Komponenten (z.B. RED321X)
- Audio-BUS Einbau-Türlautsprecher mit elektronischer Sprachsteuerung und Rückkopplungsunterdrückung
- Lautstärke- und Mikrofonregler
- Adresseinstellung durch drehfix®- Schalter
- Anschlussmöglichkeit für Lichttaster
- Potentialfreier Türöffnerschaltkontakt (max. 24 V / 1 A)
- Türöffnerfunktion jederzeit abschaltbar
- Quittierungston bei Ruftasterbetätigung (schaltbar)
- Anschluss für BUS-Tastenexpander (REH311X)
- Abmessung (H x B x T): 99 x 75 x 27 mm

Audio-Modul, für den Einbau in Briefkasten		1	**REU311X**	964 951 009

Bezeichnung	Breite in ▮ 17,5 mm	VPE	**Best. Nr.**	ELDAS®-Nr

REE500X

Stabkamera

Eigenschaften:
- stabiles wetterfestes Edelstahl-Gehäuse
- für eine dezente unauffällige Platzierung
- flexibel in jede Richtung einstellbar

Generelle Einbauhinweise für Aussenkameras:
Die Kameras dürfen nicht ausgerichtet werden auf:
- Leuchten oder andere Lichtquellen
- direkte Sonneneinstrahlung
- Bildhintergrund mit grosser Helligkeit oder starken Kontrasten
- reflektierende Wände

technische Daten:
- mechanisch verstellbar: +/- 90° horizontal/vertikal
- Öffnungswinkel
  - REE500X: 63° horizontal, 49° vertikal
  - REE501X: 21° horizontal, 16° vertikal
- empfohlene Reichweite
  - REE500X: 5 m
  - REE501X: 10 m
- Auflösung: 320000 Pixel
- Lichtempfindlichkeit: 0.2 Lux / F2.0
- Abmessungen:
  - Sockel (Ø x T): 104 x 25 mm
  - Kamerastab (Ø x L): 24 x 83 mm

Stabkamera AP 2Draht Edelstahl matt, 63°, 5 m		1	**REE500X**	964 771 049
Stabkamera AP 2Draht Edelstahl matt, 21°, 10 m		1	**REE501X**	964 772 049

REH004X

Installationsplatte für UP Doppeldose

- Geeignet für:
  - Abdeckung einer Doppledose bei Verwendung einer Audio Innensprechstelle
  - Abdeckung einer Doppeldose bei Verwendung einer Video Innensprechstelle
  - Stabilisierung einer Audio Innensprechstelle bei zu grosser Dose oder unebenem Untergrund
- Farbe: Ultraweiss (RAL9010)

Installationsplatte für UP Doppeldose		1	**REH004X**	964 981 109

Ersatzteile für elcom.one / elcom.home-Aussensprechstellen ▶ Seite 390

	Bezeichnung	VPE	Best. Nr.	ELDAS®-Nr
REU510X	**Audio/Videoeinsatz**			
	- Ersatzmodul für elcom.one / elcom.home Video-Aussensprechstellen			
	Audio/Videoeinsatz Ersatz EB 2Draht für elcom.one / elcom.home	1	**REU510X**	964 955 009
REU310X	**Audioeinsatz**			
	- Ersatzmodul für elcom.one / elcom.home Audio-Aussensprechstellen			
	Audioeinsatz Ersatz EB 2Draht für elcom.one / elcom.home	1	**REU310X**	964 950 009
REU021X	**Ruftaster Halbmodul mit LED-Namensschild**			
	- Ersatzmodul für elcom.one / elcom.home Aussensprechstellen			
	Ruftaster Halbmodul 1 WE mit LED-Namensschild EB 2Draht elcom.one / elcom.home	1	**REU021X**	964 511 509
	Ruftaster Halbmodul 2 WE mit LED-Namensschild EB 2Draht elcom.one / elcom.home	1	**REU022X**	964 511 609
REU044X	**Ruftaster mit LED-Namensschild**			
	- Ersatzmodul für elcom.one Aussensprechstellen			
	Ruftaster mit LED-Namensschild 4 WE EB 2Draht elcom.one/elcom.modesta	1	**REU044X**	964 300 409

Ersatzteile für elcom.one / elcom.home-Aussensprechstellen ▶ Seite 390

	Bezeichnung	VPE	Best. Nr.	ELDAS®-Nr
REU790X	**LED-Zustandsanzeige** - Ersatzmodul für elcom.one Aussensprechstellen			
	LED-Zustandsanzeige Modul EB 2Draht Edelstahl matt elcom.one/elcom.modesta	1	**REU790X**	964 996 109
REU791X	**LED-Zustandsanzeige mit Ruftaster** - Ersatzmodul für elcom.one Aussensprechstellen			
	Ruftaster Modul 1 WE mit LED-Namensschild und LED-Zustandsanzeige EB 2Draht elcom.one/elcom.modesta	1	**REU791X**	964 301 109
	Ruftaster Modul 2 WE mit LED-Namensschild und LED-Zustandsanzeige EB 2Draht elcom.one/elcom.modesta	1	**REU792X**	964 301 209
REU921X	**Ruftaster Halbaufsatz** - Ersatzmodul für elcom.one / elcom.home Aussensprechstellen - REU921X: Aufsatz auf REU021X - REU922X: Aufsatz auf REU022X			
	Ruftaster Halbaufsatz 1 WE mit Namensschildeinlage elcom.one / elcom.home	1	**REU921X**	964 301 509
	Ruftaster Halbaufsatz 2 WE mit Namensschildeinlage elcom.one / elcom.home	1	**REU922X**	964 301 609
REU944X	**Ruftaster Aufsatz** - Ersatzmodul für elcom.one Aussensprechstellen - REU944X: Aufsatz auf REU044X			
	Ruftaster Aufsatz 4 WE mit Namensschildeinlage elcom.one/elcom.modesta	1	**REU944X**	964 302 209
REH100X	**Demontagewerkzeug**			
	Demontagewerkzeug für Aussenstationen elcom.one	1	**REH100X**	964 992 209

Ersatzteile für elcom.one / elcom.home-Aussensprechstellen

▶ Seite 390

	Bezeichnung	VPE	Best. Nr.	ELDAS®-Nr
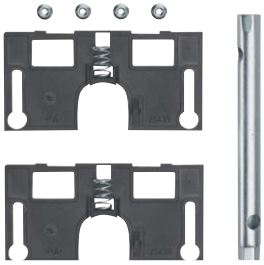 REH105X	**Mechanische Ersatzteilpaket für UP Kasten elcom.one** - REH105X besteht aus: - 2 x Kunststoff-Schnappverschluss, 4 x Muttern, 1 x Rohrsteckschlüssel			
	Mechanische Ersatzteilpaket für UP Kasten elcom.one	1	**REH105X**	964 980 499
REH300X	**2Draht Bus-Stecker für elcom.one / elcom.home / elcom.modesta** - grüner Mehrfach-Stecker zum Anschluss an elcom.one / elcom.home / elcom.modesta-Modulen (REN610X und REN410X)			
	2Draht Bus-Stecker für elcom.one / elcom.home / elcom.modesta	1	**REH300X**	964 910 099

Ersatzteile für elcom.modesta-Aussensprechstellen

▶ Seite 390

Bezeichnung	VPE	Best. Nr.	ELDAS®-Nr
Audio/Video-Modul			
- Ersatzmodul für elcom.modesta Video-Aussensprechstellen - für 76 x 76 mm elcom.modesta-Ausschnitt			
Audio/Video-Modul EB 2Draht elcom.modesta	1	**REU610X**	964 955 109

REU610X

Audio/Video-Modul Abdedckung			
- Ersatzmodul für elcom.modesta Video-Aussensprechstellen - Abdeckung für REN610X oder REU610X			
Audio/Video-Modul Abdedckung Ersatz elcom.modesta	1	**REU990X**	964 955 119

REU990X

Audio-Modul			
- Ersatzmodul für elcom.modesta Audio-Aussensprechstellen - für 76 x 76 mm elcom.modesta-Ausschnitt			
Audio-Modul EB 2Draht elcom.modesta	1	**REU410X**	964 952 009

REU410X

Ruftaster mit LED-Namensschild			
- Ersatzmodul für elcom.modesta Aussensprechstellen - für 76 x 76 mm elcom.modesta-Ausschnitt			
Ruftaster mit LED-Namensschild 1 WE EB 2Draht elcom.modesta	1	**REU041X**	964 300 109
Ruftaster mit LED-Namensschild 2 WE EB 2Draht elcom.modesta	1	**REU042X**	964 300 209
Ruftaster mit LED-Namensschild 4 WE EB 2Draht elcom.modesta/ elcom.one	1	**REU044X**	964 300 409

REU041X

LED-Zustandsanzeige			
- Ersatzmodul für elcom.modesta Audio-Aussensprechstellen - für 76 x 76 mm elcom.modesta-Ausschnitt			
LED-Zustandsanzeige Modul EB 2Draht Edelstahl matt elcom.one/elcom.modesta	1	**REU790X**	964 996 109

REU790X

Ersatzteile für elcom.modesta-Aussensprechstellen

▶ Seite 390

Bezeichnung	VPE	Best. Nr.	ELDAS®-Nr

REU791X

LED-Zustandsanzeige mit Ruftaster

- Ersatzmodul für elcom.modesta Aussensprechstellen
- für 76 x 76 mm elcom.modesta-Ausschnitt

Ruftaster Modul 1 WE mit LED-Namensschild und LED-Zustandsanzeige EB 2Draht elcom.one/elcom.modesta	1	**REU791X**	964 301 109
Ruftaster Modul 2 WE mit LED-Namensschild und LED-Zustandsanzeige EB 2Draht elcom.one/elcom.modesta	1	**REU792X**	964 301 209

REU941X

Ruftaster Halbaufsatz

- Ersatzmodul für elcom.modesta Aussensprechstellen
- für 76 x 76 mm elcom.modesta-Ausschnitt
- REU941X: Aufsatz auf REU041X
- REU942X: Aufsatz auf REU042X
- REU944X: Aufsatz auf REU044X

Ruftaster Aufsatz 1 WE mit Namensschildeinlage elcom.modesta	1	**REU941X**	964 302 009
Ruftaster Aufsatz 2 WE mit Namensschildeinlage elcom.modesta	1	**REU942X**	964 302 109
Ruftaster Aufsatz 4 WE mit Namensschildeinlage elcom.modesta/elcom.one	1	**REU944X**	964 302 209

REH104X

Mechanik Ersatzteilpaket für elcom.modesta

- REH104X besteht aus:
  - 2 x Halterung für elcom.modesta-Module, 4 x Muttern

Mechanik Ersatzteilpaket für elcom.modesta	1	**REH104X**	964 980 899

REH101X

Demontagewerkzeug elcom.modesta UP

- Zur Demontage der elcom.modesta Unterputz-Rahmen

Demontagewerkzeug ZY elcom.modesta UP	1	**REH101X**	964 992 509

REH107X

Ersatz-Schraube elcom.modesta

- Spezialschrauben zur Befestigung des elcom.modesta-Rahmens an Unterputzkasten
- Montierbar mit elcom.modesta Demontagewerkzeug (REH101X)
- Material: Edelstahl matt
- M5 x 22 mm

Ersatzteil Schraube ZY elcom.modesta	1	**REH107X**	964 980 799

REH108X

Demontagewerkzeug elcom.modesta AP

- Zur Demontage der elcom-modesta Aufputz-Rahmen

Demontagewerkzeug elcom.modesta AP	1	**REH108X**	127 990 152

Ersatzteile für elcom.modesta-Aussensprechstellen ▶ Seite 390

	Bezeichnung	VPE	Best. Nr.	ELDAS®-Nr
REH010X	**Namensschild mit weisser LED elcom.modesta** - passend zu Ruftaste mit LED-Namensschild klein (REN00xX)			
	Namensschild mit weisser LED elcom.modesta	1	**REH010X**	964 390 109
REH011X	**Halter für Namensschild-Einlage elcom.modesta** - passend zu Ruftaste mit LED-Namensschild klein (REN00xX)			
	Halter für Namensschild-Einlage elcom.modesta	1	**REH011X**	364 390 209
REH012X	**Namensschild-Einlage elcom.modesta** - passend zu Ruftaste mit LED-Namensschild klein (REN00xX)			
	Namensschild-Einlage elcom.modesta	1	**REH012X**	946 390 309
REH013X	**Namensschild-Symboleinlage Licht elcom.modesta** - passend zu Ruftaste mit LED-Namensschild klein (REN00xX)			
	Namensschild-Symboleinlage Licht elcom.modesta	1	**REH013X**	946 390 409
REH014X	**Namensschild-Schlüssel elcom.modesta** - passend zu Ruftaste mit LED-Namensschild klein (REN00xX)			
	Namensschild-Schlüssel elcom.modesta	1	**REH014X**	346 391 109
REH015X REH017X REH018X REH019X REH111X	**Ruftaster rund elcom.modesta** - passend zu Ruftaste mit LED-Namensschild klein (REN00xX)			
	Ruftaster rund Edelstahl elcom.modesta	1	**REH015X**	946 392 109
	Ruftaster rund PVD Messing elcom.modesta	1	**REH017X**	864 974 079
	Ruftaster rund PVD Chrom elcom.modesta	1	**REH018X**	864 974 089
	Ruftaster rund PVD variantic ("Kupfer") elcom.modesta	1	**REH019X**	864 974 099
	Ruftaster rund PVD Anthrazit elcom.modesta	1	**REH111X**	864 974 019
REH114X REH113X REH115X	**Lichttaster rund elcom.modesta** - passend zu Ruftaste mit LED-Namensschild klein (REN00xX)			
	Lichttaster rund Edelstahl elcom.modesta	1	**REH114X**	864 300 049
	Lichttaster rund PVD Messing elcom.modesta	1	**REH113X**	864 300 039
	Lichttaster rund PVD Anthrazit elcom.modesta	1	**REH115X**	864 300 059
REH305X	**Modul-Verbindungskabel** - zur Verbindung der elcom.modesta 2Draht-Modulen			
	Modul-Verbindungskabel 90 mm grau elcom.modesta	1	**REH301X**	964 910 199
	Modul-Verbindungskabel 335 mm grau elcom.modesta	1	**REH302X**	964 910 299
	Modul-Verbindungskabel 420 mm grau elcom.modesta	1	**REH305X**	964 980 299
REH300X	**2Draht Bus-Stecker für elcom.one / elcom.home / elcom.modesta** - grüner Mehrfach-Stecker zum Anschluss an elcom.one / elcom.home / elcom.modesta-Modulen (REN610X und REN410X)			
	2Draht Bus-Stecker für elcom.one / elcom.home / elcom.modesta	1	**REH300X**	964 910 099

Technik Türsprechanlagen 2Draht

08

	Seite
Strangversorgung	392
Transformator	394
Netzgerät	395
Strangkoppler	396
Videoverteiler	398
Audio-Auskoppler	399
Schaltrelais	400
elcom.touch Innenstation Video	406
elcom.touch Innenstation Audio	410
elcom.fon Innenstation Audio mit Hörer	414
elcom.one Gehäuse	418
elcom.one Aussenstation	420
Stabkameras	426
elcom.modesta Masszeichnungen	427

	Seite
elcom.modesta Verbindungsleitungen	432
Ruftaster-Anschlussmodul	433
Taster-Expander	434
Kamera-Türlautsprecher	435
Display-Ruf Modul	439
Transponder-Leser	443
Codeschloss	447
TK-Schnittstelle	450
Fehlersuche	458
Nebenstrang-Koppler	459
Video-Verstärker	460
Video-Umsetzer	461

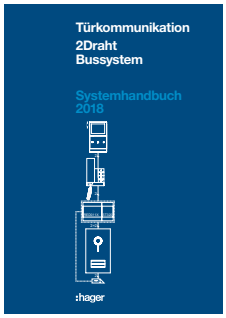

Für weitere Informationen
▶ www.hager.ch/tsa-system

RED011X Strangversorgung

Gerät zur zentralen Versorgung der 2Draht, i2 Audio und 6D Video Bus-Teilnehmer mit verpolungssicherer SELV Bus-Kleinspannung.

Geräteaufbau

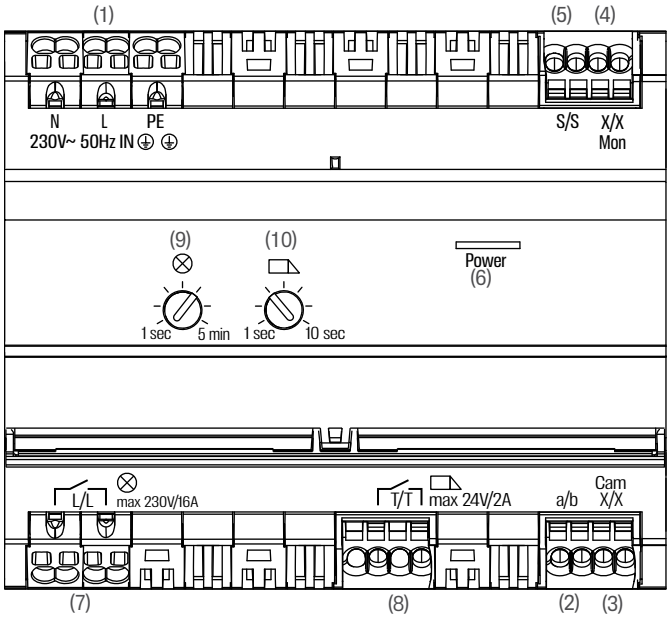

(1) Phasen-, Neutralleiter- und Potenzialausgleich-Anschluss **L**, **N**, **PE**
(2) **a/b** Anschluss für i2 Audio Geräte
(3) **Cam X/X** Anschluss für 2Draht Aussenstationen
(4) **X/X Mon** Anschluss für Innenstationen, Innenstationen Video und Etagenstationen
(5) **S/S** Anschluss für Zusatzspeisung
(6) Betriebs-/Überlast-LED **Power**
(7) Kontakt für Beleuchtung ⊗ **L/L**
(8) **T/T** Kontakt für Türöffner
(9) Potenziometer ⊗ für Einschaltzeit Beleuchtung
(10) Potenziometer für Türöffner Entriegelungszeit

Betriebs-/Überlast-LED Power (6)
Zur Anzeige des aktuellen Betriebszustandes.

AUS	Gerät ist nicht betriebsbereit. Es liegt keine Betriebsspannung an.
GRÜN	Gerät ist betriebsbereit
ROT	Gerät ist überlastet oder kurzgeschlossen. Die Busspannung ist abgeschaltet. Der Fehler wird automatisch alle 30 Sek. überprüft.

Bei Überlast- oder Kurzschlusserkennung wird die Busspannung abgeschaltet. Alle 10 Sekunden versucht das Gerät eine Wiedereinschaltung. Nach Fehlerbehebung leuchtet die LED bis zu 10 Sekunden weiter rot.

Hinweis

Beim Einschalten der Strangversorgung (Startphase) leuchtet die LED für 8 Sekunden rot.

Technische Daten

Betriebsspannung	230 V~
Frequenz	50/60 Hz
Stand-by Stromaufnahme	< 0,3 W
Ausgangsspannung Leerlauf / Volllast: - Klemmen **X/X** - Klemmen **S/S**	 26 V / 23,5 V 28 V / 27,2 V
Gesamt-Ausgangsstrom **X/X**, **a/b**, **S/S**	max. 1,25 A
Verlustleistung Pv	4,1 W
Türöffnerkontakt, Schliesser potenzialfrei	max. 24 V/2 A
Türöffner-Entriegelungszeit	1 ... 10 s
Kontakt für Beleuchtung ⊗ µ-Kontakt, Schliesser potenzialfrei	max. 230 V~/16 A
Kontakt Mindestlast	ca. 15 W
Schaltleistungen Kontakt für Beleuchtung ⊗: - Glühlampen - HV-Halogenlampen - elektronische Trafos und Bi-Mode Trafos - konventionelle Trafos - Retrofit LED Lampen - dimmbare Energiesparlampen - Kompaktleuchtstofflampen mit EVG - Leuchtstofflampen mit EVG - Leuchtstofflampen unkompensiert - Leuchtstofflampen parallelkompensiert - Leuchtstofflampen DUO-Schaltung - Mischlasten	 2300 W 2300 W 1500 VA 1500 VA 440 W 440 W 22 x 20 W 1000 W 1100 W 1000 VA / 130 µF 1000 W bis zur kleinsten Maximallast möglich
Licht Einschaltzeit	1 s ... 5 min
Schutz	Elektronischer Übertemperatur-, Überlast- und Kurzschlussschutz
Schutzklasse	I
Schutzart	IP20
Relative Feuchte	0 - 65 % (keine Betauung)
Betriebstemperatur	-5 °C … +45 °C
Lager-/Transporttemperatur	-20 °C … +60 °C
Türkommunikationsanschluss-Steckklemmen für Leiterdurchmesser	0,5 ... 0,8 mm
Netzanschluss-Steckklemmen	1,5 ... 2,5 mm²
Breite (REG)	6 TE
Abmessungen B x H x T	106 x 90 x 67 mm

Hinweis

Konventionelle und elektronische Trafos sind gemäss den Herstellerangaben auszulasten.

Die Leistungsangaben sind inklusive Verlustleistungen 20 % für konventionelle Trafos und 10 % für elektronische Trafos.

Der Türöffner am Türöffnerkontakt der Strangversorgung kann auch ohne eingehenden Ruf entriegelt werden.

Technische Änderungen vorbehalten

Masszeichnungen

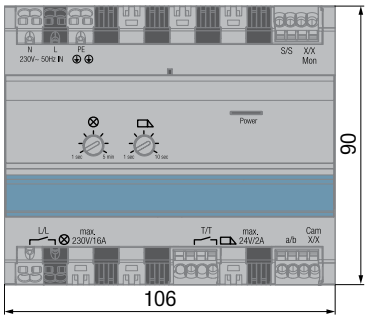

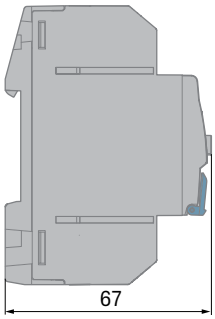

ST320 Transformator

Sicherheits-Transformator zur Versorgung mit 12 V~.

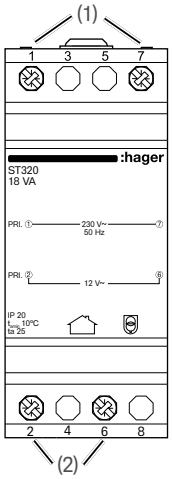

(1) 230 V~ Anschluss primär Schraubklemmen **1** + **7**
(2) 12 V~ Anschluss sekundär Schraubklemmen **2** + **6**

Überlast- und Kurzschlusssicher
Bei Überlast- oder Kurzschlusserkennung wird die Sekundärspannung abgeschaltet. Nach Fehlerbehebung muss der Transformator für mindestens 1 Minute vom Netz getrennt werden, um den Schutz zurückzusetzen.

Leitungstyp	Max. Leitungslänge [m]	Max. Dämpfung [dB]	Max. Schleifenwiderstand [Ω]
Leitung von Türöffner/Beleuchtung zum Transformator bei Türöffner-Stromaufnahme 1 A (0,5 A)			
J-Y(ST)Y (GS1, geschirmt) 0,6 mm	30 m; 60 m[3] (60 m; 120 m[3])	-	3,5 Ω (7 Ω)
J-Y(ST)Y (GS1, geschirmt) 0,8 mm	50 m; 100 m[3] (100 m; 200 m[3])	-	3,5 Ω (7 Ω)
CAT 0,5 mm	20 m; 40 m[3] (40 m; 80 m[3])	-	3,5 Ω (7 Ω)
YR 0,8 mm	50 m; 100 m[3] (100 m; 200 m[3])	-	3,5 Ω (7 Ω)

[3] Mit Aderndopplung

Technische Daten

Betriebsspannung	230 V~
Ausgangsspannung	12 V~
Leerlaufspannung	15,8 V~
Ausgangsstrom	max. 1,5 A
Leistung	max. 18 VA
Verlustleistung	2,07 W
Schutzart	IP20
Relative Feuchte	0 - 65 % (keine Betauung)
Betriebstemperatur	10 °C … 25 °C
Anschlussklemmen für Leiterquerschnitt	Starre Leiter max. 6 mm² Flexible Leiter max. 4 mm²
REG	2 TE
Abmessungen B x H x T	35 x 87,1 x 64,1 mm

Masszeichnung

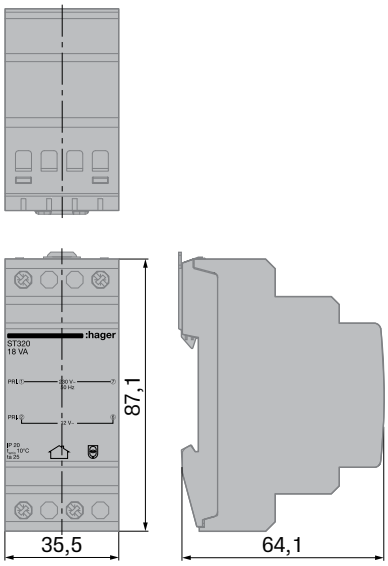

RED013X Netzgerät

Zur Spannungsversorgung des Strangkopplers.

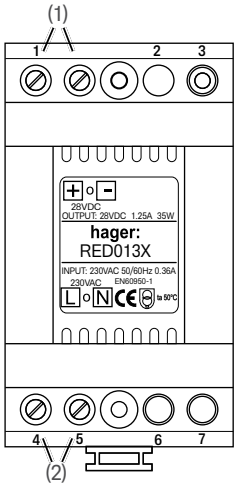

(1) 28 V= Anschluss sekundär
(2) 230 V~ Anschluss primär

Überlast- und Kurzschlusssicher
Bei Überlast- oder Kurzschlusserkennung wird der Ausgangsstrom auf das Maximum begrenzt.

Technische Daten

Betriebsspannung	230 V~, +/- 15 %
Frequenz	50/60 Hz
Ausgangsspannung	28 V=
Ausgangsstrom	max. 1,25 A
Ausgangsstrom-Begrenzung	bei 1,4 A
Leistung	max. 18 VA
Leistung	max. 35 W
Wirkungsgrad	89 % (bei Volllast)
Schutzart	IP20
Relative Feuchte	0 - 65 % (keine Betauung)
Betriebstemperatur	5 °C … 40 °C
Lager-/Transporttemperatur	-20 °C … 60 °C
Anschlussklemmen für Leiterquerschnitt	Starre Leiter max. 6 mm²
	Flexible Leiter max. 4 mm²
REG	3 TE
Abmessungen B x H x T	52 x 92 x 68 mm

Masszeichnung

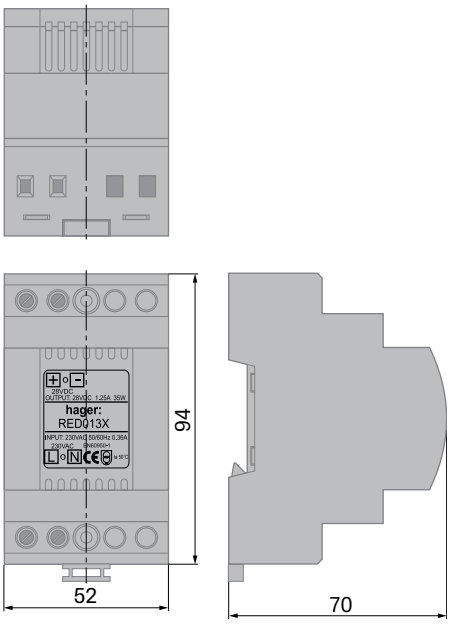

RED111X Strangkoppler

Mit Strangkopplern lassen sich grössere 2Draht Anlagen mit bis zu 64 Strangkopplern, 150 Haupt-Aussenstationen und 256 Innenstationen (Video und Audio) realisieren. Durch eine gut geplante Strangkoppler-Struktur werden Gesprächsabbrüche minimiert. Der durch das Netzgerät RED013X gespeiste Strangkoppler versorgt die angeschlossenen 2Draht Bus-Teilnehmer mit verpolungssicherer SELV Bus-Kleinspannung. Bei Bedarf wird der Einzelstrang des Strangkopplers über die Backbone-Leitung mit dem Einzelstrang eines anderen Strangkopplers gekoppelt. Bis zu 3 Kopplungen sind über den Backbone gleichzeitig möglich.

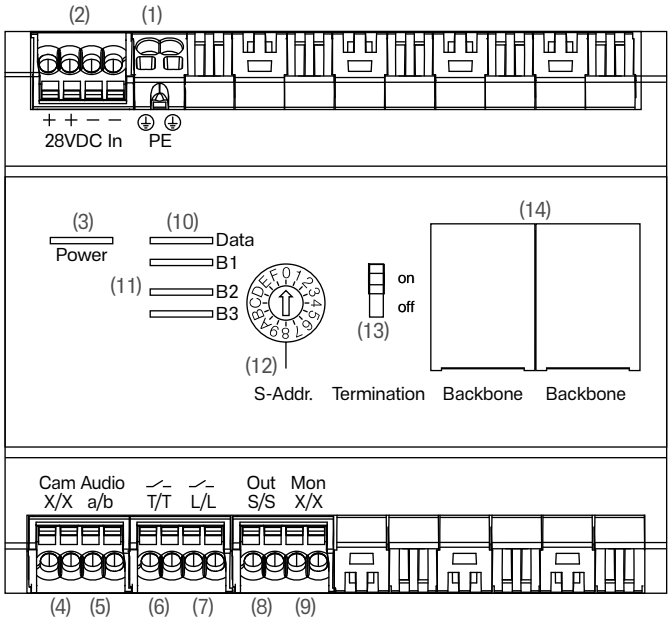

(1) Potenzialausgleich-Anschluss **PE**
(2) Betriebsspannungs-Anschluss **28VDC In**
(3) Betriebs-/Überlast-LED **Power**
(4) 2Draht Bus **Cam X/X** Steckanschluss, für z. B. Video-Aussenstationen
(5) i2 **Audio a/b** Steckanschluss, für z. B. Audio-Aussenstationen, Bus-Schaltrelais, TK-Schnittstelle
(6) Türöffnerkontakt Steckanschluss **T/T** (max. 24 V/1 A)
(7) Lichttastkontakt Steckanschluss **L/L** (max. 24 V/1 A)
(8) Zusatzspeisungs-Steckanschluss **Out S/S**
(9) 2Draht Bus **Mon X/X** Steckanschluss, für z. B. Innenstationen Video, Innenstationen Audio sowie Etagenstationen
(10) **Data** LED - Datenverkehr im Kopplerstrang
(11) **B1**, **B2** und/oder **B3** LED-Anzeige des Backbone Status
(12) **S-Addr.** drehfix® Schalter, Einstellung der Strangadresse
(13) **Termination** Schaltbarer Backbone-Terminator
(14) **Backbone** Anschlüsse mit RJ45-Buchsen

Betriebszustandsanzeigen
Die LEDs (3), (10) und (11) an der Frontseite des Strangkopplers zeigen den aktuellen Betriebszustand an.

Betriebs-/Überlastschutz-LED **Power** (3)

AUS	Das Gerät ist nicht betriebsbereit. Es liegt keine Betriebsspannung an.
GRÜN	Das Gerät ist betriebsbereit.
ROT	Das Gerät ist überlastet. Die Busspannung ist abgeschaltet. Der Fehler wird automatisch alle 30 Sek. überprüft.

Datenverkehr-LED **Data** (10)

ROT	Datenverkehr im Kopplerstrang

Backbone LED **B1**, **B2** und **B3** (11)

GRÜN blinkend	Video-Übertragung über den angezeigten Backbone
GRÜN	Video- und/oder Audio-Übertragung im angezeigten Backbone Adernpaar

Kompatible Geräte	**Ab Version**
elcom.one Aussenstationen	-
REU511X Einbaukamera/Türlautsprecher	V2412
REE50.. Edelstahl-Aussenkamera	V1011
elcom.touch Innenstation Video AP 2Draht	-
REA559X Innenstation Video Komfort	V2012
elcom.touch Innenstation Audio AP 2Draht	-
elcom.fon Innenstation Audio mit Hörer	-

Die Koppleradresse einstellen.
Die Strangadresse (12) an den Strangkopplern einstellen.

Hinweis

Strangkoppler ohne angeschlossene Haupt-Aussenstation können dieselbe Strangadresse (Empfehlung Strangadresse **0**) verwenden.

Der Kopplerstrang mit der Strangadresse **F** ist von allen anderen Kopplersträngen für interne Gespräche erreichbar.

Der Türöffner am Türöffnerkontakt des Strangkopplers kann auch ohne eingehenden Ruf entriegelt werden.

Als Etagenstationsadresse ist **A-F** einstellbar.

Am ersten und letzten Strangkoppler einer Anlage ist der Backbone-Terminator auf **on** zu stellen.

Installationshinweise können den Anwendungsbeispielen entnommen werden.

Leitungslängen und Dämpfungen
Der im Strangkoppler integrierte Videoverstärker kompensiert eine zwischen der Haupt-Video-Aussenstation und dem Strangkoppler entstandene Dämpfung von bis zu 20 dB. Dadurch steht am Anschluss **Mon X/X** des Strangkopplers wieder der maximale Signalpegel zur Verfügung. Von dort aus darf die Dämpfung bis zur letzten Innenstation maximal 40 dB betragen. Die bei Kopplung im Backbone auftretenden Signalverluste werden durch den integrierten Videoverstärker ebenfalls kompensiert.

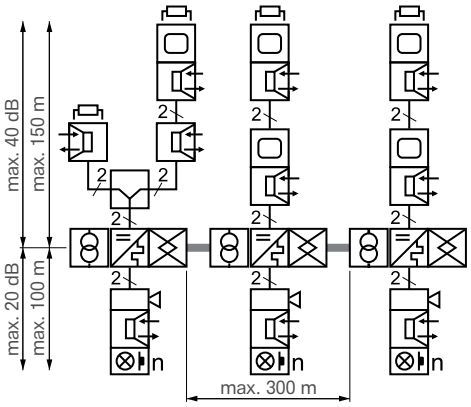

Leitungstyp	Max. Leitungs-länge [m]	Max. Dämpfung [dB]	Max. Schleifen-widerstand [Ω]
Leitung von Strangkoppler zu Innenstation Video/Audio			
J-Y(ST)Y (G51, geschirmt) 0,6 mm	75 m 150 m[1)]	40 dB	15 Ω
J-Y(ST)Y (G51, geschirmt) 0,8 mm	150 m 150 m[1)]	40 dB	15 Ω
CAT 0,5 mm	50 m 100 m[1)] 150 m[2)]	40 dB	15 Ω
YR 0,8 mm	75 m 75 m[1)]	20 dB	15 Ω
Leitung von Strangkoppler zu Haupt-Video-Aussenstation			
J-Y(ST)Y (G51, geschirmt) 0,6 mm	75 m	20 dB	15 Ω
J-Y(ST)Y (G51, geschirmt) 0,8 mm	100 m	20 dB	15 Ω
CAT 0,5 mm	50 m	20 dB	15 Ω
YR 0,8 mm	75 m	15 dB	15 Ω
Leitung von Strangkoppler zu Strangkoppler			
J-Y(ST)Y (G51, geschirmt) 0,6 mm	-	-	-
J-Y(ST)Y (G51, geschirmt) 0,8 mm	-	-	-
CAT 0,5 mm	300 m	20 dB[4)]	60 Ω
YR 0,8 mm	-	-	-

[1)] Leitungslänge bei Innenstationen Video mit Anschluss der Zusatzspeisung
[2)] Mit Aderndopplung an der Zusatzspeisung
[3)] Mit Aderndopplung
[4)] Typische Kabeldämpfung bei Cat. 6/7 Netzwerkkabeln ~6 dB/100 m

Technische Daten

Betriebsspannung +/-	28 V=
Stromaufnahme Stand-by ohne Bus-Last	ca. 60 mA
Türöffnerkontakt **T/T** potenzialfrei	max. 24 V/1 A
Lichtkontakt **L/L** potenzialfrei	max. 24 V/1 A
Schutz	Elektronischer Überlastschutz
Schutzart	IP20
Relative Feuchte	0 - 65 % (keine Betauung)
Backbone Leitungslänge	max. 300 m
Strangkoppler je Anlage	max. 64
Koppleradressen je Anlage	max. 16
Teilnehmer	256 bei bis zu 150 Aussenstationen
Betriebstemperatur	5 °C … 40 °C
Lager-/Transporttemperatur	-20 °C … 60 °C
Anschluss-Steckklemmen für Leiterdurchmesser	0,5 ... 0,8 mm
REG	6 TE
Abmessungen B x H x T	106 x 90 x 67 mm

Masszeichnungen

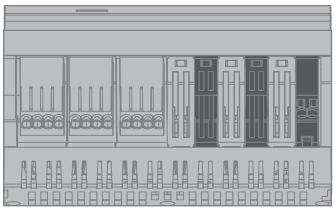

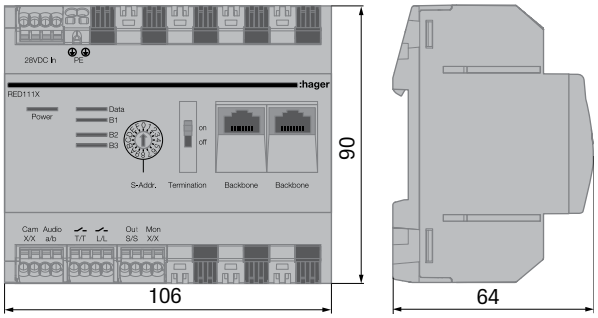

Videoverteiler/Abzweiger

Videoverteiler und Abzweiger sind als Unterputz und REG Variante verfügbar. Sie können zur Abzweigung, Verteilung oder invers zur Einkopplung (Aussenstationen, Etagenstationen, Wohnungsstationen) der Video-Busleitung verwendet werden.

Videoverteiler/Abzweiger

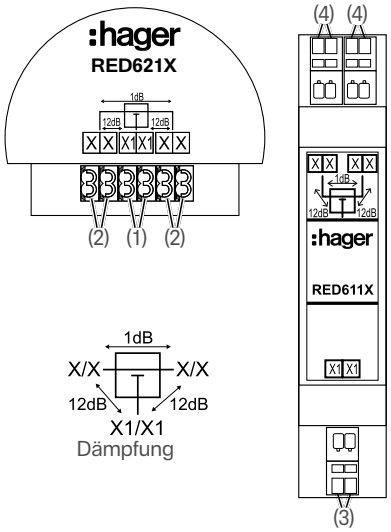

Videoverteiler 2fach

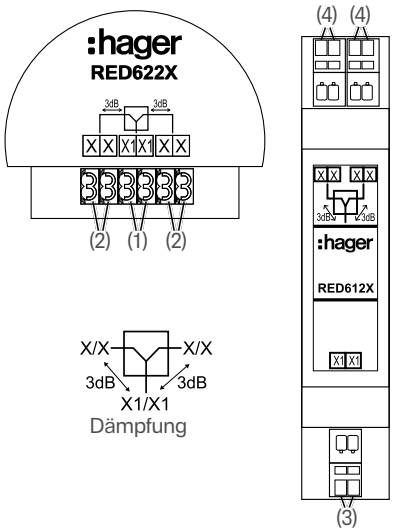

Videoverteiler 4fach

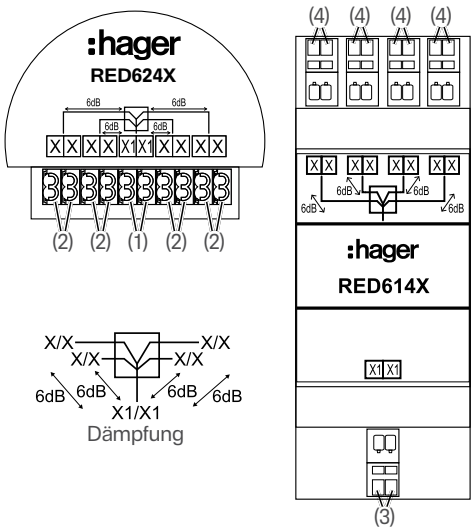

(1)(3) Bus-Eingangsklemmen **X1/X1** des Verteilers
(2)(4) Bus-Ausgangsklemmen **X/X** des Verteilers

Hinweis

Dämpfungsberechnung und Verteiler Kaskadierung siehe Grundlagen.

Technische Daten

Betriebsspannung	24 V=
Schutzart	IP20
Relative Feuchte	0 ... 65% (keine Betauung)
Betriebstemperatur	-5 °C … +45 °C
Lager-/Transporttemperatur	-20 °C … +60 °C
Anschlussklemmen	Steckklemmen
Leiterdurchmesser	0,4 ... 0,8 mm

Terminator (Abschlusswiderstand)

Nicht belegte Anschlüsse (**X/X**) sind durch Aufstecken eines Terminators abzuschliessen.

Masszeichnungen

Video-Verteiler/Abzweiger 1fach und Video-Verteiler 2fach REG

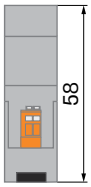

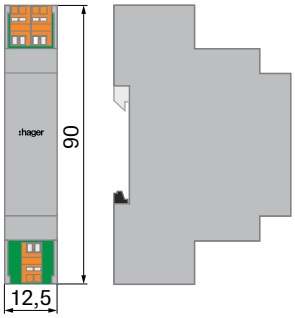

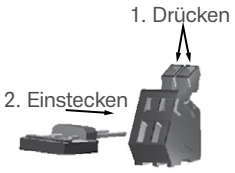

REG Anschlussklemmen

Video-Verteiler/Abzweiger 1fach, 2fach und 4fach UP

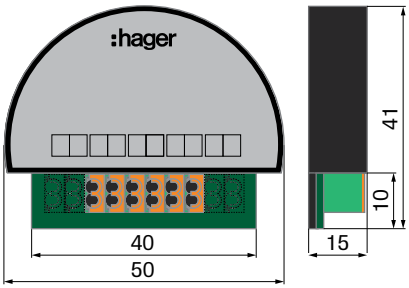

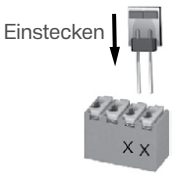

UP Anschlussklemmen

Video-Verteiler 4fach REG

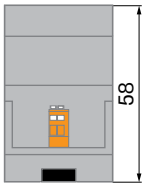

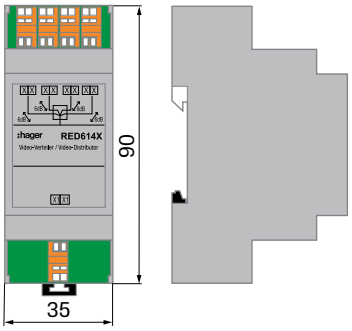

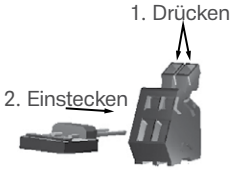

REG Anschlussklemmen

Technische Änderungen vorbehalten

RED321X Audio-Auskoppler

Audio-Auskoppler werden zur Auskopplung der Audio-Busleitung (**a**/**b**) aus der 2Draht Busleitung verwendet. i2 Audio Geräte, wie z. B. Telekommunikations-Interface, Relais etc., können mit Audio-Auskopplern an dem 2Draht Bus betrieben werden.

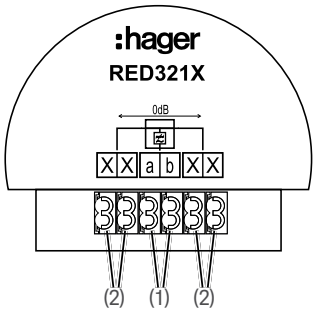

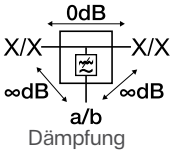

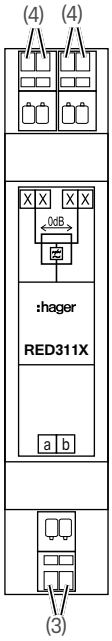

(1)(3) Anschlussklemmen für die ausgekoppelte Audio-Busleitung **a**/**b**
(2)(4) Anschlussklemmen **X**/**X** für die durchgeschleifte 2Draht Busleitung

Terminator (Abschlusswiderstand)
Nicht belegte Anschlüsse (**X**/**X**) sind durch Aufstecken eines Terminators abzuschliessen.

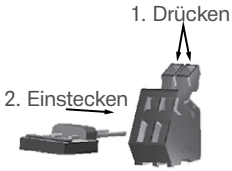

REG Anschlussklemmen

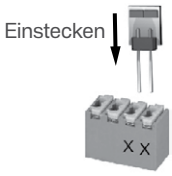

UP Anschlussklemmen

Technische Daten

Betriebsspannung	28 V=
Schutzart	IP20
Relative Feuchte	0 ... 65% (keine Betauung)
Betriebstemperatur	-5 °C … +45 °C
Lager-/Transporttemperatur	-20 °C … +60 °C
Anschlussklemmen	Steckklemmen
Leiterdurchmesser	0,4 ... 0,8 mm

Masszeichnung

Audio-Auskoppler UP

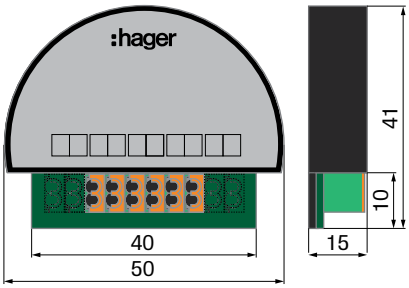

Audio-Auskoppler REG

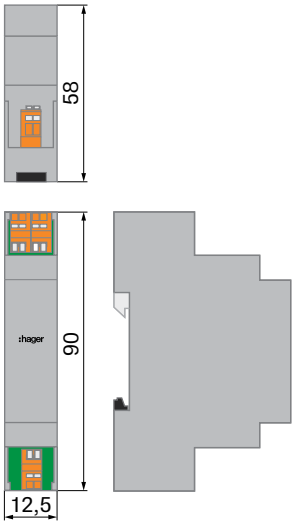

RED114X Schaltrelais 1fach mit Eingang UP

Je nach Einstellung führt das Schaltrelais RED114X über den 2Draht Bus und/oder den Zustand des Control-in Eingangs empfangene Schalt- oder Sendebefehle aus.

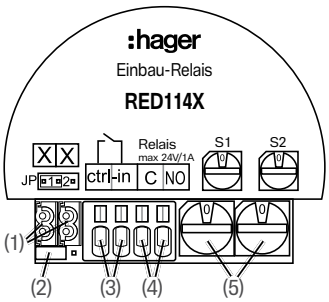

(1) Busanschluss 2Draht **X/X**
(2) Jumper für Funktionseinstellung
(3) Control-in Eingang für potenzialfreie Kontakte (z. B. Taster)
(4) Potenzialfreier Relaiskontakt
(5) drehfix® Schalter **S1** und **S2** für Funktions-/Adresseneinstellungen

Gerät anschliessen und montieren

- 2Draht Busleitung an Busanschluss (1) anschliessen.

Hinweis

Am Ende der 2Draht Busleitung muss die 2Draht Busleitung mit einem Terminator (beiliegend) abgeschlossen werden.

- Bei Bedarf Last gespeist von einer Spannungsversorgung max. 24 V an den potenzialfreien Schaltkontakt (4) anschliessen.
- Bei Bedarf potenzialfreien Kontakt an Control-in Eingang anschliessen.
- drehfix® Schalter S1 und S2 für Funktion/Adresse einstellen.
- Gerät in der Installations- oder Abzweigdose platzieren.

Etagenruf Funktion (Funktions-Jumper (2) links gesteckt)
Durch einen an den Control-in angeschlossenen Taster „Schliesser“ wird ein Etagenruf-Befehl auf den 2Draht Bus übertragen. Die zu rufende Adresse der Innenstation(en) wird an den Schaltrelais drehfix® Schalter (5) (S1 = Gruppenadresse, S2 = Teilnehmeradresse) eingestellt. Wird an einer gerufenen Innenstation die Türöffner-Taste betätigt, schliesst der Relaiskontakt und z. B. eine Etagentür wird entriegelt.

Hinweis

Der Relaiskontakt schliesst nicht, wenn die Innenstation im Türgespräch ist oder von einer Aussenstation gerufen wurde. Ein nicht angenommener Türruf besteht für 90 s.

Pro Innenstationsadresse darf nur ein Schaltrelais verwendet werden.

Türöffner in Ruhe für Absenderadresse Funktion
(Funktions-Jumper (2) links gesteckt)
Ansteuerung des Relaiskontakts durch Innenstationen und/oder mit einem Schaltrelais (Türöffnerbefehl Senden im Ruhezustand Funktion) mit der an den Schaltrelais drehfix® Schaltern (5) eingestellten Gruppen- und Teilnehmeradresse.

Hinweis

Der Relaiskontakt schliesst nicht, wenn die Innenstation im Türgespräch ist oder von einer Aussenstation gerufen wurde. Ein nicht angenommener Türruf besteht für 90 s.

Türöffnerrrelais Funktion (Funktions-Jumper (2) rechts gesteckt)
Die Ansteuerung des Schaltrelais erfolgt durch die Türöffner-Taste der Innenstation und/oder durch einen Taster Schliesser am Control-in Eingang.

Einstellung drehfix® Schalter S2	S1	Zustand der Innenstation
Ansteuerung durch alle Innenstationen (S2 irrelevant)	0	im Gespräch/angeläutet
	3	jederzeit
	5	im Ruhezustand
Ansteuerung durch Innenstationen mit dieser Gruppenadresse (S2 = Gruppenadresse)	1	im Gespräch/angeläutet
	4	jederzeit
	6	im Ruhezustand
Ansteuerung im Gespräch mit dieser Türadresse (S2 = Türadresse)	2	im Gespräch/angeläutet

Lichtrelais Funktionen (Funktions-Jumper (2) rechts gesteckt)
Die Ansteuerung des Schaltrelais erfolgt durch die Licht-Taste der Innenstation und/oder durch einen Taster Schliesser am Control-in Eingang.

Einstellung drehfix® Schalter S2	S1	Zustand der Innenstation
Ansteuerung durch alle Innenstationen (S2 irrelevant)	7	im Gespräch/angeläutet
	A	jederzeit
	C	im Ruhezustand
Ansteuerung durch Innenstationen mit dieser Gruppenadresse (S2 = Gruppenadresse)	8	im Gespräch/angeläutet
	B	jederzeit
	D	im Ruhezustand
Ansteuerung im Gespräch mit dieser Türadresse (S2 = Türadresse)	9	im Gespräch/angeläutet

Türrufrelais Funktion (Funktions-Jumper (2) nicht gesteckt)
Bestimmte Türrufe schliessen den Relaiskontakt, z. B. für ein Nebensignalgerät, Rüttelkissen, optische Signalisierung usw. Der Contol-in Eingang hat dabei keine Funktion.

Funktionsauswahl drehfix® Schalter S1		Parametereinstellung drehfix® Schalter S2
Relaiskontakt schliesst nur bei Audio-Türruf	3	Nicht relevant. Ansteuerung durch alle Audio-Türrufe
	4	Audio-Türrufe mit identischer Innenstation Gruppen-Adresseneinstellung
Relaiskontakt schliesst bei Audio- und Video-Türruf	5	Nicht relevant. Ansteuerung durch alle Audio- und Video-Türrufe
	6	Türrufe mit identischer Innenstation Gruppen-Adresseneinstellung
	7	Türrufe von Aussenstationen mit identischer Tür-Adresseneinstellung (S2 = Türadresse)
Relaiskontakt schliesst nur bei Video-Türruf	8	Nicht relevant. Ansteuerung durch alle Video Türrufe
	9	Nur von Innenstationen mit dieser Gruppenadresse (S2 = Gruppenadresse)

Türöffnerbefehl Senden Funktion
(Funktions-Jumper (2) nicht gesteckt)
Mit Türöffnerbefehl Senden können die Türöffnerkontakte von Strangversorgungen, Aussenstationen, Strangkopplern und weiteren Schaltrelais (ein- gestellt als Türöffnerrelais) angesteuert werden.
Ein Taster Schliesser am Control-in Eingang des Schaltrelais sendet einen Türöffner Befehl auf den 2Draht Bus. Der Relaiskontakt des sendenden Schaltrelais ist hierbei ausser Funktion.

Funktionsauswahl drehfix® Schalter S1		Parametereinstellung drehfix® Schalter S2
jederzeit	A	Türöffnerbefehl mit Absenderadresse 0/0 an Ziel-Türadresse = S2
	B	Türöffnerbefehl mit Absenderadresse F/F an Ziel-Türadresse = S2
im Ruhezustand	C	Türöffnerbefehl mit Absenderadresse 0/0 (S2 irrelevant)
	D	Türöffnerbefehl mit Absenderadresse F/F (S2 irrelevant)

Hinweis

Mit Türöffnerbefehl Senden im Ruhezustand werden Türöffnerkontakte der Strangversorgung, von Strangkopplern und von Aussenstationen, an denen Türöffner jederzeit eingestellt ist, entriegelt.
Mit Türöffnerbefehl Senden im Ruhezustand kann man ein Schaltrelais in der Funktion Türöffner in Ruhe für Absenderadresse ansteuern. Nur 2 mal je Anlage, da nur 2 Adressen möglich sind. Eine Auswertung der Absenderadresse ist nur mit dem Schaltrelais 2fach möglich.

Technische Änderungen vorbehalten

Lichtbefehl Senden Funktion (Funktions-Jumper (2) nicht gesteckt)
Mit Lichtbefehl Senden können die Lichtkontakte von Strangversorgungen, Lichtautomaten, Strangkopplern und weiteren Schaltrelais angesteuert werden. Beim Schliessen eines Kontaktes am Control-in Eingang wird ein Lichtbefehl auf den 2Draht Bus gesendet. Der Relaiskontakt hat in dieser Betriebsart keine Funktion.
Anwendung: Z. B. Licht einschalten über Magnetkontakt an Eingangs- und Wohnungstür.

Funktionsauswahl drehfix® Schalter S1		Parametereinstellung drehfix® Schalter S2
jederzeit	E	Lichtruf mit Absenderadresse 0/0 an Ziel-Türadresse = S2
	F	Lichtruf mit Absenderadresse F/F (S2 irrelevant)

Funktionsrelais Funktion (Funktions-Jumper (2) nicht gesteckt)
Der Modus Funktionsrelais ermöglicht Schalt-/Tast- und Status-Funktionen. Die Funktionsrelais-Adresse wird über den drehfix® Schalter S2 eingestellt. Es können maximal 16 voneinander unabhängige Funktionsrelais an dem 2Draht Bus betrieben werden.
Anwendungen:

- Schalten von Beleuchtung oder Lasten
- Entriegeln einer Haustür
- Anzeige einer offen stehenden Haustür oder eines Garagentors mit einem Magnetkontakt
- Anzeige einer nicht abgeschlossenen Haustür mit einem Riegelschaltkontakt

Funktionsauswahl drehfix® Schalter S1		Relaisadresse drehfix® Schalter S2
Tastbetrieb / Control-in Statusmeldung (siehe Tabelle Tastbetrieb)	0	Relaisadresse 0-F
Schaltbetrieb / Relaiskontakt Statusmeldung (siehe Tabelle Schaltbetrieb)	1	Relaisadresse 0-F
Folge-/Meldebetrieb Funktionsrelais	2	Relaisadresse 0-F

Hinweis

Das Funktionsrelais im Tast- oder Schaltbetrieb kann durch ein Funktionsrelais im Folge-/Meldebetrieb erweitert werden. Hierdurch können Status oder Relaiskontaktstellung über den 2Draht Bus übertragen werden.

Ein Funktionsrelais im Folge-/Meldebetrieb kann eine ansteuernde Sonderfunktionstaste einer Innenstation ersetzen. Der Relaiskontakt des Funktionsrelais im Folge-/Meldebetrieb stellt in dem Moment die LED dar.

	Tastbetrieb		Folge-/Meldebetrieb
Aktion \ Reaktion	Relaiskontakt Funktionsrelais im Tastbetrieb	Innenstation Sondertasten Status LED	Relaiskontakt Folge-/Melde-Funktionsrelais
Innenstation Sondertasten Betätigung	Schliesst für die Dauer der Betätigung		
Kontakt geschlossen am Control-in des Funktionsrelais im Tastbetrieb		Leuchtet für die Dauer des Kontakts	Schliesst für die Dauer des Kontakts
Kontakt geschlossen am Control-in des Folge-/Melde-Funktionsrelais	Schliesst für die Dauer des Kontakts		

	Schaltbetrieb		Folge-/Meldebetrieb
Aktion \ Reaktion	Relaiskontakt Funktionsrelais Schaltbetrieb	Innenstation Sondertasten Status LED	Relaiskontakt Folge-/Melde-Funktionsrelais
Innenstation Sondertasten Betätigung	Umschalten des Kontakts pro Betätigung	Leuchtet bei geschlossenem Relaiskontakt	Folgt dem Funktionsrelais-Relaiskontakt Schaltbetrieb
Kontakt geschlossen am Control-in des Funktionsrelais im Schaltbetrieb	Umschalten des Kontakts pro Schliessen des Kontakts		
Kontakt geschlossen am Control-in des Folge-/Melde-Funktionsrelais	Umschalten des Kontakts pro Schliessen des Kontakts		

Technische Daten

Betriebsspannung über Bus	24 V=
Schaltkontakt	Schliesser
potenzialfrei	max. 24 V /1 A
Control-in Eingang	für potenzialfreie Kontakte
Schutzart	IP20
Relative Feuchte	0 ... 65% (keine Betauung)
Betriebstemperatur	-5 °C … +45 °C
Lager-/Transporttemperatur	-20 °C … +60 °C
Anschlussklemmen	Steckklemmen
Leiterdurchmesser	0,4 ... 0,8 mm
Leiterabisolierlänge	6 ... 8 mm
Leitungslänge Control-in Eingang	max. 2 m

Masszeichnung

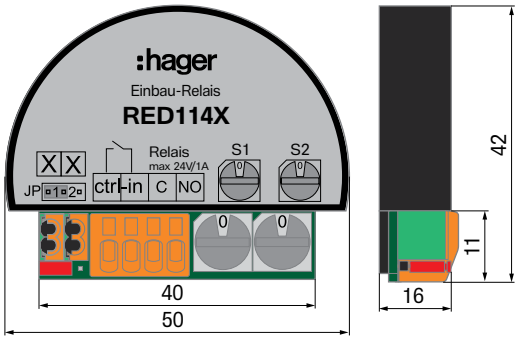

Schaltrelais 1fach mit Eingang REG

Je nach Einstellung führt das Schaltrelais RED112X über den i2Audio Bus und/oder den Zustand des Control-in Eingangs empfangene Schalt- oder Sendebefehle aus. Der Zustand des Relais und des Control-in wird über die entsprechende Status LED angezeigt.

Hinweis

Für den Betrieb am 2Draht Bus ist ein Audio-Auskoppler erforderlich.

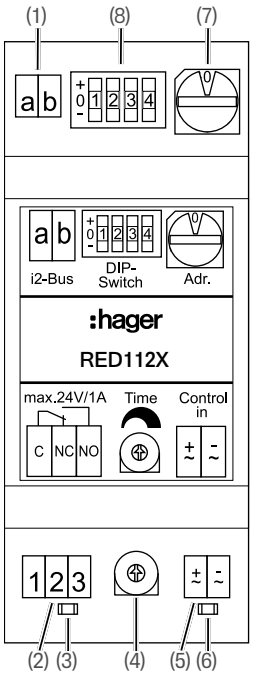

(1) Busanschluss i2Audio **a/b**
(bei 2Draht Audio-Auskoppler erforderlich)
(2) Anschluss potenzialfreier Relaiskontakt (Wechsler)
(3) Relais Status LED (LED An = Relais angezogen)
(4) Einstellung der Relais-Schaltdauer 0 ... 30 Sekunden
(5) Control-in Eingang (Aufschaltung von 12 V~/= z. B. mit Taster)
(6) Control-in Status LED (LED An = 12 V liegen am Control-in an)
(7) Relais-Adresseneinstellung
(8) Tri State Betriebsartschalter

Anschluss

- Leiter anschliessen: Orangenen Drücker betätigen und abisolierten Leiter einstecken (Massivleiter Ø 0,4 – 0,8 mm).
- Leiter lösen: Orangenen Drücker betätigen. Leiter herausziehen.

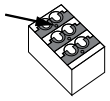

Control-In Steuereingang

Das Relais besitzt einen “Control-In” Steuereingang. Dieser kann mit 12Volt Gleich- oder Wechselspannung angesteuert werden. Abhängig vom eingestellten Modus/Parameter, kann der Steuereingang für unterschiedliche Steueraufgaben verwendet werden.

Tri State Betriebsartschalter

Über die Betriebsartschalter wird das BSR-140 konfiguriert. Dabei können die Schalter 3 Zustände einnehmen.
(oben = +, mitte = 0, unten = -)

Modi: Türöffnerrelais und Lichtrelais

Das Schaltrelais schaltet in diesem Modi bei Betätigung der Türöffner-/Lichttaste am Innenstation. Die Ansteuerung kann auf bestimmte Tür-, Gruppen- oder Teilnehmeradressen beschränkt werden. Die Schaltdauer ist von 0-30 Sekunden einstellbar. Eine zusätzliche Bedienung ist über den “Control-In” möglich.

Schalter		Modus Empfänger
1	+	**Türöffnerrelais** (mit Türöffner-Taste oder Direktsteuerung)
2	+	
3	+	während eines Gespräches/und 90s nach dem Klingeln ohne Rufannahme
	0	während eines Gespräches oder im Ruhezustand
	-	im Ruhezustand
4	+	Ansteuerung durch Innenstationen mit eingestellter Gruppenadresse (7)
	0	keine Selektion. Ansteuerung durch alle Innenstationen.
	-	Ansteuerung im Gespräch mit eingestellter Türadresse (7)

Schalter		Modus Empfänger
1	0	**Lichtrelais** (mit Licht-Taste oder Direktsteuerung)
2	+	
3	+	während eines Gespräches/und 90s nach dem Klingeln ohne Rufannahme
	0	während eines Gespräches oder im Ruhezustand
	-	im Ruhezustand
4	+	Ansteuerung durch Innenstationen mit eingestellter Gruppenadresse (7)
	0	keine Selektion. Ansteuerung durch alle Innenstationen.
	-	Ansteuerung im Gespräch mit eingestellter Türadresse (7)

Modus: Funktionsrelais (BSR-130)
Der Modus Funktionsrelais ermöglicht Schaltfunktionen für die Elcom Komfort-Innenstation. Eine Zustandsanzeige des Relais oder Steuereingangs kann auf den Komfort-Innenstationen dargestellt werden.

- Die Funktionsrelais-Adresse wird über den drehfix® Schalter S1 eingestellt. Es können maximal 16 von einander unabhängige BSR-130 an einem i2-BUS betrieben werden.
- Im Timerbetrieb wird über den Drehregler die Zeit eingestellt die das Relais nach dem Loslassen der Bedientaste angezogen bleibt.
- Im Toggelbetrieb ändert das Relais bei jedem Betätigen der Bedientaste seinen Zustand.
- Masterfunktion: Ein BSR-130 kann auch von einem anderen BSR-130 bedient werden. Dabei übernimmt ein Funktionsrelais im Masterbetrieb die Funktion einer Innenstation Komfort Sondertaste. Der “Control-In” Steuereingang dient dabei als Tasteneingang, das Relais als Statusanzeige.
- Statusmeldung: Es kann eingestellt werden ob der Zustand des Relais oder des Control-In Eingangs für eine Visualisierung an das Bediengerät zurückgemeldet werden.

Schalter		Modus
1	-	**Funktionstrelais**
2	+	
3	+	Relais im Toggelbetrieb
	0	Relais im Timerbetrieb Zeiteinstellung über Poti 0 ... 30 Sek.
	-	Masterfunktion zur Steuerung eines gleich adressierten Funktionsrelais (7)
4	+	Zustand des Relais als Statusmeldung senden
	0	Zustand des Control-in als Statusmeldung senden
	-	keine Statusmeldung senden

Modus: Türrufsignalisierung
Mittels Türrufsignalisierung können Türrufe über das Relais signalisiert werden. Der “Control-In” Steuereingang hat dabei keine Funktion.

Schalter		Modus Empfänger
1	-	**Türrufsignalisierung**
2	0	
3	+	Audio-Türrufe werden signalisiert
	0	Video- und Audio-Türrufe werden signalisiert
	-	Video-Türrufe werden signalisiert
4	+	nur Türrufe mit identischer Gruppen-Adresseneinstellung werden signalisiert.
	0	keine Selektion. Signalisierung durch alle Türrufe
	-	nur Türrufe von Aussenstationen mit identischer Tür-Adresseneinstellung werden signalisiert

Modi: Türöffner-/Lichtdirektsteuerung
Mit der Türöffner-/Lichtdirektsteuerung kann ein Türöffner-/Lichtrelais gesteuert werden. Mittels Control-In Steuereingang kann die Funktion ausgelöst werden, die Relaiskontakte sind dabei ausser Funktion. Die Adresse des zu steuernden Relais wird über den drehfix® Schalter (7) festgelegt.

Schalter		Modus Sender
1	+	**Türöffner Direktsteuerung** (zur direkten Steuerung eines Türlautsprecher-Türöffnerkontakts oder eines zweiten Schaltrelais im Türöffnerrelais-Modus)
2	0	
3	+	-
	0	-
	-	-
4	+	Absenderadresse = 1/0
	0	Absenderadresse = 0/0
	-	Absenderadresse = F/F

Schalter		Modus Sender
1	0	**Licht Direktsteuerung** (zur direkten Steuerung eines Lichtautomats oder eines zweiten Schaltrelais im Lichtrelais-Modus)
2	0	
3	+	-
	0	-
	-	-
4	+	Absenderadresse = 1/0
	0	Absenderadresse = 0/0
	-	Absenderadresse = F/F

Technische Daten

Betriebsspannung über Bus	24 V=
Schaltkontakt Wechsler potenzialfrei	max. 24 V /1 A
Relais-Schaltdauer	0 ... 30 s
Control-in Eingang	für potenzialfreie Kontakte
Schutzart	IP20
Relative Feuchte	0 ... 65% (keine Betauung)
Betriebstemperatur	5 °C … +40 °C
Lager-/Transporttemperatur	-20 °C … +60 °C
Anschlussklemmen	Steckklemmen
Leiterdurchmesser	0,5 ... 0,8 mm
Leiterabisolierlänge	6 ... 8 mm
Leitungslänge Control-in Eingang	max. 2 m
Breite Reiheneinbaugerät (REG)	2 TE
Abmessungen (B x H x T)	35 x 97 x 58 mm

Masszeichnungen

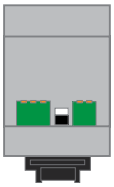

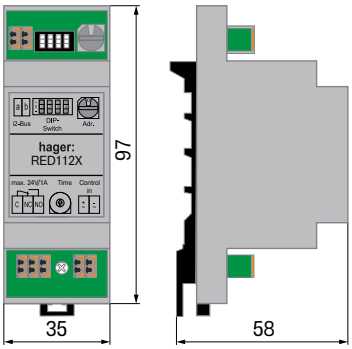

Schaltrelais 2fach REG

Das RED113X Schaltrelais 2fach ermöglicht Teilnehmer bezogene Schaltfunktionen. Die Adressierung kann für einen oder zwei Teilnehmer oder für eine Gruppe (max. 16) von Teilnehmern erfolgen. Das Schaltrelais besitzt zwei potentialfreie Schaltkontakte, welche für verschiedene Schaltfunktionen verwendbar sind.

Hinweis

Für den Betrieb am 2Draht Bus ist ein Audio-Auskoppler erforderlich.

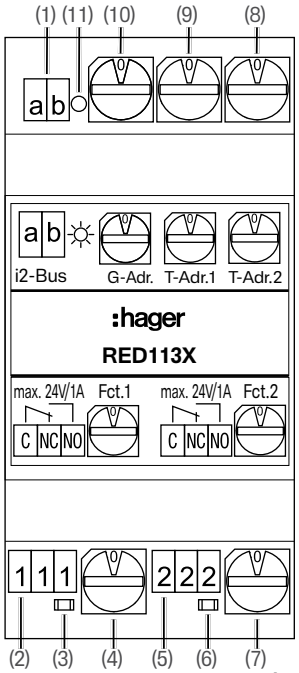

(1) Busanschluss i2Audio **a/b** (bei 2Draht Audio-Auskoppler erforderlich)
(2) Anschluss potenzialfreier Relaiskontakt 1 (Wechsler)
(3) Status LED Relais 1 (LED An = Relais 1 angezogen)
(4) Einstellung der Schaltfunktion Relais 1
(5) Anschluss potenzialfreier Relaiskontakt 2 (Wechsler)
(6) Status LED Relais 2 (LED An = Relais 2 angezogen)
(7) Einstellung der Schaltfunktion Relais 2
(8) **Tln.-Adr.2** drehfix® Schalter (blau) zur Einstellung der zweiten Teilnehmeradresse
(9) **Tln.-Adr.1** drehfix® Schalter (blau) zur Einstellung der ersten Teilnehmeradresse
(10) **Grp.-Adr.** drehfix® Schalter (schwarz) zur Einstellung der Gruppenadresse
(11) Power LED: leuchtet sobald der Bus angeschlossen ist.

Anschluss

- Leiter anschliessen: Orangenen Drücker betätigen und abisolierten Leiter einstecken (Massivleiter Ø 0,4 – 0,8 mm).
- Leiter lösen: Orangenen Drücker betätigen. Leiter herausziehen.

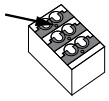

Adressierung

Folgende Adressierungen sind möglich:

A: Ein Teilnehmer nutzt beide Schaltfunktionen

- Am drehfix® Schalter **G-Adr.** (3) wird die Gruppenadresse des Teilnehmers eingestellt.
- Die drehfix® Schalter **T-Adr.1** (4) und T-Adr.2 (5) werden identisch auf die Teilnehmeradresse eingestellt.

B: Mehrere Teilnehmer (max. 16) nutzen beide Schaltfunktionen gemeinsam

Hinweis

Die Teilnehmer müssen die gleiche Gruppenadresse und fortlaufende Teilnehmeradressen besitzen.

- Die Gruppenadresse wird am drehfix® Schalter **G.-Adr.** (10), die kleinere Teilnehmeradresse am drehfix® Schalter **T-Adr.1** (9) und die grössere Teilnehmeradresse am drehfix® Schalter **T-Adr.2** (8) eingestellt.

C: Zwei Teilnehmer nutzen je eine Schaltfunktion

Hinweis

Die Teilnehmer müssen die gleiche Gruppenadresse besitzen, welche am drehfix® Schalter **G-Adr.** eingestellt wird.

- Die grössere Teilnehmeradresse wird an drehfix® Schalter **T-Adr.1** (9) und die kleinere am drehfix® Schalter **T-Adr.2** (8) eingestellt.

Schaltfunktionen

Fkt. 1/2	Schaltfunktion	Timeout (Sek.)
0	Keine Schaltfunktion	
1	Betätigung der Türöffnertaste während eines Türgespräches	10
2	Betätigung der Türöffnertaste im Ruhezustand	10
3	Betätigung der Türöffnertaste während eines Türgespräches oder im Ruhezustand	10
4	Betätigung der Lichttaste während eines Türgespräches	10
5	Betätigung der Lichttaste im Ruhezustand	10
6	Betätigung der Lichttaste während eines Türgespräches oder im Ruhezustand	10
7	Türruf	10
8	Videomonitor Steuerung	90/180
9	Etagenruf	10
A	Internruf	10
B	Türruf + Etagenruf + Internruf	10
C	RED113X-Schaltfunktion für Relais-Adresse 0 (Impulsbetrieb ohne Statusrückmeldung)	10
D	RED113X-Schaltfunktion für Relais-Adresse 1 (Impulsbetrieb ohne Statusrückmeldung)	10

Technische Daten

Betriebsspannung über Bus	24 V=
Schaltkontakte Wechsler potenzialfrei	max. 24 V/1 A
Schutzart	IP20
Relative Feuchte	0 ... 65% (keine Betauung)
Betriebstemperatur	-5 … +45°C
Lager-/Transporttemperatur	-20 … +60°C
Anschlussklemmen	Steckklemmen
Leiterdurchmesser	0,4 ... 0,8 mm
Leiterabisolierlänge	6 ... 8 mm
Breite Reiheneinbaugerät (REG)	3 TE
Abmessungen (B x H x T)	48 x 97 x 58 mm

Masszeichnungen

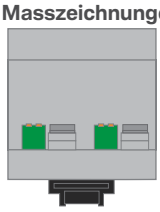

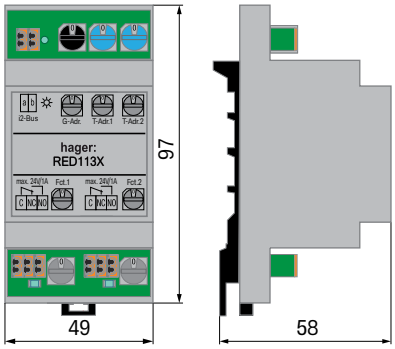

Technische Änderungen vorbehalten

elcom.touch Innenstation Video

Durch Verwendung des abgerundeten oder eckigen Designrahmens harmoniert die Innenstation perfekt mit dem jeweiligen Berker Schalterprogramm.

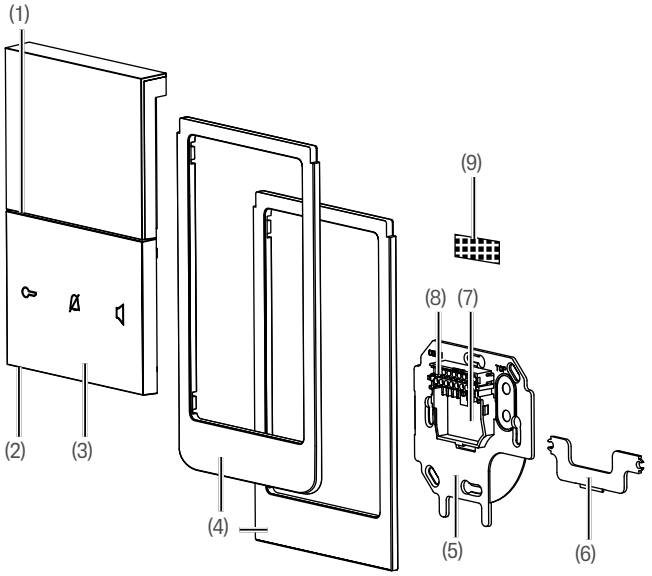

(1) Mikrofon
(2) Lautsprecher
(3) Innenstation (Aufsatz mit Display und Bedieneinheit)
(4) Designrahmen grosse Ausführung, abgerundet oder eckig
(5) Tragplatte
(6) Versteifungselement zur Montage auf Gerätedose
(7) Leitungsdurchführung
(8) Anschluss-Klemmblock
X X 2Draht Busleitung
R R Etagenruftaster
S S Zusatzspeisung
(9) optionale zusätzliche Klettbefestigung

Montage

2Draht Busleitung und bei Bedarf Anschlussleitung des Etagentasters sind zum Einbauort verlegt.

Hinweis

Empfohlene Montagehöhe: 1,5 m Mitte Display

- Versteifungselement (6) an der Sollbruchstelle von der Tragplatte abtrennen.

Bei Montage auf Gerätedose:

- Versteifungselement (6) auf Gerätedose aufsetzen, sodass die glatte Fläche nach vorne zeigt und die äusseren Befestigungsanker (10) auf den Schraubdomen der Gerätedose liegen.
- Versteifungselement mit 2 Schrauben vorjustieren.

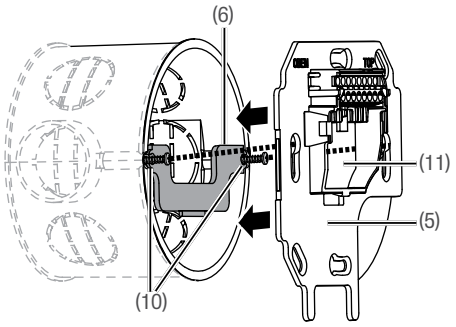

(10) Befestigungsanker
(11) Öffnung zur Leitungsdurchführung

Bei Aufputz-Montage ohne Gerätedose:

- Mit der Tragplatte (5) die Befestigungslöcher markieren.
- Befestigungslöcher bohren und Dübel einstecken.

Bei beiden Montagearten:

- Abisolierte 2Draht Busleitung, gegebenenfalls Etagentaster- und Zusatzspeisungs-Leitung durch die mittige Leitungsdurchführung (11) der Tragplatte führen.
- Tragplatte (5) mit mindestens 2 Schrauben an der Wand bzw. auf der Gerätedose montieren. Ausrichtmarkierung beachten.

Anschluss-Klemmblock anschliessen (siehe Anwendungsbeispiele)

Leitungsabschluss
Um Reflektionen auf der Leitung zu vermeiden, verbleibt in der letzten Innenstation eines Leitungszweiges der Abschlusswiderstand (21). In den vorherigen muss dieser entfernt werden.

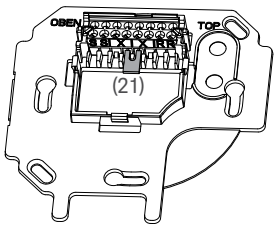

Bedien- und Anzeigeelemente

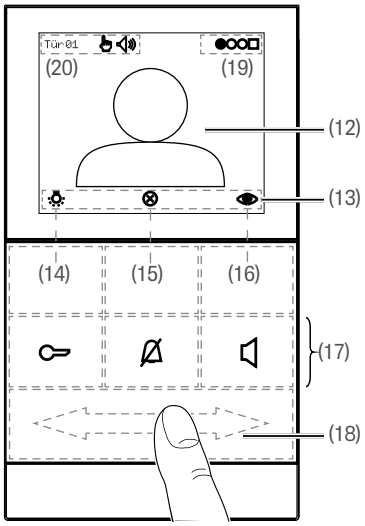

(12) Display 3,5"
(13) Symbolzeile - zeigt die aktuelle Belegung der drei Menü-Bedientasten (14, 15 und 16) an
(14)
(15) Menü-Bedientasten (Softkeys)
(16)
(17) Symboltasten - beleuchtet, mit festen Funktionen
(18) Menü-Slider - für Menüzugriff und Seitenwechsel
(19) Seiten-Positionsanzeige ○●○□
(20) Statuszeile

drehfix® Adressierung und Betriebsartschalter

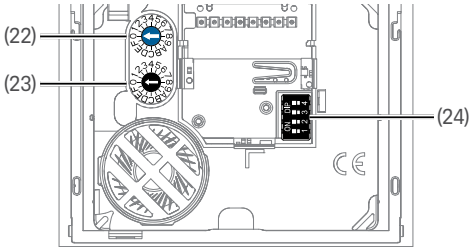

(22) Blauer drehfix® Schalter für die Teilnehmeradresse
(23) Schwarzer drehfix® Schalter für die Gruppenadresse

Über die drehfix® Schalter (22), (23) lässt sich die Innenstation schnell und einfach adressieren. Die einzustellende Adresse ist 2-stellig, bestehend aus Gruppenadresse und Teilnehmeradresse. Sie muss mit der Adresse des zugehörigen Ruftasters an der Aussenstation identisch sein.

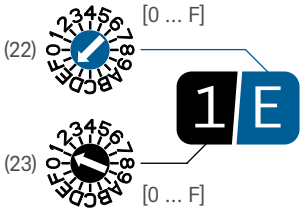

- Am blauen drehfix® Schalter (22) die **Teilnehmeradresse** [0 ... F] einstellen.
- Am schwarzen drehfix® Schalter (23) die **Gruppenadresse** [0 ... F] einstellen.

Hinweis

Es dürfen maximal 3 Innenstationen mit der gleichen Adresse installiert werden (Parallelbetrieb).

Betriebsartschalter (24) Voreinstellungen

Schalter		**Funktion** (Werkseinstellung = OFF)
1	OFF	Freisprech-Betrieb: automatischer Halbduplex-Sprechbetrieb, per Sprechen-Taste umschaltbar auf Push-to-Talk
	ON	Push-to-Talk: manueller Halbduplex-Sprechbetrieb, dauerhaft eingestellt
2	OFF	Etagenruf-Weiterleitung gesperrt
	ON	Etagenruf-Weiterleitung an max. 2 weitere gleich adressierte Innenstationen im selben Zweig
3	OFF	Menü **Service** verfügbar
	ON	Menü **Service** gesperrt, wird nicht angezeigt
4	OFF	Normalbetrieb, kein Parallelruf zu einem Ruftaster mit der Teilnehmeradresse 0
	ON	Parallelruf an max. 3 Innenstationen mit identischer Gruppenadresse zu einem Ruftaster mit Teilnehmeradresse 0 zur Nutzung der Internruffunktion. - Signalisierung des Türrufes an den Innenstationen mit Parallelruf. - Verwendung unterschiedlicher Innenstations-Adressen zur gleichzeitigen Nutzung der Internrufe FE und FF in einer Wohneinheit, mit Parallelruf **Hinweis** Für die Etagenruf-Weiterleitung wird bei Parallelruf pro Innenstation ein Schaltrelais RED114X benötigt.

Innenstation (Display & Bedienteil) montieren

- Designrahmen (4) lagerichtig an der Rückseite des Aufsatzes aufsetzen.

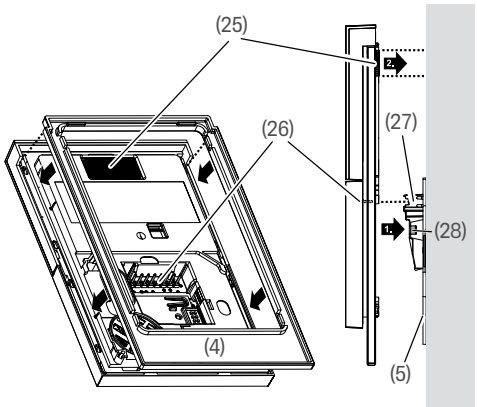

(25) Klettbefestigung (optional)
(26) Stiftleiste des Bedienteils
(27) Steckleiste des Anschluss-Klemmblocks
(28) Rasthaken
- Bei Montage auf glatten Wänden kann die Klettbefestigung (25) verwendet werden. Dazu die Klebefolie abziehen.

Hinweis

Bei Verwendung der Klettbefestigung muss der Untergrund sauber und staubfrei sein. Nicht auf empfindlichen Tapeten oder schlecht haftenden Oberflächen verwenden!

- Innenstation so zur Tragplatte (5) hin ausrichten, dass die rückseitige Stiftleiste (26) zur Steckleiste des Anschluss-Klemmblocks (27) zeigt.
- Innenstation auf Tragplatte aufstecken und vorsichtig andrücken, bis die Rasthaken (28) verriegeln.
- Bei Verwendung der Klettbefestigung: Innenstation oben auf Höhe der Klettbefestigung gegen die Wand drücken.

Mikrofonempfindlichkeit

Mit der Einstellung der Mikrofonempfindlichkeit lässt sich die Gesprächsqualität der Innen- und Aussenstation optimieren.

Bei verzerrtem Empfang von der Aussenstation:
Reduzierung der Innenstations-Mikrofonempfindlichkeit
Erhöhung der Aussenstations-Mikrofonempfindlichkeit

Bei verzerrtem Empfang von der Innenstation:
Erhöhung der Innenstations-Mikrofonempfindlichkeit
Reduzierung der Aussenstations-Mikrofonempfindlichkeit
Kann keine befriedigende Einstellung gefunden werden, ist an der Innenstation Push-to-Talk einzustellen.

Freisprechen/Push-to-Talk

Beim Freisprechen wird in Abhängigkeit von der Gesprächslautstärke automatisch zwischen Hören und Sprechen umgeschaltet. Bei Push-to-Talk erfolgt die Umschaltung zwischen Hören und Sprechen manuell mit der Sprechen-Taste der Innenstation. Bei gedrückter Taste kann gesprochen werden. Wird die Taste losgelassen, ist der Gesprächspartner zu hören.
Während des Gesprächs kann durch Drücken > 2s der ◁ Taste für das aktuelle Gespräch in den Push-to-Talk Betrieb gewechselt werden. An dem Betriebsartschalter (24, 1) kann Push-to-Talk dauerhaft eingestellt werden.

Technische Daten

Betriebsspannung über Bus X/X	22 ... 24 V=
Stromaufnahme Betrieb	max. 220 mA
Stromaufnahme Stand-by	≈ 12 mA
Schalldruckpegel Rufton über Lautsprecher im Abstand 0,5 m	78 dB(A)
Gesprächslautstärke (Freisprechen)	max. 65 dB(A)
TFT-Displaygrösse	3,5“ (8,9 cm)
Auflösung Grafikdisplay	320 x 240 px
Menüsprachen	5
Schutzart	IP30
Relative Feuchte	0 ... 65% (keine Betauung)
Betriebstemperatur	5 °C … 50 °C
Anschlussklemmen	Schraubklemmen
Leiterdurchmesser	0,4 ... 1,4 mm
Leiterquerschnitt	0,5 ... 1,5 mm²
Leiterabisolierlänge	8 mm
Leiterabisolierlänge	8 mm
Montagehöhe	ca. 1,5 m (♿ 1,3 m)
Abmessungen mit Designrahmen (B x H x T)	93 x 163,5 x 16 mm

Masszeichnungen

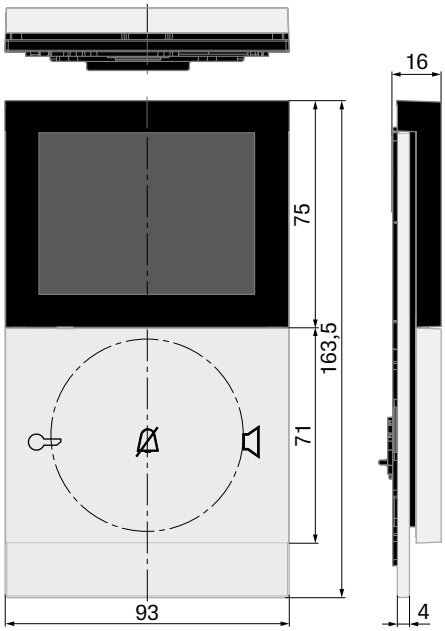

Bedienung Innenstation Video

Funktion	Tätigkeit	Ergebnis
Türruf (Klingeln) **Hinweis** Bei abgestellter Ruftonmelodie signalisiert die leuchtene Türöffner-Taste, die blinkende Sprechen-Taste und das eingeschaltete Display den Türruf.	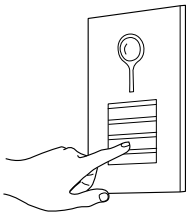	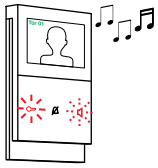
Etagentürruf (Klingeln)	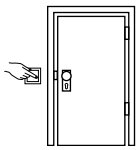	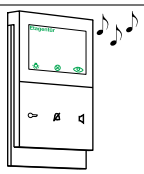
Türöffner betätigen **Hinweis** Der Türöffner kann auch ohne Türruf entriegelt werden. Beim Anschluss an der Aussenstation, Einstellung "ohne Türruf" erforderlich.	Bei Türruf 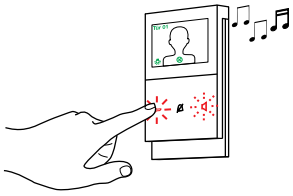	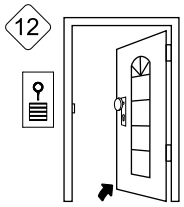
Gespräch annehmen	Bei Türruf 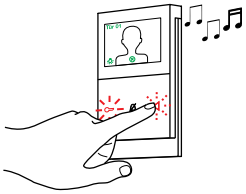	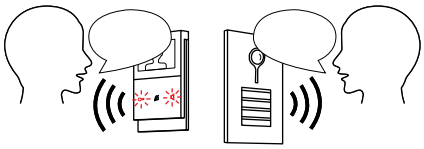
Gespräch beenden	Nach Gespräch 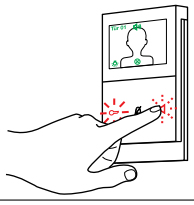	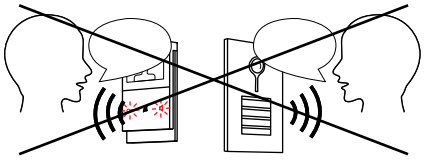
Ruftonmelodie I/0 stellen	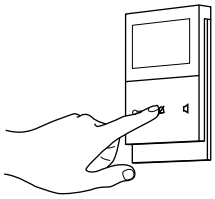	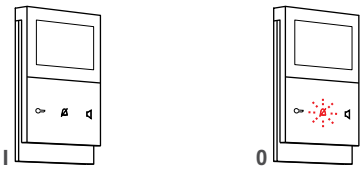
Innenstation ein-/ausschalten	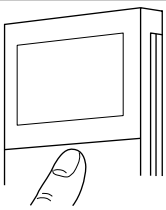	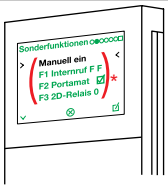 * wenn aktiviert
Licht einschalten **Hinweis** Bei einem Türruf kann der 1. und 2. Schritt übersprungen werden und direkt das Lichtsymbol betätigt werden.	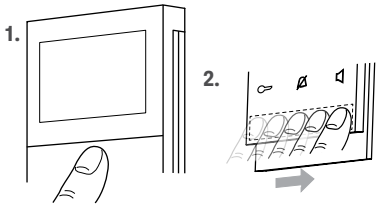	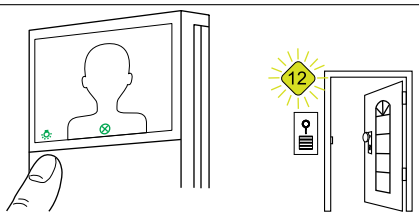
Internruf / Sonderfunktion ausführen **Hinweis** Die Sonderfunktionen Portamat, ET Portamat, 2D-Relais, Internruf, Internruf F, Internaufschaltung, Türöffner direkt und Video parallel sind nur mit der elcom.touch Innenstation Komfort konfigurierbar und parametrierbar. Die Beschreibung der Sonderfunktionen ist dem Grundlagenkapitel zu entnehmen.	Nach Gerät einschalten 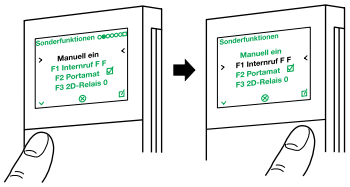	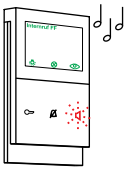

Technische Änderungen vorbehalten

Einstellungen Innenstation Video

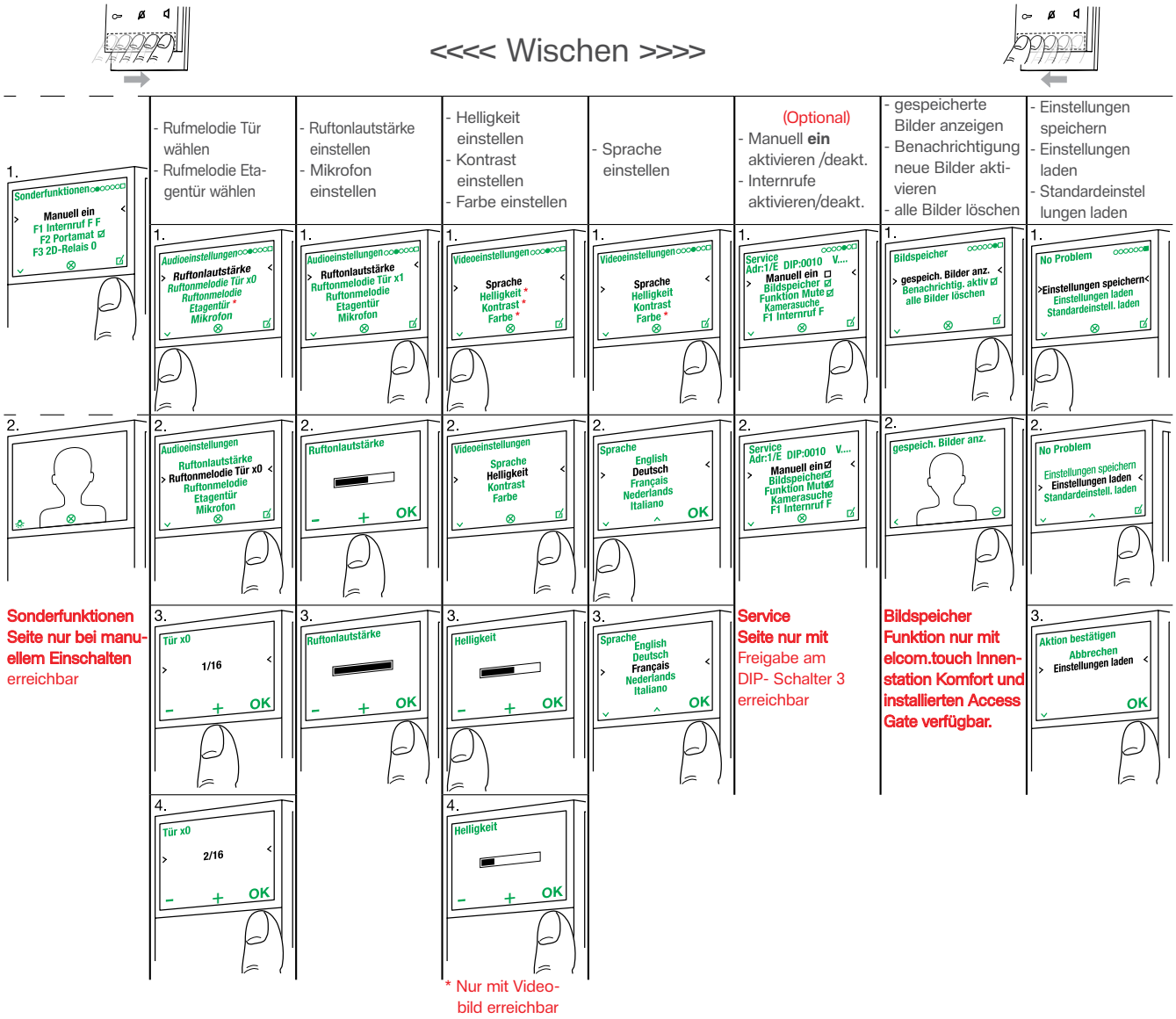

Menü-Bedientasten (Softkeys) und Symbolzeile

Mit den Menü-Bedientasten (14),(15),(16) werden die in der Symbolzeile (13) angezeigten Funktionen ausgelöst.

Softkey	Symbol	Funktion
(14)	☼	Licht einschalten[1), 3)]
	∨	Auswahl/runter scrollen
	-	Einstellung/Wert verringern
	<	Zurück [4)]
(15)	⊗	Display ausschalten (Stand-by)
	∧	Auswahl/hoch scrollen
	+	Einstellung/Wert erhöhen
	>	Weiter [4)]
(16)	👁	Kamera einschalten/auswählen[2), 3)]
	☑	Auswahl bestätigen
	OK	Einstellung übernehmen
	⊖	Löschen[4)]

1) erfordert entsprechende Installation
2) erfordert entsprechende Voreinstellung
3) mit Quittierungston
4) dem Bildspeicher zugeordnet

Menü-Positionsanzeige

Die Menü-Positionsanzeige zeigt während des Seitenwechsels (Wischens) die aktuelle Position an.

Menü-Positionsanzeige	Menüseite
●◌○○◌○□	(Startseite)
○●○○◌○□	**Sonderfunktion**[4)]
○◌●○◌○□	**Audioeinstellungen**
○◌○●◌○□	**Videoeinstellungen**
○◌○○●○□	**Service**[4)] (Erweiterte Einstellungen)
○◌○○◌●□	**Bildspeicher**
○◌○○◌○■	**No Problem** (Einstellungen speichern/laden)

elcom.touch Innenstation Audio

Durch Verwendung des abgerundeten oder eckigen Designrahmens und der geringen Aufbauhöhe harmoniert die Innenstation Audio perfekt mit dem jeweiligen Berker Schalterprogramm.

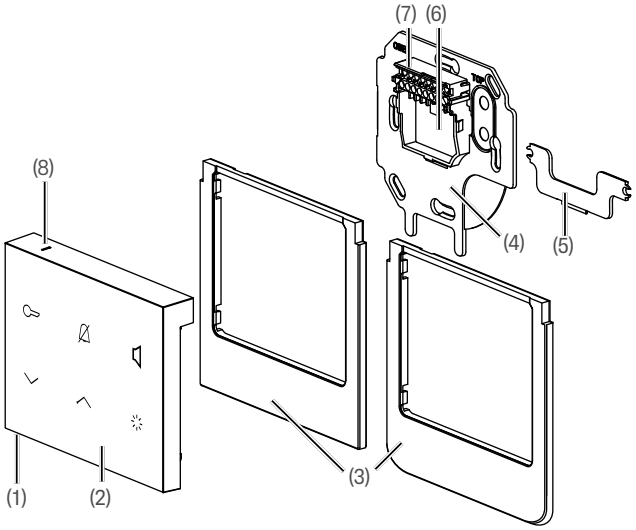

(1) Lautsprecher
(2) Innenstation (Aufsatz mit Bedieneinheit)
(3) Designrahmen, abgerundet oder eckig
(4) Tragplatte
(5) Versteifungselement für Montage auf Gerätedose
(6) Leitungsdurchführung
(7) Anschluss-Klemmblock
X X 2Draht Busleitung
R R Etagenruftaster
S S Zusatzspeisung
(8) Mikrofon

Montage

2Draht Busleitung und bei Bedarf Anschlussleitung des Etagentasters sind zum Einbauort verlegt.

Hinweis

Empfohlene Montagehöhe: 1,5 m

- Versteifungselement (5) an der Sollbruchstelle von der Tragplatte abtrennen.

Bei Montage auf Gerätedose:

- Versteifungselement (5) auf Gerätedose aufsetzen, sodass die glatte Fläche nach vorne zeigt und die äusseren Befestigungsanker (9) auf den Schraubdomen der Gerätedose liegen.
- Versteifungselement mit 2 Schrauben vorjustieren.

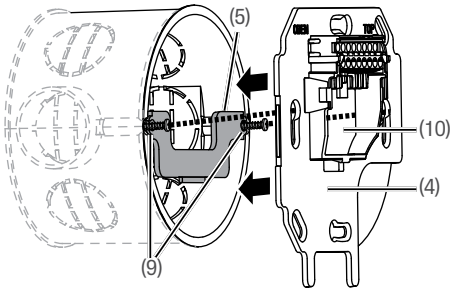

(9) Befestigungsanker
(10) Öffnung zur Leitungsdurchführung

Bei Aufputz-Montage ohne Gerätedose:

- Mit der Tragplatte (4) die Befestigungslöcher markieren.
- Befestigungslöcher bohren und Dübel einstecken.

Bei beiden Montagearten:

- Abisolierte 2Draht Busleitung, gegebenenfalls Etagentaster- und Zusatzspeisungs-Leitung durch die mittige Leitungsdurchführung (10) der Tragplatte führen.
- Tragplatte (4) mit mindestens 2 Schrauben an der Wand bzw. auf der Gerätedose montieren.

Anschluss-Klemmblock anschliessen (siehe Anwendungsbeispiele)

Leitungsabschluss

Um Reflektionen auf der Leitung zu vermeiden, verbleibt in der letzten Innenstation eines Leitungszweiges der Abschlusswiderstand (11). In den vorherigen muss dieser entfernt werden.

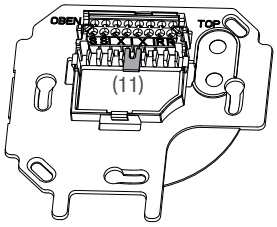

(11) Abschlusswiderstand

Bedien- und Anzeigeelemente

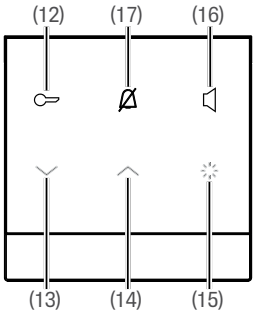

(12) Türöffner-Taste mit Statusbeleuchtung
(13) Einstelltaste runter
(14) Einstelltaste hoch
(15) Licht-Taste zur Ansteuerung eines Licht-Relaiskontaktes
(16) Sprechen-Taste mit Statusbeleuchtung
(17) Rufabstell-Taste mit Statusbeleuchtung

drehfix® Adressierung und Betriebsartschalter

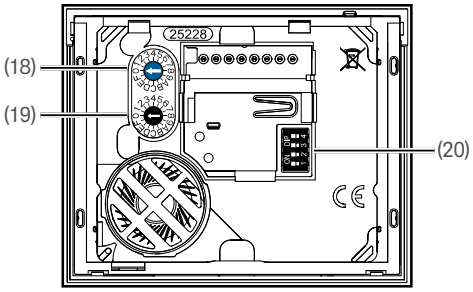

(18) Blauer drehfix® Schalter für die Teilnehmeradresse
(19) Schwarzer drehfix® Schalter für die Gruppenadresse

Über die beiden drehfix® Schalter (18), (19) lässt sich die Innenstation schnell und einfach adressieren. Die einzustellende Adresse ist 2-stellig, bestehend aus Gruppenadresse und Teilnehmeradresse. Sie muss mit der Adresse des zugehörigen Ruftasters an der Aussenstation identisch sein.

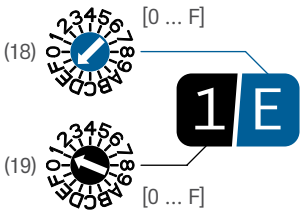

- Am blauen drehfix® Schalter (18) die **Teilnehmeradresse** [0 ... F] einstellen.
- Am schwarzen drehfix® Schalter (19) die **Gruppenadresse** [0 ... F] einstellen.

Hinweis

Es dürfen maximal 3 Innenstationen mit der gleichen Adresse installiert werden (Parallelbetrieb).

Technische Änderungen vorbehalten

Betriebsartschalter (20) Voreinstellungen

Schalter		**Funktion** (Werkseinstellung = OFF)
1	OFF	Freisprech-Betrieb: automatisch Halbduplex, per Sprechen-Taste umschaltbar auf Push-to-Talk
	ON	Push-to-Talk: manueller Halbduplex-Sprechbetrieb, dauerhaft eingestellt
2	OFF	Etagenruf-Weiterleitung gesperrt
	ON	Etagenruf-Weiterleitung an max. 2 weitere gleich adressierte Innenstationen im selben Zweig
3	OFF	Internruf-Funktion deaktiviert
	ON	Internruf-Funktion aktiviert
4	OFF	Normalbetrieb, kein Parallelruf zu einem Ruftaster mit Teilnehmeradresse 0
	ON	Parallelruf an max. 3 Innenstationen mit der identischen Gruppenadresse F zu einem Ruftaster mit Teilnehmeradresse 0 zur gleichzeitigen Nutzung der Internruffunktion. - Signalisierung des Türrrufes an den Innenstationen mit Parallelruf. - Verwendung unterschiedlicher Innenstations-Adressen zur gleichzeitigen Nutzung der Internrufe FE und FF in einer Wohneinheit, mit Parallelruf **Hinweis** Für die Etagenruf-Weiterleitung wird bei Parallelruf pro Innenstation ein Schaltrelais RED114X benötigt.

Innenstation (Bedienteil) montieren

- Designrahmen (3) lagerichtig an der Rückseite des Bedienteils aufsetzen.

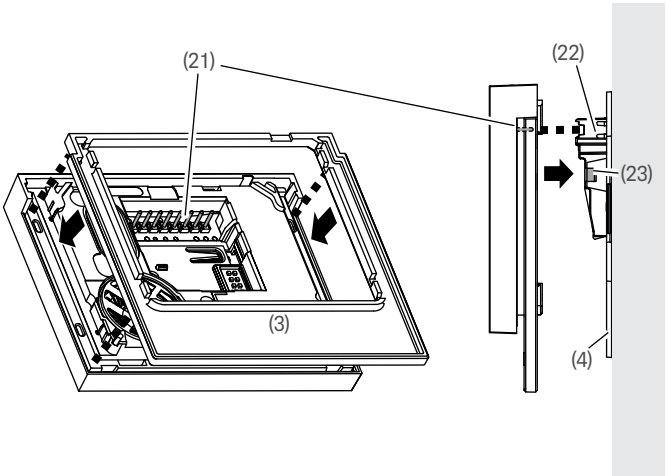

(21) Stiftleiste des Bedienteils
(22) Steckleiste des Anschluss-Klemmblocks
(23) Rasthaken

- Innenstation so zur Tragplatte (4) hin ausrichten, dass die rückseitige Stiftleiste (21) zur Steckleiste des Anschluss-Klemmblocks (22) zeigt.
- Innenstation auf Tragplatte aufstecken und vorsichtig andrücken bis die Rasthaken (23) verriegeln.

Mikrofonempfindlichkeit
Mit der Einstellung der Mikrofonempfindlichkeit lässt sich die Gesprächsqualität der Innen- und Aussenstation optimieren.

Bei verzerrtem Empfang von der Aussenstation:
Reduzierung der Innenstations-Mikrofonempfindlichkeit
Erhöhung der Aussenstations-Mikrofonempfindlichkeit

Bei verzerrtem Empfang von der Innenstation:
Erhöhung der Innenstations-Mikrofonempfindlichkeit
Reduzierung der Aussenstations-Mikrofonempfindlichkeit

Kann keine befriedigende Einstellung gefunden werden, ist an der Innenstation Push-to-Talk einzustellen.

Freisprechen/Push-to-Talk
Beim Freisprechen wird in Abhängigkeit von der Gesprächslautstärke automatisch zwischen Hören und Sprechen umgeschaltet.

Bei Push-to-Talk erfolgt die Umschaltung zwischen Hören und Sprechen manuell mit der Sprechen-Taste ◁ der Innenstation. Bei gedrückter ◁ Taste kann gesprochen werden. Wird die ◁ Taste losgelassen, ist der Gesprächspartner zu hören.

Während des Gesprächs kann durch Drücken > 2 s der ◁ Taste für das aktuelle Gespräch in den Push-to-Talk Betrieb gewechselt werden.
An dem Betriebsartschalter (20, 1) kann Push-to-Talk dauerhaft eingestellt werden.

Technische Daten

Betriebsspannung über Bus X/X	22 ... 24 V=
Stromaufnahme Betrieb	max. 180 mA
Stromaufnahme Stand-by	≈ 9 mA
Schalldruckpegel Rufton über Lautsprecher im Abstand 0,5 m	78 dB(A)
Gesprächslautstärke (Freisprechen)	max. 65 dB(A)
TFT-Displaygrösse	3,5“ (12,7 cm)
Auflösung Grafikdisplay	320 x 240 px
Schutzart	IP30
Betriebstemperatur	5 °C … 50 °C
Anschlussklemmen	Schraubklemmen
Leiterdurchmesser	0,4 ... 1,4 mm
Leiterquerschnitt	0,5 ... 1,5 mm²
Leiterabisolierlänge	8 mm
Montagehöhe	ca. 1,5 m (♿ 1,3 m)
Abmessungen mit Designrahmen (B x H x T)	93 x 74,3 x 16 mm

Masszeichnungen

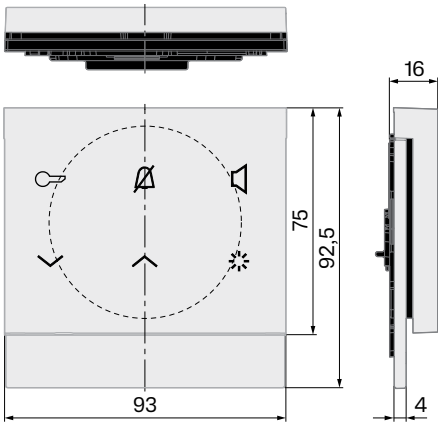

Bedienung

Funktion	Bedienung	Ergebnis
Türruf (Klingeln) **Hinweis** Bei abgestellter Ruftonmelodie signalisiert die leuchtene Türöffner-Taste und blinkende Sprechen-Taste den Türruf.	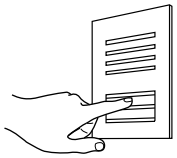	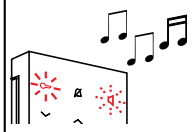
Etagentürruf (Klingeln)	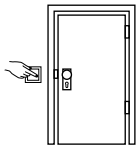	
Internruf zu anderen Innenstationen 1. drücken bis 3er Tonfolge 2. drücken für Internruf 1, Adresse FE drücken für Internruf 2, Adresse FF	1. 2. 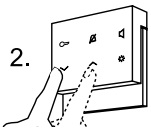	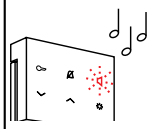
Türöffner bei Türruf entriegeln **Hinweis** Der Türöffner kann bei passender Aussenstationseinstellung auch ohne Türruf entriegelt werden.		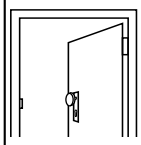
Gespräch bei Türruf annehmen		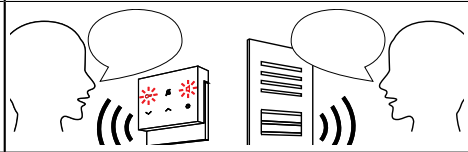
Gespräch beenden	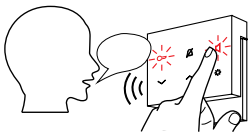	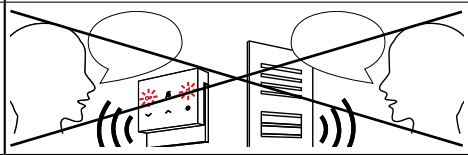
Mit Ruftonmelodie Ein (I)/Aus (0) stellen	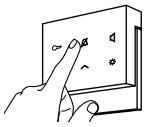	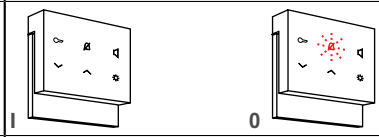 I 0
Licht einschalten Die Lichtinstallation ist angeschlossen. drücken Ein Quittierton ertönt und der Lichtkontakt der Strangversorgung wird für die eingestellte Zeit geschaltet.	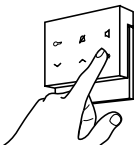	
Push-to-Talk im Gespräch aktivieren 2 s drücken bis Quittierton ertönt		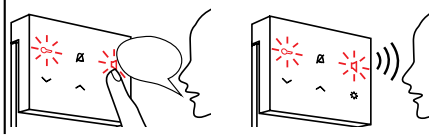

Technische Änderungen vorbehalten

Einstellungen

Einstellung	Vorgehensweise
Ruftonlautstärke einstellen 1. ∨ und ∧ 3 s drücken bis 3er Tonfolge ertönt 2. ◁ drücken für Ruftonlautstärke einstellen 3. ∨ / ∧ drücken für Lautstärkewahl 4. ✳ drücken für Lautstärke speichern	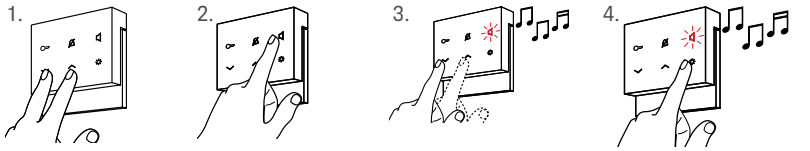
Mikrofonempfindlichkeit während des Gesprächs einstellen 1. ∨ und ∧ 3 s drücken bis 3er Tonfolge ertönt 2. ◁ drücken für Mikrofonempfindlichkeit einstellen 3. mit ∨ / ∧ Empfindlichkeit einstellen (hoher Ton = hohe Empfindlichkeit)	
Ruftonmelodie für die zuletzt rufende Quelle (Aussenstation, Etagenstation oder Wohnungstür-Klingeltaster) einstellen 1. ∨ und ∧ 3 s drücken bis 3er Tonfolge ertönt 2. 🔕 drücken für Ruftonmelodie einstellen 3. ∨ / ∧ drücken zur Wahl einer der 16 Ruftonmelodien 4. ✳ drücken zum Speichern der aktuellen Ruftonmelodie	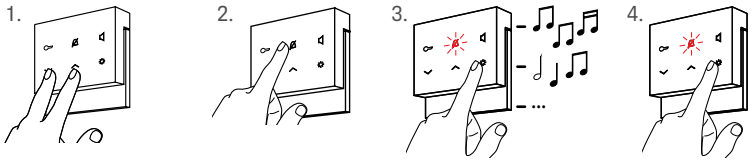

elcom.fon Innenstation Audio mit Hörer

Durch Verwendung des abgerundeten oder eckigen Designrahmens und der geringen Aufbauhöhe harmoniert die Hörer Innenstation REK241X perfekt mit dem jeweiligen Berker Schalterprogramm.

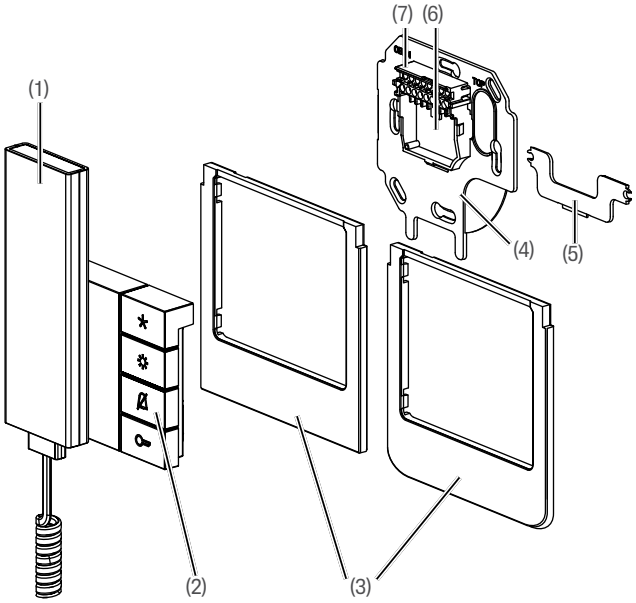

(1) Hörer
(2) Funktionstasten
(3) Designrahmen, abgerundet oder eckig
(4) Tragplatte
(5) Versteifungselement für Montage auf Gerätedose
(6) Öffnung zur Leitungsdurchführung
(7) Anschluss-Klemmblock
XX 2Draht Busleitung
RR Etagenruftaster
SS Zusatzspeisung

Montage

2Draht Busleitung und bei Bedarf Anschlussleitung des Etagentasters sind zum Einbauort verlegt.

Hinweis

Empfohlene Montagehöhe: 1,5 m

- Versteifungselement (5) an der Sollbruchstelle von der Tragplatte abtrennen.

Bei Montage auf Gerätedose:

- Versteifungselement (5) auf Gerätedose aufsetzen, sodass die glatte Fläche nach vorne zeigt und die äusseren Befestigungsanker (8) auf den Schraubdomen der Gerätedose liegen.
- Versteifungselement mit 2 Schrauben vorjustieren.

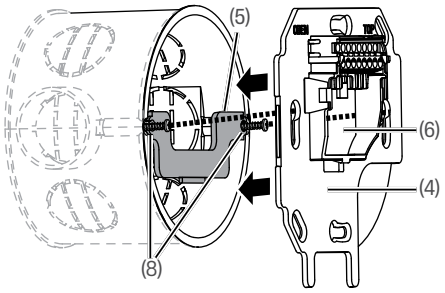

(8) Befestigungsanker

Bei Aufputz-Montage ohne Gerätedose:

- Mit der Tragplatte (4) die Befestigungslöcher markieren.
- Befestigungslöcher bohren und Dübel einstecken.

Bei beiden Montagearten:

- Abisolierte 2Draht Busleitung, gegebenenfalls Etagentaster- und Zusatzspeisungs-Leitung durch die mittige Leitungsdurchführung (6) der Tragplatte führen.
- Tragplatte (4) mit mindestens 2 Schrauben an der Wand bzw. auf der Gerätedose montieren.

Anschluss-Klemmblock anschliessen (siehe Anwendungsbeispiele)

Leitungsabschluss

Um Reflektionen auf der Leitung zu vermeiden, verbleibt in der letzten Innenstation eines Leitungszweiges der Abschlusswiderstand (9). In den vorherigen muss dieser entfernt werden.

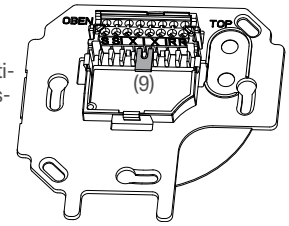

(9) Abschlusswiderstand

Bedien- und Anzeigeelemente

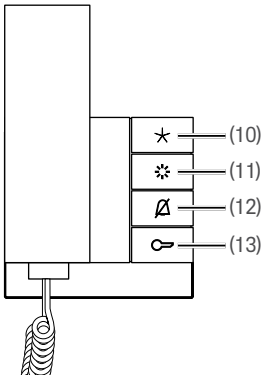

(10) Programmier-Taste
(11) Licht-Taste zur Ansteuerung eines Licht-Relaiskontaktes
(12) Ruftonabstell-Taste mit Statusbeleuchtung
(13) Türöffner-Taste mit Statusbeleuchtung

drehfix® Adressierung

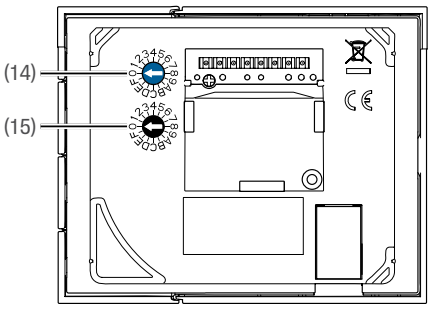

(14) Blauer drehfix® Schalter für die Teilnehmeradresse
(15) Schwarzer drehfix® Schalter für die Gruppenadresse

Über die beiden Adressier-drehfix® Schalter (14), (15) lässt sich die Innenstation schnell und einfach adressieren. Die einzustellende Adresse ist 2-stellig, bestehend aus Gruppenadresse und Teilnehmeradresse. Sie muss mit der Adresse des zugehörigen Ruftasters an der Aussenstation identisch sein.

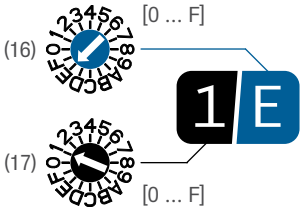

- Am blauen drehfix® Schalter (16) die Teilnehmeradresse [0 ... F] einstellen.
- Am schwarzen drehfix® Schalter (17) die Gruppenadresse [0 ... F] einstellen.

Hinweis

Es dürfen maximal 3 Innenstationen mit der gleichen Adresse installiert werden (Parallelbetrieb).

Betriebsarten Abfrage/Einstellung

Um eine Funktion zu aktivieren / deaktivieren, muss sich die Innenstation im Programmierbetrieb befinden.

- Hörer abnehmen.
- Die Funktionstaste ✶ 5 Sek. gedrückt halten, bis ein Signalton ertönt und die LED´s der Funktionstasten 🔕 und ⊂⊃ schnell blinken.
  Die Innenstation befindet sich nun im Programmierbetrieb.
- Je nach Funktion die Funktionstaste 🔕, ⊂⊃ oder ✳ kurz drücken, um den aktuellen Zustand abzufragen:
  - kurzer Signalton = Funktion deaktiviert,
  - langer Signalton = Funktion aktiviert.
- Zur Änderung des aktuellen Zustands die jeweilige Funktionstaste länger als 3 Sek. gedrückt halten um die aktuelle Funktion zu wechseln.

Funktion	Funktionstaste
Etagenrufweiterleitung An max. 2 weitere gleich adressierte Innenstationen im selben Zweig	Klingeltaste 🔕
Internruf	Türöffner-Taste ⊂⊃
Parallelruf an max. 3 Innenstationen mit der identischen Gruppenadresse F zu einem Ruftaster mit Teilnehmeradresse 0 zur gleichzeitigen Nutzung der Internruffunktion. - Signalisierung des Türrrufes an den Innenstationen mit Paralleruf. - Verwendung unterschiedlicher Innenstations-Adressen zur gleichzeitigen Nutzung der Internrufe FE und FF in einer Wohneinheit, mit Parallelruf	Licht-Taste ✳

Hinweis

Für die Etagenruf-Weiterleitung wird bei Parallelruf pro Innenstation ein Schaltrelais RED114X benötigt.

Innenstation (Bedienteil) montieren

- Designrahmen (3) lagerichtig an der Rückseite des Bedienteils aufsetzen.

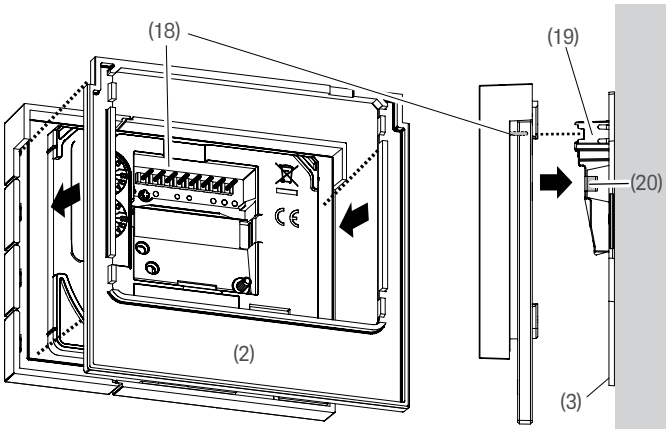

(18) Stiftleiste des Bedienteils
(19) Steckleiste des Anschluss-Klemmblocks
(20) Rasthaken

- Innenstation so zur Tragplatte (4) hin ausrichten, dass die rückseitige Stiftleiste (18) zur Steckleiste des Anschluss-Klemmblocks (19) zeigt.
- Innenstation auf Tragplatte aufstecken und vorsichtig andrücken bis die Rasthaken (20) verriegeln.

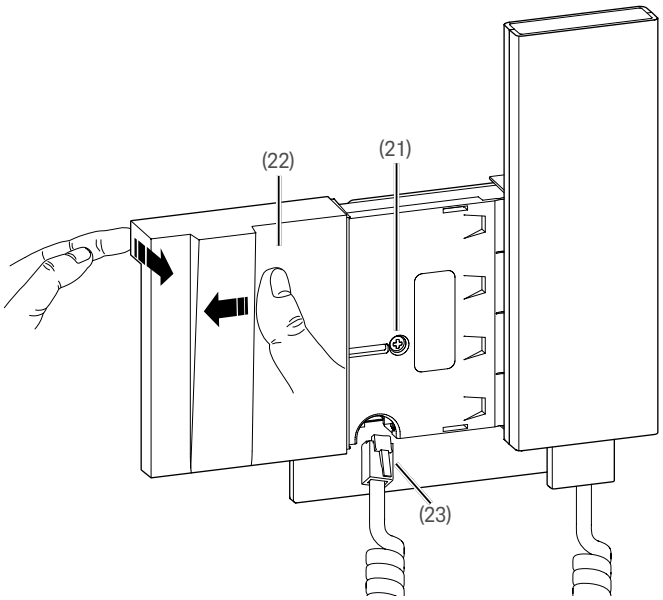

- Abdeckung (22) zur Seite schieben und von der Basisstation abziehen, um auf die Befestigungsschraube (21) zugreifen zu können.
- Basisstation mit der Befestigungsschraube (21) auf der Tragplatte festschrauben.
- Das RJ9-Kabel (23) an der Unterseite der Basisstation anschliessen.
- Abdeckung der Basisstation aufsetzen und wieder in ihre Position zurückschieben.

Technische Daten

Betriebsspannung über Bus X/X	22 ... 24 V=
Stromaufnahme Betrieb	max. 180 mA
Stromaufnahme Stand-by	≈ 9 mA
Schalldruckpegel Rufton über Lautsprecher im Abstand 0,5 m	78 dB(A
Ruftonlautstärke (Signal)	gemäss EN 50486)
Gesprächslautstärke	max. 65 dB(A)
Schutzart	IP30
Betriebstemperatur	5 °C … 50 °C
Anschlussklemmen	Schraubklemmen
Leiterdurchmesser	0,4 ... 1,4 mm
Leiterquerschnitt	0,5 ... 1,5 mm²
Leiterabisolierlänge	8 mm
Montagehöhe	ca. 1,5 m (♿ 1,3 m)
Abmessungen mit Designrahmen (B x H x T)	93 x 74,3 x 16 mm

Masszeichnungen

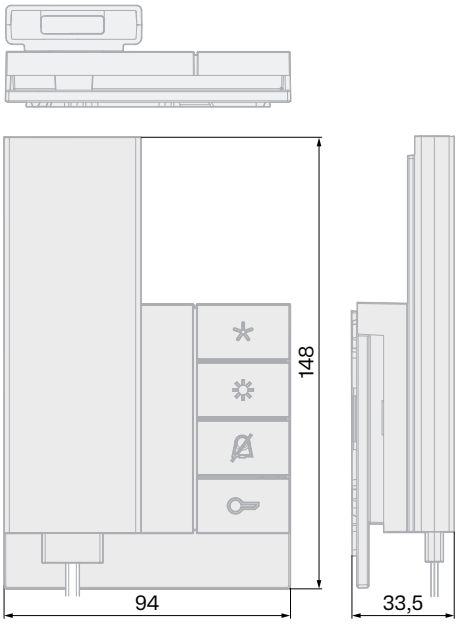

Bedienung

Funktion	Bedienung	Ergebnis
Türruf (Klingeln) **Hinweis** Bei abgestellter Ruftonmelodie signalisiert die leuchtene Türöffner-Taste den Türruf.	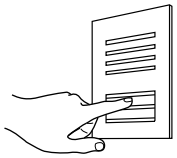	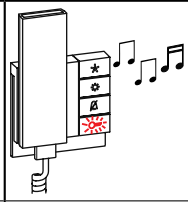
Etagentürruf (Klingeln)	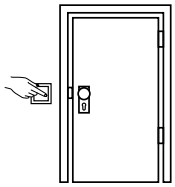	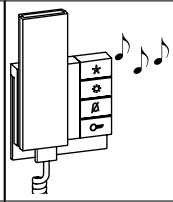
Internruf zu anderen Innenstationen 1. Hörer abnehmen 2. drücken für Internruf 1, Adresse FE drücken für Internruf 2, Adresse FF	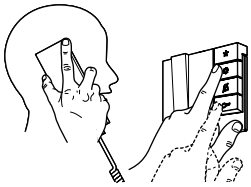	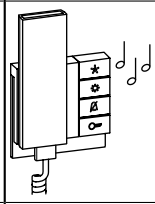
Türöffner bei Türruf oder im Gespräch entriegeln **Hinweis** Der Türöffner kann bei passender Aussenstationseinstellung auch ohne Türruf entriegelt werden.	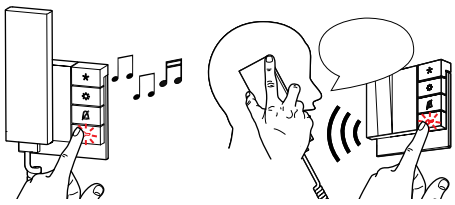	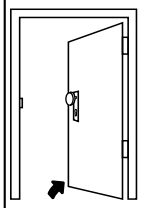
Gespräch bei Türruf annehmen (Hörer abheben)	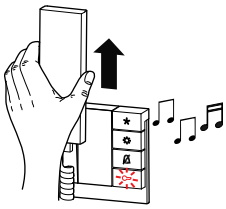	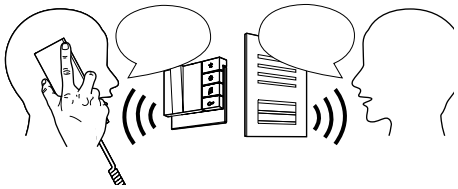
Gespräch beenden (Hörer auflegen)	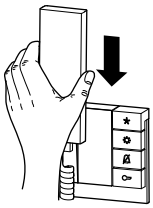	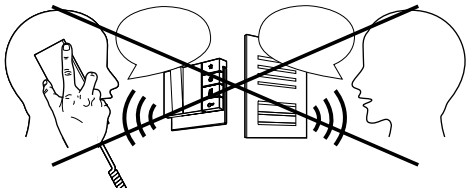
Mit Ruftonmelodie Ein (I) /Aus (0) stellen	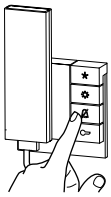	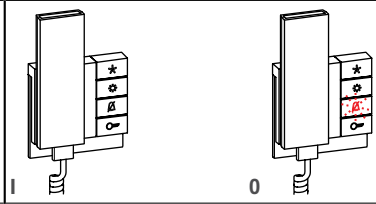 I 0
Licht einschalten Die Lichtinstallation ist angeschlossen. drücken Ein Quittierton ertönt und der Lichtkontakt der Strangversorgung wird für die eingestellte Zeit geschaltet.	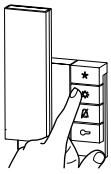	

Technische Änderungen vorbehalten

Einstellungen

Einstellung	Vorgehensweise
Ruftonlautstärke einstellen 1. ✳ gedrückt halten 2. ✳ kurz drücken um eine der 3 Stufen der Ruftonlautstärke zu wählen 3. ✳ loslassen um die gewählte Lautstärke zu speichern	1. 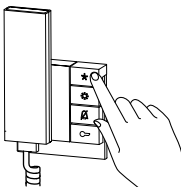 2. 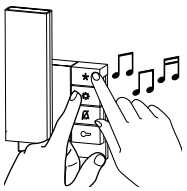 3. 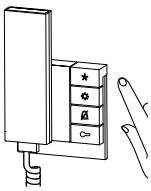
Ruftonmelodie für die zuletzt rufende Quelle (Aussenstation, Etagenstation oder Wohnungstür-Klingeltaster) einstellen 1. ✳ gedrückt halten 2. 🔕 kurz drücken um eine der 16 Ruftonmelodien zu wählen 3. ✳ loslassen um die gewählte Ruftonmelodie zu speichern	1. 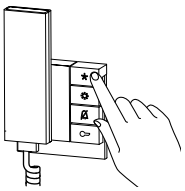 2. 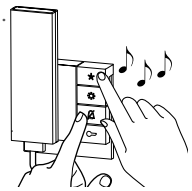 3. 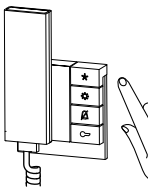

Gehäuse für elcom.one Frontplatten

Für den Einbau der elcom.one Aussenstations-Frontplatten stehen Gehäuse UP oder Gehäuse AP zur Verfügung.

Hinweis

Für Personen mit durchschnittlicher Grösse wird eine Montagehöhe von ca. 1,5 m (Mitte Lautsprecher/Kamera, entspricht 6 cm unter oberem Gehäuserand) empfohlen. Bei dieser Höhe ist die rückseitige Leitungseinführung bei allen Aussenstationen auf 1,45 m.

Zu darunter liegenden Objekten, z. B. Mauervorsprung, einen Mindestabstand von 65 mm einhalten. Um ein Öffnen der Aussenstation mit dem Öffnungswerkzeug zu ermöglichen.

Gehäuse UP

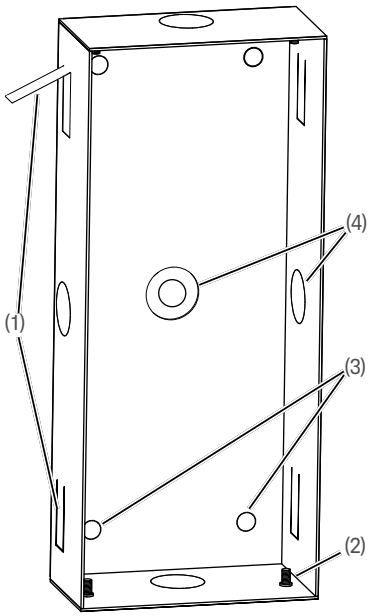

(1) Ausstellbare Maueranker
(2) Gewindebolzen M3 für Befestigungselemente
(3) Rückseitige Befestigungslöcher
(4) Leitungseinführungen

- Gehäuse am Montageort anhalten und mit einer Wasserwaage ausrichten und anzeichnen.
- Wandausschnitt mit dem notwendigen Werkzeug in der erforderlichen Tiefe aussparen.

Bei gedämmtem Mauerwerk siehe Grundlagen "Einbau von Aussenstationen in Wärmedämmverbundsysteme"

- Benötigte Leitungseinführung (4) im Gehäuse ausbrechen.
- Leitung abmanteln und in das Gehäuse einführen.
- Gehäuse in den Wandausschnitt einsetzen und bei Bedarf mit den Maueranken (1) arretieren.

Hinweis

Im Bereich der 10 mm breiten Wanddichtung der Aussenstationsfront darf die Oberflächenrauigkeit 3 mm nicht überschreiten. Die Wanddichtung beginnt bei einem Abstand von ca. 20 mm seitlich und 12 mm oberhalb zum Gehäuse UP.

Bei Rohbau-Wänden Putzstärke berücksichtigen. Das Gehäuse sollte möglichst bündig zur Putzoberfläche montiert sein.

Die für die Montage der Aussenstation beiliegenden Befestigungselemente ermöglichen einen nachträglichen Putzausgleich von max. 17 mm.

- Die dem Gehäuse UP beiliegenden Befestigungselemente mit den Muttern oben und unten an den Gewindebolzen befestigen. Die Auflagewinkel (5) der Befestigungselemente müssen auf der Wandoberfläche aufliegen.

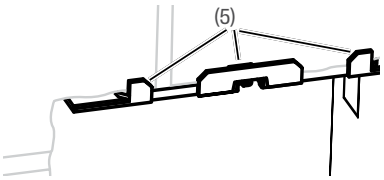

Gehäuse AP

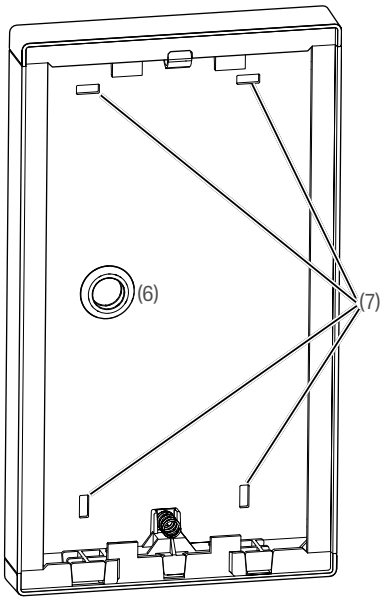

(6) Rückseitige Leitungseinführung
(7) Rückseitige Befestigungslöcher

- Rückseitige Leitungseinführung im Gehäuse mit einem Schraubendreher durchstossen, Anschlussleitung abmanteln und einführen. Das Gehäuse lagerichtig (TOP oben) anhalten und mit einer Wasserwaage ausrichten.
- Rückseitige Befestigungslöcher des Gehäuses anzeichnen, bohren und das Gehäuse mit Schrauben und Dübeln befestigen.

Hinweis

Bei gedämmtem Mauerwerk nur für Dämmung geeignetes Befestigungsmaterial verwenden.

Für den Einbau einer Aussenstation Video:

- Kamera-Öffnungswinkel beachten.

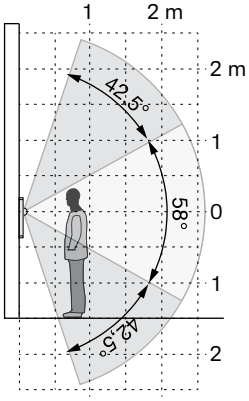

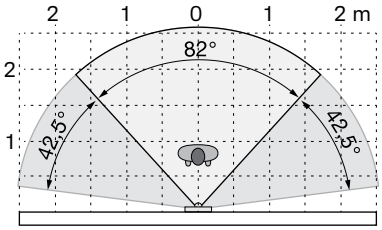

Hinweis

Montageort so wählen, dass direkte Sonneneinstrahlung und Gegenlicht vermieden werden, sowie helle Leuchten oder andere Lichtquellen die Kameraübertragung nicht stören.

Bildhintergründe mit grosser Helligkeit, starken Kontrasten oder Reflektionen mindern die Bildqualität.

Bei Dunkelheit und eingeschalteter Kamera-Infrarot-Gesichtsfeld- ausleuchtung werden Schwarzweissbilder mit einer Reichweite von ca. 0,7 m übertragen. Eine Eingangsbeleuchtung oberhalb der Kamera ermöglicht bei Dunkelheit Farbbilder.

Technische Änderungen vorbehalten

Auswahl der Einbaugehäusegrösse AP/UP

	1/1	2/1	4/1	6/1	8/1	10/1	12/1	12/2	14/2	16/2	20/2	22/2	24/2
Aussenstationen	1	1	1	2	3	4	5	-	-	6	7	-	7
Aussenstationen mit Zustandsanzeige	1	1	3	3	5	5	-	6	6	7	7	7	-

Masszeichnungen Gehäuse UP

Edelstahl 0,8 mm

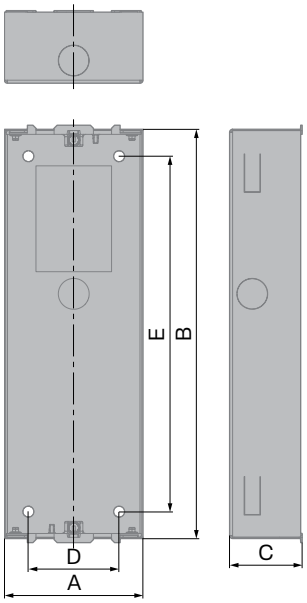

Gehäuse-grösse	Breite A	Höhe B	Tiefe C	Lochab-stand D	Lochab-stand E	Höhe rückseitige Kabeleinführung	für Frontplatte BxHxT
1	92	218	47	60	180		133,5 x 242 x 2
2	92	270,2	47	60	235		133,5 x 295,8 x 2
3	92	308	47	60	270		133,5 x 332 x 2
4	92	361,8	47	60	320	1,45 m	133,5 x 385,8 x 2
5	92	398	47	60	360		133,5 x 422 x 2
6	184	308	47	152	270		225,5 x 332 x 2
7	184	398	47	152	360		225,5 x 422 x 2

Masszeichnungen Gehäuse AP

Alu-Druckguss

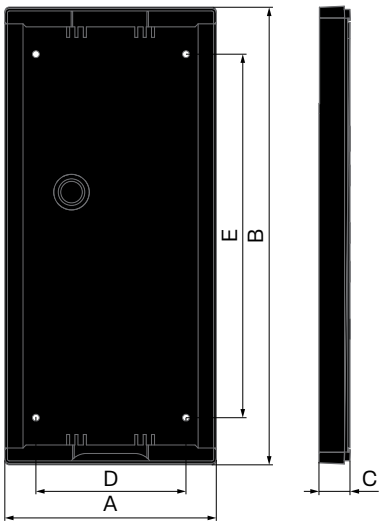

Gehäuse-grösse	Breite A	Höhe B	Tiefe C	Lochab-stand D	Lochab-stand E	Höhe rückseitige Kabeleinführung	für Frontplatte BxHxT
1	139,5	248,3	28,5	68,9	187		133,5 x 242 x 2
2	139,5	302,1	28,5	68,9	240,8		133,5 x 295,8 x 2
3	139,5	338,3	28,5	68,9	277		133,5 x 332 x 2
4	139,5	392,1	28,5	68,9	330,8	1,376 m	133,5 x 385,8 x 2
5	139,5	428,3	28,5	68,9	367		133,5 x 422 x 2
6	231,5	338,3	29	160,9	277		225,5 x 332 x 2
7	231,5	428,3	29	160,9	367		225,5 x 422 x 2

elcom.one Frontplatten

Geräteaufbau Rückseite Frontplatte Video und Audio

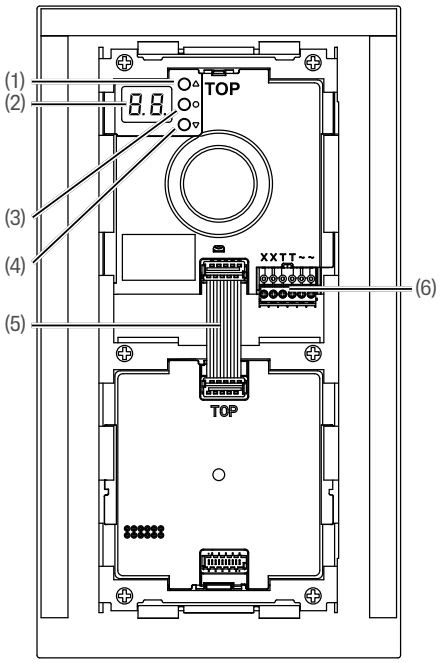

(1) Einstelltaste Aufwärts ▲
(2) 7-Segment-Anzeige
(3) Auswahltaste ○
(4) Einstelltaste Abwärts ▼
(5) Module Verbindungskabel
(6) Anschluss-Klemmblock

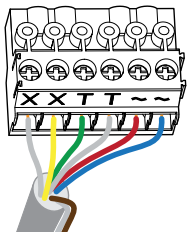

XX 2Draht Busleitung
TT Türöffner-Kontakt
~~ 12 V~ Betriebsspannung

Geräteaufbau Frontplatte Video

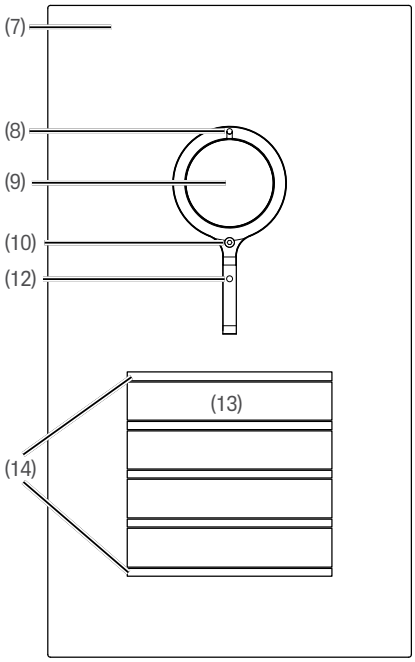

Geräteaufbau Frontplatte Audio

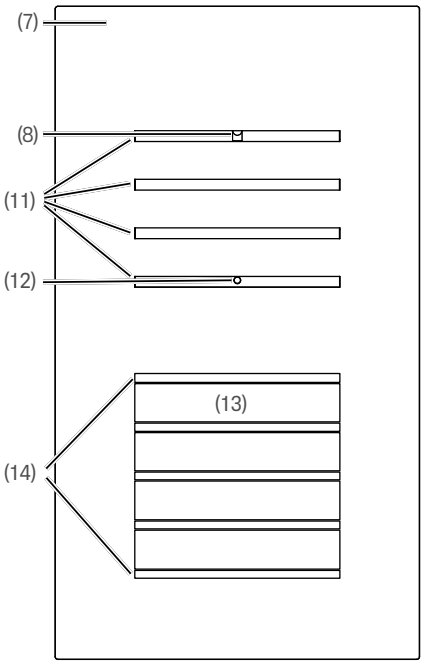

(7) Edelstahl Frontplatte
(8) Mikrofon
(9) Kamera
(10) Fixierschraube für Kamera (Inbusschlüssel beiliegend)
(11) Türlautsprecher
(12) Dämmerungssensor für Ruftasten-Hinterleuchtung
(13) Tastenfeld mit Ruftastern
(14) Abdeckstreifen für Demontageschutz

Namensschild wechseln

- Ruftaster einseitig gedrückt halten. Schraubendreher in die auf der gegenüberliegenden Seite zugänglich gewordenen Hebelöffnung ansetzen und Arretierung lösen.
- Abdeckblende mit Namensschild-Einlage abnehmen.

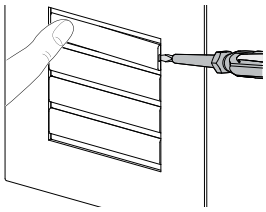

Hinweis

Als Namensschild-Einlage kein Papier verwenden, da Feuchtigkeit und UV-Licht Papier und Beschriftung beschädigen.

Zur Beschriftung eignet sich UV-beständige Folie mit Laser-Bedruckung sowie Beschriftungsgeräte für Beschriftungsbänder:
- kleine Tasten - 12 mm
- mittlere Tasten - 30 mm

Aufsatz demontieren

Bei Reinigung oder Austausch kann der Ruftaster-Modul Aufsatz von vorne demontiert werden.

- Die verriegelnden Abdeckstreifen oben und unten mit dem Schraubendreher nach vorne hebeln und entnehmen.

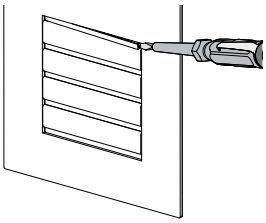

- Ruftaster-Modul Oberteil in der unteren mittigen Hebelöffnung mit dem Schraubendreher nach oben drücken und nach vorne führen.

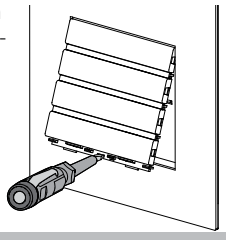

Hinweis

Defekte Aufsätze können nur durch Aufsätze mit gleicher Tastenanzahl ersetzt werden.

Technische Änderungen vorbehalten

Aussenstation öffnen

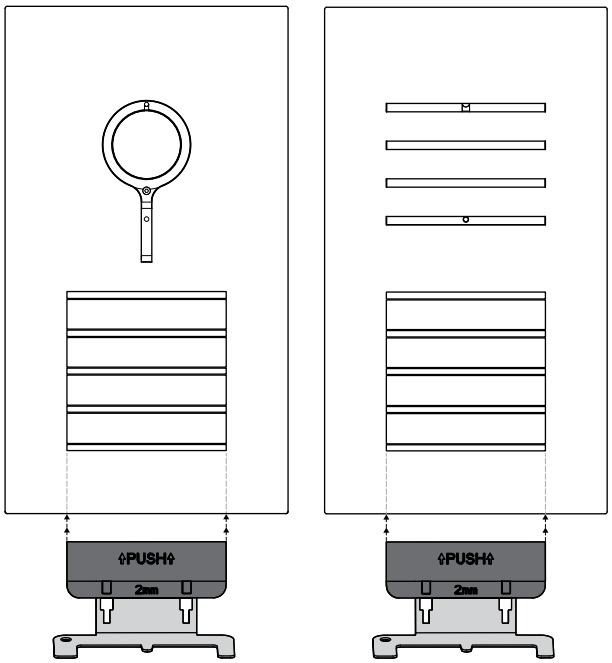

- Öffnungswerkzeug unten mittig ansetzen und nach oben drücken.
  Die Aussenstation springt aus der unteren Verrastung nach vorne und kann geöffnet werden.

Modul/Einsatz austauschen

Aussenstation ist demontiert.

- Steckverbinder der Verbindungsleitungen des zu tauschenden Moduls abziehen.
- Schrauben (15) der rückseitigen Modul-Halterung (16) mit einem Schraubendreher lösen und die Modul-Halterung abnehmen.

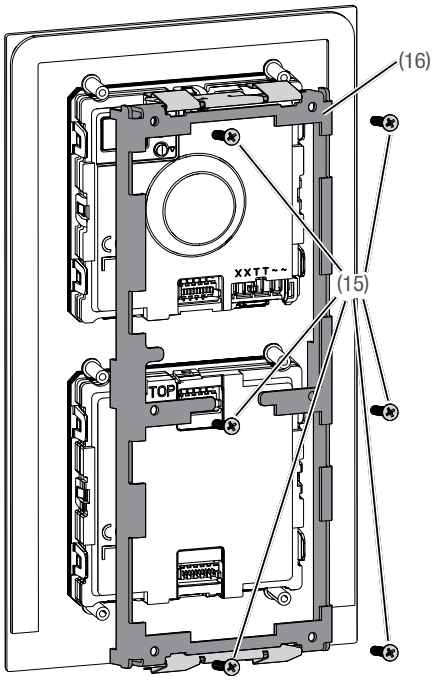

(1) Schrauben
(2) Modul-Halterung

- Zur Modul Entnahme die seitlichen Haltelaschen (17) der Modul-Halterung durch vorsichtiges Hebeln mit einem Schraubendreher entriegeln.

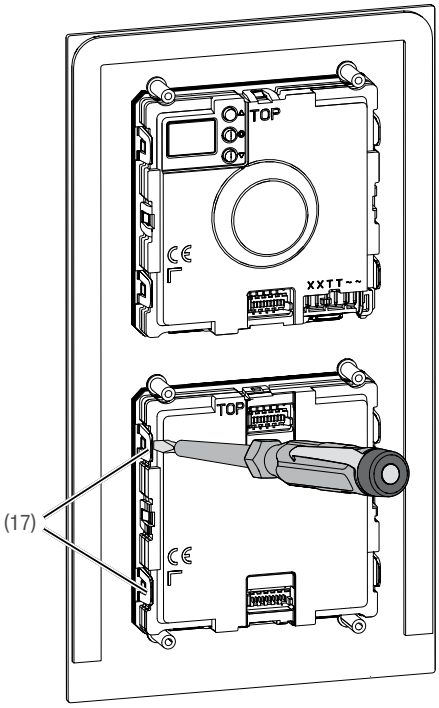

(3) Haltelaschen Modul-Halterung
Das Modul löst sich nach dem Entriegeln der Modul-Haltelaschen (17) aus der Verankerung.

- Zu tauschendes Modul entnehmen und das neue Modul in umgekehrter Reihenfolge montieren.

Hinweis

Für den Betrieb der Aussenstation ist eine Adressierung des Moduls autmatisch oder manuell erforderlich.

Gespeicherte Fehlercodes anzeigen E.C.

Im Betrieb auftretende Fehler des Video-/Audioeinsatzes und der Ruftaster-Module werden zur Diagnose im Fehlerspeicher des Video-/Audioeinsatzes gespeichert.

- Mit Taste ▼ / ▲ Menüeintrag E.C. wählen und mit O bestätigen.
  Ist kein Fehlercode vorhanden, wird für 2 Sekunden - - angezeigt und danach wieder E.C..
  Sind Fehlercodes gespeichert, blinkt E.C. gefolgt von der Moduladresse und dem Fehlercode.
- Taste ▼ / ▲ betätigen, um gegebenenfalls weitere Fehlercodes aufzurufen.
- Taste O betätigen, um zum Menüeintrag E.C. zurückzukehren.

Fehler-code	Fehler-Ursache	Gegenmassnahmen
E.C.1	Kommunikationsfehler zwischen Audioeinsatz und Ruftaster-Modul. Nach 3-maligem Auftreten des Fehlers wird automatisch ein Anlagen-Reset durchgeführt und der Fehlercode generiert.	Wenn der Fehler weiterhin besteht, muss das Ruftaster-Modul ausgetauscht und adressiert werden.
E.C.2	klemmende Ruftaste	Ruftaster-Modul prüfen und bei Defekt austauschen und adressieren.
E.C.3	Das Schreiben der Ruftaster Adresse in das Ruftaster-Modul schlägt fehl.	Wenn der Fehler weiterhin besteht, muss das Ruftaster-Modul ausgetauscht und adressiert werden.

Hinweis

Bei 5 gespeicherten Fehlercodes ist der Speicher erst zu löschen, damit neue Fehlercodes gespeichert werden können.

Identische Fehlercodes werden nur einmalig gespeichert.

Einstellungen elcom.one und home Aussenstationen Audio und Video

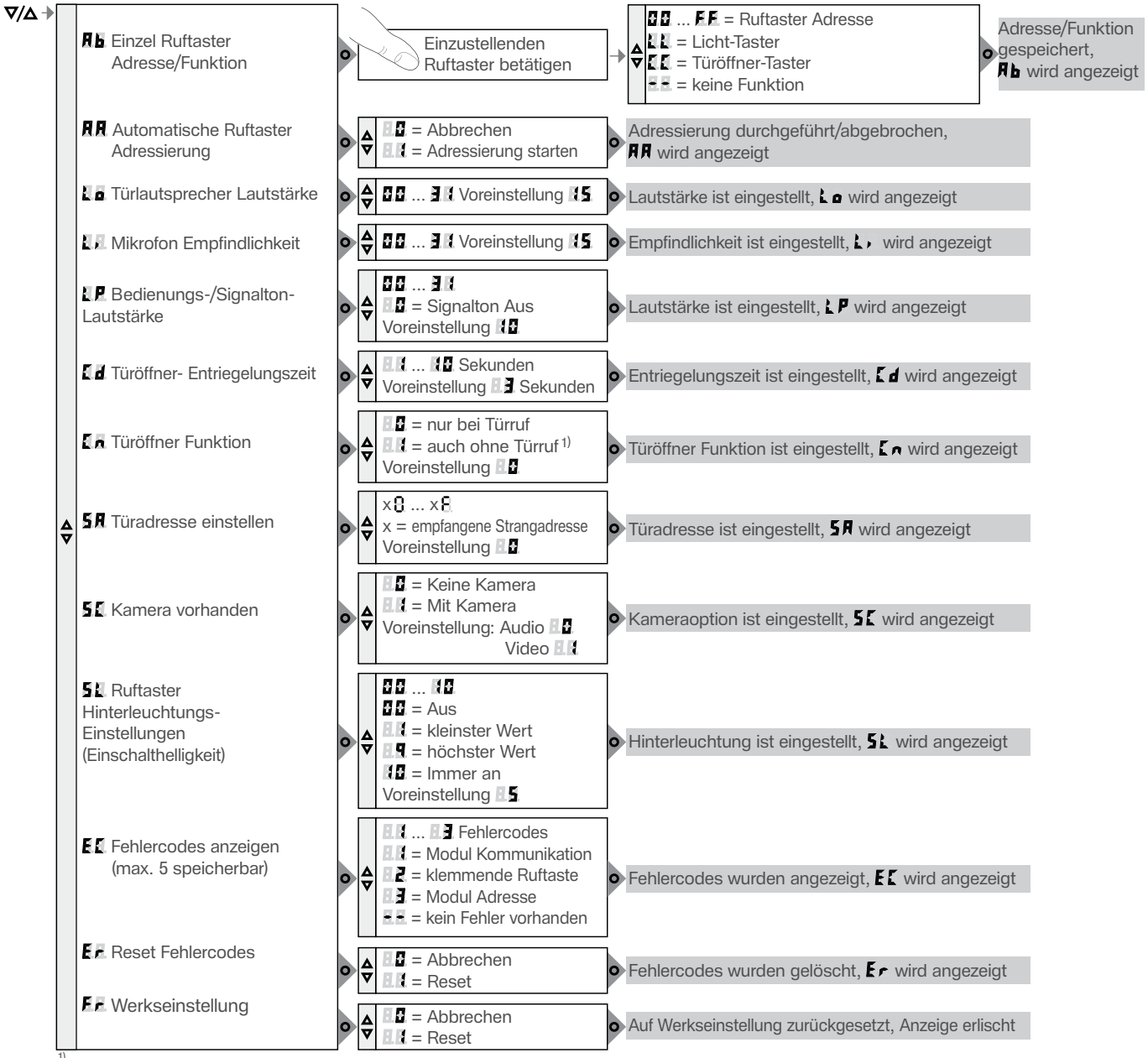

1) Türöffnerfunktion ohne Türruf nur in Ein-Tür Anlagen oder am jeweils eigenen Strangkoppler möglich.

Technische Änderungen vorbehalten

elcom.home Aussenstationen

Geräteaufbau Innenansicht Video und Audio

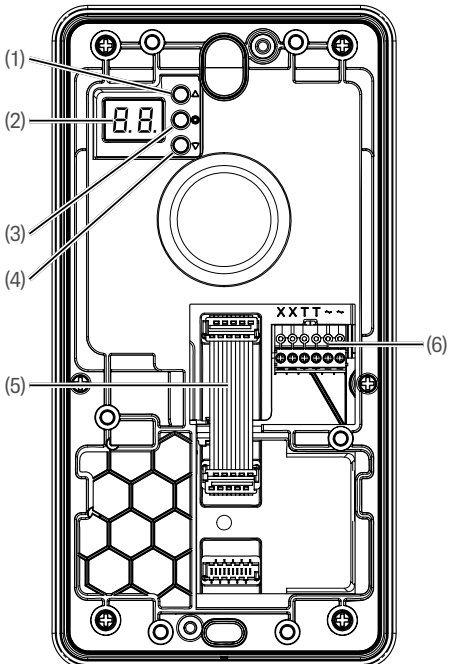

(1) Einstelltaste Aufwärts ▲
(2) 7-Segment-Anzeige
(3) Auswahltaste ○
(4) Einstelltaste Abwärts ▼
(5) Module Verbindungskabel
(6) Anschluss-Klemmblock

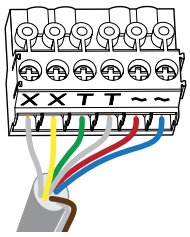

XX 2Draht Busleitung
TT Türöffner-Kontakt
~~ 12 V~ Betriebsspannung

Geräteaufbau Aussenstation Video

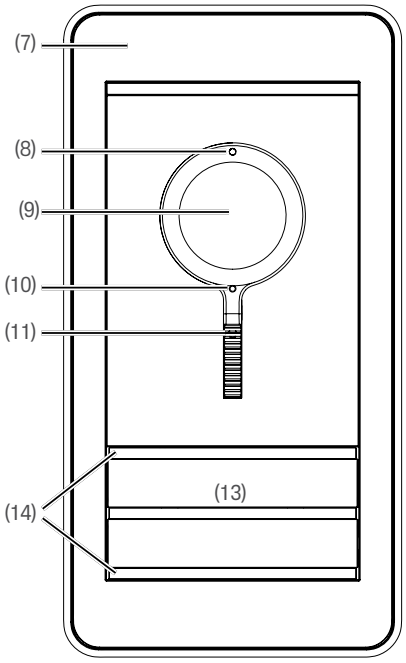

Geräteaufbau Aussenstation Audio

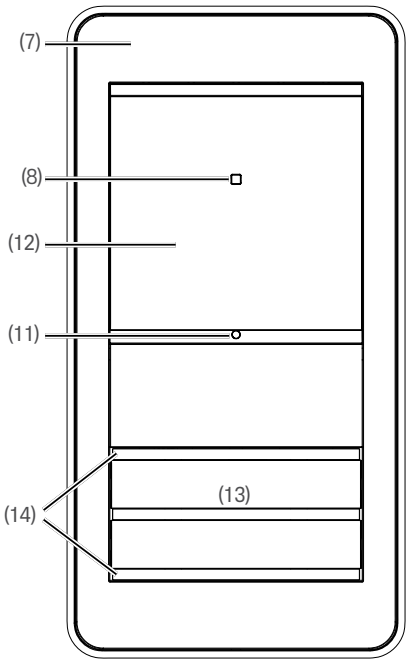

(7) Dekorplatte
(8) Mikrofon
(9) Kamera
(10) Fixierschraube für Kamera (Imbusschlüssel beiliegend)
(11) Dämmerungssensor für Ruftasten-Hinterleuchtung
(12) Türlautsprecher
(13) Tastenfeld mit Ruftastern
(14) Abdeckstreifen für Demontageschutz

Aussenstation öffnen

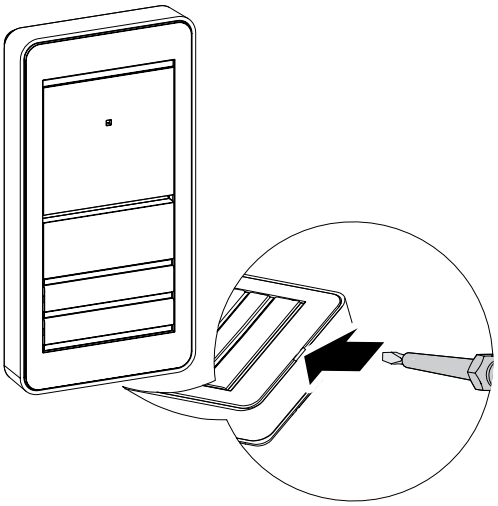

■ Dekorplatte (7) mit Hilfe eines Schlitz-Schraubendrehers abziehen.

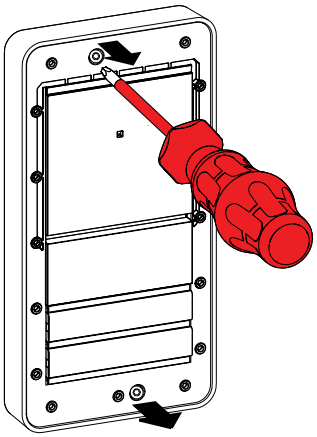

■ Die 2 Schrauben mit einem Torx-Schraubendrehher T10 lösen.

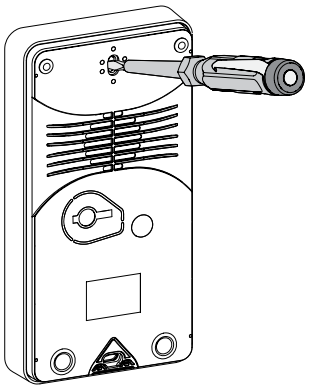

- Einen Schlitz-Schraubendreher in die Befestigungsöffnung des Unterteil führen, und das Unterteil von der Aussenstation abziehen.

Aussenstation montieren
Die elcom.home Aussenstationen sind für die Aufputzmontage konzipiert.

Hinweis

Für Personen mit durchschnittlicher Grösse wird eine Montagehöhe von ca. 1,5 m (Mitte Lautsprecher/Kamera, entspricht 61 mm unter oberem Gehäuserand) empfohlen. Bei dieser Höhe ist die rückseitige Leitungseinführung bei allen elcom.home Aussenstationen auf 1,45 m.

Für die Montage einer Aussenstation Video:

- Kamera-Öffnungswinkel beachten.

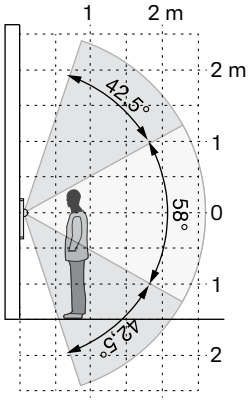

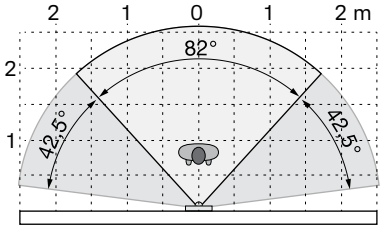

Hinweis

Montageort so wählen, dass direkte Sonneneinstrahlung und Gegenlicht vermieden werden, sowie helle Leuchten oder andere Lichtquellen die Kameraübertragung nicht stören.

Bildhintergründe mit grosser Helligkeit, starken Kontrasten oder Reflektionen mindern die Bildqualität.

Bei Dunkelheit und eingeschalteter Kamera-Infrarot-Gesichtsfeld-ausleuchtung werden Schwarzweissbilder mit einer Reichweite von ca. 0,7 m übertragen. Eine Eingangsbeleuchtung oberhalb der Kamera ermöglicht bei Dunkelheit Farbbilder.

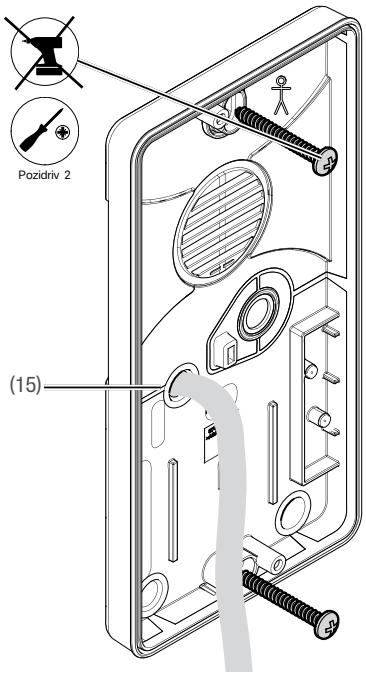

- Mit einem spitzen Gegenstand die Membran der Kabeldurchführung (15) durchstossen.
- Anschlussleitung (ca. 17 cm lang) einführen
- Unterteil mit einer Wasserwaage an der Wand ausrichten und die Befestigungsbohrungen anzeichnen.

Hinweis

Für Personen mit durchschnittlicher Grösse wird eine Montagehöhe von ca. 1,5 m (Mitte Lautsprecher/Kamera, entspricht 61 mm unter oberem Gehäuserand) empfohlen. Bei dieser Höhe ist die rückseitige Leitungseinführung bei allen elcom.home Aussenstationen auf 1,45 m.

- Unterteil mit Schrauben und Dübeln an der Wand befestigen und die eingeführte, abisolierte Leitung an den Anschluss-Klemmblock anschliessen (siehe Geräteaufbau).

Hinweis

Nur Schrauben mit max. Ø 4 mm und einem Flachkopf mit max. Ø 8 mm verwenden.

Bei manipulationsgeschützter Installation den Türöffner an den Türöffnerkontakt der Strangversorgung anschliessen. Die Türöffnerleitung darf in diesem Fall nicht durch die Aussenstation geführt werden.

Namensschild wechseln

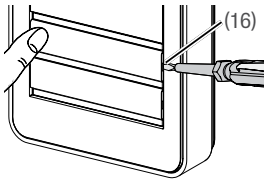

- Ruftaster einseitig gedrückt halten. Schraubendreher in die auf der gegen überliegenden Seite zugänglich gewordenen Hebelöffnung (16) ansetzen und Arretierung lösen.
- Abdeckblende mit Namensschild-Einlage abnehmen.

Hinweis

Als Namensschild-Einlage kein Papier verwenden, da Feuchtigkeit und UV-Licht Papier und Beschriftung beschädigen.

Zur Beschriftung eignet sich UV-beständige Folie mit Laser-Bedruckung sowie Beschriftungsgeräte für Beschriftungsbänder:
- kleine Tasten - 12 mm
- grosse Taste - 30 mm

Aufsatz demontieren
Bei Reinigung oder Austausch kann der Ruftaster-Modul Aufsatz von vorne demontiert werden.

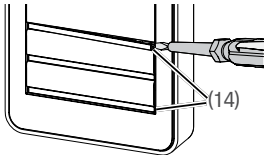

- Die verriegelnden Abdeckstreifen (14) oben und unten mit dem Schraubendreher nach vorne hebeln und entnehmen.

Technische Änderungen vorbehalten

- Ruftaster-Modul Oberteil in der unteren mittigen Hebelöffnung mit dem Schraubendreher nach oben drücken und nach vorne führen.

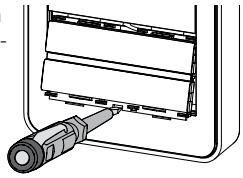

Hinweis

Defekte Aufsätze können nur durch Aufsätze mit gleicher Tastenanzahl ersetzt werden.

Modul/Einsatz austauschen

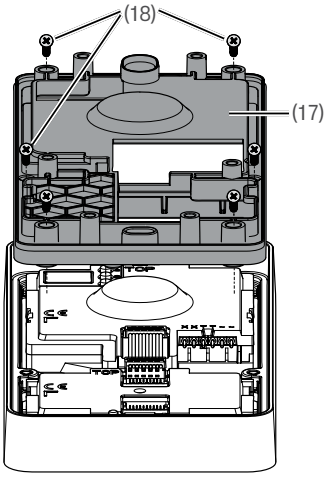

Aussenstation ist demontiert.

- Steckverbinder der Verbindungsleitung des zu tauschenden Moduls abziehen.
- Schrauben (18) der rückseitigen Modul-Halterung (17) mit einem Pozi-Drive Schraubendreher lösen und die Modul-Halterung abnehmen.
- Zu tauschendes Modul entnehmen und das neue Modul in umgekehrter Reihenfolge montieren.

Hinweis

Für den Betrieb der Aussenstation ist eine Adressierung des Moduls autmatisch oder manuell erforderlich.

Gespeicherte Fehlercodes anzeigen E.C.

Im Betrieb auftretende Fehler des Video-/Audioeinsatzes und der Ruftaster-Module werden zur Diagnose im Fehlerspeicher des Video-/Audioeinsatzes gespeichert.

- Mit Taste ▼ / ▲ Menüeintrag E.C. wählen und mit ○ bestätigen.
  Ist kein Fehlercode vorhanden, wird für 2 Sekunden - - angezeigt und danach wieder E.C..
  Sind Fehlercodes gespeichert, blinkt E.C. gefolgt von der Moduladresse und dem Fehlercode.
- Taste ▼ / ▲ betätigen, um gegebenenfalls weitere Fehlercodes aufzurufen.
- Taste ○ betätigen, um zum Menüeintrag E.C. zurückzukehren.

Fehler-code	Fehler-Ursache	Gegenmassnahmen
E.1	Kommunikationsfehler zwischen Audioeinsatz und Ruftaster-Modul. Nach 3-maligem Auftreten des Fehlers wird automatisch ein Anlagen-Reset durchgeführt und der Fehlercode generiert.	Wenn der Fehler weiterhin besteht, muss das Ruftaster-Modul ausgetauscht und adressiert werden.
E.2	klemmende Ruftaste	Ruftaster-Modul prüfen und bei Defekt austauschen und adressieren.
E.3	Das Schreiben der Ruftaster Adresse in das Ruftaster-Modul schlägt fehl.	Wenn der Fehler weiterhin besteht, muss das Ruftaster-Modul ausgetauscht und adressiert werden.

Hinweis

Bei 5 gespeicherten Fehlercodes ist der Speicher erst zu löschen, damit neue Fehlercodes gespeichert werden können.

Identische Fehlercodes werden nur einmalig gespeichert.

Technische Daten

Betriebsspannung über Bus X/X	22 ... 24 V=
Stromaufnahme Stand-by Video/Audio	8 mA/5 mA
Stromaufnahme Betrieb Video/Audio	240 mA/110 mA
Strom Namensschild-Hinterleuchtung	45 mA
Kamera Heizung Stromaufnahme (Betrieb)	100 mA

Menü-Einstellung	Hinterleuchtung Ein	Hinterleuchtung Aus
0	Dauer Aus	
1	≈ 750 lx	≈ 1600 lx
2	.	.
3	.	.
4	.	.
5	.	.
6	.	.
7	.	.
8	.	.
9	≈ 60 lx	≈ 110 lx
10	Dauer Ein	

Türöffnerkontakt T/T potenzialfrei	max. 24 V/1 A
Türöffner Entriegelungszeit	1 ... 10 s
Kamera Öffnungswinkel horizontal/vertikal	82°/58°
Öffnungswinkel Schwenkbereich horizontal/vertikal	42,5°
Kamera Auflösung	500 x 582 px
Schutzart	IP54
Schutzart (Stossfestigkeitsgrad)	IK07
Betriebstemperatur	-20 °C … 55 °C
Einschalttemperatur Kameraheizung	ca. 20 °C
Lager-/Transporttemperatur	-30 °C … 80 °C
Anschlussklemmen	Schraubklemmen
Leiterdurchmesser	0,4 ... 1,4 mm
Leiterquerschnitt	0,5 ... 1,5 mm²
Leiterabisolierlänge	8 mm
Empfohlene Montagehöhe (Mitte Kamera/ Lautsprecher)	ca. 1,5 m
Höhe rückseitige Leitungseinführung	1,45 m
Inbus 1,5 mm Kamera-Fixierschraube	M2 x 10 mm
Namensschild-Einlage klein	72,1 x 12 mm
Namensschild-Einlage mittelgross	72,1 x 30,1 mm
Stärke Namensschild-Einlage	max. 0,5 mm

Hinweis

Die Einstellungen der elcom.home Aussenstationen Audio und Video sind identisch mit denen der elcom.one Aussenstationen.

Masszeichnungen

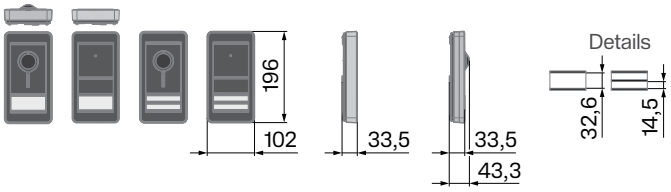

Stabkamera

Die Stabkamera überträgt Bilder in das 2Draht Bussystem.

Geräteaufbau

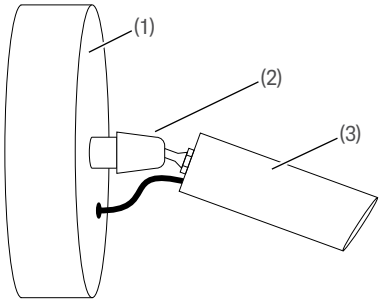

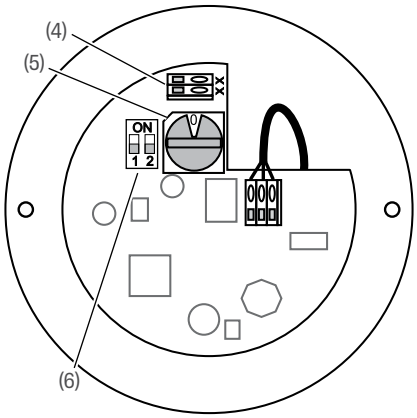

(1) Sockel
(2) Verstellmechanismus
(3) Kamerastab
(4) Anschlussklemmen X/X 2Draht Bus
(5) Drehschalter Tür-/Kameraadresse (rot)
(6) Betriebsartschalter

Anschluss

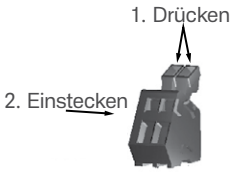

Einstellung der Betriebsart und der Kameraadresse

Dip-Schalter 1	Dip-Schalter 2	Betriebsart	Einstellungen des Adress-Drehschalters
OFF	OFF	Standard Türkamera	Wie zugeordneter Türlautsprecher
ON	OFF	Zusätzliche Türkamera (Umschaltung über Funktions- oder ✲ -Taste)	Zugeordneter Türlautsprecher +1
OFF	ON	Zusätzliche Türkamera (Umschaltung nur über Funktionstaste)	Zugeordneter Türlautsprecher +1 vorhergehende Kamera +1
ON	ON	Stand Alone Kamera (Einschaltung nur über Funktionstaste)	Freie Türadresse

Montage

Kamera-Öffnungswinkel (Bild 3) beachten.

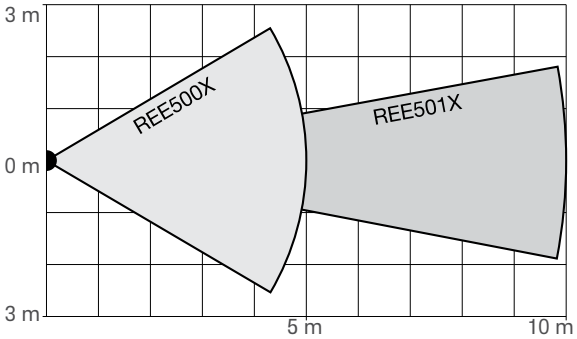

Hinweis

Montageort so wählen, dass direkte Sonneneinstrahlung und Gegenlicht vermieden werden, sowie helle Leuchten oder andere Lichtquellen die Kameraübertragung nicht stören.

Hintergründe mit grosser Helligkeit, starken Kontrasten oder Reflektionen mindern die Bildqualität.

Bei schlechten Lichtverhältnissen (< 0,2 Lux) ist eine Beleuchtung bauseits vorzusehen.

Regentropfen auf der Kamera-Abdeckscheibe verzerren das Bild, eine ungeschützte Ausrichtung zur Wetterseite ist nicht zulässig.

Nicht für den ununterbrochenen Dauerbetrieb geeignet.

Technische Daten

Betriebsspannung über Bus	19 ... 25 V=
Videoausgang, symmetrisch	1 Vpp, Z = 100 Ω
Kamera Bildaufnehmer CCD-Sensor	1/3"
Kamera Verstellbereich horizontal/vertikal	±90°, feststellbar
Kamera-Auflösung	320.000 Pixel
Objektiv	12 mm
Lichtempfindlichkeit	0,2 Lux / F2,0
Öffnungswinkel	55°/16° vertikal, 74°/21° horizontal
Verstellbereich	±45° horizontal/vertikal
Gehäuse	Edelstahl, wetterfest

Masszeichnungen

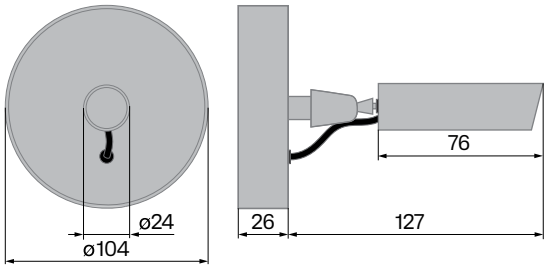

elcom.modesta Module Masszeichnungen

elcom.modesta REN410X Audio-Modul EB 2Draht

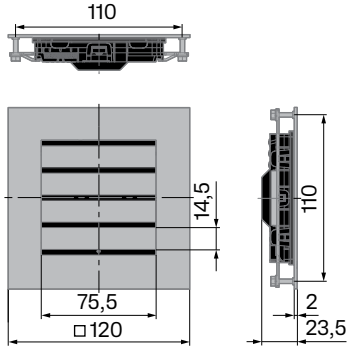

elcom.modesta REN610X Video-Modul EB 2Draht

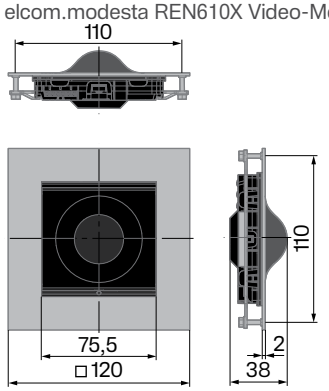

elcom.modesta REN706X Blindverschluss Modul EB

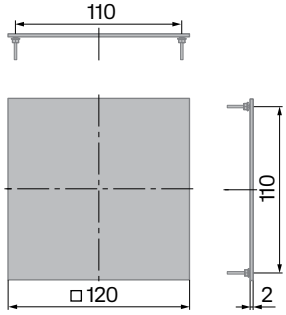

elcom.modesta REN701X Hausnummer Modul EB

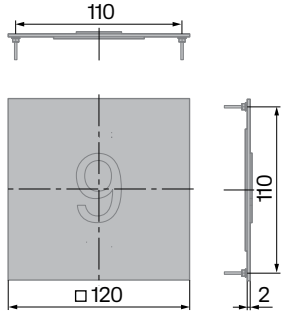

elcom.modesta REN700X LED Beleuchtungs-Modul EB

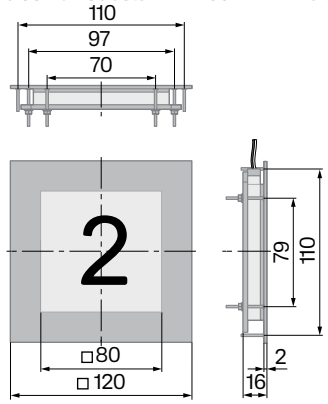

elcom.modesta REN Taster Module EB

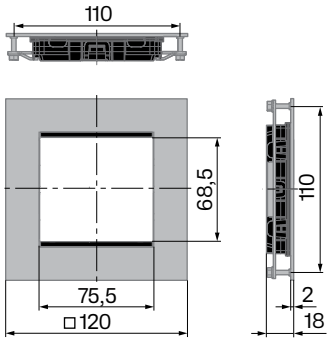

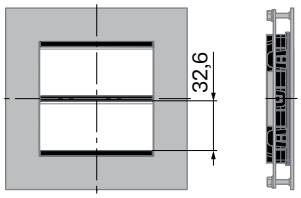

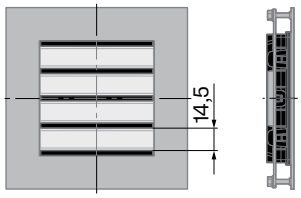

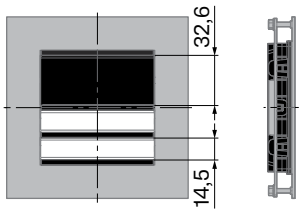

elcom.modesta REN705x Display-Ruf Modul EB

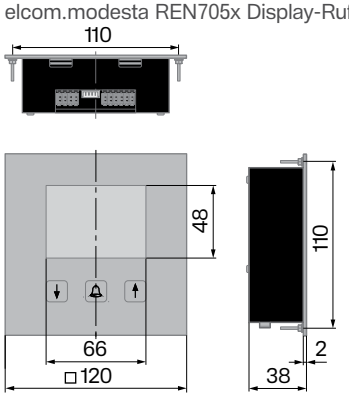

- elcom.modesta REN704X Tastatur Modul für Display-Ruf EB
- elcom.modesta REN232X Codeschloss Modul EB

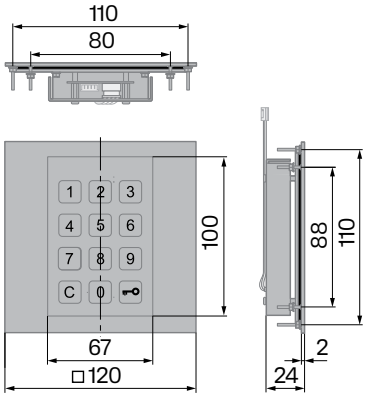

elcom.modesta REN233X Fingerabdruck-Leser Modul EB

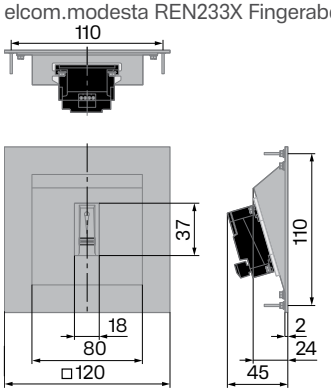

elcom.modesta REN230X Transponder-Leser Modul EB

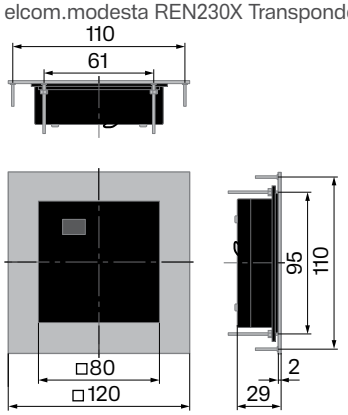

elcom.modesta Rahmen Aufputz

1/1

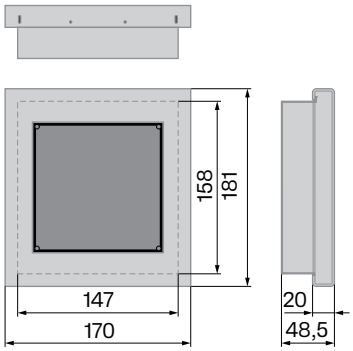

2/1

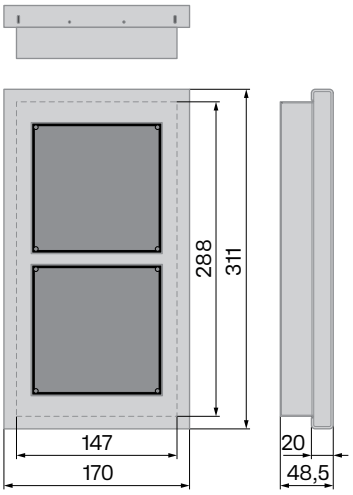

3/1

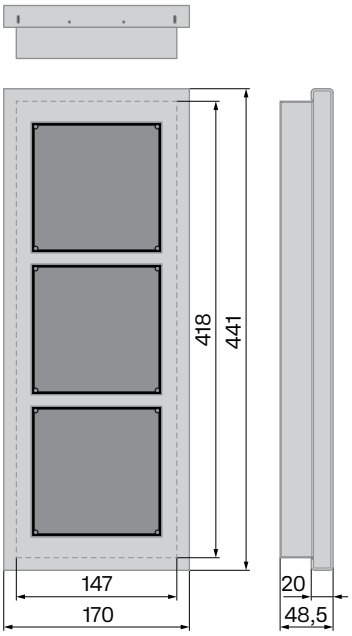

4/1

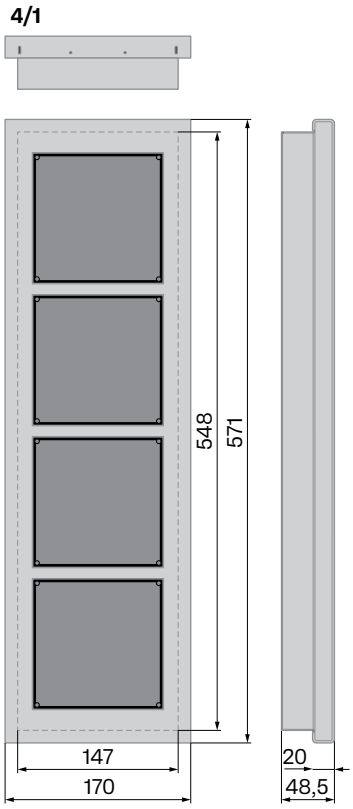

4/2

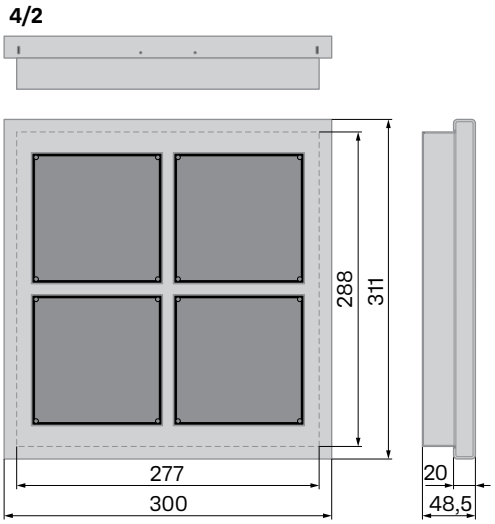

6/2

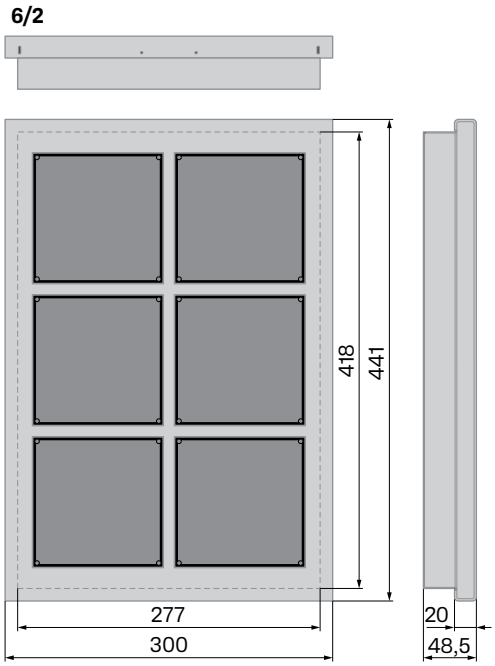

elcom.modesta Rahmen Unterputz mit Unterputzgehäuse

1/1

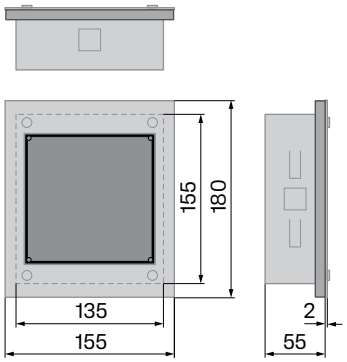

2/1

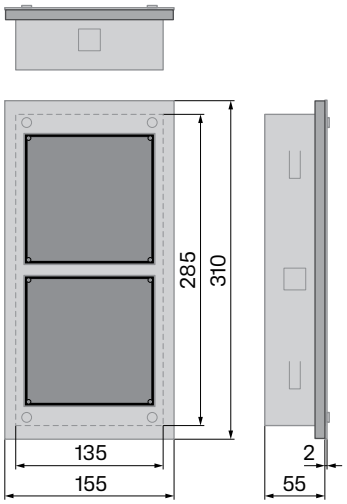

2/1

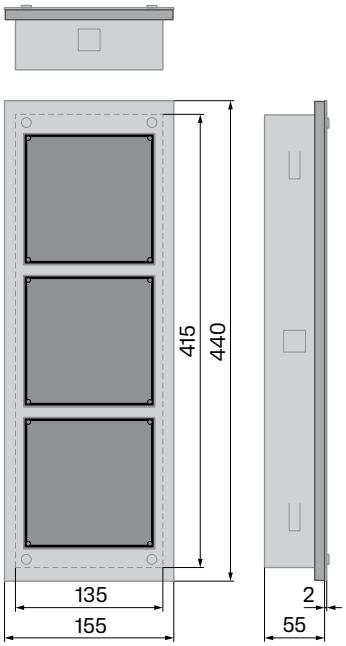

2/1

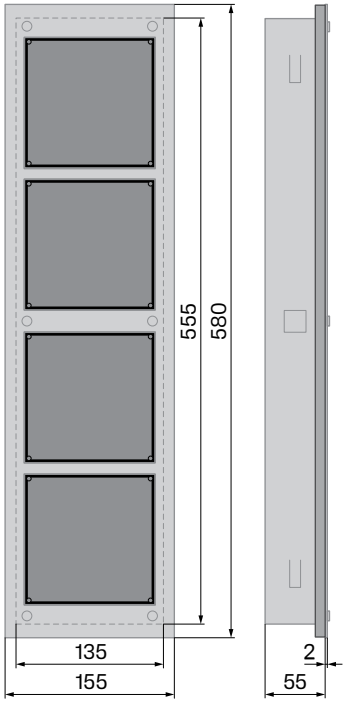

4/2

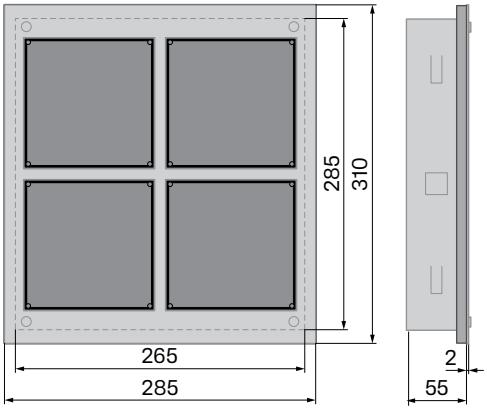

6/2

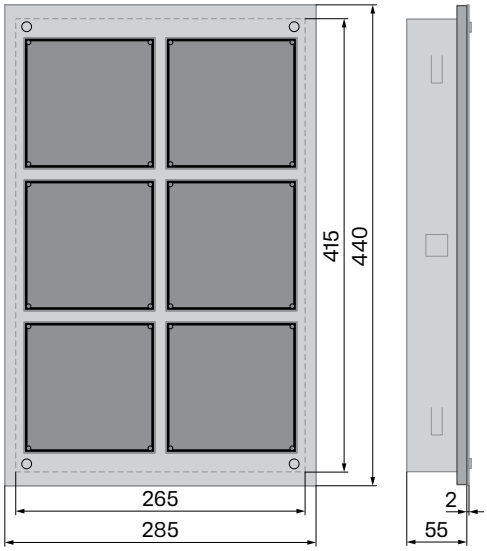

Technische Änderungen vorbehalten

elcom.modesta Standsäulen SMT

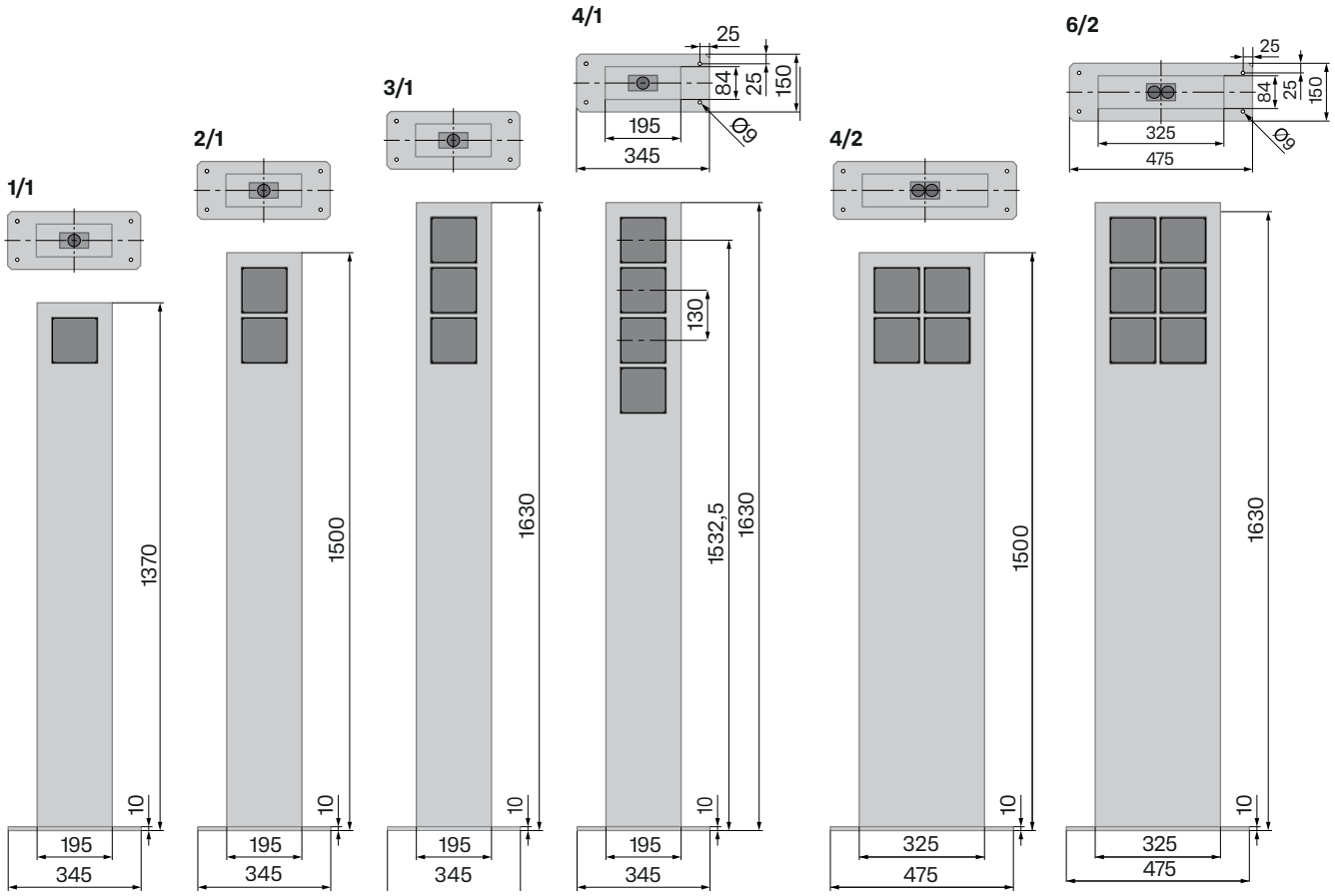

Verwendung Verbindungsleitungen für elcom.modesta REN Taster

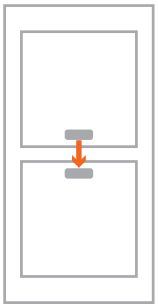

REH301X
Verbindungskabel REN Taster 90mm

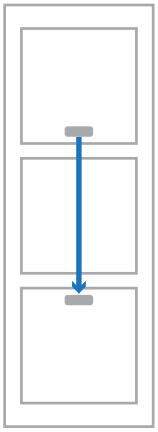

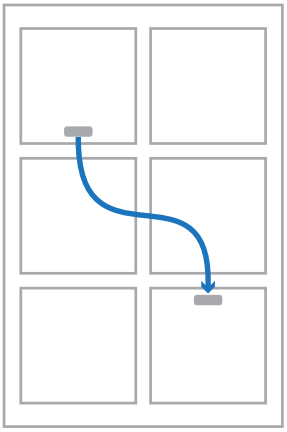

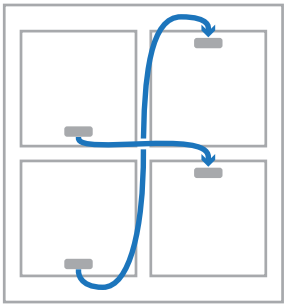

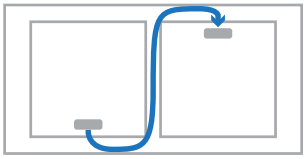

REH302X
Verbindungskabel REN Taster 355 mm

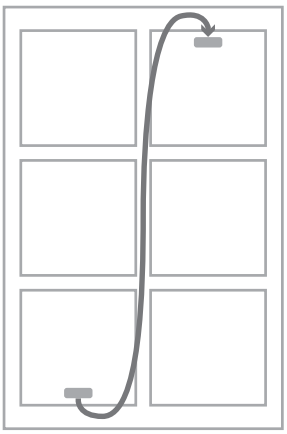

REH305X
Verbindungskabel REN Taster 420 mm

Technische Änderungen vorbehalten

Ruftaster-Anschlussmodul Eb mit Halterung

An das Ruftaster-Anschlussmodul REH312X angeschlossene verdrahtete Ruftaster, elcom.modesta Zentra- oder Rundtaster Module können über Modul Verbindungskabel mit dem Video- oder Audio-Modul verbunden werden.

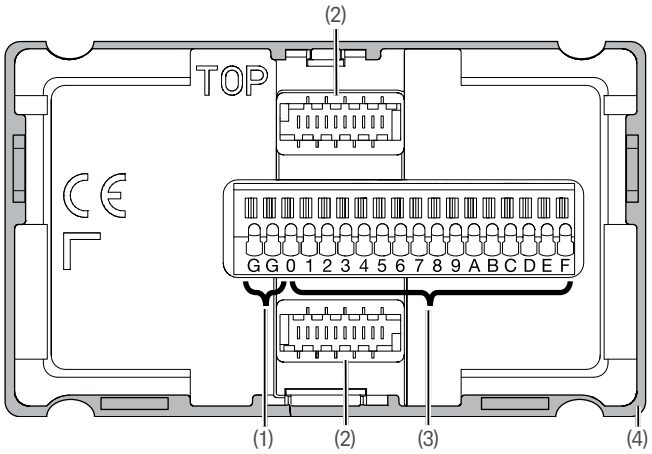

(1) Steckklemmen gemeinsamer Ruftaster Kontakt
(2) Busanschlussbuchse
(3) Steckklemmen Ruftaster Kontakt
(4) Halterung für Ruftaster-Anschlussmodul

Montage

- Montagefläche reinigen, entfetten und trocknen.
- Folie vom Klebeband der Halterung abziehen.
- Die Halterung für das Ruftaster-Anschlussmodul senkrecht oder waagerecht mit einem Anpressdruck von 20 kg ankleben, sodass bei eingerastetem Ruftaster-Anschlussmodul die Leiterführung nach unten führt, um Feuchtigkeitsschäden durch kondensierendes Wasser an den Adern zu vermeiden.

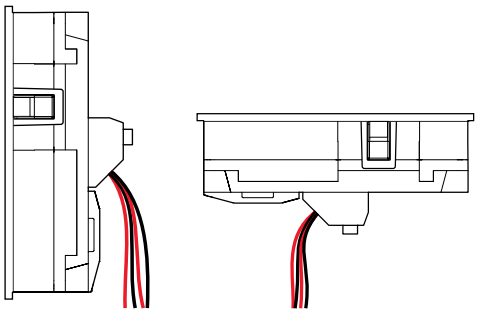

Hinweis

Bei Raumtemperatur sind nach 20 Minuten 50 % und nach 72 Stunden 100 % der Endfestigkeit der Klebeverbindung erreicht.

- Ruftaster-Anschlussmodul in die Halterung einrasten.

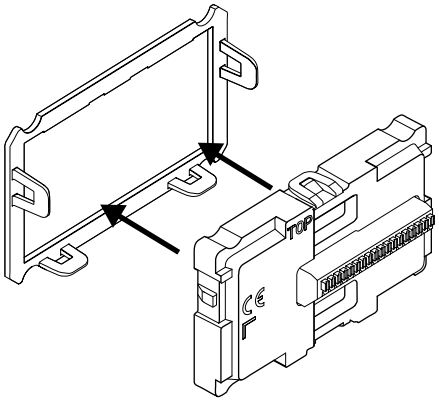

- Leiter der Ruftaster anschliessen.

Hinweis

Die Ruftaster Kontakt Beschriftung zeigt die Teilnehmeradresse bei automatischer Adressierung an.

- Mit einem Verbindungskabel die Busanschlussbuchen des Ruftaster-Anschlussmoduls und des Video- oder Audio-Moduls miteinander verbinden.

Kaskadierung

Pro Ruftaster-Anschlussmodul können 16 Ruftaster angeschlossen werden. Für grössere Anlagen lassen sich maximal 16 Ruftaster-Anschlussmodule mit Verbindungskabeln kaskadieren.

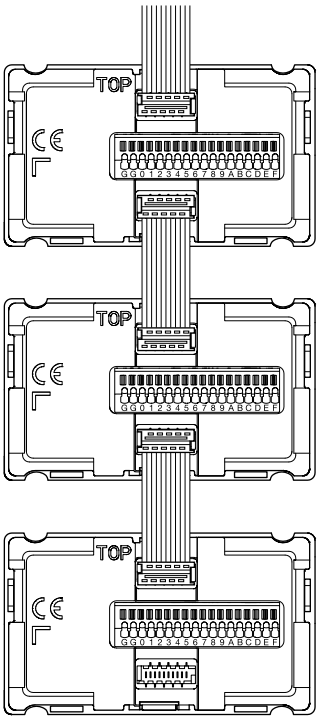

Hinweis

Bei der automatischen Adressierung mit einem Video- oder Audio-Modul wird jedes Ruftaster-Anschlussmodul mit einer eigenen Gruppenadresse adressiert.

Technische Daten

Betriebsspannung über Bus	19 ... 25 V=
Montageart	Einbauinstallation
Anschlussklemmen	Steckklemmen
Leiterdurchmesser	0,4 ... 0,8 mm
Leiterabisolierlänge	6 ... 8 mm
Abmessungen Halterung (B x H x T)	52 x 88 x 4 mm
Abmessungen Anschlussmodul (B x H x T)	85 x 49 x 21 mm

Masszeichnungen

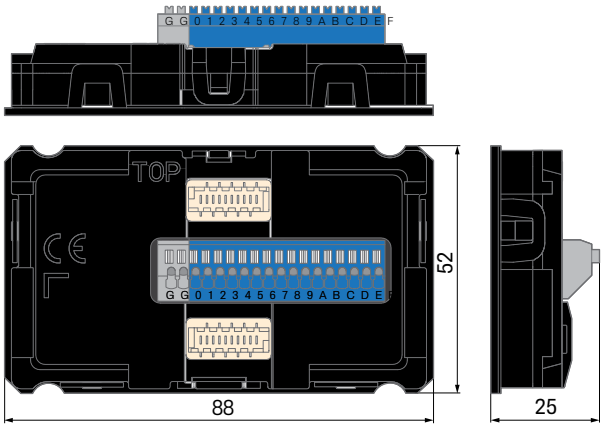

Taster-Expander bis 16 Teilnehmer EB

Durch Taster-Expander REH311X wird den angeschlossenen Ruftastern die Teilnehmer- und Gruppenadresse zugewiesen. Er wird in Briefkästen und in die Aussenstationen der Designlinie elcom. modesta eingebaut.

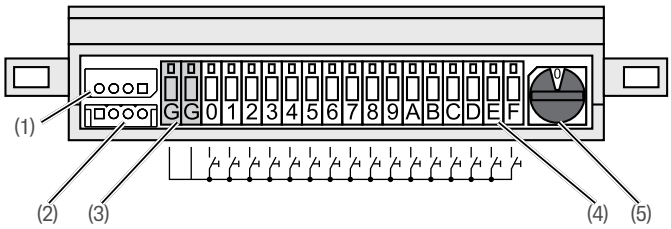

(1) Datenausgang des Expanders
(2) Dateneingang des Expanders
(3) Bezugspotenzial-Klemme für Ruftaster
(4) Teilnehmeradressen-Klemmen für Ruftaster
(5) Expander Drehcodierschalter Gruppen-adresse

- Mit der beiliegenden Verbindungsleitung ist der Datenausgang des Taster-Expanders (1) mit dem Türlautsprecher-Eingang zu verbinden.
- Leiter der Ruftaster an der Bezugspotenzial-Klemme (3) und je nach Teilnehmer an die Teilnehmeradressen-Klemme 0-F (4) anschliessen.

Hinweis

Die Klemmenbezeichnung entspricht der Teilnehmeradresse der Innen-station.

- Am Taster-Expander Drehcodierschalter (5) die Gruppenadresse 0–F einstellen. Bei kaskadierten Expandern muss an jedem Expan-der eine eigene Gruppenadresse eingestellt werden.

Hinweis

Die Taster-Expander Gruppenadresse entspricht der Gruppenadresse in den Innenstationen.

Kaskadierung

Pro Taster-Expander können 16 Ruftaster angeschlossen werden. Für grössere Anlagen lassen sich maximal 16 Taster-Expander kaskadieren. Hierzu wird der Dateneingang (1) des vorhergehenden Taster-Expanders mit dem Datenausgang (2) des zu kaskadierenden Taster-Expanders verbunden.

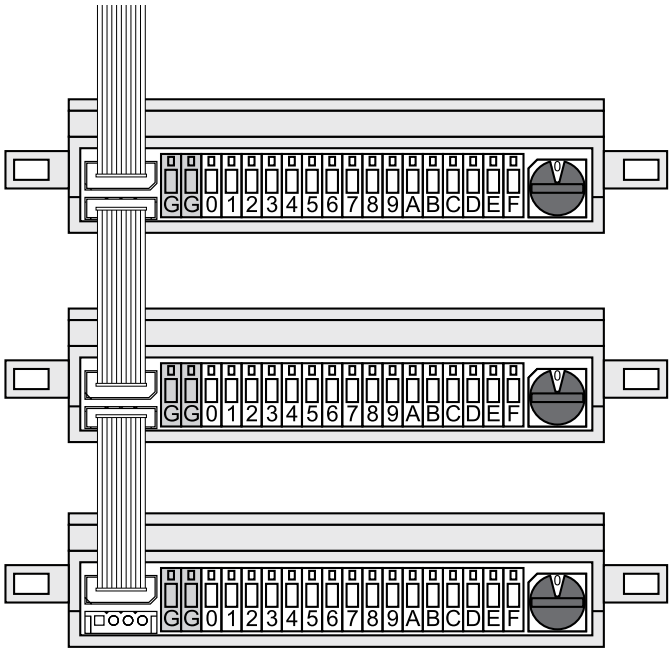

Montagehinweis

- Expander über Kopf oder hochkant im Unterputzkasten bzw. an der Klingelplatte montieren.

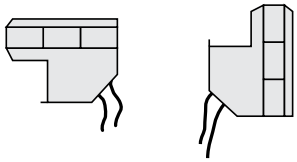

Hinweis

Um Geräteschäden durch Kondenswasser zu vermeiden, sind die Leiter vom Expander nach unten wegzuführen.

Technische Daten

Montageart	Einbauinstallation
Leiterdurchmesser	0,4 ... 0,8 mm
Leiterabisolierlänge	6 ... 8 mm
Taster-Expander (B x H x T)	95 x 26 x 18 mm
Breite ohne Befestigungsösen	76 mm
Abstand Befestigungsösen	86 mm
Verbindungsleitung Länge	300 mm

Masszeichnungen

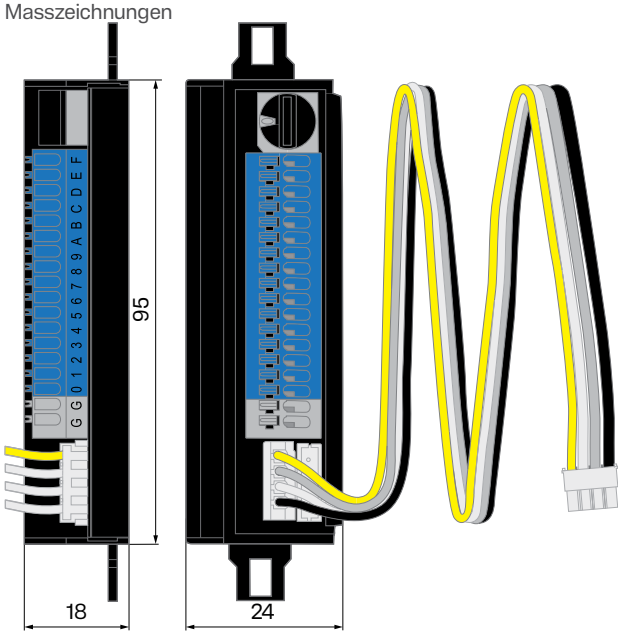

REU511X Kamera-Türlautsprecher EB

Der Kamera-Türlautsprecher REU511X wird in Briefkästen eingebaut. Bei einem angenommener Türruf wird während des Gespräches an Innenstationen Video das Kamerabild angezeigt.

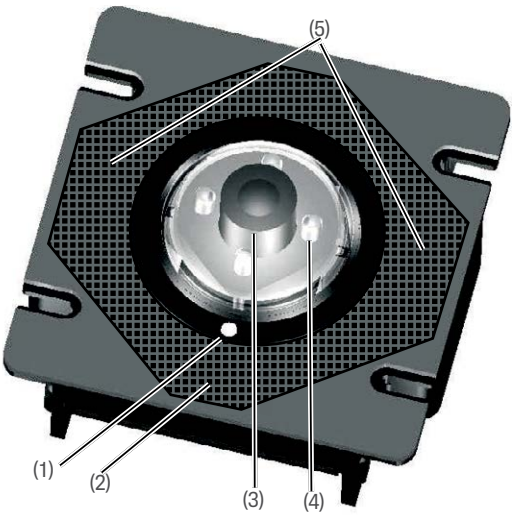

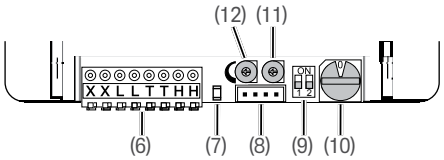

(1) Kamera-Feststellschraube
(2) Mikrofon
(3) Kamera
(4) Infrarotbeleuchtung
(5) Lautsprecher
(6) Anschluss-Steckklemmen:
X X: 2Draht Busleitung
L L: Lichttaster
T T: potentialfreier Türöffnerkontakt (max.24V/1A)
H H: Kameraheizung (12V~/90mA)
(7) Kamera-Türlautsprecher Status-LED, Signalisiert aktiven Zustand
(8) Steckbuchse für Tastenexpander REH311X
(9) Betriebsartschalter:

Einstellungen Betriebsartschalter

Schalter 1	OFF	Türöffnen nur bei Türruf
	ON	Türöffnen jederzeit
Schalter 2	OFF	ohne Quittungstöne
	ON	mit Quittungstöne

(10) drehfix® Schalter Türadresse (rot)
(11) Lautstärkeregler
(12) Mikrofonempfindlichkeitsregler

Hinweis

Die empfohlene Einbauhöhe beträgt ca. 1,5 m.

Montageort so wählen, dass direkte Sonneneinstrahlung und Gegenlicht vermieden werden, sowie helle Leuchten oder andere Lichtquellen die Kameraübertragung nicht stören.

Hintergründe mit grosser Helligkeit, starken Kontrasten oder Reflektionen mindern die Bildqualität.

Bei Dunkelheit und eingeschalteter Kamera-Infrarot-Gesichtsfeld-Ausleuchtung werden Schwarzweissbilder mit einer Reichweite von ca. 0,7 m übertragen. Eine Eingangsbeleuchtung oberhalb der Kamera ermöglicht bei Dunkelheit Farbbilder.

Einstellen der Kamera

- Lösen der Kamera-Feststellschraube mit dem beigefügten Sechskantschlüssel (13) bis die Kamera sich leicht einstellen lässt.
- Kamera vertikal und horizontal ausrichten.
- Sichern der Kameraeinstellung durch Anziehen der Kamera-Feststellschraube.

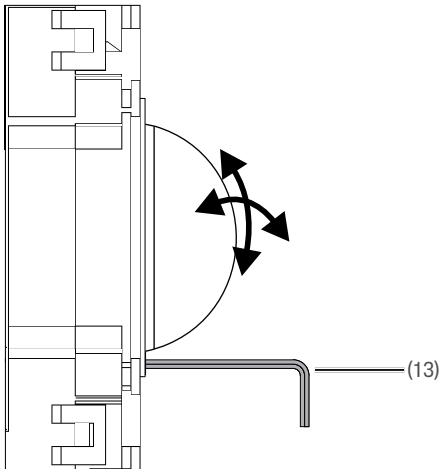

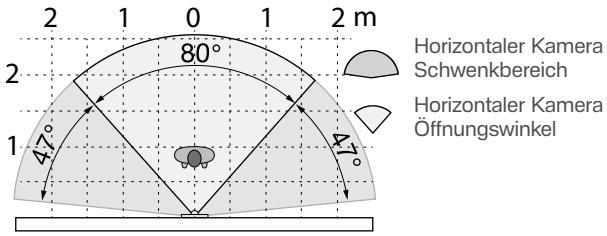

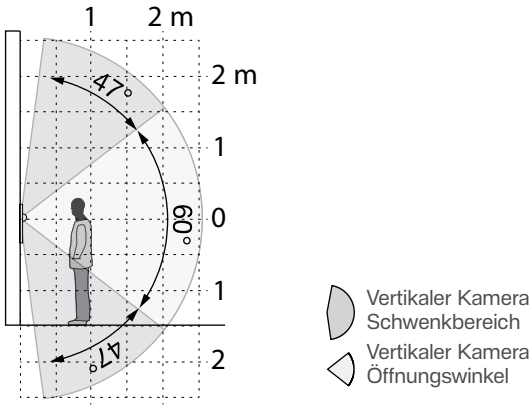

Anschluss am abziehbarem Klemmblock

Leiter anschliessen

- Leiter anschliessen: Orangenen Drücker betätigen und abisolierten Leiter einstecken (Massivleiter Ø 0,4 – 0,8 mm).

Leiter lösen

- Orangenen Drücker (14) mit einem Schraubendreher betätigen und den Leiter herausziehen.

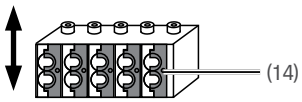

Technische Daten

Betriebsspannung über Bus	24 V=
Stromaufnahme Kameraheizung	90 mA/12 V~
Türöffner	Schaltkontakt
Schliesser potenzialfrei	max. 24 V/1 A
Lichttaster-Eingang	für potenzialfreie Kontakte
Auflösung:	320.000 Pixel
Lichtempfindlichkeit:	0,1 Lux/F2.0
Umschaltung:	COLOR/SW bei Tag/Nacht
Öffnungswinkel:	60° vertikal 80° horizontal
Verstellbereich:	± 47° horizontal/vertikal
Montageart	Einbauinstallation
Anschlussklemmen	Steckklemmen
Leiterdurchmesser	0,4 ... 0,8 mm
Leiterabisolierlänge	6 ... 8 mm
Abmessungen B x H x T	100 x 100 x 51 mm

Masszeichnungen

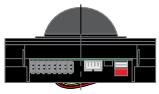

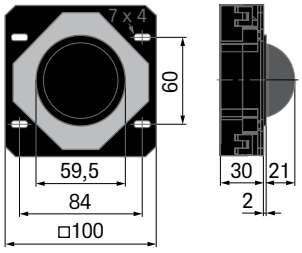

REU311X Türlautsprecher EB

Der Türlautsprecher REU311X wird in Briefkastenanlagen eingebaut. Bei einem angenommener Türruf kann zwischen der Innenstation und der Aussenstation gesprochen werden.

Hinweis

Für den Betrieb am 2Draht Bus ist ein Audio-Auskoppler erforderlich.

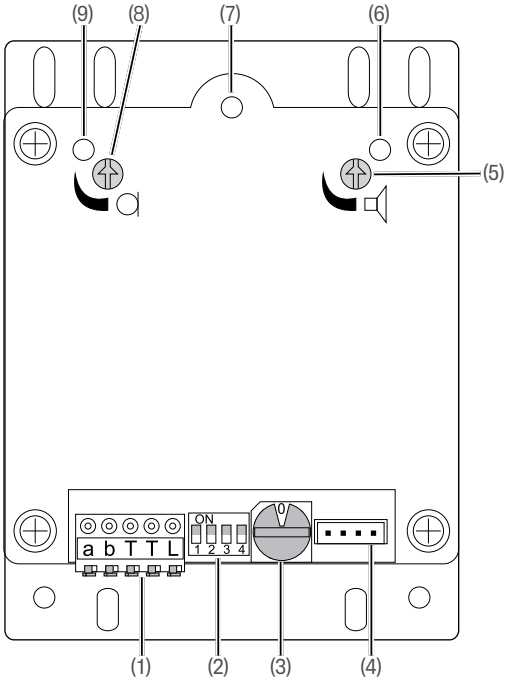

(1) Anschluss-Steckklemmen
a b: i2Bus
T T: potenzialfreier Türöffnerkontakt (max. 24V/1A)
L: Lichttasteranschluss (Gegenpol Klemme a oder b)

(2) Betriebsartschalter

Einstellungen Betriebsartschalter

Schalter 1	OFF	Audio-Türstation
	ON	Video-Türstation
Schalter 2	OFF	Türöffnen nur bei Türruf
	ON	Türöffner jederzeit
Schalter 3	OFF	ohne Quittungstöne
	ON	mit Quittungstöne
Schalter 4	ohne Funktion	

(3) drehfix® Schalter Türadresse (rot)
Stellung 0-9: Adressen für Aussenstationen im Hauptstrang
Stellung A-F: Adressen für Etagenstationen im Nebenstrang (Laubengang)

(4) Anschluss für i2BUS Taster-Expander REH311X

(5) Lautstärkeregler

(6) Rote LED: Abgehender Ruf

(7) Öffnung zum Herausschieben des Mikrofons

(8) Mikrofonempfindlichkeitsregler

(9) Grüne LED: Sprechverbindung

Montage in Rastaufnahme

Briefkästen haben eine Rastaufnahme für den Türlautsprecher Montage

- Türlautsprecher unten in die Aufnahme einlegen

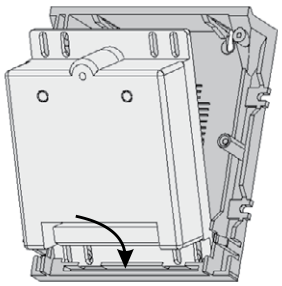

- Türlautsprecher nach oben drücken bis er einrastet

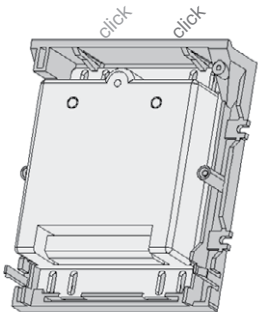

Demontage aus Rastaufnahme

- Türlautsprecher nach oben schieben

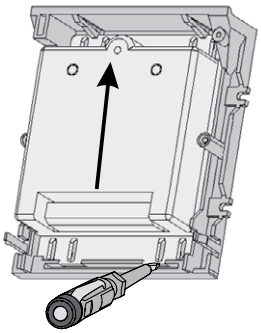

- Türlautsprecher nach vorne raushebeln und entnehmen.

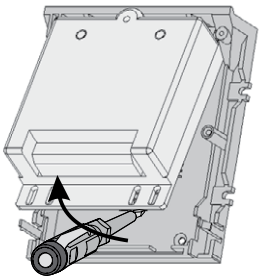

Einbau in bauseitige Sprechfächer

Zur Verbesserung der akustischen Eigenschaften kann das Mikrofon mittels eines Schraubendrehers nach vorne herausgeschoben, und mit beigefügten Moosgummi direkt an der Schalleintrittsöffnung des Sprechfachs von Briefkastenanlagen oder Türseitenteilen befestigt werden.

Hinweis

Bei der Montage auf freien Schallein- und austritt an Mikrofon und Lautsprecher achten.

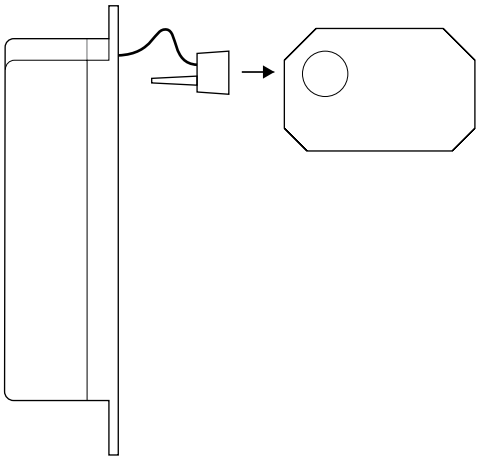

Anschluss am abziehbarem Klemmblock

Leiter anschliessen

- Leiter anschliessen: Orangenen Drücker betätigen und abisolierten Leiter einstecken (Massivleiter Ø 0,4 – 0,8 mm).

Leiter lösen

- Orangenen Drücker (14) mit einem Schraubendreher betätigen und den Leiter herausziehen.

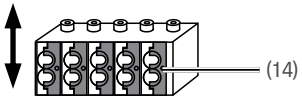

Technische Daten

Betriebsspannung über Bus	24 V=
Türöffner Schaltkontakt Schliesser potenzialfrei	max. 24 V/1 A
Lichttaster-Eingang	für potenzialfreie Kontakte
Montageart	Einbauinstallation
Anschlussklemmen	Steckklemmen
Leiterdurchmesser	0,4 ... 0,8 mm
Leiterabisolierlänge	6 ... 8 mm
Abmessungen B x H x T	75 x 99 x 27 mm

Masszeichnung

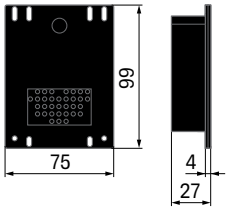

Motagedetails

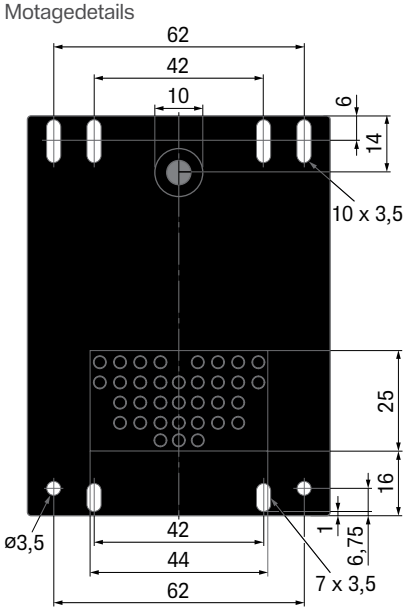

Display-Ruf Modul EB

Das Display-Ruf Modul REN705x ermöglicht die schnelle und einfache Anwahl von Bewohnern über das LC-Display. Mittels der simplen 3-Tasten-Bedienung kann die alphabetisch sortierte Namensliste auf- oder absteigend gescrollt werden. Die Suchgeschwindigkeit erhöht sich bei langem Tastendruck automatisch.
Der optionale Anschluss des Tastatur Modul für Display-Ruf Modul EB ermöglicht die direkte Anwahl der Bewohner durch Eingabe der Bewohner-Rufnummer und zusätzlich eine Codeschloss-Funktion. Direktruf-Taster können mittels eines zusätzlichen Taster-Expanders angeschlossen werden.
Die Pflege der Bewohnerdaten sowie die Konfiguration erfolgt über die beiliegende PC-Software Display Call Module. Die Verbindung zum PC erfolgt über die RS232-Schnittstelle. Optional kann auch eine LAN-Schnittstelle angeschlossen werden, wodurch eine Verbindung über das TCP/IP-Netzwerk möglich ist. Ist das Display Tastatur Modul vorhanden, kann die Pflege der Bewohnerdaten und die Konfiguration auch vor Ort über die Tastatur erfolgen.

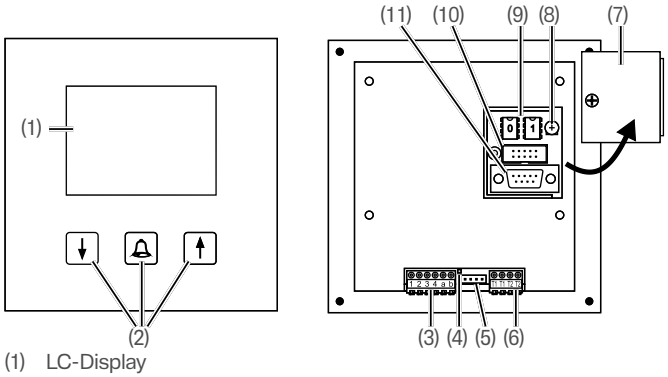

(1) LC-Display
(2) Scroll- und Ruftasten (Liste abwärts / Rufen / Liste aufwärts)
(3) Anschlussklemmen:
Klemme **1/2**: Spannungsversorgung
12 ... 28 V= / 12 ... 18 V~ / max. 150 mA
Klemme **3/4**: (ohne Funktion bei 2Draht)
Klemme **Xa/Xb**: 2Draht oder i2Audio Busanschluss
(4) Bus LED: Leuchtet bei vorhandener Bus Spannung
(5) Anschluss-Stiftleiste für Tastatur Modul oder Taster-Expander
(6) Anschlussklemmen Codeschloss
Klemmen T1/T1: Schaltkontakt Codeschloss 1 (max. 24V / 1A)
Klemmen T2/T2: Schaltkontakt Codeschloss 2 (max. 24V / 1A)
(7) Abdeckklappe
(8) Display Kontrastregler
(9) Datenspeicher EEproms
(10) Anschluss LAN-Schnittstelle

Hinweis

Bei Anschluss der LAN-Schnittstelle darf die RS232-Schnittstelle nicht verwendet werden!

(11) RS232-Schnittstelle (2400/8/1/N RTS/CTS-Handshake)

Anschluss Tastatur Modul (optionales Produkt)

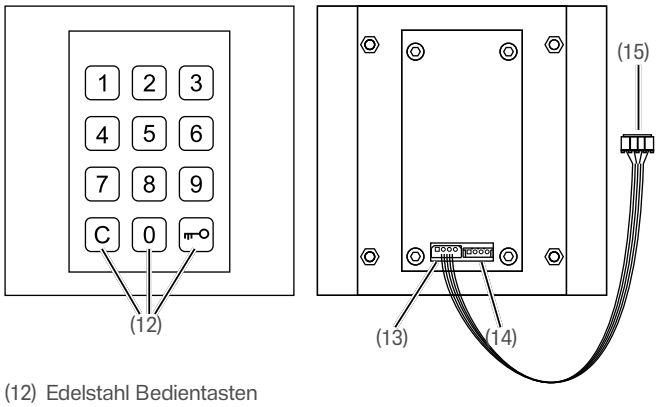

(12) Edelstahl Bedientasten
(13) Anschluss-Stecker zum Display-Ruf Modul
(14) Datenausgang zum Display-Ruf Modul
(15) Dateneingang zum Anschluss des Taster-Expanders REH311X

LAN-Schnittstelle (optionales Produkt)

Einrichten mittels PC

Die LAN-Schnittstelle EB ermöglicht den Anschluss des Display-Ruf Moduls an ein TCP/IP-Netzwerk. Dies ermöglicht mittels der PC-Software DCTERM die Pflege der Bewohnerdaten sowie die Konfiguration des Display-Ruf Moduls aus der Ferne.

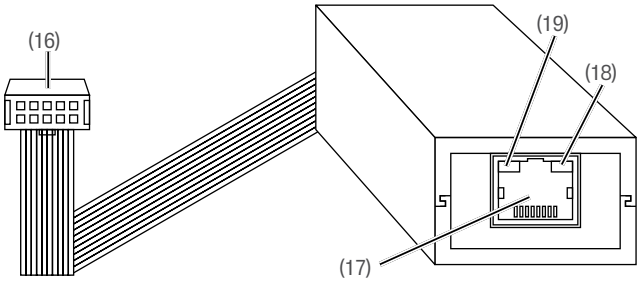

(16) Anschluss-Stecker zum Display-Ruf Modul
(17) RJ45 Netzwerkanschluss
(18) Status-LED links
OFF = Kein Netzwerk,
Gelb = 10 Mbps,
Grün = 100 Mbps
(19) Status-LED rechts
OFF = Keine Aktivität,
Gelb = Halbduplex,
Grün = Vollduplex

Hinweis

Das Einrichten einer TCP/IP Verbindung wird in der Bedienungsanleitung zur LAN-Schnittstelle REE001X beschrieben.

Software Installation

Systemanforderung: Mindestens CPU 1GHz, RAM 256MB, RS232 Schnittstelle, Windows XP SP2, NET-Framework 2.0

- Zur Installation das Programm Display Call Module Setup starten.
- Den Anweisungen des Installationsprogramms folgen und anschliessend das Programm Display Call Module starten.

Programm Einstellungen mit RS232 Schnittstelle

Zu Beginn muss einmalig die Schnittstelle ausgewählt werden.

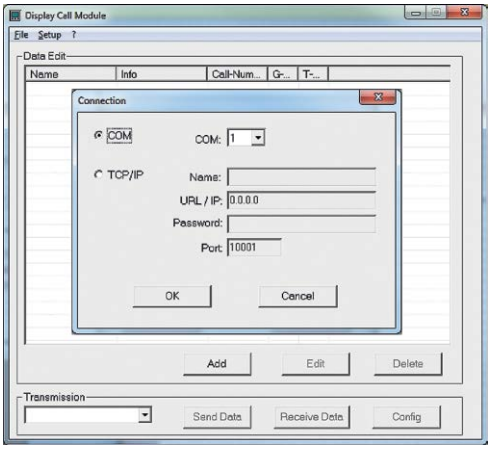

- **Setup** -> **Connections** -> **Add** wählen.
  Im Dialogfenster **Connection**, wählen *COM* und eine freie Schnittstelle 1-8 am PC.
- Display-Ruf Modul mittels des beigefügten Datenkabels mit der RS232-Schnittstelle am PC verbinden.

Das Display-Ruf Modul muss sich im Ruhezustand befinden (Grafik-Animation sichtbar).

Konfiguration des Display-Ruf Moduls

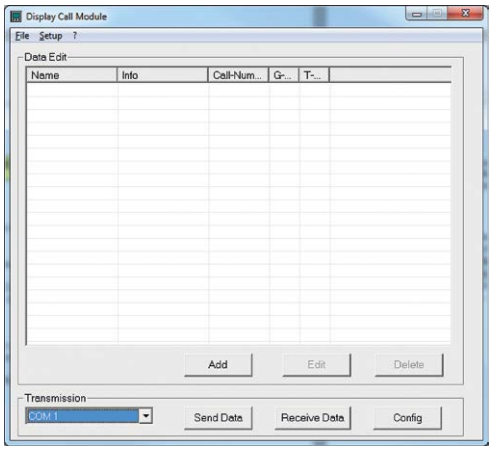

- Unter **Transmission** die eingestellte Schnittstelle auswählen und mit **Config** bestätigen.

  Die aktuellen Einstellungen des Display-Ruf Moduls werden ausgelesen und im Dialogfenster angezeigt.

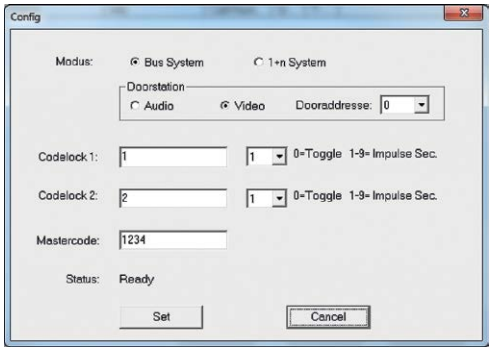

- Unter **Modus** das installierte Sprechanlagensystem auswählen. Beim Bussystem sind die Einstellungen **Audio**- oder **Video**-Aussenstation sowie die zugeordnete Türadresse einzustellen.

Hinweis

Door address: Einstellung der am Parameter SA bzw. am roten drehfix® Schalter eingestellten Türadresse, je nach verwendeter Aussenstation.

- Unter **Codelock 1** und **Codelock 2** wird der Zugangscode (1 .. 6-stellig) sowie die Relais-Impulszeit eingestellt.

  Der **Mastercode** (1 .. 6-stellig) wird bei der Konfiguration des Display-Ruf Moduls über das Tastatur Modul abgefragt.

Bewohnerdaten hinzufügen/ändern/löschen

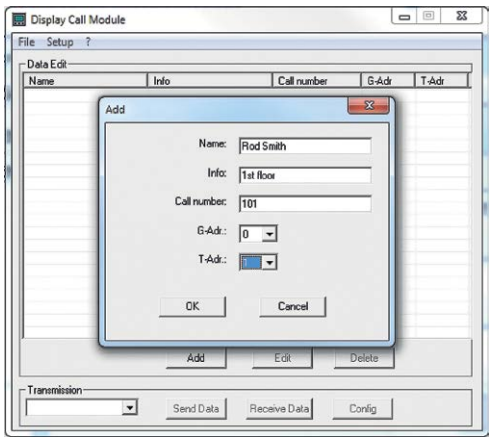

- Um Bewohnerdaten einzufügen, den Button **Add** betätigen. Der folgende Dialog bietet die Eingabemöglichkeiten:
  Name: Angezeigter Name in der alphabetischen Namensliste.

Hinweis

Soll ein Eintrag immer an erster Stelle der Namensliste angezeigt werden, ist der Name mit einem Leerzeichen zu beginnen!

Info: Zusatzinformation, welche nach Auswahl des Bewohners angezeigt wird.

Call number: Rufnummer (1 .. 6-stellig) zur direkten Anwahl über die 12er-Tastatur DLM-256.

Hinweis

Da die Rufnummer bei der Eingabe sofort auf Übereinstimmung geprüft wird, muss diese für alle Bewohner gleich lang sein,
z. B. Bewohner A = 010 und Bewohner B = 100.

G-Adr.: Gruppenadresse (**0-9, A-F**) entsprechend dem schwarzen drehfix® Schalter an der Innenstation.

T-Adr.: Teilnehmeradresse (**0-9, A-F**) entsprechend dem blauen drehfix® Schalter an der Innenstation.

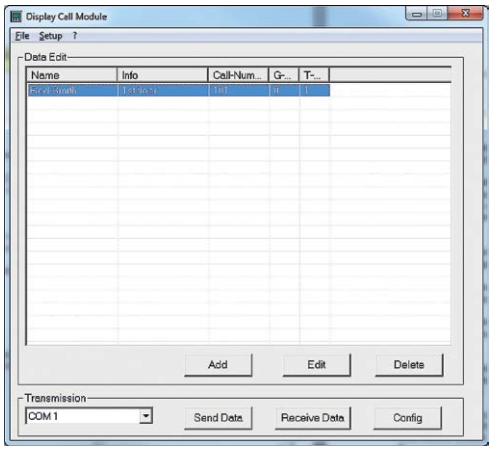

- Namen selektieren und durch betätigen von **Edit** ändern oder mit **Delete** löschen.

Bewohnerdaten übertragen

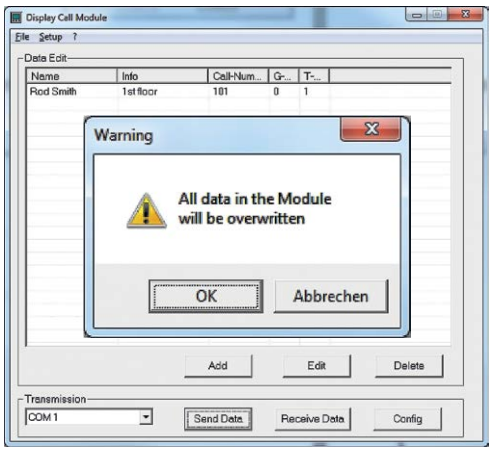

- Zur Übertragung der Daten auf das Display-Ruf Modul im Bereich **Transmission** die eingerichtete Schnittstelle auswählen und den Button **Send Data** betätigen.

Hinweis

Mit dem Button **Receive Data** können die Daten des Display-Ruf Moduls ausgelesen werden.

Bewohnerdaten speichern/laden

Mit den Funktionen **File** -> **Save** bzw. **File** -> **Open** können die Bewohnerdaten auf dem PC gespeichert/geladen werden.

Technische Änderungen vorbehalten

Einrichten mit dem Tastatur Modul

Konfiguration einleiten

- Im Ruhezustand Taste 🔔 drücken und halten.
- Auf der Tastatur Taste 🔑 drücken.
- Mastercode eingeben ▦ (Werkseinstellung 1234).
- Eingabe mit 🔑 Taste bestätigen.

  Das Konfigurations-Menü erscheint.

1 **Add Entry**	(Bewohner hinzufügen)
2 **Edit Entry**	(Bewohner ändern)
3 **Delete Entry**	(Bewohner löschen)
4 **Code Lock 1**	(Codeschloss 1)
5 **Code Lock 2**	(Codeschloss 2)
6 **Operation Mode**	(Betriebsart einstellen)
7 **Master Code**	(Mastercode ändern)
C **Quit**	(Beenden)

Konfiguration beenden

- Zum Verlassen des Konfigurations-Menüs Taste Ⓒ drücken.

Betriebsart Bus Sprechanlage einstellen

- Auswahl **Operation Mode** "Betriebsart einstellen" durch Drücken der Taste ⑥.
- Betriebsart "**BUS**" durch Drücken der Taste ② oder "**1+n**" durch Drücken der Taste ① auswählen.
- Eingabe mit der Taste 🔑 bestätigen.
- Art der Aussenstation auswählen (**1** = Videotüre, **2** = Audiotüre).
- Eingabe mit der Taste 🔑 bestätigen.
- **Door address** Türadresse mit den Pfeiltasten ↑ / ↓ einstellen (Adresse **0–9**, **A–F**).

Hinweis

Die Türadresse muss mit der Einstellung 5A oder dem roten drehfix® Schalter an der Aussenstation identisch sein.

- Eingabe mit der Taste 🔑 bestätigen.

Bewohner hinzufügen

- Auswahl **Add Entry** "Bewohner hinzufügen" durch Drücken der Taste ①.
- **Name** Name (max. 16 Zeichen) über die Tastatur ▦ eingeben.
- **Info** Zusatzinformation, die beim Klingeln erscheint (max. 16 Zeichen), über die Tastatur eingeben.
- Eingabe mit der Taste 🔑 bestätigen.
- **Call number** Rufnummer (max. 6 Stellen) über die Tastatur ▦ eingeben.
- **G-adress** Gruppenadresse mit den Pfeiltasten ↑ / ↓ einstellen (Adresse **0-9**, **A-F**).
- Eingabe mit der Taste 🔑 bestätigen.
- **T-adress** Teilnehmeradresse mit den Pfeiltasten ↑ / ↓ einstellen (Adresse **0-9**, **A-F**).
- Eingabe mit der Taste 🔑 bestätigen.

Bewohner ändern

- Auswahl **Edit Entry** "Bewohner ändern" durch Drücken der Taste ②.
- Bewohner mit den Pfeiltasten ↑ / ↓ auswählen.
- Auswahl mit Taste 🔔 bestätigen.

  Der Name wird angezeigt und kann geändert werden.
- Eingabe mit der Taste 🔑 bestätigen.

  Nach der Änderung des Namens verfahren Sie weiter wie nach der Namenseingabe unter „Bewohner hinzufügen" beschrieben.

Bewohner löschen

- Auswahl **Delete Entry** "Bewohner löschen" durch Drücken der Taste ③.
- Bewohner mit den Pfeiltasten ↑ / ↓ auswählen.
- Auswahl mit Taste 🔔 bestätigen.

  Die Bewohnerdaten werden angezeigt.

```
Name
Info
Rufnummer
0=Löschen C=Abbruch
```

- Zum Löschen des Bewohners die Taste ⓪ und zum Abbruch die Taste Ⓒ drücken.

Codeschloss 1

- Auswahl **Code Lock 1** "Codeschloss 1" durch Drücken der Taste ④.
- Eingabe des max. 6-stelligen Codes über die Tastatur ▦.
- Eingabe mit der Taste 🔑 bestätigen.
- Eingabe der Schaltdauer (**1–9** Sek oder **0**=Ein/Aus Funktion) über die Tastatur ▦.
- Eingabe mit der Taste 🔑 bestätigen.

Codeschloss 2

- Auswahl **Code Lock 2** "Codeschloss 2" durch Drücken der Taste ⑤.
- Eingabe des max. 6-stelligen Codes über die Tastatur ▦.
- Eingabe mit der Taste 🔑 bestätigen.
- Eingabe der **Switching time** „Schaltdauer" (**1–9** Sek oder **0**=Ein/Aus Funktion) über die Tastatur ▦.
- Eingabe mit der Taste 🔑 bestätigen.

Mastercode ändern

- Auswahl **Master Code** "Mastercode ändern" durch Drücken der Taste ⑦.
- Eingabe des max. 6-stelligen Codes über die Tastatur ▦.
- Eingabe mit der Taste 🔑 bestätigen.

Tastaturbelegung zur Namenseingabe

Taste	Zeichenbelegung
1	<LEER> 1
2	a äâà b c A ÄÂ B C 2
3	d e é è f D E ÉF 3
4	g h iîî G H I 4
5	j k l J K L 5
6	m n o ö óôM N O Ö 6
7	p q r s ß P Q R S 7
8	t u ü ûúv T U Ü V 8
9	w x y z W X Y Z 9
0	<LEER> - . 0

Werkseinstellungen

Das Display-Ruf Modul wird mit folgenden Einstellungen ausgeliefert:

- Betriebsart: i2-Bus, Video-Aussenstation, Türadresse 0
- Codeschloss 1: Code = 1; Schaltdauer = 1 Sek.
- Codeschloss 2: Code = 2; Schaltdauer = 1 Sek.
- Mastercode: 1234

Daten Im-/Export
Die Display Call Modul Software speichert die Bewohnerdaten als CSV-Datei. Dies ermöglicht den Im- und Export der Daten in andere Programme, z. B. für Tabellenkalkulationen.

Feldlänge	Mögliche Zeichen
Name (max. 16 Zeichen)	{a-z, A-Z, 0-9, äöüèéêáàâßAÈÀÖÜ.!}
Info (max. 16 Zeichen)	{a-z, A-Z, 0-9, äöüèéêáàâßAÈÀÖÜ.!}
Rufnummer (max. 6 Ziffern)	{0-9}
Gruppenadr. (1 Zeichen)	{0-9, A-F}
Teilnehmeradr. (1 Zeichen)	{0-9, A-F}

Austausch der Datenspeicher
- Nach Öffnen der Abdeckklappe sind zwei EEproms (9) zugänglich.

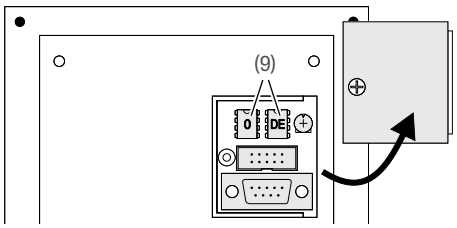

Im linken EEprom **0** sind die Bewohnerdaten gespeichert. Im Falle eines Gerätetauschs können durch Wechseln des EEproms die Bewohnerdaten übernommen werden.

Im rechten EEprom **DE** sind die länderspezifischen Texte gespeichert.

Bedienung

Anwahl über die Namensliste
Die Namen aller Bewohner erscheinen in der alphabetisch sortierten Namensliste. Mit den Pfeiltasten ↑ / ↓ kann die Namensliste auf- oder absteigend durchsucht werden. Die Suchgeschwindigkeit erhöht sich bei langem Tastendruck automatisch.

- Bewohner mit den Pfeiltasten ↑ / ↓ auswählen.

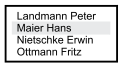

- Ist der gewünschte Bewohner ausgewählt, Taste 🔔 betätigen.

  Der Bewohner wird gerufen, zusätzlich werden die **Info** Zusatzinformation und **Call number** Rufnummer angezeigt.

- Um den Bewohner erneut zu rufen, Taste 🔔 betätigen.

Anwahl durch Rufnummerneingabe mit Tastatur Modul
Ist die Rufnummer des Bewohners bekannt, kann diese direkt über ein Tastatur Modul eingegeben werden.

- Rufnummer über Tastatur Modul eingeben.

  Eingabefeld wird angezeigt.

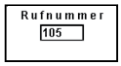

  Ist die Rufnummer vollständig eingegeben, wird der Bewohner gerufen.

- Um den Bewohner erneut zu rufen, Taste 🔔 betätigen.

Sprechverbindungsanzeige
Nimmt der Bewohner das Türgespräch an, erscheint ein Lautsprechersymbol im Display.

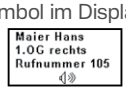

Codeschloss Funktion
- Taste 🔑 betätigen.
- Code über Tastatur Modul eingeben.
- Zum Bestätigen Taste 🔑 erneut betätigen.

  Bei richtig eingegebenem Code erscheint zusätzlich **OK** im Display und der jeweilige Codeschloss Kontakt wird für die eingestellte Zeit geschlossen.

  oder

  Bei falsch eingegebenem Code erscheint **------** im Display und es ertönt zusätzlich ein Fehlersignal.

Technische Daten

Spannungsversorgung	12-18 V~ oder 12-28 V= (max. 150 mA)
Sprechanlagensysteme	2Draht; i2Audio ; Ersatz 1+n
Speicherplatz	256 Bewohnerdatensätze mit:
Codeschloss (nur mit Tastatur Modul)	2 unabhängige potenzialfreie Schaltkontakte (max. 24 V/1A). Code 1-6 stellig. Einschaltdauer 1–9 Sek oder Ein/Aus-Betrieb (Togglebetrieb)
Schnittstellen	RS232; REE001X LAN-Schnittstelle
Display	128 x 64 Pixel (63 x 44 mm), beleuchtet
Temperaturbereich	-25 °C ... 55 °C
Anschlussklemmen	Steckklemmen
Leiterdurchmesser	0,5 ... 0,8 mm
Leiterabisolierlänge	6 ... 8 mm
Abmessungen (B x H x T)	120 x 120 x 39 mm

Masszeichnungen
elcom.modesta REN705x Display-Ruf Modul EB

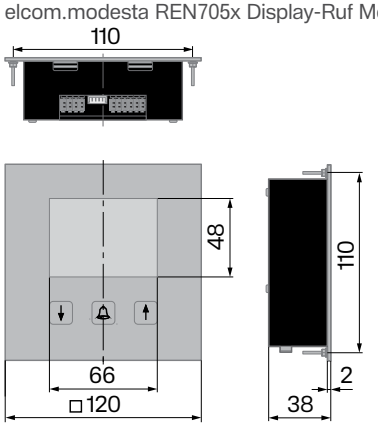

elcom.modesta REN704X Tastatur Modul für Display-Ruf Modul

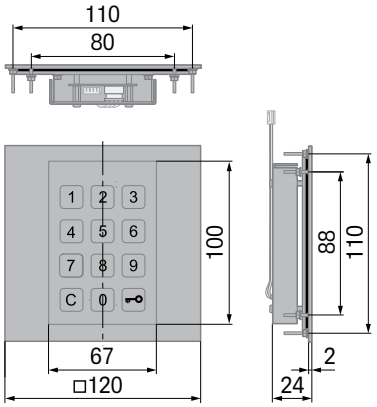

Transponder-Leser Modul EB

Zum Tür öffnen werden berührungslose Transponder im Scheckkartenformat oder als Schlüsselanhänger verwendet. Das Transponder-Leser Modul REN230X kann als KEYPASS-Reader mit maximal 200 Transpondern betrieben werden.
Die berührungslose Zugangskontrolle benötigt keine Anbindung an einen PC oder eine Steuereinheit.

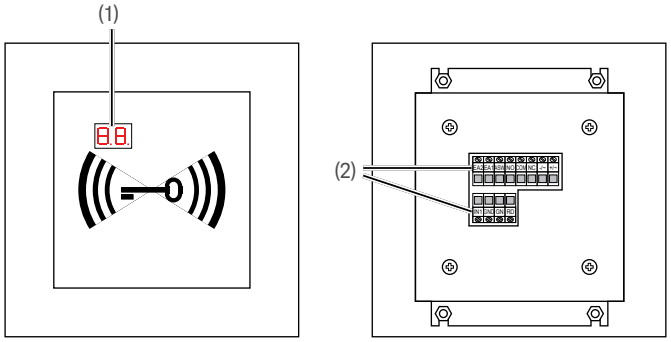

(1) 2-stellige LED 7-Segment-Anzeige
(2) Schraub-Anschlussklemmen

Klemme	Anschluss
+/~	Betriebsspannung 12–15 V~ oder 12–24 V=
-/~	Betriebsspannung 12–15 V~ oder 12–24 V=
NC	Potenzialfreier Schaltkontakt (Öffner)
COM	Potenzialfreier Schaltkontakt (Wurzel)
NO	Potenzialfreier Schaltkontakt (Schliesser)
ASW	Reserviert für künftige Erweiterungen
EA1	Reserviert für künftige Erweiterungen
EA2	Reserviert für künftige Erweiterungen
RO	Reserviert für künftige Erweiterungen
GN	Reserviert für künftige Erweiterungen
GND	Reserviert für künftige Erweiterungen

Anschlussklemmen anschliessen (siehe Anwendungsbeispiele)

Zuordnungsliste
Auf jedem Transponder ist eine eindeutige ID-Nummer aufgedruckt mit der dieser einem Besitzer zugeordnet werden kann.

Speicherplatz	ID-Nummer	Name
0		
1		
2		
3		
4		
5		
6		
7		
8		
9		
10		
...		
199		

Programmierung

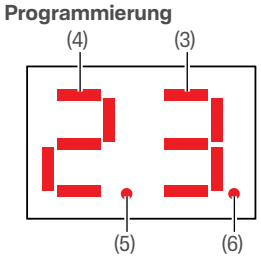

(3) Speicherplatz 1er-Stelle
(4) Speicherplatz 10er-Stelle
(5) Speicherplatz 100er-Stelle – stellvertretend für 100 leuchtet der linke Dezimalpunkt
(6) Speicherplatz belegt – leuchtet der rechte Dezimalpunkt ist der Speicherplatz bereits durch einen Transponder belegt

Weitere Betriebsanzeigen

Bei blinkender Anzeige können Änderungen vorgenommen werden.

Der erfasste Transponder ist nicht programmiert.

Das Gerät hat eine Fehlfunktion. Bitte schicken Sie es zur Reparatur.

Speicherplatz auswählen

- **Mastercard** in den Lesebereich halten.

Das Display schaltet sich ein.

Die Speicherplätze werden in 1er-Schritten von 0 ...10 hoch gezählt.

Ab dem 10. Speicherplatz wird in 10er-Schritten weiter gezählt (10, 20 ... 90, 0.0, 1.0 ... 9.0).

- Durch Entfernen der **Mastercard** wird die Zählung gestoppt.

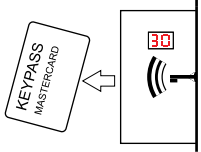

Die Anzeige bleibt stehen.

- Um in 1er-Schritten weiter zu zählen, **Mastercard** innerhalb von 3 Sekunden erneut vorhalten.

Anzeige zählt in 1er-Schritten weiter (30, 31 ... 39).

- Wird der gewünschte Speicherplatz angezeigt, **Mastercard** entfernen.

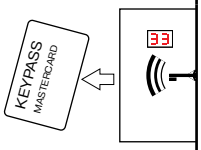

Die Anzeige bleibt für 3 Sekunden stehen.

Anschliessend blinkt die Anzeige für ca. 6 Sek.

Hinweis
In dieser Zeit kann der Speicherplatz programmiert oder gelöscht werden.

Transponder programmieren

Der gewünschte Speicherplatz ist gewählt siehe "**Speicherplatz auswählen**".

Hinweis

Ist der Speicherplatz bereits mit einem Transponder belegt (rechter Dezimalpunkt leuchtet), so wird dieser durch das Programmieren überschrieben.

- Während die Anzeige für 6 Sek. blinkt, den Transponder in den Lesebereich halten.

Der Transponder wird in den gewählten Speicherplatz programmiert. Der rechte Dezimalpunkt leuchtet.

Hinweis

Ist der Transponder bereits auf einen anderen Speicherplatz programmiert, so wird dessen Speicherplatznummer angezeigt.

- Den Transponder wieder aus dem Lesebereich entfernen.

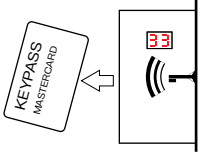

Die Anzeige springt zum nächsten Speicherplatz und blinkt für 6 Sekunden.

- Während die Anzeige blinkt, kann der nächste Transponder in den Lesebereich gebracht werden.

Der Transponder wird in den gewählten Speicherplatz programmiert. Der rechte Dezimalpunkt leuchtet.

oder:

Wird kein Transponder in den Lesebereich gebracht, erlischt die Anzeige und das Gerät schaltet in den Betriebsmodus zurück.

Transponder löschen

Der zu löschende Speicherplatz ist gewählt siehe "**Speicherplatz auswählen**".

(Beispiel 33) Der rechte Dezimalpunkt leuchtet:
Der Speicherplatz ist belegt.

- Während die Anzeige blinkt, **Mastercard** erneut in den Lesebereich halten.

Der Speicherplatz wird gelöscht und der rechte Dezimalpunkt erlischt.

- **Mastercard** aus dem Lesebereich entfernen.

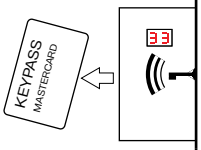

Kurz darauf erlischt die Anzeige und das Gerät schaltet in den Betriebsmodus zurück.

Relais Haltezeit einstellen

Die Relais Haltezeit kann von 0,5 bis 9 Sekunden eingestellt werden (Werkseinstellung: 4 Sek.).

- **Mastercard** solange in den Lesebereich halten bis die gewünschte Relais Haltezeit erscheint.

Nach den Speicherplatznummern 0 ... 9.0 (190)

erscheint in der Anzeige "m"

gefolgt von H0 ... H9.

Hinweis

H0 = 0,5 Sekunden, H1 = 1 Sekunde,
H2 = 2 Sekunden .... H9 = 9 Sekunden.
Nach H9 beginnt der Durchlauf von vorne.

- Wird die gewünschte Relais Haltezeit angezeigt, **Mastercard** aus dem Lesebereich entfernen (Beispiel: H5 = 5 Sek.).

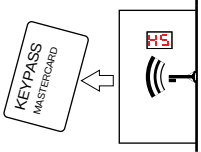

Die Anzeige bleibt für 3 Sekunden stehen.

Anschliessend blinkt die Anzeige für ca. 6 Sek.

- Während die Anzeige blinkt, **Mastercard** erneut in den Lesebereich halten.

Die Relais Haltezeit wird gespeichert. Der rechte Dezimalpunkt leuchtet.

- **Mastercard** aus dem Lesebereich entfernen.

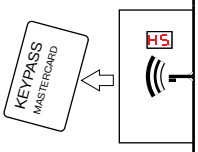

Kurz darauf erlischt die Anzeige und das Gerät schaltet in den Betriebsmodus zurück.

Zweite Mastercard programmieren
Um mehrere Transponder-Leser Module komfortabel mit einer gemeinsamen Mastercard verwalten zu können, kann eine zweite Mastercard eingerichtet werden. Die zweite Mastercard kann auf verschiedenen Geräten identisch sein, während die mitgelieferte Original-Mastercard fest ist.

- **Original-Mastercard** solange in den Lesebereich halten bis die Anzeige „Ꞁ Ꞁ“ erscheint.

Nach den Speicherplatznummern 0 ... 9.0 (190)

erscheint in der Anzeige "Ꞁ Ꞁ".

Hinweis
Nach "Ꞁ Ꞁ" folgt H0 ... H9 und nach H9 beginnt der Durchlauf erneut.

- Die **Original-Mastercard** aus dem Lesebereich entfernen.

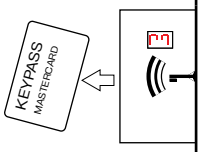

Die Anzeige leuchtet für 3 Sekunden.

Anschliessend blinkt die Anzeige 6 Sekunden.

- Während die Anzeige blinkt, neuen Transponder, welcher als zweite Mastercard dienen soll, in den Lesebereich halten.

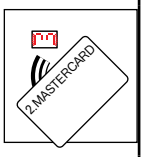

Der Transponder wird als zweite Mastercard programmiert. Der rechte Dezimalpunkt leuchtet.

- Die 2. Mastercard aus dem Lesebereich entfernen.

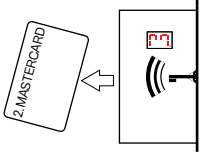

Kurz darauf erlischt die Anzeige und das Gerät schaltet in den Betriebsmodus zurück.

Hinweis
Ein bereits als Ausweis gespeicherter Transponder kann nicht als zweite Mastercard verwendet werden. In diesem Fall springt die Anzeige zu dem entsprechenden Speicherplatz.

Zweite Mastercard löschen
Das Löschen ist nur mit der **Original-Mastercard** möglich.

- **Original-Mastercard** solange in den Lesebereich halten bis die Anzeige "Ꞁ Ꞁ." erscheint.

Nach den Speicherplatznummern 0 ... 9.0 (190)

erscheint in der Anzeige "Ꞁ Ꞁ.".

Hinweis
Nach "Ꞁ Ꞁ" folgt H0 ... H9 und nach H9 beginnt der Durchlauf erneut.

- Die **Original-Mastercard** aus dem Lesebereich entfernen.

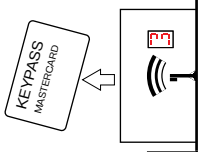

Die Anzeige leuchtet für 3 Sekunden.

Anschliessend blinkt die Anzeige 6 Sekunden.

- Während die Anzeige blinkt, die **Original-Mastercard** erneut in den Lesebereich halten.

Die 2. Mastercard wird gelöscht und der rechte Dezimalpunkt erlischt.

- Die **Original-Mastercard** aus dem Lesebereich entfernen.

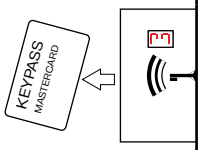

Kurz darauf erlischt die Anzeige und das Gerät schaltet in den Betriebsmodus zurück.

Technische Daten

Betriebsspannung	12 ... 24 V= 12 ...15 V~, 50/60 Hz
Stromaufnahme	max. 0,2 A
Betriebstemperatur	-25 °C ... 70 °C
Antenne	integriert
Anzeige	2-stellige LED 7-Segmentanzeige
Relais	Wechsler 24 V~/= (max. 1 A)
EEprom	1.000.000 Schreibzyklen
Datenübertragung mit Transponder	125 kHz / AM / halbduplex
Anzahl der Transponder	max. 200
Mindestabstand zwischen 2 Transponder-Lesern	30 cm
Leseabstand Transponder-Card	ab ca. 40 mm
Leseabstand Transponder-Anhänger	ab ca. 30 mm

Masszeichnungen
elcom.modesta REN230XTransponder-Leser Modul

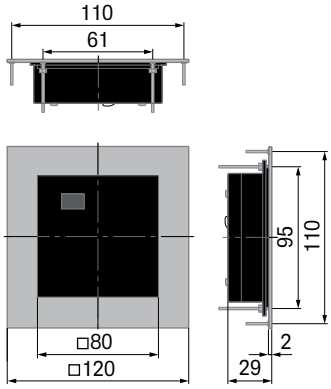

Codeschloss Modul EB

Das Codeschloss REN232X hat zwei unabhängige Schaltkontakte, welche über unterschiedliche Codes (1 ... 8-stellig) gesteuert werden. Die Einschaltdauer lässt sich individuell zwischen 1 ... 99 Sekunden einstellen.
Alternativ kann ein Umschaltbetrieb realisiert werden, welcher bei der ersten Codeeingabe den Kontakt ein- und bei der zweiten Codeeingabe wieder ausschaltet.
Werden fehlerhafte Codes eingegeben, so sperrt sich das Codeschloss nach der fünften Falscheingabe für 60 Sekunden und signalisiert dies durch einen Alarmton. Jede weitere Falscheingabe löst erneut die Sperrung und den Alarmton für 60 Sekunden aus.
Alle Einstellungen des Codeschlosses werden über die Tastatur vorgenommen und sind durch einen Mastercode vor Manipulationen geschützt.

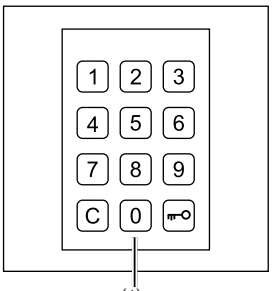

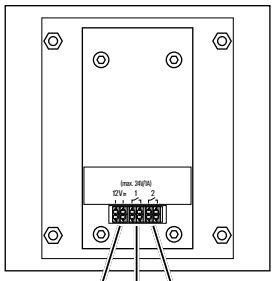

(1) Tasten und Gehäuse aus Edelstahl
(2) Anschlussklemmen für Versorgungsspannung 12 V~ oder 15 V=
(3) Anschlussklemmen Schaltkontakt 1
potenzialfreier Schliesser, max. 24 V/1 A
(4) Anschlussklemmen Schaltkontakt 2
potenzialfreier Schliesser, max. 24 V/1 A

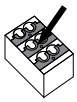

- Leiter anschliessen: Orangenen Drücker betätigen und abisolierten Leiter einstecken (Massivleiter Ø 0,4 – 0,8 mm).
- Leiter lösen:
  Orangen Drücker betätigen. Leiter herausziehen.

Signaltöne

Tastenquittierung	tüüt (0,2 Sek.)
Eingabe OK	tüüüüüüüüüüüüt (1 Sek.)
Eingabe falsch	tüüt....tüüt....tüüt (6 x)
Alarm	tüüt....tüüt....tüüt (60 Sek.)

Werkseinstellungen

- Schaltcode 1: 1 2 3
- Schaltcode 2: 4 5 6
- Schaltdauer 1: 3 Sek.
- Schaltdauer 2: 3 Sek.
- Mastercode: 7 8 9

Aktuelle Einstellungen

- Schaltcode 1: … … …
- Schaltcode 2: … … …
- Schaltdauer 1: … Sek.
- Schaltdauer 2: … Sek.
- Mastercode: … … …

Programmierung

Die Codes müssen so gewählt werden, dass diese eindeutig zuzuordnen sind (nicht erlaubt: Code 1 = 1234; Code 2 = 123).
Wird kein Schaltcode programmiert (d. h. Codeprogrammierung wird ohne Eingabe eines Codes mit der Taste beendet), kann der Schaltkontakt durch Drücken der Taste aktiviert werden:

- Zur Aktivierung des Umschaltbetriebs stellen Sie die Schaltdauer auf 0 Sekunden ein.
- Drücken Sie die Taste C, um den aktuellen Vorgang abzubrechen.

Schaltcode 1

- Drücken und halten Sie die Taste C und halten Sie zusätzlich die Taste für 3 Sekunden gedrückt, bis ein Signalton ertönt.
- Geben Sie den aktuellen Mastercode ein.
  Signalton ertönt.
- Drücken Sie die Taste 1.
  Signalton ertönt.
- Geben Sie den Schaltcode ein und drücken Sie die Taste .
  Signalton ertönt.

Schaltcode 2

- Drücken und halten Sie die Taste C und halten Sie zusätzlich die Taste für 3 Sekunden gedrückt, bis Signalton ertönt.
- Geben Sie den aktuellen Mastercode ein.
  Signalton ertönt.
- Drücken Sie die Taste 2.
  Signalton ertönt.
- Geben Sie den Schaltcode ein und drücken Sie die Taste .
  Signalton ertönt.

Schaltdauer 1

- Drücken und halten Sie die Taste C und halten Sie zusätzlich die Taste für 3 Sekunden gedrückt, bis Signalton ertönt.
- Geben Sie den aktuellen Mastercode ein.
  Signalton ertönt.
- Drücken Sie Taste die 3.
  Signalton ertönt.
- Geben Sie die Schaltdauer in Sek. (1 – 99 oder 0) ein und drücken Sie die Taste .
  Signalton ertönt.

Schaltdauer 2

- Drücken und halten Sie die Taste C und halten Sie zusätzlich die Taste für 3 Sekunden gedrückt, bis Signalton ertönt.
- Geben Sie den aktuellen Mastercode ein.
  Signalton ertönt.
- Drücken Sie die Taste 4.
  Signalton ertönt.
- Geben Sie die Schaltdauer in Sek. (1 – 99 oder 0) ein und drücken Sie die Taste .
  Signalton ertönt.

Mastercode

- Drücken und halten Sie die Taste C und halten Sie zusätzlich die Taste für 3 Sekunden gedrückt, bis Signalton ertönt.
- Geben Sie den aktuellen Mastercode ein.
  Signalton ertönt.
- Drücken Sie die Taste 5.
  Signalton ertönt.
- Neuen Mastercode eingeben und die Taste drücken.
  Signalton ertönt.

Mastercode zurücksetzen

Wurde der Mastercode vergessen, kann dieser auf die Werkseinstellung (789) zurückgesetzt werden.

- Schalten Sie die Spannungsversorgung ab.
- Drücken und halten Sie gleichzeitig die Tasten 1 + 5 + 9.
- Schalten Sie die Spannungsversorgung wieder ein.
  Signalton ertönt.

Technische Daten

Betriebsspannung	12 V AC oder 15 V DC
Stromaufnahme (Ruhe)	ca. 10 mA
Stromaufnahme (Betrieb)	max. 70 mA
Schaltkontakte (potenzialfrei)	max. 24 V / 1 A
Schaltdauer einstellbar	1 ... 99 Sek. / Dauer Ein
Anschlussklemmen	Steckklemmen
Leiterdurchmesser	0,4 ... 0,8 mm
Leiterabisolierlänge	6 ... 8 mm
Abmessungen Frontplatte (B x H x T)	120 x 120 x 2 mm

Masszeichnungen
elcom.modesta REN232X Codeschloss-Modul EB

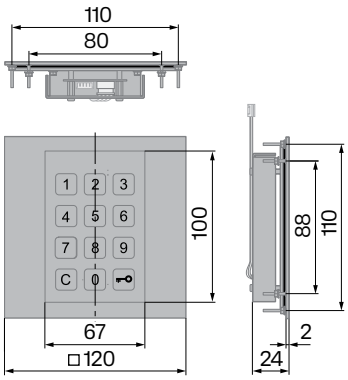

TK-Schnittstelle REG

Die TK-Schnittstelle REG RED361X ermöglicht die Anbindung der Sprechanlage an eine Telefonanlage. Die Anschaltung an die Telefonanlage erfolgt über eine analoge Telefon a/b-Schnittstelle. Die Programmierung der TK-Schnittstelle kann wahlweise über das eingebaute Display oder über die Software "TK-Term" erfolgen.

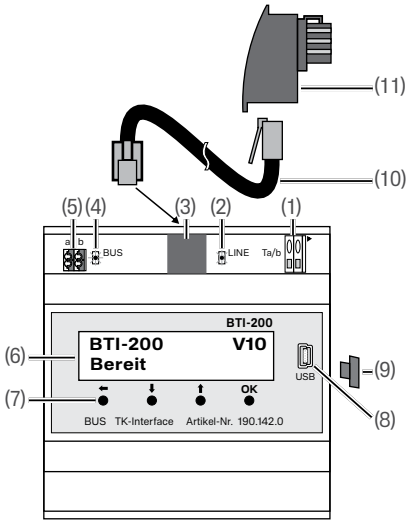

(1) Alternative Anschlussklemmen (analoge Telefon a/b-Schnittstelle)

Hinweis

Bei Anschluss darf in der Westernbuchse kein Kabel eingesteckt sein!

(2) LINE-LED (rot)
Leuchtet bei aktiver analoger Telefon a/b-Schnittstelle

(3) Westernbuchse (analoge Telefon a/b-Schnittstelle)
Anschluss der analogen Telefon a/b-Schnittstelle über das Westernkabel.

Hinweis

Das Anschlusskabel darf nur gesteckt werden, wenn die Anschlussklemme (1) nicht beschaltet ist!

(4) i2-Bus LED (grün)
Leuchtet bei angeschlossenem i2-Bus

(5) i2-Bus Anschlussklemmen a/b

(6) LCD-Display

(7) Bedientasten

(8) Mini USB-Schnittstelle

(9) Mini USB-Schutzabdeckung: Verschmutzungen vermeiden und Schutzabdeckung bei nicht benutzter Schnittstelle einstecken.

(10) Westernkabel

(11) TAE-Adapter (F-Kodierung)

Planung

Bei der Planung einer Bus Anlage mit der TK-Schnittstelle ist zu berücksichtigen, dass das Gerät den Bus wie zwei Innenstationen belastet.

Montage

Das Gerät ist für die Montage im Verteilerschrank auf der DIN-Hutschiene vorgesehen und benötigt dafür 6 Teilungseinheiten Platz. Ist die Montage im Elektroverteiler nicht möglich, empfehlen wir die Verwendung eines separaten Miniverteilers (z. B. Hager GD106N).

Prüfung der MFV/DTMF Übertragung der Telefonanlage

- Um die MFV/DTMF-Töne zu prüfen, ist mit Hilfe eines analogen Telefons, welches an den für die TK-Schnittstelle vorgesehenen Anschluss angeschlossen ist, das Zieltelefon anzurufen.
- Nach dem Gesprächsaufbau am Zieltelefon die Zifferntasten (0/1/9) betätigen.

  Am analogen Telefon müssen nun die entsprechenden MFV/DTMF-Töne zu hören sein und die Sprechverbindung muss bestehen bleiben.

Hinweis

Die TK-Schnittstelle muss an einer freien analogen Nebenstelle der Telefonanlage angeschlossen werden. Die Anlage muss MFV/DTMF-Wahl unterstützen.

Die Nebenstelle muss als Telefon programmiert sein – nicht als Türsprechstelle, FAX, AB etc.!

Sollen mehrere Telefone gleichzeitig läuten, so muss in der Telefonanlage ein Gruppen- oder Sammelruf eingerichtet werden. In der TK-Schnittstelle ist dann die Gruppen- oder Sammelrufnummer aus der Telefonanlage einzugeben.

Um die TK-Schnittstelle anzuwählen, ist deren Anrufmodus entsprechend einzustellen.

Es ist darauf zu achten, dass Amtsanrufe nicht an der Nebenstelle der TK-Schnittstelle signalisiert werden. Soll die TK-Schnittstelle bei durchwahlfähigen Telefonanlagen auch von extern erreicht werden, ist die Telefonlage entsprechend einzurichten.

Um Funktionen, wie zum Beispiel den Türöffner, nutzen zu können, muss das Zieltelefon in der Lage sein MFV/DTMF-Töne zu senden.

Konfigurationen über das Display

Bis auf das Einspielen neuer Sprachansagen können alle Einstellungen über das Display und die Bedientasten vorgenommen werden. Die Bedientasten haben dabei folgende Funktionen:

- **OK**: Auswahl/Bestätigung des aktuellen Menüpunkts oder der Einstellung
- ⬇⬆: Blättern durch die Menüpunkte oder Ändern der aktuellen Einstellung
- ⬅: Rücksprung zum vorhergehenden Menüpunkt oder Löschen der letzten Ziffer bei der Rufnummerneingabe

Hinweis

Um Änderungen vornehmen zu können, muss sich das Gerät im Ruhezustand befinden: BTI-200 V10 Bereit

- Das Hauptmenü wird mit den Tasten ⬇⬆ oder **OK** erreicht.

Werkseinstellungen

Language/Sprache:	**Englisch**
Rufziele:	**Keine**
Einstellungen - Türruf:	**Aktiviert** Ansage aktiviert; Rufdauer 60 Sek; Sprechdauer 180 Sek; Tür-Filter deaktiviert; Lautstärke Hören = 15, Sprechen = 15
Einstellungen - Etagenruf:	**Aktiviert** Ansage aktiviert; Rufdauer 60 Sek
Einstellungen - Internruf:	**Aktiviert** Ansage aktiviert; Rufdauer 60 Sek; Sprechdauer 240 Sek; Lautstärke Hören = 15, Sprechen = 15
Einstellungen - Rufvariante:	**Variante 1**
Einstellungen - Anrufmodus:	**Abweisen**; Pin-Abfrage deaktiviert
Funktionen - Verbindung aufbauen:	**DTMF-Code 1**
Funktionen - Verbindung beenden:	**DTMF-Code 0**
Funktionen - Türöffner:	**Aktiviert;** Aktivierungsdauer 3 Sek; DTMF-Code 99; Verbindung beenden
Funktionen - Lichtrelais:	**Deaktiviert**
Funktionen - Umschaltung:	**Deaktiviert**
Funktionen - Relais Steuerung:	**Deaktiviert**
Funktionen - Rufvariante:	**Deaktiviert**
Funktionen - Internanwahl:	**Deaktiviert**
Tuerauswahl - Letzte Tuere:	**Deaktiviert**
Tuerauswahl - Tuerwahl:	**Deaktiviert**
Ansagen - Lautstaerke:	**Lautstärke 15**
Ansagen - Individuelle Tueransagen:	**Deaktiviert**

Hinweis

Das Gerät lässt sich über das Display-Menü auf die Werkseinstellung zurückzusetzen (siehe **System - Werkseinstellung).**

Technische Änderungen vorbehalten

Display-Menüs

Hauptmenü - Language/Sprache

Hauptmenue Language/Sprache

- Mit ⬇⬆ im Hauptmenü **Language/Sprache** wählen und mit **OK** bestätigen

Language/Sprache Deutsch

- Menüsprache mit ⬇⬆ wählen und mit **OK** bestätigen

Hauptmenü - Rufziele

Eingabe der Zielrufnummer und Zuordnung zu den Bus Adressen.

Hauptmenue Rufziele

- Mit ⬇⬆ im Hauptmenü **Rufziele** wählen und mit **OK** bestätigen.

Rufziel TIn-Adr(G/T) 0/0

- Gruppenadresse z. B. **0** mit ⬇⬆ wählen und mit **OK** bestätigen.

Rufziel TIn-Adr(G/T) 0/1

- Teilnehmeradresse z. B. **1** mit ⬇⬆ wählen und mit **OK** bestätigen.

TIn-Adr(G/T) 0/1 Aktiviert

- **Aktiviert** mit ⬇⬆ wählen und mit **OK** bestätigen.

Rufnummer 1 22

Zielrufnummer z. B. **22** eingeben.

- Mit ⬇⬆ die Ziffern einzeln wählen und mit **OK** zur nächsten Ziffer wechseln.
- Durch 2-maliges betätigen der **OK** Taste kurz hintereinander wird die Zielnummer übernommen.

Rufnummer 2

Eingabe der zweiten Zielrufnummer für Rufvariante 2 und Kettenruf (siehe **Einstellungen - Rufvariante**).

Die TK-Schnittstelle wählt nun bei Betätigung des Klingeltasters **0/1** die Zielrufnummer **22** an.
Nach Abheben am Zieltelefon und Betätigen der Zifferntaste 1 besteht die Sprechverbindung (siehe **Bedienung Beispiele**).

Hinweis

Mögliche Ziffern: **0-9,*,#**
Sonderverzögerungfunktionen: **R** = Flash-Funktion
P = Wahlpause 1 Sek.

Wird bei aktivierter Bus Adresse keine Zielrufnummer eingetragen, speichert die TK-Schnittstelle den Türruf trotzdem als "zuletzt rufende Aussenstation". Eine Anwahl erfolgt in diesem Fall aber nicht. Ein Kettenruf ohne Zielrufnummer wird abgebrochen.

Hinweise zur Einstellung der Rufvariante (siehe **Einstellungen - Rufvariante**).

Hauptmenü - Einstellungen - Etagenruf

Einstellungen Etagenruf

Einstellungen zum Etagenruf

Etagenruf Aktiviert

Mit der Aktivierung reagiert die TK-Schnittstelle auf Etagenrufe.

Rufdauer Sekunden: 60

Die Rufdauer bestimmt, wie lange der Etagenruf am Zieltelefon signalisiert wird. In dieser Zeit wird die Etagenrufansage abgespielt.
Einstellmöglichkeiten: **15, 30, 60** oder **90** Sekunden.

Hauptmenü - Einstellungen - Tuerruf

Einstellungen Tuerruf

Einstellungen zum Türruf

Tuerruf Aktiviert

TK-Schnittstelle für Türrufe aktivieren oder deaktivieren.
Werkseinstellung: **Aktiviert**

Ansage Aktiviert

Türruf-Sprachansage aktivieren/deaktivieren.
Werkseinstellung: **Aktiviert**
Nur bei aktivierter Ansage lässt sich die Rufdauer einstellen und ein Kettenruf ist möglich. Ohne Ansage wird die Tür-Sprechverbindung sofort aktiv.

Rufdauer Sekunden: 60

Die Rufdauer bestimmt wie lange der Türruf am Zieltelefon signalisiert werden soll. In dieser Zeit spielt die TK-Schnittstelle die Türrufansage ab und es besteht die Möglichkeit das Türgespräch mittels festgelegter Zifferntaste aufzubauen (siehe **Funktionen - Verbindung aufbauen**).
Rufdauer: **15**, **30**, **60** oder **90** Sek. einstellbar

Sprechdauer Sekunden: 180

Die eingestellte Sprechdauer begrenzt das Türgespräch.
Sprechdauer: **15**, **30**, **60**, **90**, **120** oder **180** Sek. einstellbar

Tuer-Filter Deaktiviert

Die Tür-Filter Funktion ermöglicht die Begrenzung der Türrufe auf nur eine Aussenstation.
Werkseinstellung: **Deaktiviert**

Tuer-Filter TuerAdr(S/D) 0/0

Bei aktivem Tür-Filter:
Festlegung der Strang- und Türadresse der selektierten Aussenstation. Strangadresse nur bei Koppler-Anlagen relevant – ansonsten immer **0**.

Hoeren Lautstaerke: 15

Einstellung, wie laut die Aussenstation am Zieltelefon zu hören ist.
Mögliche Einstellungen: **0 ... 31**
Werkseinstellung: **15**

Sprechen Lautstaerke: 15

Einstellung, wie laut das Telefon an der Aussenstation zu hören ist.
Mögliche Einstellungen: **0 ... 31**
Werkseinstellung: **15**

Hauptmenü - Einstellungen - Internruf

Einstellungen Internruf

Einstellungen zum Internruf

Internruf Aktiviert

Mit Aktivieren der Einstellung kann die TK-Schnittstelle von einer Bus Innenstation gerufen werden (passiver Internruf).

Ansage Aktiviert

Sprachansage für Internrufe aktivieren/deaktivieren.
Kettenruf ist nur bei aktivierter Ansage möglich. Ohne Ansage werden Internrufe sofort durchgeschaltet.

Rufdauer Sekunden: 60

Bei aktivierter Ansage bestimmt die Rufdauer, wie lange der Internruf an dem Zieltelefon signalisiert wird. In dieser Zeit wird die Internrufansage abgespielt.
Mögliche Einstellungen: **15, 30, 60** oder **90** Sekunden

Sprechdauer Sekunden: 240

Begrenzung der Sprechdauer für Interngespräche.
Mögliche Einstellungen: **15, 30, 60, 90, 120, 180** und **240** Sekunden

Hoeren Lautstaerke: 15

Hörlautstärke bei Interngesprächen.
Mögliche Einstellungen: **0 – 31**
Werkseinstellung: **15**

Sprechen Lautstaerke: 15

Sprechlautstärke bei Interngesprächen.
Mögliche Einstellungen: **0 – 31**
Werkseinstellung: **15**

Hauptmenü - Einstellungen - Rufvariante

Einstellungen
Rufvariante

Einstellungen der aktuellen Rufvariante:
Variante 1, Variante 2 oder **Kettenruf**

Rufvariante
Variante 1

Bei Variante 1 wird die bei den Rufzielen unter Rufnummer 1 eingetragene Zielrufnummer gewählt, bei Variante 2 die entsprechende Rufnummer 2.
Bei Kettenruf wird zuerst die Zielrufnummer 1 gewählt. Wird innerhalb der eingestellten Rufdauer keine Verbindung aufgebaut, wird anschliessend die Zielrufnummer 2 angewählt. Der Kettenruf funktioniert nur bei aktivierten Ansagen für Tür und/oder Internruf.
Die Umschaltung der Rufvariante kann auch durch Anwahl der TK-Schnittstelle und Auswahl der entsprechenden Funktion erfolgen (siehe **Funktionen - Rufvariante**).

Hauptmenü - Einstellungen - Anrufmodus

Einstellungen
Anrufmodus

Einstellung des Verhaltens bei Anruf der TK-Schnittstelle über die Telefonanlage.

Anrufmodus
Abweisen

Für den Anrufmodus können die Optionen **Abweisen**, **Funktionsauswahl** oder **Letzte Türe** gewählt werden.
Bei "**Abweisen**" reagiert die TK-Schnittstelle nicht auf Anrufe.
Der Modus "**Funktionsauswahl**" ermöglicht das Ansteuern der freigegebenen Funktionen.
Im Modus "**Letzte Türe**" verbindet die TK-Schnittstelle den Anrufer mit der zuletzt rufenden Aussenstation.

PIN Abfrage
Deaktiviert

Für die Anrufmodi "**Funktionsauswahl**" und "**Letzte Türe**" besteht die Möglichkeit eine PIN-Abfrage zu aktivieren.

PIN Abfrage
PIN: 0000

Als Anrufschutz eine 4-stellige PIN einstellen.
Es können die Ziffern **0 – 9**, *****, **#** verwendet werden.

Hauptmenü - Funktionen - Verbindung aufbauen

Funktionen
Verb. aufbauen

Festlegung des DTMF-Codes für den Verbindungsaufbau.
Eingabe während der Sprachansage.

Verb. aufbauen
DTMF-Code: 1

Mögliche Ziffern: **0** ... **9**, *, **#**
Werkseinstellung: **1**

Hauptmenü - Funktionen - Verbindung beenden

Funktionen
Verb. beenden

Festlegung des DTMF-Codes um Verbindung zu beenden.

Verb. beenden
DTMF-Code: 0

Mögliche Ziffern: **0** ... **9**, *, **#**
Werkseinstellung: **0**

Hauptmenü - Funktionen - Tueröffner

Funktionen
Tueroeffner

Einstellungen zur Freigabe der Türöffnerfunktion, Festlegung der Türöffnerdauer und des DTMF-Steuercodes.

Tueroeffner
Aktiviert

Aktivieren/Deaktivieren der Türöffnerfunktion.
Werkseinstellung: **Aktiviert**

Tueroeffner
Sekunden: 3

Einstellung der Türöffner Aktivierungsdauer.
Mögliche Einstellungen: **1** ... **9** Sek.
Werkseinstellung: **3** Sek.

Tueroeffner
DTMF-Code: 99

Einstellen eines 1- oder 2-stelligen DTMF-Codes zur Türöffnung. Ein 1-stelliger Türöffner Code ist möglich, wenn als zweite Ziffer ein Leerzeichen eingestellt wird. Ein 1-stelliger Code birgt das Risiko, dass der Türöffnercode über den Türlautsprecher eingespielt werden kann.
Mögliche Einstellungen: **0 ... 9**, *****, **#**
Werkseinstellung: **99**

Tueroeffner
Verb. beenden

Nach dem Auslösen der Türöffnerfunktion kann eingestellt werden, ob die Verbindung beendet oder fortgesetzt wird.
Werkseinstellung: **Verb. beenden**

Hauptmenü - Funktionen - Lichtrelais

Funktionen
Lichtrelais

Freigabe der Lichtrelais-Steuerfunktion.

Lichtrelais
Deaktiviert

Aktivierung oder Deaktivierung der Funktion.
Werkseinstellung: **Deaktiviert**

Lichtrelais
DTMF-Code: 98

Anzeige des DTMF-Steuercodes. Der Code ist fest auf 98 eingestellt und kann nicht verändert werden.

Hauptmenü - Funktionen - Umschaltung

Funktionen
Umschaltung

Freigabe der Lichtrelais-Steuerfunktion.

Umschaltung
Aktiviert

Aktivierung oder Deaktivierung der Funktion.
Werkseinstellung: **Deaktiviert**

Umschalung
DTMF-Code: 97

Anzeige des DTMF-Steuercodes. Der Code ist fest auf **97** eingestellt und kann nicht verändert werden.

Hauptmenü - Funktionen - Relais Steuerung

Funktionen
Relais Steuerung

Freigabe der Bus-Relais-Steuerung und Festlegung der Relais-Adressen.

Relais Steuerung
Relais Steuerung 1

Es können 4 verschiedene Bus-Schaltrelais mit Relaisadressen-Einstellung angesteuert werden. Relais **1 ... 4** auswählen.

Relais Steuerung 1
Aktiviert

Aktivieren oder Deaktivieren der jeweiligen Steuerung.

Relais Steuerung 1
Relais-Adr: 0

Einstellung der Relais-Adresse **0 ... F**.
(drehfix® Schalter am Bus-Schaltrelais)

Relais Steuerung 1
DTMF-Code: 91

Anzeige des DTMF-Steuercodes **91 ... 94**.
Der Code kann nicht verändert werden.

Hauptmenü - Funktionen - Rufvariante

Funktionen
Rufvariante

Freigabe zur Umschaltung der Rufvariante über die "**Funktionsauswahl**" bei Anruf der TK-Schnittstelle über die Telefonanlage.

Rufvariante
Aktiviert

Aktivierung oder Deaktivierung der Umschaltmöglichkeit.

Rufvariante
DTMF-C.:41/42/43

Anzeige des DTMF-Steuercodes:
41 = Variante 1, **42** = Variante 2, **43** = Kettenruf
Der Code kann nicht geändert werden.

Hauptmenü - Funktionen - Internanwahl

Funktionen
Internanwahl

Freigabe der Möglichkeit zur Anwahl von Bus-Innenstationen (Aktiver Internruf).

Internanwahl
Aktiviert

Aktivierung oder Deaktivierung der Möglichkeit, Bus-Innenstationen anzurufen.

Internanwahl
DTMF-C.:000-255

Die Anwahl der Bus-Innenstationen erfolgt durch einen 3-stelligen DTMF-Code.
Die Zuordnung der DTMF-Codes zu den Gruppen- und Teilnehmeradressen der Bus-Innenstationen können der folgenden Tabelle entnommen werden.

DTMF-Code Zuordnung

Gruppenadresse	Teilnehmeradresse 0	1	2	3	4	5	6	7	8	9	A	B	C	D	E	F
0	000	001	002	003	004	005	006	007	008	009	010	011	012	013	014	015
1	016	017	018	019	020	021	022	023	024	025	026	027	028	029	030	031
2	032	033	034	035	036	037	038	039	040	041	042	043	044	045	046	047
3	048	049	050	051	052	053	054	055	056	057	058	059	060	061	062	063
4	064	065	066	067	068	069	070	071	072	073	074	075	076	077	078	079
5	080	081	082	083	084	085	086	087	088	089	090	091	092	093	094	095
6	096	097	098	099	100	101	102	103	104	105	106	107	108	109	110	111
7	112	113	114	115	116	117	118	119	120	121	122	123	124	125	126	127
8	128	129	130	131	132	133	134	135	136	137	138	139	140	141	142	143
9	144	145	146	147	148	149	150	151	152	153	154	155	156	157	158	159
A	160	161	162	163	164	165	166	167	168	169	170	171	172	173	174	175
B	176	177	178	179	180	181	182	183	184	185	186	187	188	189	190	191
C	192	193	194	195	196	197	198	199	200	201	202	203	204	205	206	207
D	208	209	210	211	212	213	214	215	216	217	218	219	220	221	222	223
E	224	225	226	227	228	229	230	231	232	233	234	235	236	237	238	239
F	240	241	242	243	244	245	246	247	248	249	250	251	252	253	254	255

DTMF-Code

Technische Änderungen vorbehalten

Hauptmenü - Tuerauswahl - Letzte Tuere

Tuerauswahl
Letzte Tuere

Freigabe eine Verbindung zur zuletzt rufenden Aussenstation aufzubauen und den Türöffner anzusteuern. Das kann während einer Türverbindung oder bei Anwahl der TK-Schnittstelle mit der "**Funktionsauswahl**" erfolgen.

Letzte Tuere
Aktiviert

Aktivierung oder Deaktivierung der Funktion.

Letzte Tuere
DTMF-Code: 80/70

Anzeige der DTMF-Steuercodes:
80 = Verbindungsaufbau zur letzten rufenden Aussenstation
70 = Türöffnersteuerung an der zuletzt rufen den Aussenstation
Der Code kann nicht geändert werden.

Hauptmenü - Tuerauswahl - Tuerwahl

Tuerwahl
Tuerwahl

Die **Tuerwahl** ermöglicht den Verbindungsaufbau und das Türöffnen an bis zu 8 definierten Aussenstationen.
Dies kann während einer Türverbindung oder bei Anwahl der TK-Schnittstelle über die "**Funktionsauswahl**" erfolgen.

Tuerwahl
Tuerwahl 1

Auswahl 1 – 8

Tuerwahl 1
Aktiviert

Aktivierung oder Deaktivierung der Funktion.

Tuer-Filter
TuerAdr(S/D) 0/0

Festlegung der Strang- und Türadresse der Aussenstation:
S = Strangadresse (Nur bei Koppler-Anlagen relevant, ansonsten immer 0)
D = Türadresse (Roter drehfix® Schalter am Türlaut-sprecher bzw. Einstellung SA).

Tuerwahl 1
DTMF-Code: 81/71

Anzeige des DTMF-Steuercodes **91 ... 94**.
Der Code kann nicht verändert werden.

Hauptmenü - Ansagen - Lautstaerke

Funktionen
Verb. aufbauen

Festlegung des DTMF-Codes für den Verbindungsaufbau.
Eingabe während der Sprachansage.

Verb. aufbauen
DTMF-Code: 1

Mögliche Ziffern: **0** ... **9**, *, **#**
Werkseinstellung: **1**

Hauptmenü - Ansagen - Individuelle Tueransagen

Ansagen
Ind. Tueransage 1

Es besteht die Möglichkeit, für 8 definierte Aussenstationen individuelle Türansagen zuzuordnen.
Das Einspielen der Türansagen erfolgt mittels der PC-Software TK-Term
(siehe **PC-Software - Individuelle Türansagen**).

Ind. Tueransage
Ind. Tueransage 1

Auswahl der individuellen Türsansage **1 ... 8**.

Ind. Tueransage 1
Aktiviert

Aktivierung oder Deaktivierung der entsprechenden Ansage.

Ind. Tueransage 1
TuerAdr(S/D) 0/0

Zuordnung der Türadresse zur Ansage:
S = Strangadresse (Nur bei Koppler-Anlagen relevant, ansonsten immer 0)
D = Türadresse (Roter drehfix® Schalter am Türlautsprecher bzw. Einstellung SA).

Hauptmenü - System - Environment Scan

System
Environment Scan

Mit dem Environment Scan erkennt die TK-Schnittstelle Zusatzkameras, welche mittels der Funktion "Umschaltung" umgeschaltet werden können.

Environment Scan
starten?

Der Start des Enviroment Scan erfolgt durch Drücken der Taste **OK**.

Environment Scan
OK

Hierbei werden alle bisherigen Zuordnungen gelöscht und die Kameras neu eingelesen.
Um die Aussenstationen wieder zuzuordnen, muss der Klingeltaster an jeder Aussenstation erneut betätigt werden!

Hauptmenü - System - Werkseinstellung

System
Werkseinstellung

Zurücksetzen des Gerätes auf Werkseinstellung.
Achtung: Dabei werden alle Rufnummern und Einstellungen gelöscht!

Werkseinstellung
laden?

OK drücken, um die Werkseinstellungen wiederherzustellen.

Werkseinstellung
OK

Geänderte Sprachansagen bleiben aber erhalten! Diese müssen ggf. mittels der PC-Software TK-Term neu eingespielt werden.

Konfigurationen mittels PC-Software

USB-Treiber installieren

- Verbinden Sie die TK-Schnittstelle mittels des mitgelieferten USB-Kabels mit ihrem PC.

  Bei einer bestehenden Online-Verbindung werden die Treiber eventuell schon automatisch installiert. Gegebenenfalls befinden sich die Treiber auf der CD-ROM im Verzeichnis "**Driver**".

Hinweis

Das Treiber-Installationsprogramm "**CDMxxxxx_Setup.exe**" zur manuellen Installation befindet sich ebenfalls im Verzeichnis "**Driver**".

PC-Software installieren

- Zur Installation der TK-Term Software das Programm "HAGER **TK-Term_Vxx_Setup.exe**" auf der CD-ROM starten und den Anweisungen des Installationsprogramms folgen.

Hinweis

Vorausgesetzt wird das **Microsoft.Net Framework 2.0**. Falls dies nicht bereits auf dem Computer vorhanden ist, befindet es sich im Verzeichnis "**NetFramework2.0 (für Windows XP)**".

Nach der Installation kann das Programm über das Desktop-Icon oder das Startmenü aufge0rufen werden.

PC-Software - Hauptmenu

Datei
Hier können die in der PC-Software vorgenommenen Einstellungen gespeichert, gespeicherte Einstellungen geladen und die Rufnummernliste kann als csv-Datei exportiert oder importiert werden.

BTI-200 Interface
Hier kann die Firmware-Version abgefragt und die Konfiguration der TK-Schnittstelle ausgelesen oder geschrieben werden.

Hinweis

Zum Schreiben oder Lesen der Konfiguration muss das Gerät über ein USB-Kabel mit dem PC verbunden sein.

Sprache
Einstellung der Programmsprache in Englisch oder Deutsch möglich.

Hauptmenü - Tuerauswahl - Letzte Tuere

Tuerauswahl Letzte Tuere	Freigabe eine Verbindung zur zuletzt rufenden Aussenstation aufzubauen und den Türöffner anzusteuern. Das kann während einer Türverbindung oder bei Anwahl der TK-Schnittstelle mit der "**Funktionsauswahl**" erfolgen.
Letzte Tuere Aktiviert	Aktivierung oder Deaktivierung der Funktion.
Letzte Tuere DTMF-Code: 80/70	Anzeige der DTMF-Steuercodes: **80** = Verbindungsaufbau zur letzten rufenden Aussenstation **70** = Türöffnersteuerung an der zuletzt rufen den Aussenstation Der Code kann nicht geändert werden.

Hauptmenü - Tuerauswahl - Tuerwahl

Tuerwahl Tuerwahl	Die **Tuerwahl** ermöglicht den Verbindungsaufbau und das Türöffnen an bis zu 8 definierten Aussenstationen. Dies kann während einer Türverbindung oder bei Anwahl der TK-Schnittstelle über die "**Funktionsauswahl**" erfolgen.
Tuerwahl Tuerwahl 1	Auswahl 1 – 8
Tuerwahl 1 Aktiviert	Aktivierung oder Deaktivierung der Funktion.
Tuer-Filter TuerAdr(S/D) 0/0	Festlegung der Strang- und Türadresse der Aussenstation: S = Strangadresse (Nur bei Koppler-Anlagen relevant, ansonsten immer 0) D = Türadresse (Roter drehfix® Schalter am Türlaut-sprecher bzw. Einstellung SA).
Tuerwahl 1 DTMF-Code: 81/71	Anzeige des DTMF-Steuercodes **91 ... 94**. Der Code kann nicht verändert werden.

Hauptmenü - Ansagen - Lautstaerke

Funktionen Verb. aufbauen	Festlegung des DTMF-Codes für den Verbindungsaufbau. Eingabe während der Sprachansage.
Verb. aufbauen DTMF-Code: 1	Mögliche Ziffern: **0** ... **9**, *, **#** Werkseinstellung: **1**

Hauptmenü - Ansagen - Individuelle Tueransagen

Ansagen Ind. Tueransage 1	Es besteht die Möglichkeit, für 8 definierte Aussenstationen individuelle Türansagen zuzuordnen. Das Einspielen der Türansagen erfolgt mittels der PC-Software TK-Term (siehe **PC-Software - Individuelle Türansagen**).
Ind. Tueransage Ind. Tueransage 1	Auswahl der individuellen Türsansage **1 ... 8**.
Ind. Tueransage 1 Aktiviert	Aktivierung oder Deaktivierung der entsprechenden Ansage.
Ind. Tueransage 1 TuerAdr(S/D) 0/0	Zuordnung der Türadresse zur Ansage: **S** = Strangadresse (Nur bei Koppler-Anlagen relevant, ansonsten immer 0) **D** = Türadresse (Roter drehfix® Schalter am Türlautsprecher bzw. Einstellung SA).

Hauptmenü - System - Environment Scan

System Environment Scan	Mit dem Environment Scan erkennt die TK-Schnittstelle Zusatzkameras, welche mittels der Funktion "Umschaltung" umgeschaltet werden können.
Environment Scan starten?	Der Start des Enviroment Scan erfolgt durch Drücken der Taste **OK**.
Environment Scan OK	Hierbei werden alle bisherigen Zuordnungen gelöscht und die Kameras neu eingelesen. Um die Aussenstationen wieder zuzuordnen, muss der Klingeltaster an jeder Aussenstation erneut betätigt werden!

Hauptmenü - System - Werkseinstellung

System Werkseinstellung	Zurücksetzen des Gerätes auf Werkseinstellung. Achtung: Dabei werden alle Rufnummern und Einstellungen gelöscht!
Werkseinstellung laden?	OK drücken, um die Werkseinstellungen wiederherzustellen.
Werkseinstellung OK	Geänderte Sprachansagen bleiben aber erhalten! Diese müssen ggf. mittels der PC-Software TK-Term neu eingespielt werden.

Konfigurationen mittels PC-Software

USB-Treiber installieren

- Verbinden Sie die TK-Schnittstelle mittels des mitgelieferten USB-Kabels mit ihrem PC.

  Bei einer bestehenden Online-Verbindung werden die Treiber eventuell schon automatisch installiert. Gegebenenfalls befinden sich die Treiber auf der CD-ROM im Verzeichnis "**Driver**".

Hinweis

Das Treiber-Installationsprogramm "**CDMxxxxx_Setup.exe**" zur manuellen Installation befindet sich ebenfalls im Verzeichnis "**Driver**".

PC-Software installieren

- Zur Installation der TK-Term Software das Programm "HAGER **TK-Term_Vxx_Setup.exe**" auf der CD-ROM starten und den Anweisungen des Installationsprogramms folgen.

Hinweis

Vorausgesetzt wird das **Microsoft.Net Framework 2.0**. Falls dies nicht bereits auf dem Computer vorhanden ist, befindet es sich im Verzeichnis "**NetFramework2.0 (für Windows XP)**".

Nach der Installation kann das Programm über das Desktop-Icon oder das Startmenü aufgerufen werden.

PC-Software - Hauptmenu

Datei
Hier können die in der PC-Software vorgenommenen Einstellungen gespeichert, gespeicherte Einstellungen geladen und die Rufnummernliste kann als csv-Datei exportiert oder importiert werden.

BTI-200 Interface
Hier kann die Firmware-Version abgefragt und die Konfiguration der TK-Schnittstelle ausgelesen oder geschrieben werden.

Hinweis

Zum Schreiben oder Lesen der Konfiguration muss das Gerät über ein USB-Kabel mit dem PC verbunden sein.

Sprache
Einstellung der Programmsprache in Englisch oder Deutsch möglich.

Technische Änderungen vorbehalten

PC-Software - Rufziele

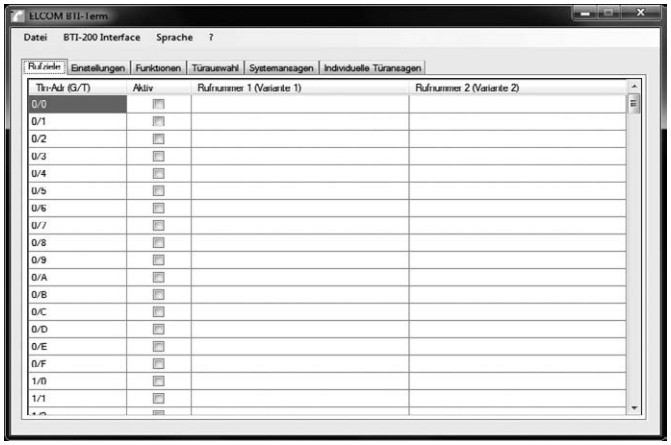

Die oben dargestellte Tabelle der Rufziele ist aufsteigend nach den Gruppen- und Teilnehmeradressen (Bus) sortiert.

- Zielrufnummer für die gewünschte Bus Adresse in die Spalte "Rufnummer 1" eintragen. Wird eine Rufvarianten-Umschaltung oder der Kettenruf benötigt, ist die alternative Zielrufnummer in die Spalte "Rufnummer 2" einzutragen.
- Anschliessen die Bus Adresse durch anklicken aktivieren.

Hinweis

Folgende Ziffern können als Rufnummer eingetragen werden:
MVF/DTMF-Ziffern: **0 ... 9**, *****, **#**
Wahlpause 1 Sekunde: **P**
Flash-Funktion: **R**

Wird keine Zielrufnummer eingetragen, aber die Bus Adresse trotzdem aktiviert, speichert die TK-Schnittstelle den Türruf als "zuletzt rufende Aussenstation". In diesem Fall besteht die Möglichkeit, durch Anruf der TK-Schnittstelle, die Türverbindung manuell aufzubauen.

PC-Software - Einstellungen

Hier lassen sich die Rufarten "**Türruf**", "**Etagenruf**" und „**Internruf**" jeweils getrennt aktivieren oder deaktivieren. Für **Tür-** und **Internrufe** lässt sich das Abspielen der gespeicherten Sprachansage ein- oder ausschalten. Ohne Ansage ist der Türlautsprecher sofort nach dem Klingeln eingeschaltet und der Anwahlvorgang ist zu hören. Nach dem Abheben des Zieltelefons besteht sofort Sprechverbindung. Die Einstellung der Rufdauer sowie ein Kettenruf ist ohne Ansage nicht möglich. Beim **Etagenruf** ist die Ansage immer aktiv. Für **Tür-** und **Internrufe** lassen sich die maximale Gesprächsdauer sowie die Lautstärken für Hören und Sprechen festlegen. Mit aktivem **Tür-Filter** werden nur **Türrufe** vom Türlautsprecher mit der eingestellten Strang- und Türadresse signalisiert (Die Strangadresse ist nur bei Koppler-Anlagen relevant, ansonsten immer 0).

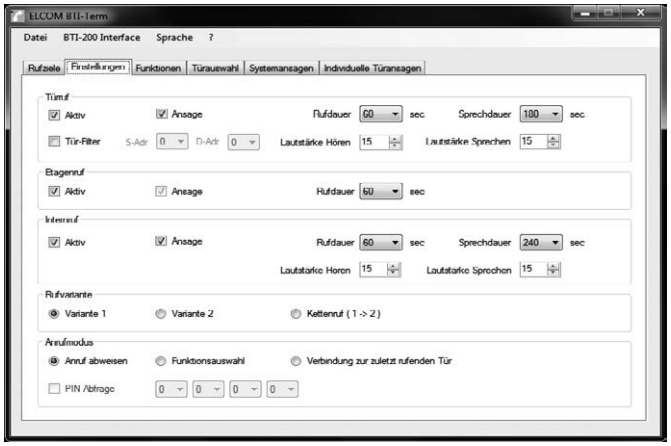

Unter Rufvariante wird eingestellt, ob Variante 1/2 oder der Kettenruf aktiv ist. Beim aktivem Kettenruf wird zuerst die in der Rufnummerntabelle unter Rufnummer 1 gespeicherte Zielrufnummer angewählt. Wird innerhalb der eingestellten Rufdauer keine Sprechverbindung aufgebaut, wird anschliessend Rufnummer 2 angewählt. Falls gewünscht, lässt sich die Rufvariante auch durch Anwahl an der TK-Schnittstelle und Auswahl der entsprechenden Funktion umschalten (siehe **Funktionen - Rufvariante**).
Unter Anrufmodus lässt sich das Verhalten der TK-Schnittstelle festlegen, wenn es über die Telefonanlage angerufen wird. Bei „**Anruf abweisen**“ reagiert die TK-Schnittstelle nicht auf Anrufe der TK-Anlage. Mit „**Funktionsauswahl**“ besteht die Möglichkeit, die freigeschalteten Funktionen durch Eingabe des MVF/DTMF-Codes aufzurufen. Bei „**Verbindung zur zuletzt rufenden Tür**“ wird eine entsprechende Verbindung aufgebaut.
Für "**Funktionsauswahl**" und "**Verbindung zur zuletzt rufenden Tür**" besteht die Möglichkeit, eine **PIN-Abfrage** zu aktivieren, zu der eine Sprachansage bei einem Anruf an der TK-Schnittstelle auffordert.

PC-Software - Funktionen

In diesem Register lassen sich die Funktionen konfigurieren, die mittels MVF/DTMF-Eingabe vom Zieltelefon aus gesteuert werden können.

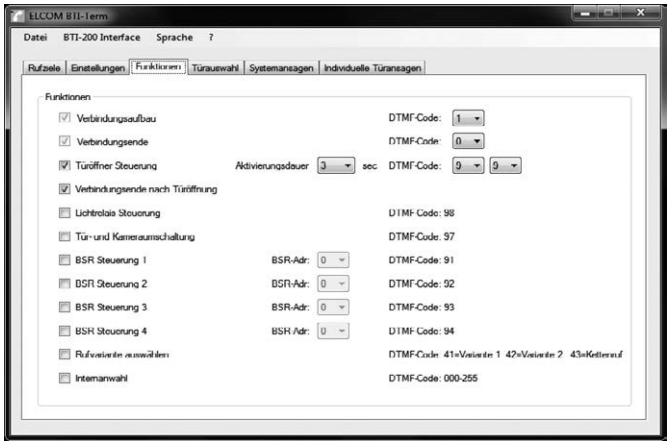

Verbindungsaufbau
Festlegung der DTMF-Ziffer, welche bei laufender Sprachansage zum Verbindungsaufbau benutzt wird. (Werkseinstellung: **1**)

Verbindungsende
Festlegung der DTMF-Ziffer, welche zum Beenden einer Verbindung benutzt wird. (Werkseinstellung: **0**)

Türöffner Steuerung
Einstellung der Aktivierungsdauer des Türöffners von **1 ... 9** Sekunden. (Werkseinstellung **3** Sek). Festlegung eines 1- oder 2-stelligen DTMF-Codes zur Türöffnung. Bei einem 1-stelligen Code (2. Stelle ist ein Leerzeichen) besteht das Risiko, dass der Öffnungscode über den Türlautsprecher eingespielt wird (Werkseinstellung **99**). Mit Aktivieren der Option “**Verbindungsende nach Türöffnung**” wird die Verbindung nach dem Ansteuern des Türöffners automatisch beendet.

Lichtrelais Steuerung
Ermöglicht die Ansteuerung eines Schaltrelais. Der DTMF-Code ist fest auf **98** eingestellt.

Tür- und Kameraumschaltung
Mit Aktivierung dieser Funktion kann durch Eingabe des DTMF-Codes **97** während eines Türgespräches, auf die adresstechnisch folgende Türe oder Kamera umgeschaltet werden. Zum Erkennen von Zusatzkameras ist der Environment Scan (siehe **System - Environment Scan an der TK-Schnittstelle**) durchzuführen.

Relais Steuerung
Mit dieser Funktion haben Sie die Möglichkeit bis zu 4 Schaltrelais anzusteuern. Stellen Sie hierzu die jeweilige Adresse des Schaltrelais ein (DTMF-Code **91 ... 94**).

Rufvariante auswählen
Mit Aktivierung der Funktion kann die aktuelle Ruf Variante **1**, **2** oder **Kettenruf** umgestellt werden.
DTMF-Code: **41** = Variante_1, **42** = Variante_2, **43** = Kettenruf.

Internanwahl
Mit Aktivierung der Funktion können, Bus-Innenstationen durch die Eingabe des 3-stelligen (000-255) DTMF-Codes angewählt werden (Siehe **DTMF-Code Zuordnung**).

PC-Software - Türauswahl

Mit der Türauswahl lässt sich festlegen, zu welchen Aussenstationen durch Eingabe des entsprechenden DTMF-Codes eine Verbindung aufgebaut werden kann bzw. die Türöffnersteuerung möglich ist. Die Türauswahl lässt sich für die zuletzt rufende Türe sowie für bis zu 8 individuell definierte Aussenstationen aktivieren. Für diese Aussenstationen muss jeweils die Strang- und die Türadresse eingestellt werden.

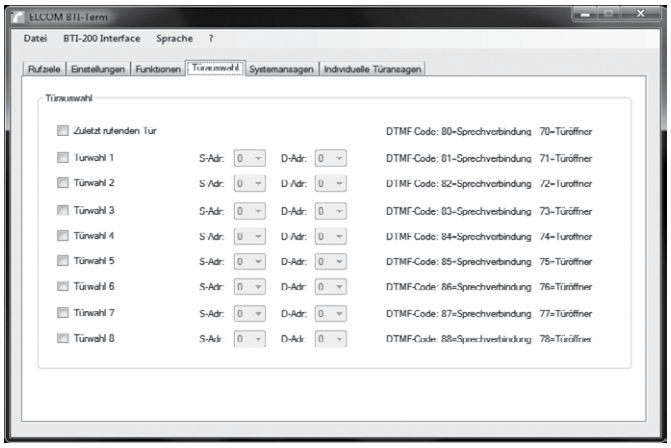

Die Strangadresse **S-Adr** ist nur bei Koppler-Anlagen relevant, ansonsten immer **0**. Die Türadresse **D–Adr** entspricht der Einstellung SA bzw. dem roten drehfix® Schalter der Aussenstation.
Das Aufrufen der Türauswahl sowie das Ansteuern des entsprechenden Türöffners sind nach Anruf der TK-Schnittstelle sowohl über die Funktionsauswahl als auch jederzeit während eines Türgesprächs möglich.

PC-Software - Systemansagen

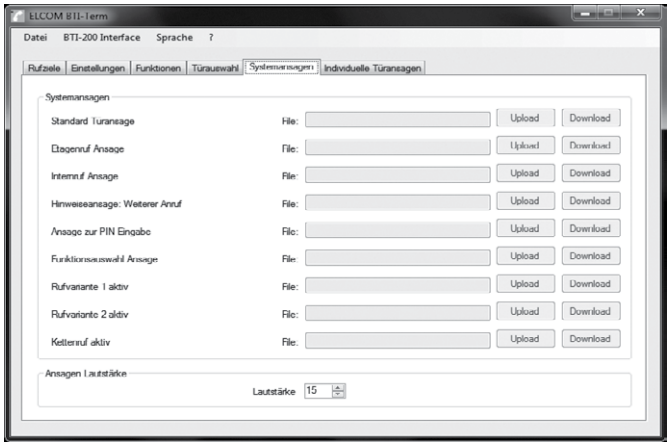

Unter Systemansagen können die im Gerät gespeicherten Sprachansagen geändert werden.

- Lesen Sie zuerst die Konfiguration der TK-Schnittstelle aus, um die Buttons Upload und Download zu aktivieren.

  Anschliessend werden die Filenamen der aktuell geladenen Ansagen angezeigt. Im Auslieferzustand sind Ansagen in deutscher Sprache geladen. Beim Hochladen geänderter Ansagen werden diese überschrieben und bleiben auch beim Zurücksetzen des Gerätes in Werkseinstellung erhalten.

Hinweis

Die originalen Ansagetexte sind auf der beigefügten CD-ROM gespeichert und müssen im Bedarfsfall von dort wieder hochgeladen werden. Alternativ können die aktuellen Ansagen auch vor dem Überschreiben heruntergeladen und gesichert werden.

Die hochzuladenden Ansagen müssen als wav-Datei vorliegen und folgende Parameter erfüllen: **Samplerate: 8000 Hz, 16 Bit, Mono, Spieldauer max 8,1 Sek.**

- Bei Bedarf kann die **Ansagen Lautstärke** für alle Sprachansagen im Bereich von **0 ... 31** angepasst werden (Werkseinstellung **15**).

PC-Software - Individuelle Türansagen
Hier können für maximal 8 Aussenstationen individuelle Ansagetexte hinterlegt werden.

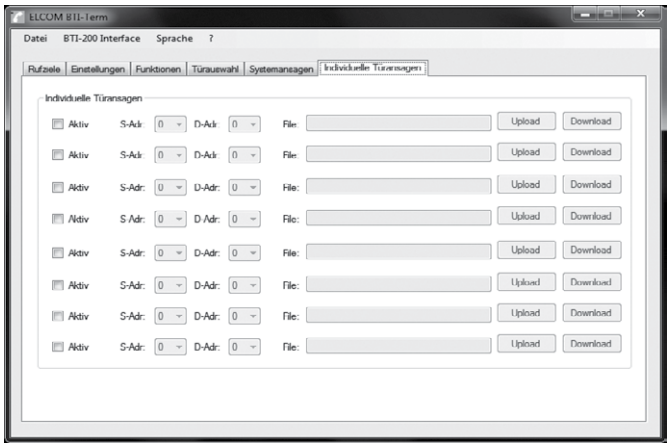

- Um das Upload zu aktivieren, ist ein Download der aktuellen Konfiguration durch zu führen.
- Ansage aktivieren und die Strangadresse (S-Adr) und Türadresse (D-Adr) der entsprechenden Aussenstation einstellen.

Hinweis

Die Strangandresse ist nur bei Koppler-Anlagen relevant, ansonsten immer **0**.

- Mit der Upload Funktion die Ansage in die TK-Term Software übernehmen.
- Mit Konfiguration schreiben die Daten auf die Schnittstelle übertragen.

Hinweis

Hochgeladen werden Ansagen als wav-Datei mit folgenden Parametern: **Samplerate: 8000 Hz, 16 Bit, Mono, Spieldauer max 8,1 Sek.**

Ansagen erstellen
In der folgenden Anleitung wird zum Erstellen der Ansagen die freie Software "**Audacity**" benutzt. Die Software ist auf beigefügter CD-ROM im Verzeichnis „Tools“ oder kann als aktuellste Version aus dem Internet herunterladen werden.

Hinweis

Diese Software unterliegt nicht der Gewähr- und Supportleistung der Elcom Kommunikation GmbH. Natürlich kann auch mit einem Audio-Editor ihrer Wahl die Ansagen erstellen werden, solange die geforderten Parameter eingehalten werden.

- Das Programm „Audacity“ nach der Installation starten und als erstes die Projektrate auf die Samplerate **8000 Hz** einstellen.

- Unter „Bearbeiten/Einstellungen/Audio E/A“ das Aufnahme-Gerät auswählen und dieses auf 1 Kanal MONO einstellen.
- Zur Aufnahme die rote Aufnahmetaste betätigen und die Ansage aufsprechen.

  Die Aussteuerung der Aufnahme sollte in etwa dem dargestellten Beispiel entsprechen. Gegebenenfalls können Sie unter Effekte/ Verstärken ihre Aufnahme entsprechend anpassen.
- Aufnahme zum Beispiel durch Entfernen von Sprechpausen und Störungen bearbeiten bis ein optimales Ergebnis vorliegt.
- Abschliessend die Ansage unter **Datei/Exportieren** als WAV exportieren.

Statusanzeigen
Über das Gerätedisplay wird der aktuelle Betriebsstatus angezeigt.
Gerät im Ruhezustand. Anzeige der Software Version:

```
BTI-200      V10
Bereit
```

Anwahl der Rufnummer:

```
BTI-200      V10
Anwahl
```

Sprachansage wird wiedergegeben:

```
BTI-200      V10
Ansage
```

Sprechverbindung aktiv:

```
BTI-200      V10
Verbindung
```

Strang- und Türadresse der Aussenstation. Gruppen- und Teilnehmeradresse des TK-Schnittstellen Teilnehmers:

```
TuerAdr(S/D) X/X
Tln-Adr(G/T) X/X
```

Gruppen- und Teilnehmeradresse des internen Teilnehmers. Gruppen- und Teilnehmeradresse des TK-Schnittstellen Teilnehmers:

```
Int-Adr(G/T) X/X
Tln-Adr(G/T) X/X
```

Anzeige der gewählten Rufnummer:

```
Rufnummer 1
xxxxxxxx
```

Strang- und Türadresse der Aussenstation. Verwendete Gruppen- und Teilnehmeradresse des anrufenden Teilnehmers:

```
BTI-200      V10
Tln-Adr(G/T) X/X
```

Anrufer in der Funktionswahl:

```
BTI-200      V10
Funktionswahl
```

PIN-Abfrage:

```
BTI-200      V10
PIN Abfrage
```

Bedienungs Beispiele

Gespräch entgegennehmen — mit Ansage
Ihr Telefon läutet → Hörer abheben → Ansage
1 Taste 1 drücken → Gespräch führen

Gespräch entgegennehmen — ohne Ansage
Telefon läutet → Hörer abheben → Gespräch führen

Gespräch beenden
Gespräch → 0 Taste 0 drücken → Hörer auflegen

Manueller Verbindungsaufbau (Option: Funktionsauswahl)
Hörer abheben → Nebenstelle anwählen → Funktionsansage → Gespräch führen

Manueller Verbindungsaufbau (Option: Zuletzt rufende Türe)
Hörer abheben → Nebenstelle anwählen → Türgespräch führen

Türöffnersteuerung
Türgespräch → 9 9 99 wählen → Türöffner wird entriegelt
Gespräch wird automatisch beendet (Werkseinstellung)

Steuerfunktion auslösen (Beispiel Schaltrelais 1)
/ Funktionsansage oder Türgespräch → 9 1 91 wählen →
Relais wird angesteuert Signalton ertönt

Übersicht Steuerfunktionen

Aktiv	DTMF Code	Funktion	Beschreibung
x	1 [1]	Verbindungsaufbau	Gesprächsaufbau während der Tür- oder Internansage
x	0 [1]	Verbindungsende	Beendet die aktuelle Verbindung
x	99 [1]	Türöffnersteuerung	Türöffnersteuerung an der aktuellen Türe
	98	Lichtrelais Steuerung	Ansteuerung eines Schaltrelais
	97	Tür- und Kamera-Umschaltung	Umschaltung zur nächst folgenden Kamera oder Aussenstation
	41	Rufvariante 1 auswählen	
	42	Rufvariante 2 auswählen	
	43	Kettenruf auswählen	
	70	Türöffnung an der zuletzt rufenden Tür	Steuert den Türöffner an der zuletzt rufenden Aussenstation an
	80	Sprechverbindung zur zuletzt rufenden Tür	Sprechverbindung zur zuletzt rufenden Aussenstation aufbauen
	71 ... 78	Türöffnersteuerung/ Türauswahl	Türöffnersteuerung an der fest-gelegten Aussenstation
	81 ... 88	Aufbau einer Sprechverbindung zur festgelegten Aussenstation	Aufbau einer Sprechverbindung zur festgelegten Aussenstation
	91 ... 94	Bus-Relais-Steuerung	Ansteuerung der Busrelais 1 – 4
	000 ... 255	Internanwahl	Internanwahl einer Bus Innenstation

[1] DTMF-Codes die geändert werden können.

Technische Daten

Betriebsspannung über Bus	17 ... 22 V=
Stromaufnahme Standby	10 mA
Relative Luftfeuchtigkeit (ohne Betauung)	0 ... 65 %
Betriebstemperatur	-20 ... 60 °C
Anschlussklemmen	Steckklemmen
Leiterdurchmesser	0,4 ... 0,8 mm
Leiterabisolierlänge	6 ... 8 mm
Abmessungen (B x H x T)	93 x 96 x 59 mm
REG	6 TE

Fehler	Ursache	Durchzuführende Arbeiten
Kein Ruf bei allen Innenstationen	Falsche Adressierung	Übereinstimmung der eingestellten Gruppenadressen an der Türelektronik mit LCD Display und den schwarzen Drehschaltern der Innenstationen prüfen. Eingestellte Teilnehmeradresse der Türelektronik (LCD Display zeigt sie bei Klingeltaster-Betätigung an) muss der Einstellung des blauen Drehschalters in der Innenstation entsprechen.
	2Draht Bus nicht angeschlossen. Strangversorgung defekt	Spannung der Strangversorgung RED011X prüfen (Soll 22 ... 26 V=). 2Draht Bus Spannung an der Aussenstation Anschluss (X/X) und am Innenstations Anschluss (X/X) überprüfen (Soll 19 ... 25 V=).
	Klingeltaster nicht erkannt	Bei Betätigung des Klingeltasters zeigt das LCD Display die Teilnehmeradresse an. Ist dies nicht der Fall überprüfen Sie die 2Draht Bus Spannung am Anschluss (X/X) der Strangversorgung (22 ... 26 V=) und an der Aussenstation Anschluss (X/X).Gegebenenfalls Audiomodul tauschen.
	Defektes 2Draht Busgerät	Busstruktur auftrennen. Eine Innenstation und die Aussenstation direkt an die 2Draht Strangversorgung anschliessen und auf Funktion prüfen. Nun nacheinander die einzelnen Bussegmente hinzu schalten und den Fehler somit einkreisen.
Kein Ruf bei einer Innenstation	Leitungsunterbrechnung	2Draht Bus Spannung am Anschluss (X/X) überprüfen. (19 ... 25 V=)
	Falsche Addressierung	siehe oben
	Klingeltaster nicht erkannt	siehe oben
	Innenstation defekt	Betroffene Innenstation an der Stelle einer funktionierenden Innenstation anschliessen. Die gleiche Adresse wie beim funktionierenden Gerät einstellen. Funktioniert die Innenstation hier ebenfalls nicht, betroffene Innenstation gegen eine neue austaschen.
Störgeräusche wärend der Sprechverbindung	Anlage nicht geerdet	Beschalten Sie die Erdungsklemme an der Strangversorgung.
Bei mehreren Aussenstationen: Gestörtes Videobild, schlechte Sprechverbindung, Türöffnen an der falschen Tür	Türlautsprecher nicht unterschiedlich adressiert.	Bei mehreren Aussenstationen müssen die Türlautsprecher eine unterschiedliche Türadresse haben.
Rufton nur kurz hörbar. Anschliessend keine Sprechverbindung	Spannungsabfall auf der Busleitung (X/X) zu hoch	Zusatzspeisung (S/S) an den Innenstationen und der Strangversorgung anschliessen
Schlechte Bildqualität	Verdrahtung (X/X) der 2Draht Busleitung nicht korrekt ausgeführt.	Verdrahtungshinweise beachten! Videoabschluss „Terminator“ im letzten Gerät des Videostrangs gesteckt - an allen vorhergehenden nicht gesteckt. Bei Sternverdrahtung und Stichleitungen werden Videoverteiler benötigt. Nicht beschaltete Anschlüsse der Videoverteiler mit dem Terminator abschliessen.
	Gesamtdämpfung > 40dB	Gesamtdämpfung der Anlage prüfen (siehe Grundlagen). Die Gesamtdämpfung darf 40 dB nicht überschreiten.

Technische Änderungen vorbehalten

Technische Eigenschaften

Best.Nr.	RED115X
Versorgungsspannung über 2Draht-Bus (X/X)	22 bis 24 V
Stromaufnahme Stand-by ohne Bus-Last	ca. 16 mA
Stromaufnahme im Betrieb	ca. 60 mA
Schutzklasse	IP20
Schutzart	IK04
Türkommunikations-Anschlussklemmen für Leiterdurchmesser	0.5 bis 0.8 mm
Netz-Anschlussklemmen	1.5 bis 2.5 mm²
Betriebstemperatur	0 °C bis +40 °C
Lagertemperatur	-20 °C bis +60 °C
Platzbedarf	4 ▮

Geräteaufbau

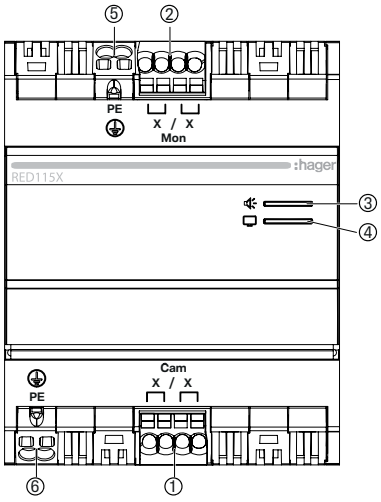

① Eingang für 2-Draht-Bus von der Video-Außenstation
② Schraubklemme für den Anschluss einer oder mehrerer Video-Innenstationen
③ Grüne LED-Anzeige für Audio-Kopplung
④ Rote LED-Anzeige für Audio-Kopplung
⑤ ⑥ Erdungs-Anschlussklemme

Technische Eigenschaften

Best.Nr.	RED711X	RED721X
Versorgungsspannung über 2Draht-Bus (X/X)	22 bis 24 V	
Spannungsversorgung 2-Draht Bus	ca. 35 mA	
Stromaufnahme im Standby an 2-Draht Bus	ca. 12 mA	
Wärmeverlustleistung Pv	Max. 1 W	
Schutzklasse	IP20	
Schutzart	IK04	
Anschluss des 2Draht-Bussystems (X/X)	0.2 bis 1.5 mm²	
Betriebstemperatur	0 °C bis +40 °C	
Lagertemperatur	-20 °C bis +60 °C	
Platzbedarf	4 ▮	-
Abmessung (H x B x T)	90 x 70 x 67 mm	53 x 53 x 32 mm

Geräteaufbau

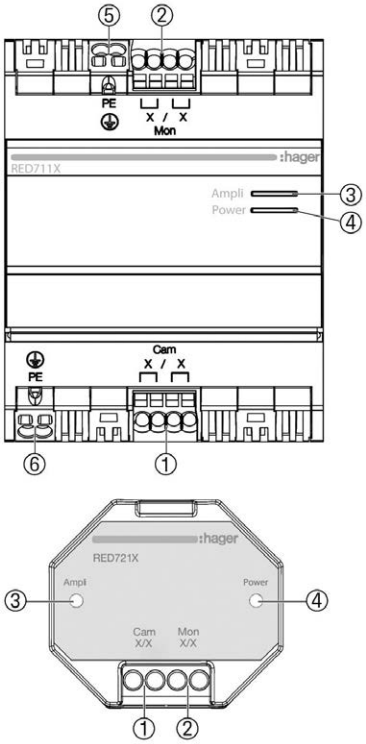

① Videoeingang 2-Draht-Bus
② Verstärkter Videoausgang 2-Draht-Bus
③ LED-Betriebsanzeige (grün)
④ LED-Anzeige Stromversorgung (grün)
⑤ ⑥ Erdungs-Anschlussklemme

Technische Eigenschaften

Best.Nr.	RED712X	RED722X
Versorgungsspannung über 2Draht-Bus (X/X)	22 bis 24 V	
Spannungsversorgung 2-Draht Bus	ca. 75 mA	
Stromaufnahme im Standby an 2-Draht Bus	ca. 10 mA	
Wärmeverlustleistung Pv	Max. 0.6 W	
Schutzklasse	IP20	
Schutzart	IK04	
Anschluss des 2Draht-Bussystems (X/X)	0.2 bis 1.5 mm²	
Anschluss Erde / Video	• Anzeigemodus: RCA-Videolabel – max. Länge: ca. 10 m • Kameramodus: RCA-Videokabel + Video-Koaxialkabel 75 Ohm – max. Länge: ca.10 m	
Betriebstemperatur	0 °C bis +40 °C	
Lagertemperatur	-20 °C bis +60 °C	
Platzbedarf	4 ▮	-
Abmessung (H x B x T)	90 x 70 x 67 mm	53 x 53 x 32 mm

Geräteaufbau

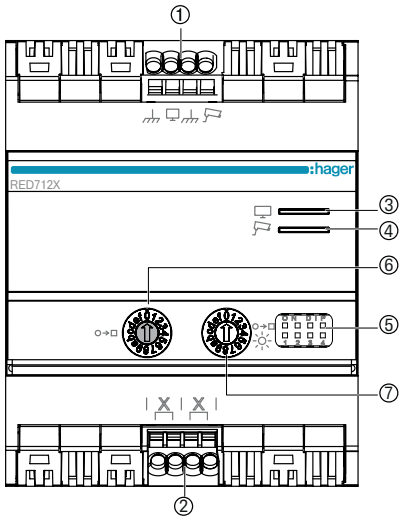

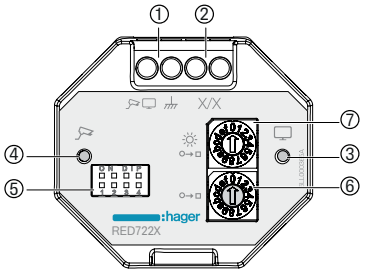

① Schraubklemme Erde / Video zum Videoanschluss eines externen Geräts:
- Videosignal-Masse ( )
- Ausgang des zusammengesetzten Videosignals (Impedanz =75 Ohm) mit PAL-Codierung ( )
- Eingang des zusammengesetzten Videosignals (Impedanz =75 Ohm) mit PAL-Codierung ( )

② Schraubklemme für den 2Draht Bus-Anschluss (X/X)

③ LED-Funktionsanzeige (grün) für den Anzeigemodus ( )

④ LED-Funktionsanzeige (grün) für den Kameramodus ( )

⑤ DIP-Schalter zur Einstellung der Betriebsmodi (4 Mikroschalter)

⑥ Drehschalter (blau):
- Kameramodus: Adresseinstellung der analogen Kamera ( )
- Anzeigemodus: Adresse der Innenstation, die im 2Draht Bus-System angerufen wird ( )

⑦ Drehschalter (weiß)
- Kameramodus: Anpassung des Signals auf dem Bildschirm (Einstellung der Helligkeit) ( )
- Anzeigemodus: Adresse des Innenstation-Bereichs, der im 2Draht Bus-System angerufen wird ( )

Türsprechanlagen IP über 2Draht-Technik

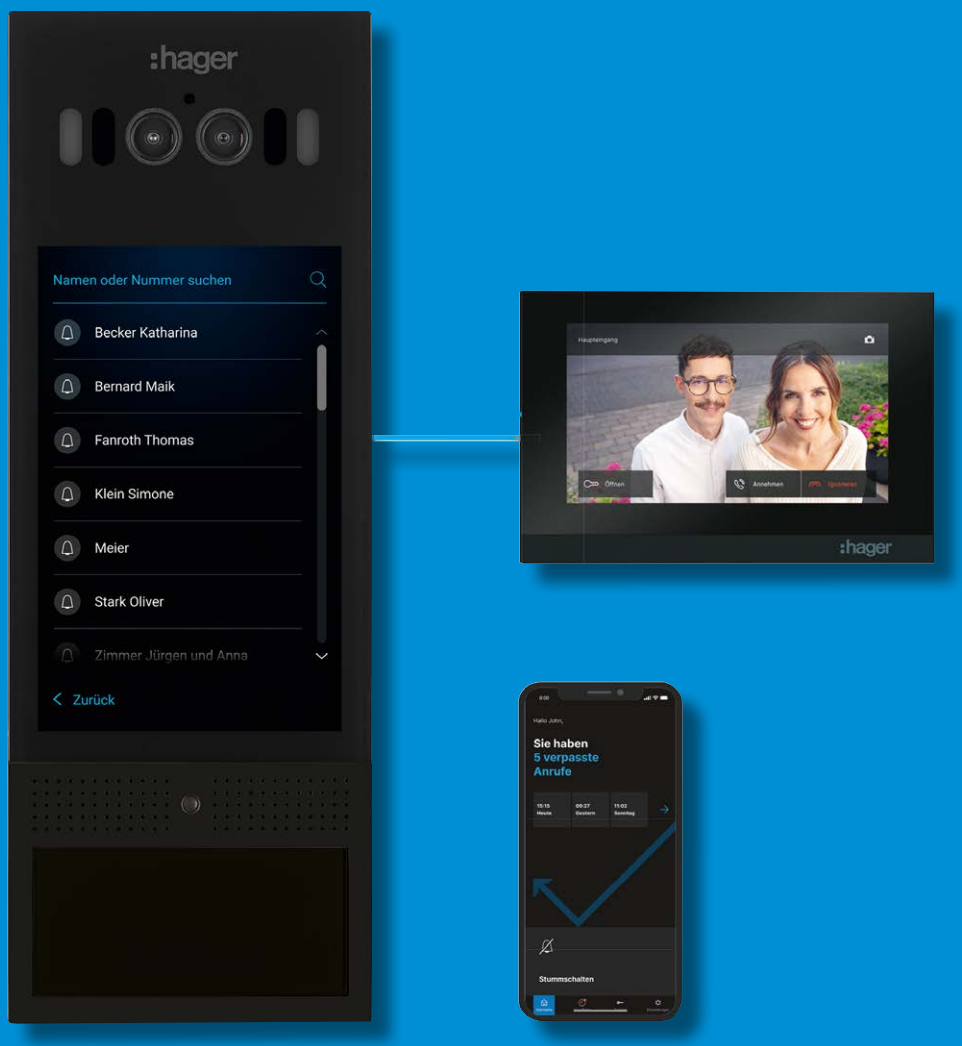

Das neue Türkommunikationssystem Hager intercom ist die Lösung für die digitale Zukunft. Es ist gleichermassen für Neubau und Renovierung geeignet – nach aussen Cat.6-verdrahtet und innen nutzt es 2Draht. Durch das digitale System können bis zu 1.000 Wohneinheiten ausgestattet werden. Dabei kann jede Wohneinheit mit Video-Innenstation die Hager intercom App für mehr Sicherheit und Komfort nutzen. Die Inbetriebnahme des Systems erfolgt einfach und sicher mit dem Hager intercom manager.

09

Seite

Übersicht	464
Innenstation Video und Audio	468
Aussenstationen	472
Systemgeräte	490

Die Aussenstationen

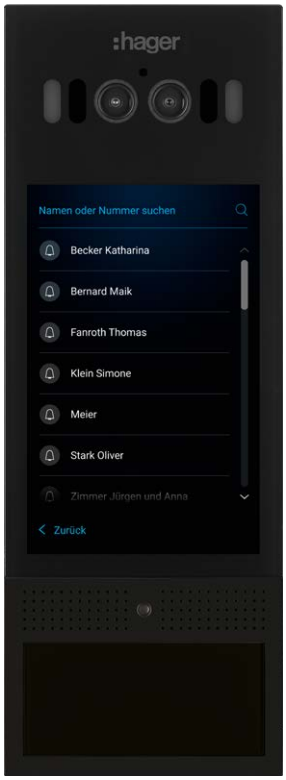

intercom motion

intercom mono

intercom modular

Aussenstation intercom motion

- Touch Aussenstation
- digitale Zutrittsmöglichkeiten: RFID, PIN, wahlweise Gesichtserkennung
- Aufputz, Unterputz oder Hohlwandmontage
- bis 1.000 Wohneinheiten
- Schutzklasse IP 65
- Schlagfestigkeit IK10

Aussenstation intercom mono

- Klassische Aussenstation
- Edelstahl
- Kleine bis mittlere Mehrfamilienhäuser: Taster für 1, 2, 3, 4, 6 oder 8 Wohneinheiten
- Aufputz, Unterputz oder Hohlwandmontage

Aussenstation intercom modular

- technische Vielseitigkeit
- Auswahl verschiedener Module
- digitales Zutrittsmodul RFID
- Codeschloss
- Für Wandmontage (AP/UP) oder Standsäulen

Die Innenstationen

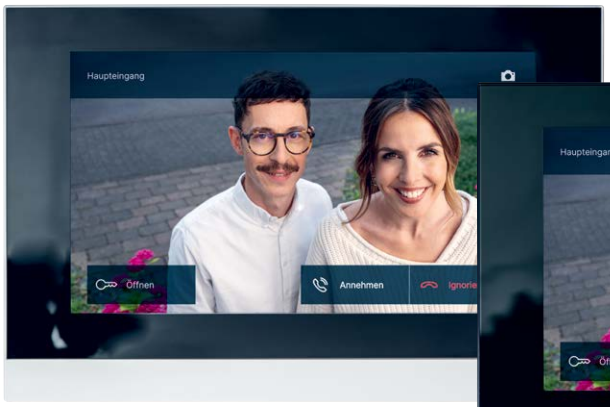

intercom view, weiss

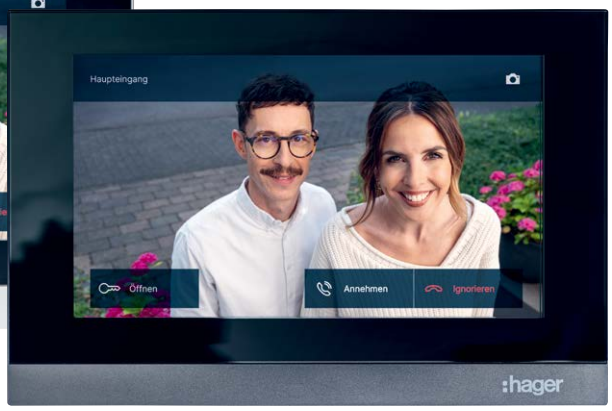

intercom view, schwarz

intercom speak mit Handhörer

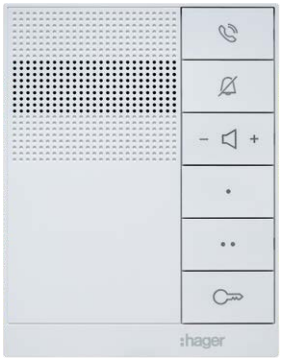

intercom speak Freisprechen

Innenstationen
intercom view und speak

intercom view:
- 7 Zoll Video
- für App Anbindung
- Nachrichten von Hausverwaltung empfangen
- Portamat, Rufweiterleitung, Parallelbetrieb der Innenstationen
- Etagenruftaster, externes Läutwerk und weitere frei programmierbare Einstellungen

intercom speak:
- Sprechen, Türöffnen
- Portamat, Rufweiterleitung, Parallelbetrieb der Innenstationen
- LED Hintergrund- Beleuchtung
- Etagenruftaster, externes Läutwerk ansteuerbar
- 2 frei programmierbare Tasten

Das System

Das vielseitige, digitale System bietet für jede Anforderung die passende Lösung – sowohl bei den Aussen-, als auch bei den Innenstationen. Die Installation und die Inbetriebnahme gelingen dank digitaler Tools einfach und intuitiv.

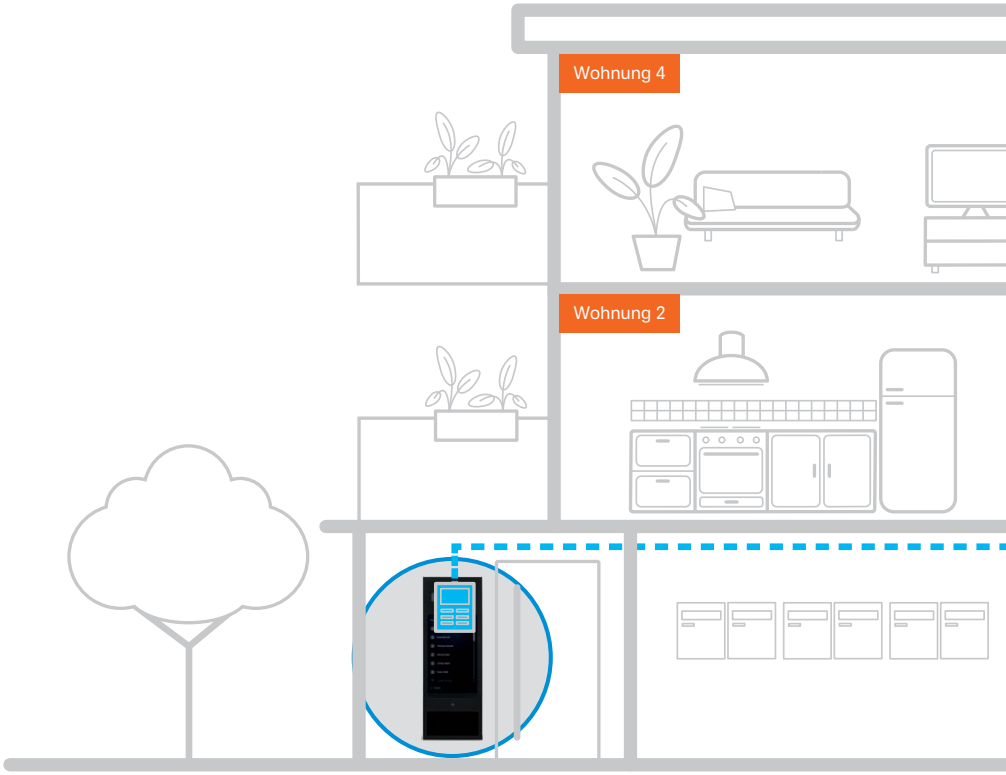

Digitale Aussenstation

An die Aussenstation können bis zu 1.000 Wohneinheiten angeschlossen werden. Das macht das System insbesondere für grosse Mehrfamilienhäuser besonders attraktiv.

Einfache Planung: Online-Konfigurator

Planen, konfigurieren und kalkulieren Sie die gewünschte Türkommunikations-Anlage Hager intercom. Der Konfigurator führt Sie intuitiv durch alle Planungsschritte.

Innenstationen mit Video oder Audio

Die Video-Innenstation intercom view ist in Weiss und edlem Schwarzgrau erhältlich. Sie bietet die besondere Funktion, sich per App mit dem internen WLAN der jeweiligen Wohneinheit zu verbinden.
Die Audio-Innenstationen gibt es mit und ohne Hörer in der Farbe Weiss. Über die zwei zusätzlichen Funktionstasten können neben Sprechen, Hören und Öffnen weitere Funktionen hinterlegt werden, wie z. B. Portamat-Funktion oder Licht.

Mehr Komfort und Sicherheit dank App

Die Inbetriebnahme der App gelingt über einen QR-Code sehr einfach – so kann jeder Bewohner selbst entscheiden, ob er die App nutzen möchte oder nicht. Mit Hilfe der App kann man von unterwegs sehen, wer vor der Tür steht. Die Tür kann ebenfalls aus der Ferne geöffnet werden.

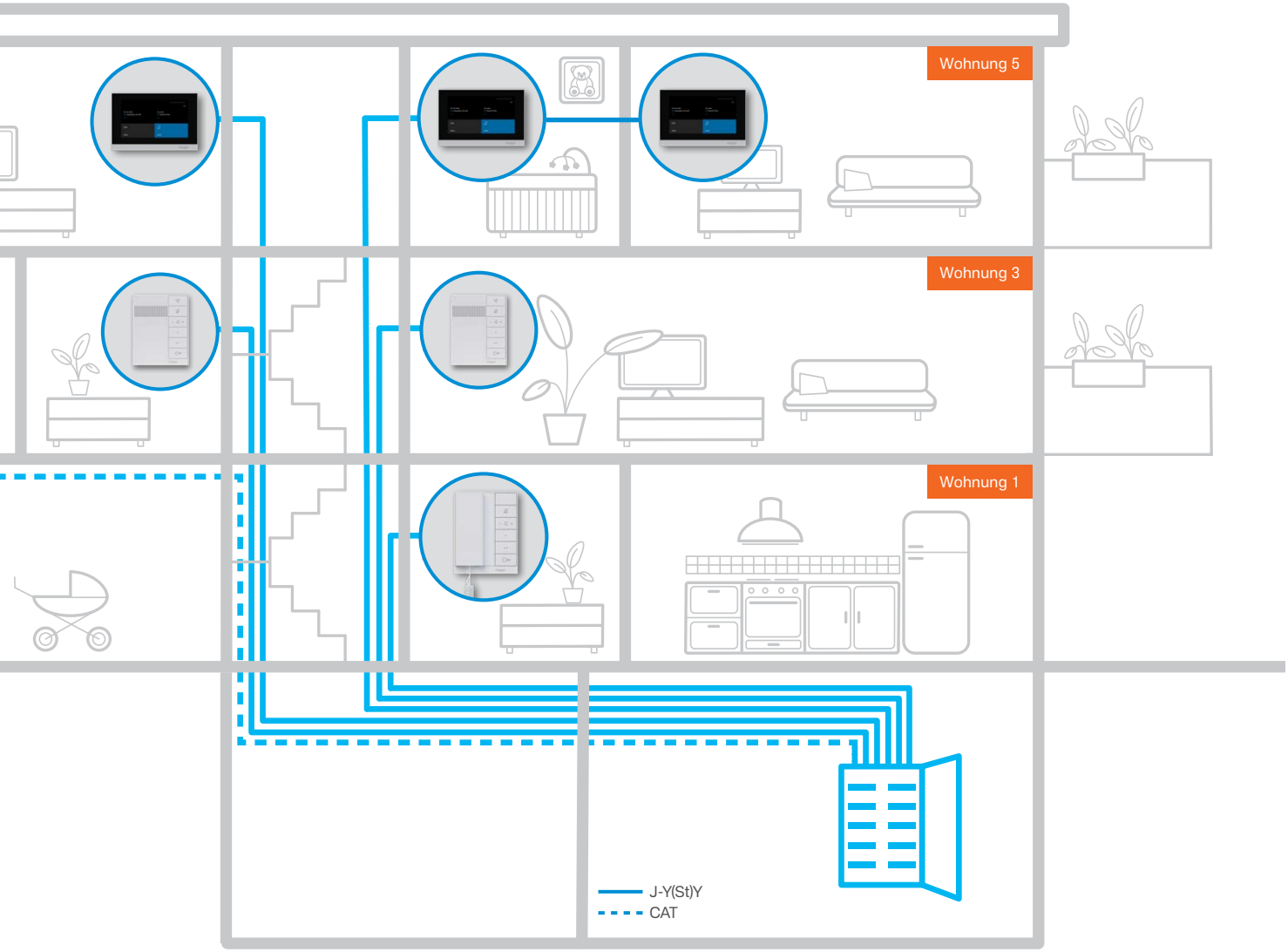

Verteilung in der Technikzentrale

In der Technikzentrale werden unsere Systemgeräte für die Aussenstation (z.B. 24V Spannungsversorgung oder PoE+/++ Switch) eingebaut.
Für die Innenstationen wird unser 2Draht-Switch und eine Spannungsversorgung 48V benötigt. An diese Kombination von 2Draht-Switch und Spannungsversorgung können bis zu sechs Innenstationen angeschlossen werden. Es ist möglich, dies als Stern- oder Reihenverdrahtung aufzubauen. Mit diesen drei Systemkomponenten von Hager und externen Switches kann das System beliebig weit ausgebaut werden. Grenzen gibt es nahezu keine, lediglich auf die maximale Leitungslänge von 250 bzw. 300 m muss geachtet werden.

Innenstationen Video und Audio

Bei den Innenstationen kann zwischen intercom speak als Freisprechanlage bzw. mit Hörer sowie intercom view als Videostation gewählt werden. Sowohl intercom speak als auch intercom view bieten als Zusatzfunktionen Portamat, Rufweiterleitung, sowie den Parallelbetrieb der Innenstationen. Beide können darüber hinaus auf einer Standard-Unterputz-Dose installiert werden – das lässt dem Mieter später die freie Wahl, welche Innenstation er gerne hätte. intercom view liefert über das 7-Zoll Touch-Display ein exzellentes Bild, bietet die Funktion eines Bildspeichers und kann Nachrichten der Hausverwaltung empfangen, um beispielsweise auf eine bevorstehende Stromabschaltung zu informieren. Durch die Wifi-Fähigkeit kann sich intercom view direkt über das eigene WLAN-Netz der Bewohner mit der Hager intercom App verbinden.

09

Seite

intercom view	470
intercom speak	471

Bezeichnung	VPE	Best. Nr.	ELDAS®-Nr

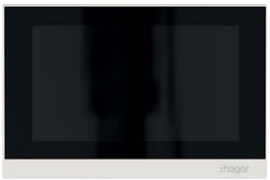

RTQ600X

Innenstation intercom view, weiss - Video Touch

Betriebsspannung:	48V=
Leistungsaufnahme (Stand-By):	3,8 W
Leistungsaufnahme (Betrieb):	5,7 W
Bildschirm-Diagonale	7"
Masse:	200 x 132,2 x 27,2 mm
Betriebstemperatur:	-10...45°C
Leiterquerschnitt:	0,8 mm²
IP-Schutzart:	IP30
Relaiskontakt potenzialfrei:	30V=, 2A
Ruftonlautstärke (bei 0,5m Abstand):	78 dB (A)

- mit Lautstärke-Regelung für Anruf und Dialog sowie umschaltbarem Mikrofon
- App-Verbindung über WIFi
- Bildspeicherung von bis zu 100 Bildern, automatisch überschrieben
- 5 wählbare Klingeltöne
- Türöffnerautomatik, Anrufweiterleitung zu anderen Stationen im Innenbereich

Innenstation Video IP freisprechen, 2Draht Anschluss, weiss	1	**RTQ600X**	964 700 339

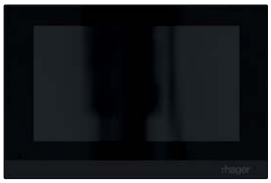

RTQ601X

Innenstation intercom view, schwarz - Video Touch

Betriebsspannung:	48V=
Leistungsaufnahme (Stand-By):	3,8 W
Leistungsaufnahme (Betrieb):	5,7 W
Bildschirm-Diagonale	7"
Masse:	200 x 132,2 x 27,2 mm
Betriebstemperatur:	-10...45°C
Leiterquerschnitt:	0,8 mm²
IP-Schutzart:	IP30
Relaiskontakt potenzialfrei:	30V=, 2A
Ruftonlautstärke (bei 0,5m Abstand):	78 dB (A)

- mit Lautstärke-Regelung für Anruf und Dialog sowie umschaltbarem Mikrofon
- App-Verbindung über WIFi
- Bildspeicherung von bis zu 100 Bildern, automatisch überschrieben
- 5 wählbare Klingeltöne
- Türöffnerautomatik, Anrufweiterleitung zu anderen Stationen im Innenbereich

Innenstation Video IP freisprechen, 2Draht Anschluss, schwarz	1	**RTQ601X**	964 700 349

RTQ680X

Tischaufsteller mit Kabel

- passend zu intercom view
- Farbe: Schwarz
- Anschluss mittels RJ45-Stecker
- Kabellänge: 3m

Tischaufsteller für Innenstation, intercom view, schwarz	1	**RTQ680X**	964 001 299

Bezeichnung	VPE	Best. Nr.	ELDAS®-Nr

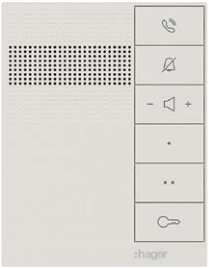

RTQ620X

Innenstation intercom speak - Audio Freisprecher

Betriebsspannung:	48V=
Leistungsaufnahme (Stand-By):	1,9 W
Leistungsaufnahme (Betrieb):	2,4 W
Relaiskontakt potenzialfrei:	30V=, 1A
IP-Schutzart:	IP30
Masse:	125,1 x 160,7 x 19 mm
Betriebstemparatur:	+5...45°C
Leiterquerschnitt:	max. 0,8 mm²
Ruftonlautstärke nach EN 50486:	78 dB (A)

- mit Lautstärke-Regelung für Anruf und Dialog sowie umschaltbarem Mikrofon
- 5 wählbare Klingeltöne
- Türöffnerautomatik, Anrufweiterleitung zu anderen Stationen im Innenbereich

Innensation Audio IP freisprechen, 2Draht Anschluss, weiss	1	**RTQ620X**	964 700 359

RTQ640X

Innenstation intercom speak - Audio Handhörer

Betriebsspannung:	48V=
Leistungsaufnahme (Stand-By):	2,1 W
Leistungsaufnahme (Betrieb):	2,6 W
Relaiskontakt potenzialfrei:	30V=, 1A
IP-Schutzart:	IP30
Masse:	125,1 x 160,7 x 37,3 mm
Betriebstemparatur:	+5...45°C
Leiterquerschnitt:	max. 0,8 mm²
Ruftonlautstärke nach EN 50486:	78 dB (A)

- mit Lautstärke-Regelung für Anruf und Dialog sowie umschaltbarem Mikrofon
- 5 wählbare Klingeltöne
- Türöffnerautomatik, Anrufweiterleitung zu anderen Stationen im Innenbereich

Innenstation Audio IP mit Hörer, 2Draht Anschluss, weiss	1	**RTQ640X**	964 700 369

Aussenstation intercom motion

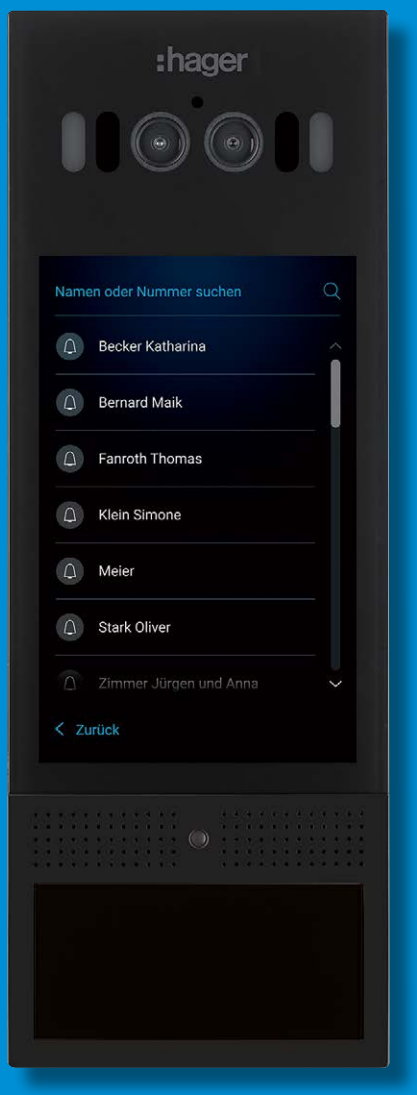

Die intercom motion bietet digitale Zutrittsmöglichkeiten (RFID, PIN und Gesichtserkennung) und kann Aufputz, Unterputz und an Hohlwand montiert werden. Das verwendete Touch Display mit Schlagfestigkeit IK 10 sowie die Schutzklasse IP65 des Geräts bieten beruhigenden Schutz vor äusseren Einwirkungen. Neben der Funktionalität besticht intercom motion auch durch sein Design, welches mit dem German Design Award ausgezeichnet wurde.

09

Seite

intercom motion	474

GERMAN DESIGN AWARD WINNER 2025

Bezeichnung	VPE	Best. Nr.	ELDAS®-Nr

RTQ540X

Aussenstation video Touchdisplay IP, RFID + PIN, intercom motion

Abmessungen:	130 x 360 x 38 mm
Betriebstemperatur:	-30...60°C
Kamera Öffnungswinkel:	115° (H) / 63° (V)
IP-Schutzart	IP65
IK-Schutzart:	IK10
Mindest-Umgebungshelligkeit:	0,1 Lux

- für senkrechte Montage
- bis zu 1000 Wohneinheiten
- Zugangskontrolle über PIN oder RFID
- Spannungsversorgung über PoE+ oder separate Spannungsversorgung 24 V=
- verschiedene Bildschirmfunktionen wie Auswahl über Telefonbuch, Begrüssungstexte, Anzeige und Zuordnen von Bildern, Bildschirm-Individualisierung, Zustandsanzeige
- Lautsprecher und Mikrofon mit Durchstossschutz, Türöffner manipulationsgeschützt installierbar, mit Sabotageschutz durch Deckelkontakt
- Gehäuse ist nicht im Lieferumfang enthalten

Passend zu Optionales Zubehör	Best.Nr.	Seite
Spannungsversorgung 24 V=	HTG911H	492

	VPE	Best. Nr.	ELDAS®-Nr
Aussenstation Video Touchdisplay IP, + RFID + PIN intercom motion	1	**RTQ540X**	964 700 309

RTQ541X

Aussenstation video Touchdisplay IP, Gesichtserk. + RFID + PIN, intercom motion

Abmessungen:	130 x 360 x 38 mm
Betriebstemperatur	-30...60°C
Kamera Öffnungswinkel:	130° (H) / 120° (V)
IP-Schutzart:	IP65
IK-Schutzart:	IK10
Mindest-Umgebungshelligkeit:	0,1 Lux
Genauigkeit Gesichtserkennung:	>99%

- für senkrechte Montage
- bis zu 1000 Wohneinheiten
- Zugangskontrolle über PIN, RFID oder Gesichtserkennung
- Spannungsversorgung über PoE+ oder separate Spannungsversorgung 24 V=
- verschiedene Bildschirmfunktionen wie Auswahl über Telefonbuch, Begrüssungstexte, Anzeige und Zuordnen von Bildern, Bildschirm-Individualisierung, Zustandsanzeige
- Lautsprecher und Mikrofon mit Durchstossschutz, Türöffner manipulationsgeschützt installierbar, mit Sabotageschutz durch Deckelkontakt
- Gehäuse ist nicht im Lieferumfang enthalten

Passend zu Optionales Zubehör	Best.Nr.	Seite
Spannungsversorgung 24 V=	HTG911H	492

	VPE	Best. Nr.	ELDAS®-Nr
Aussenstation Video Touchdisplay IP, GE + RFID + PIN intercom motion	1	**RTQ541X**	964 700 319

	Bezeichnung	VPE	Best. Nr.	ELDAS®-Nr
RTW021X	**intercom motion Gehäuse Unterputz** **Merkmale:** - Masse: 120 mm x 350 mm x 64 mm - Material: Stahlblech - Montageart: Unterputz - Farbe: Schwarz - Kompatibel mit: RTQ540X und RTQ541X			
	intercom motion Gehäuse Unterputz	1	**RTW021X**	964 940 009
RTW121X	**intercom motion Gehäuse Aufputz** **Merkmale:** - Masse: 130 mm x 360 mm x 44 mm - Material: Stahlblech - Montageart: Aufputz - Farbe: Schwarz - Kompatibel mit: RTQ540X und RTQ541X			
	intercom motion Gehäuse Aufputz	1	**RTW121X**	964 941 009
RTW022X	**intercom motion Gehäuse Hohlwand** **Merkmale:** - Masse: 120 mm x 350 mm x 60 mm - Material: Stahlblech - Montageart: Hohlwand - Farbe: Schwarz - Kompatibel mit: RTQ540X und RTQ541X			
	intercom motion Gehäuse Hohlwand	1	**RTW022X**	964 940 109
RTH303X	**intercom motion Karte für RFID Kartenleser** **Merkmale:** - Masse: 85 mm x 54 mm x 1 mm - Leseeinheit: MIFARE DESFire - RFID			
	intercom motion Karte für RFID Kartenleser, 3er Pack	1	**RTH303X**	866 603 009
	intercom motion Karte für RFID Kartenleser, 10er Pack	1	**RTH310X**	866 603 109

Aussenstation intercom mono

intercom mono ist die klassische Lösung für kleine bis mittlere Mehrfamilienhäuser. Sie überzeugt durch ihr Design und liefert mit ihrer hochwertigen Kamera gestochen scharfe Bilder.

09

Seite

intercom mono	478

RTQ101X

Bezeichnung	Abmessungen (B x H x T)	VPE	**Best. Nr.**	ELDAS®-Nr

Aussenstation video Edelstahl, intercom mono

Montageart: für senkrechte Montage
Farbe:/Material: Edelstahl, Metall gebürstet

- Langlebige, homogene weisse LED Namensschild-Hinterleuchtung
- Namensschildwechsel von vorne mit Namensschild-Schlüssel (AVZ-SRN)
- Mit Fugendichtungsband
- Demontageschutz durch Spezial-Schrauben (ZY)

Frontplatte intercom mono 1 Taste + Namensschild	255 x 150 x 32 mm	1	**RTQ101X**	964 001 219
Frontplatte intercom mono 2 Taste + Namensschild	315 x 150 x 32 mm	1	**RTQ102X**	964 001 229
Frontplatte intercom mono 3 Taste + Namensschild	315 x 150 x 32 mm	1	**RTQ103X**	964 001 239
Frontplatte intercom mono 4 Taste + Namensschild	315 x 150 x 32 mm	1	**RTQ104X**	964 001 249
Frontplatte intercom mono 6 Taste + Namensschild	435 x 150 x 32 mm	1	**RTQ106X**	964 001 269
Frontplatte intercom mono 8 Taste + Namensschild	435 x 150 x 32 mm	1	**RTQ108X**	964 001 289

REW306X

Gehäuse Unterputz für Aussenstation intercom mono

Montageart: für senkrechte Montage
Farbe:/Material: Edelstahl, Metall

UP Gehäuse für intercom mono 1 Taste	235 x 130 x 55 mm	1	**REW306X**	964 001 019
UP Gehäuse für intercom mono 2/3/4 Tasten	295 x 130 x 55 mm	1	**REW307X**	964 001 049
UP Gehäuse für intercom mono 6/8 Tasten	415 x 130 x 55 mm	1	**REW310X**	964 001 089

REW406X

Gehäuse Aufputz für Aussenstation intercom mono

Montageart: für senkrechte Montage
Farbe:/Material: Aluminium, Schwarz

AP Gehäuse für intercom mono 1 Taste	259 x 154 x 42,5 mm	1	**REW406X**	964 001 119
AP Gehäuse für intercom mono 2/3/4 Tasten	319 x 154 x 42,5 mm	1	**REW407X**	964 001 149
AP Gehäuse für intercom mono 6/8 Tasten	439 x 154 x 42,5 mm	1	**REW410X**	964 001 189

Bezeichnung	VPE	Best. Nr.	ELDAS®-Nr

RTQ550X

Kombimodul Kamera-Lautsprecher-Mikrofon IP KIT, intercom mono

Betriebsspannung:	24 V DC
Anschlussklemmen Relais:	0,2...1,5 mm²
Betriebstemperatur:	-20...70 °C
Ethernet-Anschluss:	RJ45, 10/100Base-T
Schutzart bei Einbau in Rahmen modular:	IP54
Anschlussklemmen für Ruftaster:	0,4...0,8 mm

- Spannungsversorgung über PoE oder eine alternative Spannungsversorgung

Kamera-Lautsprechermodul Kit IP für intercom mono	1	**RTQ550X**	964 700 329

Aussenstation intercom modular

Die Aussenstation intercom modular ist die flexible Türsprechanlage für alle Anwendungen rund ums Gebäude. Das modulare Baukonzept bietet maximale Freiheit bei der Auswahl der Anwendungen. Kameras, Lautsprecher, Ruftaster, digitale Rufanwahl, verschiedene Arten der Zugangskontrolle und unterschiedliche Design-Elemente lassen sich auf einfache Weise zur Wandinstallation oder in Stelen kombinieren. Alle Module sind gleich gross, was automatisch für ein harmonisches Erscheinungsbild sorgt.

09

Seite

intercom modular Systemübersicht	482
intercom modular	484

Verschiedene Module von Kamera-Lautsprecher Modul zu Ruftastern sowie Funktions- und Individual-Modulen für weitere Anwendungen.

Kamera-Lautsprecher Modul
Moderne Videotechnik sorgt für ein grosses Mass an Sicherheit.

Ruftaster-Module
mit Ruftastern aus eigener Herstellung. Bieten durch die Verarbeitung von hochwertigem matt gebürstetem Edelstahl eine lange und sichere Funktion.

Zutrittsmodul RFID
Komfortables und berührungsloses Öffnen über Transponder – im Scheckkartenformat oder als Anhänger.

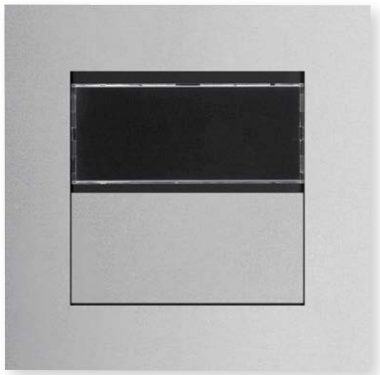

Zustandsanzeige
Für barrierefreies Bauen zur Visualisierung der Zustände: Ruf abgesetzt, sprechen, öffnen

Funktions-Module
sind in den unterschiedlichsten Ausführungen erhältlich. Als Hausnummern, Hinweisschilder oder Licht- und Bewegungsmelder. In Standardform oder als individuelle Anfertigung.

Individual-Module
ermöglichen die Integration unterschiedlicher Authentifizierungs- und Zeiterfassungslösungen von Partnerfirmen zur Einbindung in bestehende Gebäude-Infrastrukturen.

intercom modular
Rahmen 1/1

intercom modular
Rahmen 2/1

intercom modular
Rahmen 4/2

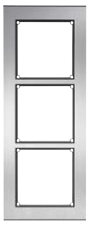

intercom modular
Rahmen 3/1

intercom modular
Rahmen 6/2

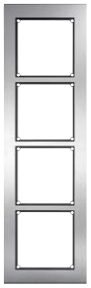

intercom modular
Rahmen 4/1

Rahmen als Aufputz und Unterputz erhältlich, sowie Standsäulen in unterschiedlicher Anordnung.

intercom modular
Standsäule,
Edelstahl, 1/1

intercom modular
Standsäule,
Edelstahl, 2/1

intercom modular
Standsäule,
Edelstahl, 3/1

intercom modular
Standsäule,
Edelstahl, 4/1

intercom modular
Standsäule,
Edelstahl, 4/2

intercom modular
Standsäule,
Edelstahl, 6/2

Bezeichnung	VPE	Best. Nr.	ELDAS®-Nr

RTN550X

Kombimodul Kamera-Lautsprecher-Mikrofon IP KIT, Edelstahlrahmen, intercom modular

Betriebsspannung:	24 V DC
Anschlussklemmen Relais:	0,2...1,5 mm²
Betriebstemperatur:	-20...60 °C
Ethernet-Anschluss:	RJ45, 10/100Base-T
Schutzart bei Einbau in Rahmen modular:	IP54
Leiterquerschnitt:	0,2...0,8 mm²
Abmessungen (B xH xT):	120 x 120 x 33 mm
Öffnungswinkel der Kamera hochizontal:	110°
Öffnungswinkel der Kamera vertikal:	58°
Horizontaler Blickwinkel:	120°
Anzahl der anschliessbarer Tasten:	256
Montage:	AP, UP, Standsäule

- Spannungsversorgung über PoE oder eine alternative Spannungsversorgung

	VPE	Best. Nr.	ELDAS®-Nr
Kamera-Lautsprechermodul Kit IP, Edelstahlrahmen	1	**RTN550X**	960 001 009

RTN555X

Zutrittsmodul RFID, Edelstahlrahmen, intercom modular

Spannungsversorgung:	12V DC
Relaisschaltstrom:	max. 1 A (24V AC/DC)
Anschlussklemmen Relais:	0,2...1,5 mm²
Betriebstemparatur:	-20...70°C
Schutzart bei Einbau in Rahmen modular:	IP54
RFID-Kartenleser:	13,56 MHz/125 MHz
Abmessungen (B xH xT):	120 x 120 x 35 mm
Montage:	AP, UP, Standsäule

- verschlüsselte Datenübertragung nach EN 50486:2008
- Grundfunktion RFID-Transponder für Keypass
- Mit RFID Kartenleser für max. 2.000 Karten

	VPE	Best. Nr.	ELDAS®-Nr
Zutrittsmodul RFID, Edelstahlrahmen	1	**RTN555X**	960 001 019

REN001X

Rund-Taster Modul mit LED-Namensschild EB Edelstahl matt, intercom modular

Farbe:	Edelstahl, Metall gebürstet
Abmessungen Namens.-Einlage (B x H):	50 x 12 mm
Abmessungen (B x H x T):	120 x 120 x 31 mm
Materialstärke Edelstahl:	2 mm
Betriebsspannung LED:	12 V AC
Betriebstemperatur:	-20…55 °C

- flächenbündige Montage in Hager intercom modular Rahmen
- Namensschildwechsel von vorne mit AVZ-SRN Namensschild-Schlüssel
- flächenbündiges Zentral-Namensschild
- langlebige, homogen weisse LED Namens-schild-Hinterleuchtung
- Ruftaster 1-reihig angeordnet
- Ruftaster rund, rückseitig mit Mutter verschraubt
- Achtung! Für den Anschluss an ein Kamera- oder Lautsprecher-Modul für REN Taster wird ein Ruftas-ter-Anschlussmodul benötigt.

	VPE	Best. Nr.	ELDAS®-Nr
Rund-Taster Modul 1 WE mit LED-Namensschild EB Edelstahl matt modular	1	**REN001X**	963 510 009
Rund-Taster Modul 2 WE mit LED-Namensschild EB Edelstahl matt modular	1	**REN002X**	963 511 009
Rund-Taster Modul 3 WE mit LED-Namensschild EB Edelstahl matt modular	1	**REN003X**	963 512 009
Rund-Taster Modul 4 WE mit LED-Namensschild EB Edelstahl matt modular	1	**REN004X**	963 513 009

Bezeichnung	VPE	Best. Nr.	ELDAS®-Nr

REN009X

Rund-Taster Modul 1 WE mit LED-Namensschild gross EB Edelstahl matt, intercom modular

Farbe: Edelstahl, Metall gebürstet
Abmess. Namenss.-Einlage (B x H): 85 x 55 mm
Abmessungen (B x H x T): 120 x 120 x 32 mm
Materialstarke Edelstahl: 2 mm
Betriebsspannung LED: 12 V AC
Betriebstemperatur: -20…55 °C

- flächenbündige Montage in intercom modular Rahmen
- flächenbündiges Namensschild
- Namensschildwechsel von hinten, rückseitig verschraubt
- langlebige, homogen weisse LED Namensschild-Hinterleuchtung
- Ruftaster 1-reihig angeordnet
- Ruftaster rund, rückseitig mit Mutter verschraubt
- Achtung! Für den Anschluss an ein Kamera- oder Lautsprecher-Modul für REN Taster wird ein Ruftaster Anschlussmodul benötigt.

Rund-Taster Modul 1 WE mit LED-Namensschild gross EB Edelstahl matt modular	1	**REN009X**	963 514 009

REH312X

Ruftaster Anschlussmodul EB mit Halterung, intercom modular

Abmessungen (B x H x T): 52 x 88 mm
Farbe: Schwarz

- Anschluss von max. 16 Ruftaster und max. 16 Tastenexpander, kaskadierbar für bis zu 256 Ruftaster
- mit steckbarem Flachbandkabel zum Kommunikationsmodul (Audio, Audio/Video)

Ruftaster Anschlussmodul EB mit Halterung, max. 16 T./Modul, 16 Mod. kaskadierb.	1	**REH312X**	964 930 609

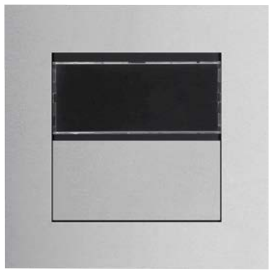

REN090X

Zustandsanzeige Modul Edelstahl, intercom modular

Abmessungen (H X B x T): 120 x 120 x 22,5mm
Betriebsspannung: 24V

Zustandsanzeige Modul 2Draht Modesta	1	**REN090X**	964 996 009

REN232X

Codeschloss Modul EB Edelstahl matt, intercom modular

Farbe: Edelstahl, Metall gebürstet
Materialstärke Edelstahl: 2 mm
Abmessungen Frontpl. (B x H x T): 120 x 120 x 2 mm
Wechslerkontakt potenzialfrei: max. 24V/1A
Betriebsspannung: 12 V~/15 V=

- 2 potenzialfreie Schaltkontakte 24 V/1 A
- flächenbündiger Edelstahl-Tastenblock
- Tasten aus Edelstahl, Nummern und Symbole lasergraviert
- Programmierung über Tastatur mittels Mastercode
- Spannungsversorgung nicht im Lieferumfang enthalten

- Edelstahl-Oberfläche quer gebürstet
- Montage in intercom modular Rahmen
- Relais-Schaltdauer von 1 bis 99 Sekunden programmierbar
- eigene Code-Definition für jedes Relais
- eigene Schaltdauer fur jedes Relais
- Toggle-Funktion für jedes Relais programmierbar

Passend zu Verpflichtendes Zubehör	Best.Nr.	Seite
Sicherheitstrafo 230V/12V 18VA 2PLE	ST320	493

Codeschloss Modul EB Edelstahl matt intercom modualr	1	**REN232X**	964 913 009

Bezeichnung	VPE	Best. Nr.	ELDAS®-Nr

REN234X

Modul, leer, 76x76 mit Halteplatte für Kartenlesereinbau, Edelstahl matt, intercom modular

Abmessungen (B xH xT):	120 x 120 x 33 mm
Platz für Fremdgeräte (H x B):	76 x 76 mm
Öffnungswinkel der Kamera hochizontal:	110°
Öffnungswinkel der Kamera vertikal:	58°
Horizontaler Blickwinkel:	120°
Anzahl der anschliessbarer Tasten:	256
Montage:	AP, UP, Standsäule

Modul, leer, 76x76 mit Halteplatte für Kartenlesereinbau, Edelstahl matt modular	1	**REN234X**	964 113 009

REN706X

Abdeckung für Leerfelder oder als Platzhalter für zukünftige Erweiterungen, intercom modular

Abmessungen:	120 x 120 mm	- flächenbündige Montage in Hager intercom modular Rahmen
Tiefe:	18 mm	
Werkstoff:	Edelstahl	- hochwertige Oberfläche aus Edelstahl, matt gebürstet

Modul Abdeck. Leerfelder o. als Platzhalter für zukünftige Erweiterutngen modular	1	**REN706X**	127 980 102

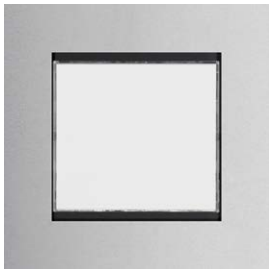

REN707X

LED-Info Modul hinterleuchtet, 76x76 mm, EB Edelstahl matt, intercom modular

Abmessungen:	120 x 120 mm	- Montage in intercom modular Rahmen
Tiefe:	27,5 mm	- hochwertige Oberfläche aus Edelstahl, matt gebürstet
Werkstoff:	Edelstahl	
Betriebsspannung:	12 V	

AVZ-SRN LED-Info Modul hinterleuchtet, 76x76 mm, EB Edelstahl matt modular. Schlüssel	1	**REN707X**	964 995 009

REN701X

Hausnummer Modul Edelstahl, intercom modular

Hausnummer Modul einstellig	1	**REN701X**	964 970 109
Hausnummer Modul zweistellig	1	**REN702X**	964 970 209

Bezeichnung	Abmessungen (B x H x T)	VPE	**Best. Nr.**	ELDAS®-Nr

REH301X

Bus-Tasten-Kabel, intercom modular

Farbe: grau matt
- Zur Verbindung der intercom Modul Ein- und Ausgänge je nach Abstand
- Flachbandkabel mit Steckverbinder

Bus-Tasten-Kabel 115 mm grau modular		1	**REH301X**	964 910 199
Bus-Tasten-Kabel 380 mm grau modular		1	**REH302X**	964 910 299
Bus-Tasten-Kabel 465 mm grau modular		1	**REH305X**	964 980 299

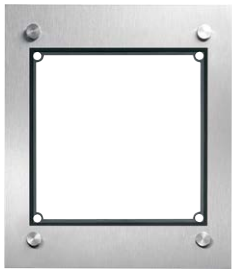
REM101X

Rahmen Edelstahl matt, inklusive UP-Kasten, intercom modular

Farbe: Edelstahl, Metall gebürstet
Materialstärke Edelstahl: 2 mm
Abmessungen Modulaufn. (B x H): 120 mm x 120 mm

- für intercom Edelstahl-Module flächenbündige rückseitige Verschraubung der Module im Rahmen
- Edelstahl UP-Gehäuse mit Leitungseinführungen seitlich und rückseitig
- Edelstahlgehäuse mit ausstellbarer Montagehilfe
- Demontageschutz durch Schrauben Spezial ZY
- mit Fugendichtungsband
- mit Moosgummi-Dichtung

Modular Rahmen 1/1 Edelstahl matt, inklusive UP-Kasten	135 x 155 x 55 mm	1	**REM101X**	964 525 509
Modular Rahmen 2/1 Edelstahl matt, inklusive UP-Kasten	135 x 285 x 55 mm	1	**REM102X**	964 525 609
Modular Rahmen 3/1 Edelstahl matt, inklusive UP-Kasten	135 x 415 x 55 mm	1	**REM103X**	964 525 709
Modular Rahmen 4/1 Edelstahl matt, inklusive UP-Kasten	135 x 555 x 55 mm	1	**REM104X**	964 525 809
Modular Rahmen 4/2 Edelstahl matt, inklusive UP-Kasten	265 x 285 x 55 mm	1	**REM105X**	964 525 909
Modular Rahmen 6/2 Edelstahl matt, inklusive UP-Kasten	265 x 415 x 55 mm	1	**REM106X**	964 526 009

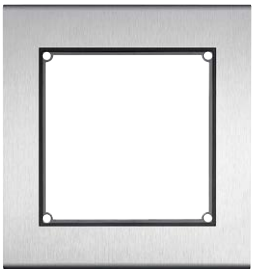
REM201X

Rahmen Edelstahl matt, inklusive AP-Kasten, intercom modular

Farbe: Edelstahl, Metall gebürstet
Materialstärke Edelstahl: 2 mm
Abmessungen Modulaufn. (B x H): 120 mm x 120 mm

- für intercom Edelstahl-Module flächenbündige rückseitige Verschraubung der Module im Rahmen
- Leitungseinführungen rückseitig
- Edelstahlgehäuse mit ausstellbarer Montagehilfe
- schraubenlose Klappmechanik mit Federverschluss
- mit Moosgummi-Dichtung
- mit Fugendichtungsband
- die Wandmontageabmessungen (B und H) sind um 23 mm kleiner als die Aussenabmessungen
- mit Sicherungsseil und Schlüssel für intercom AP

Modular Rahmen 1/1 Edelstahl matt, inklusive AP-Kasten	170 x 180 x 48 mm	1	**REM201X**	127 920 152
Modular Rahmen 2/1 Edelstahl matt, inklusive AP-Kasten	170 x 310 x 48 mm	1	**REM202X**	127 920 252
Modular Rahmen 3/1 Edelstahl matt, inklusive AP-Kasten	170 x 440 x 48 mm	1	**REM203X**	127 920 352
Modular Rahmen 4/1 Edelstahl matt, inklusive AP-Kasten	170 x 570 x 48 mm	1	**REM204X**	127 920 452
Modular Rahmen 4/2 Edelstahl matt, inklusive AP-Kasten	300 x 310 x 55 mm	1	**REM205X**	127 920 652
Modular Rahmen 6/2 Edelstahl matt, inklusive AP-Kasten	300 x 440 x 55 mm	1	**REM206X**	127 920 752

REM401X

Bezeichnung	VPE	Best. Nr.	ELDAS®-Nr

Standsäule Edelstahl matt gebürstet, intercom modular

Farbe: Edelstahl, Metall gebürstet
Material / Oberfläche: Edelstahl-Oberfläche senkrecht gebürstet
Abmessungen Modulaufnahme (B x H): 120 mm
Materialstärke Fussplatte: 10 mm
Materialstärke Säule: 2 mm

- freistehende Montage, mit Edelstahl-Fussplatte
- für intercom Edelstahl-Module flächenbündige rückseitige Verschraubung der Module im Rahmen
- Leitungseinführungen von unten in ein Doppelrohr im Säulenkorpus
- rückseitige Revisionsklappe mit Federscharnier
- geschlossen mit Zylinder-Edelstahlschraube mit Innensechskant M2,5 x 5 mm
- mit Moosgummi-Dichtung

Modular Standsäule 1/1 Edelstahl matt gebürstet	1	**REM401X**	127 931 152
Modular Standsäule 2/1 Edelstahl matt gebürstet	1	**REM402X**	127 931 252
Modular Standsäule 3/1 Edelstahl matt gebürstet	1	**REM403X**	127 931 352
Modular Standsäule 4/1 Edelstahl matt gebürstet	1	**REM404X**	127 931 452
Modular Standsäule 4/2 Edelstahl matt gebürstet	1	**REM405X**	127 931 652
Modular Standsäule 6/2 Edelstahl matt gebürstet	1	**REM406X**	127 931 752

Systemgeräte Hager intercom

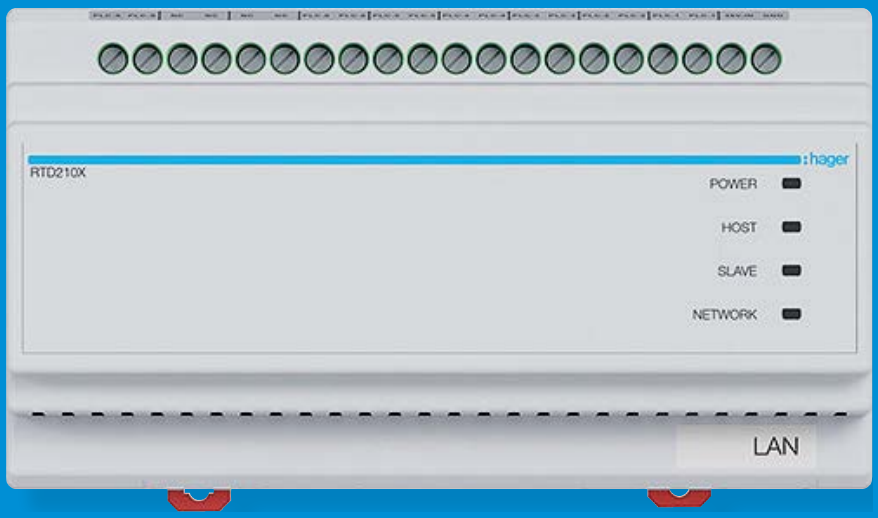

Mit Hager intercom war moderne Türkommunikationssystem so einfach wie nie zuvor.
Dank IP über 2Draht-Technologie lässt sich die Türkommunikation flexibel gestalten.
Die CAT.6-Verdrahtung verbindet die Ausseneinheit mit einem Switch oder Konverter.
Die weiteren Komponenten wie Videosprechanlage oder wahlweise Audio-Innenstationen mit oder ohne Hörer können über 2-Draht als Stern- oder Reihenschaltung verdrahten, wobei sich Audio- und Videoübertragung problemlos kombinieren lassen.

09

Seite

Systemgeräte	492

Bezeichnung	VPE	Best. Nr.	ELDAS®-Nr

RTD200X

Konverter CAT-Kabel auf IP über 2Draht, intercom

Eingangsspannung:	48 V=
Ausgangsspannung:	48 V= (-10%/+15%)
PoE Standard:	IEEE802.3at
Ethernet-Anschluss:	RJ45
Betriebstemparatur:	-10...50°C
Schutzart:	IP20

- ermöglicht Installationen mit über 100m Leitungslänge
- wandelt bidirektional von IP auf 2Draht

Hinweis:
Nur zu Hager intercom Produkten kompatibel

Konverter CAT-Kabel auf IP über 2Draht, Hager intercom	1	**RTD200X**	405 900 409

RTD210X

2Draht IP Systemswitch 6fach, Hager intercom

Betriebsspannung:	48V=
Betriebstemperatur:	-20..50 °C
Status-LED:	4
IP-Schutzart:	IP 20
Leitungsquerschnitt:	0,8...4mm²
Breite:	9 PLE

- pro Switch bis zu 6 Ausgänge nutzbar:
- 6 Innenstationen oder 5 Innenstationen mit einem weiteren Switch für Kaskadierung

2Draht IP Systemswitch 6fach, Hager intercom	1	**RTD210X**	405 900 419

RTD220X

48V Spannungsversorgung, für 2Draht IP Systemswitch 6fach

Eingangsspannung:	100...240 V~
Frequenz:	50/60 Hz
Ausgangsspannung:	48 V=
Nennstrom.	1,25 A
IP-Schutzart:	IP20
Abmessungen (BxHxT):	87,5 x 55 x 52,5 mm (3 PLE)
Leitungsquerschnitt:	max. 2, 5mm²

Hinweis:
Verpflichtend für alle RTD210X.

48V Spannungsversorgung, für 2Draht IP Systemswitch 6fach	1	**RTD220X**	405 900 429

HTG911H

Spannungsversorgung 24 V DC, 2,5 A

Bemessungsbetriebsspannung U_e:	196...264 V AC
Ausgangsstrom:	2,5 A
Ausgangsspannung:	24 V DC
Anschlussart:	Schraubanschluss
Breite Reiheneinbaugerät (REG):	4TE
Anzahl Module:	4
Anschlussquerschnitt (flexibel)	0,75...2,5 mm²
Anschlussquerschnitt (starr)	1...2,5 mm²

Spannungsversorgung 24 V DC 2,5A	1	**HTG911H**	981 994 464

Bezeichnung	VPE	Best. Nr.	ELDAS®-Nr

ST320

Sicherheitstrafo 230V/12V 18VA 2PLE

Breite Reiheneinbaugerät (REG):	2 TE
Betriebstemperatur:	-20…35 °C
Leistungsaufnahme:	18 VA
Bemessungsbetriebsspannung U_e:	230 V
Ausgangsspannung:	12 V
Anschlussquerschnitt bei flexiblem Leiter:	4mm²
Anschlussquerschnitt bei starrem Leiter:	6mm²
Leitungslänge zum Türöffner 0,5 A:	max. 100 m
Leitungslänge zum Türöffner 1 A:	max. 50 m

Sicherheitstrafo 230V/12V 18VA 2PLE	1	**ST320**	960 200 504

RTD230X

Fernzugriffsmodul für Hager intercom

Nennspannung:	24...30 V DC	- zwei Anschlüsse RJ45
Leistungsaufnahme:	2 W	- Versorgung über externe Spannungseinheit
MicroSD-Karte:	max. 1 TB SDXC	- IP-Kommunikation über 2Draht
Betriebstemparatur:	-5...45 °C	
Abmessung:	2 TE	

Fernzugriffsmodul, Hager intercom	1	**RTD230X**	405 900 439

Technik Türsprechanlagen IP über 2Draht-Technik

10

Seite

Technik 496

intercom view

Verdrahtung Innenstationen view und speak:
Es können immer bis zu 6 Innenstationen an einen Systemwitch RTD210X angeschlossen werden.
Bei Bedarf kann auch statt ein 6. Gerät ein weiterer Systemswitch RTD210X angeschlossen werden, um das System zu kaskadieren.

Flexibilität steht an erster Stelle:
Egal ob Audio oder Videostation, oder Reihen oder Sternverdrahtung.

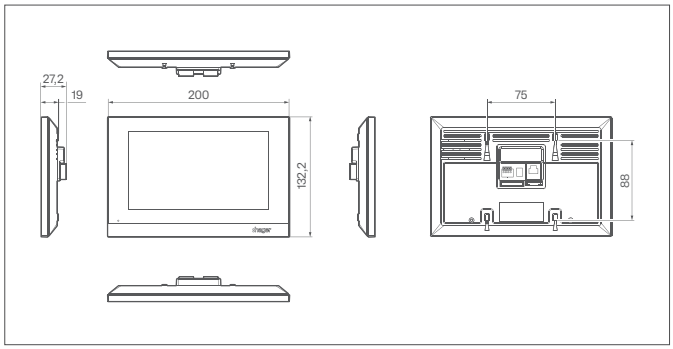

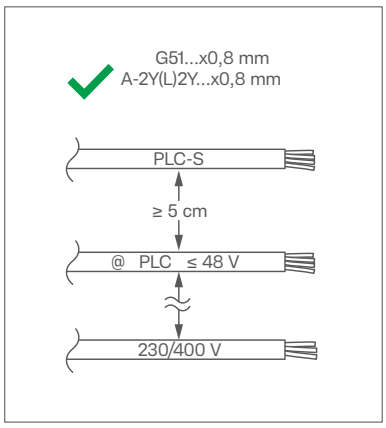

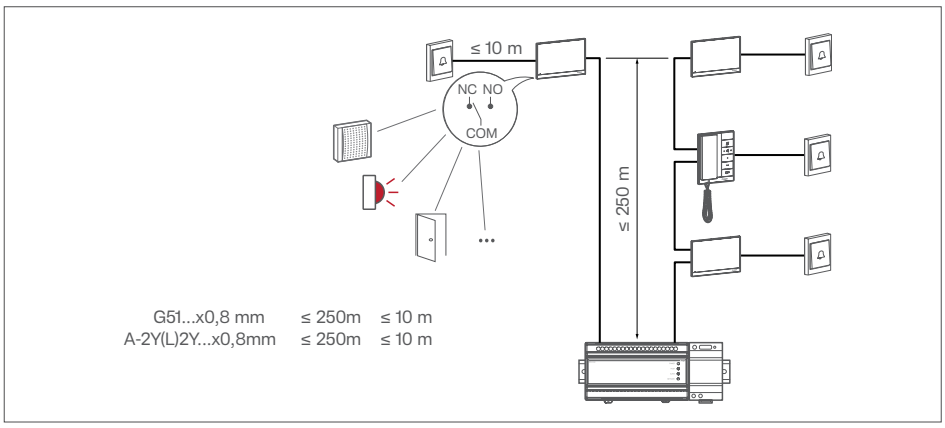

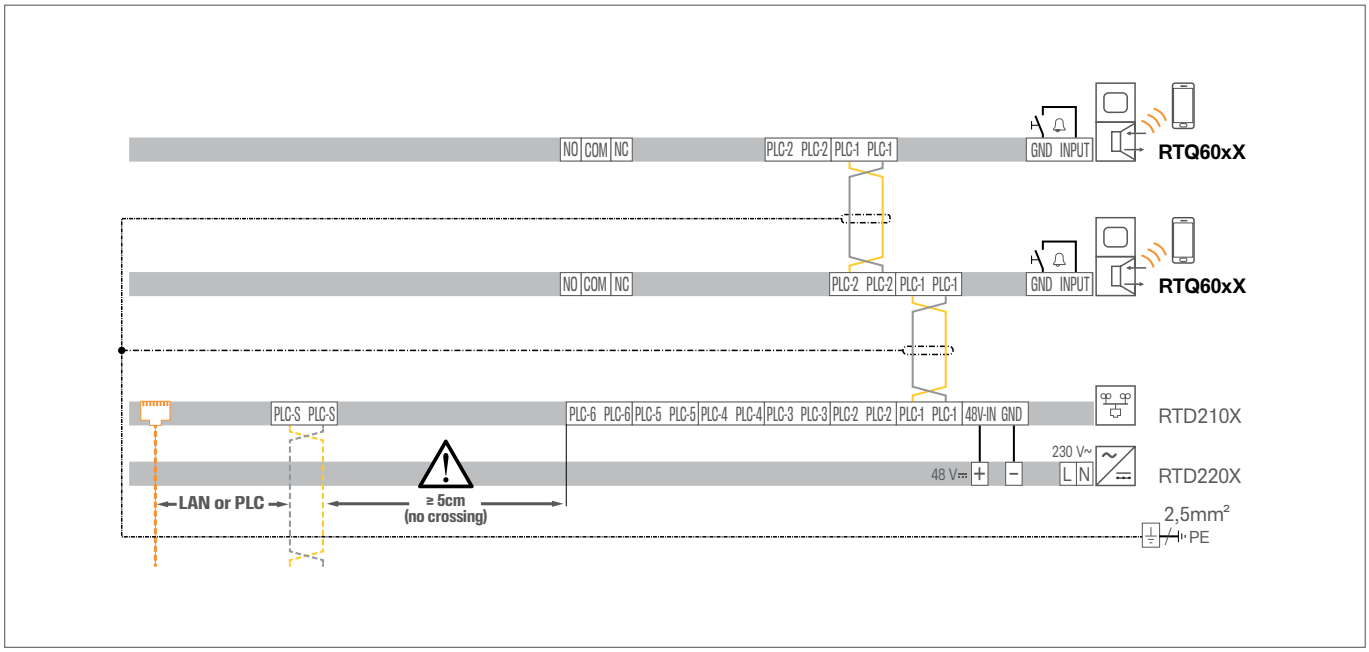

Technische Änderungen vorbehalten

intercom speak

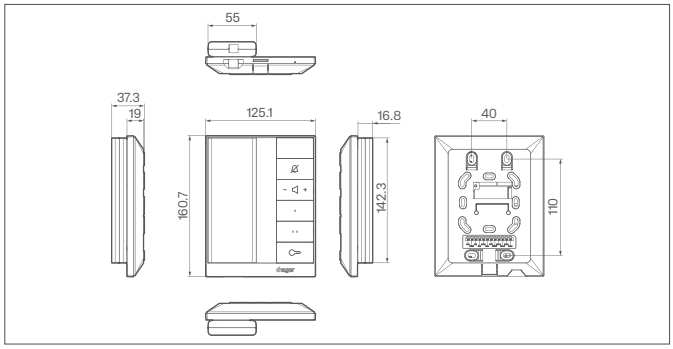

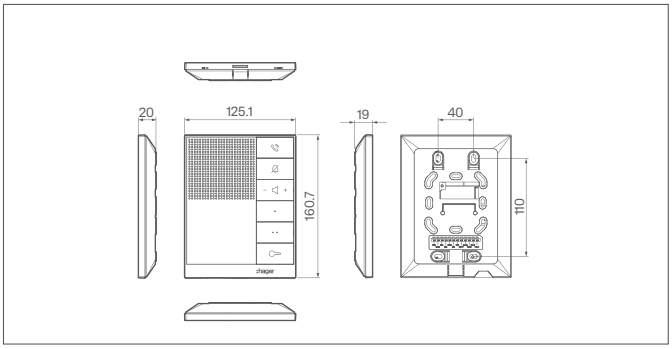

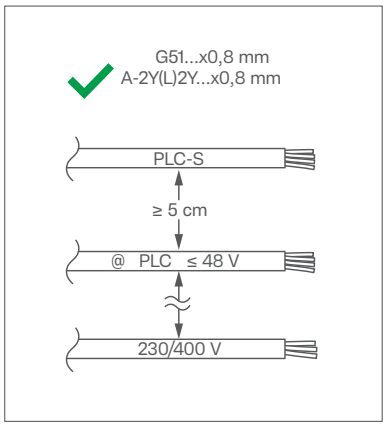

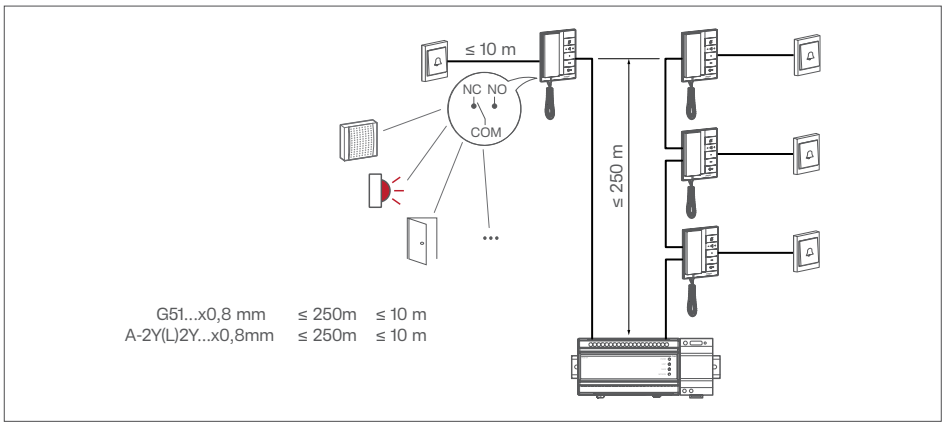

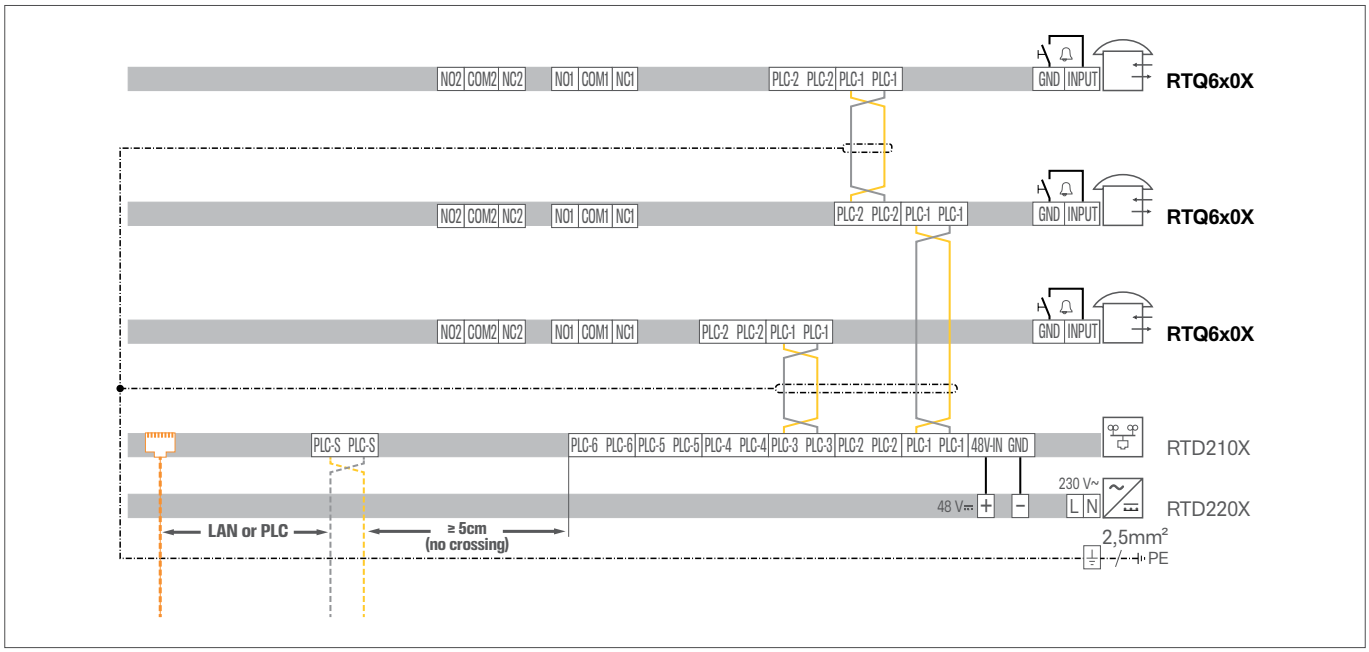

Abmessung intercom motion

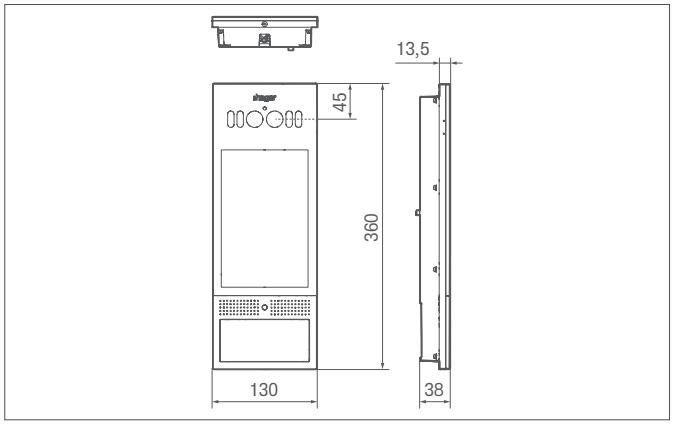

Abmessung intercom mono

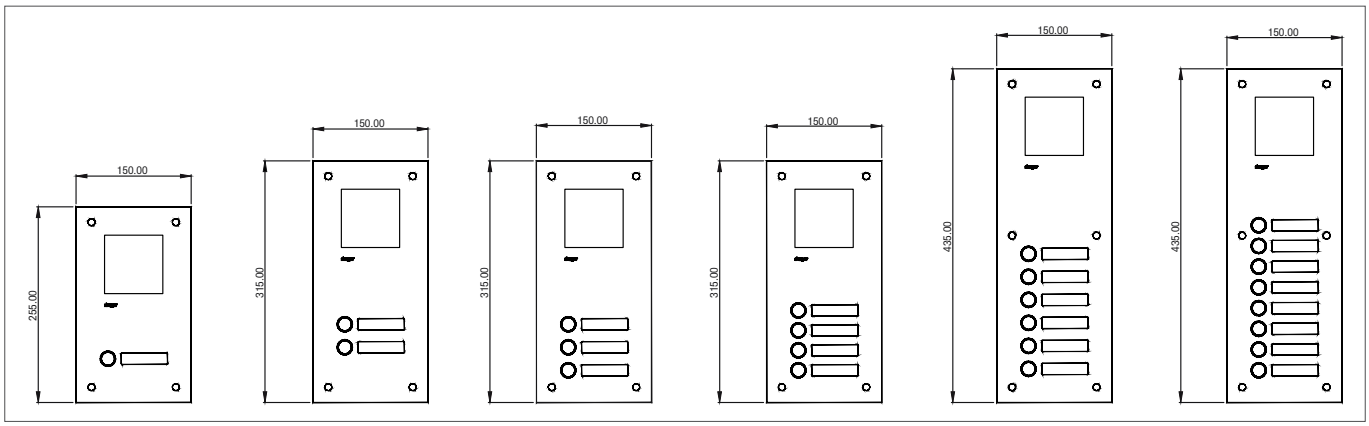

Abmessung UP Gehäuse

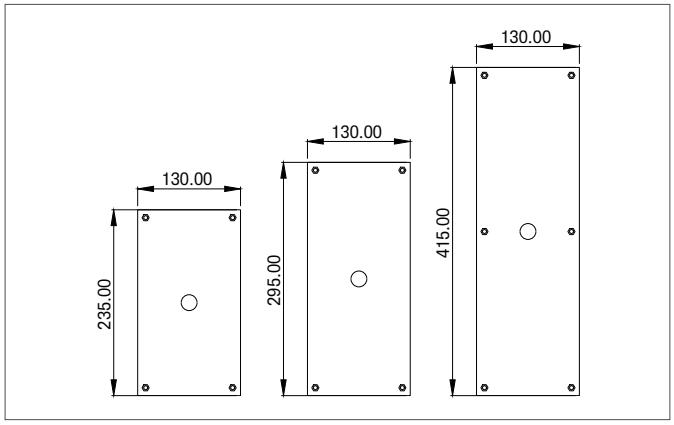

Abmessung AP Gehäuse

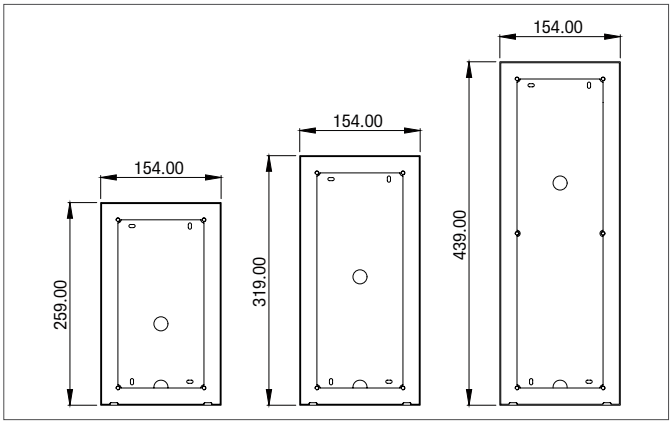

Abmessung intercom modular

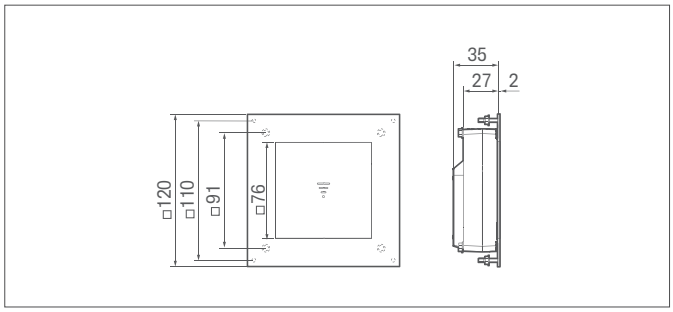

Technische Änderungen vorbehalten

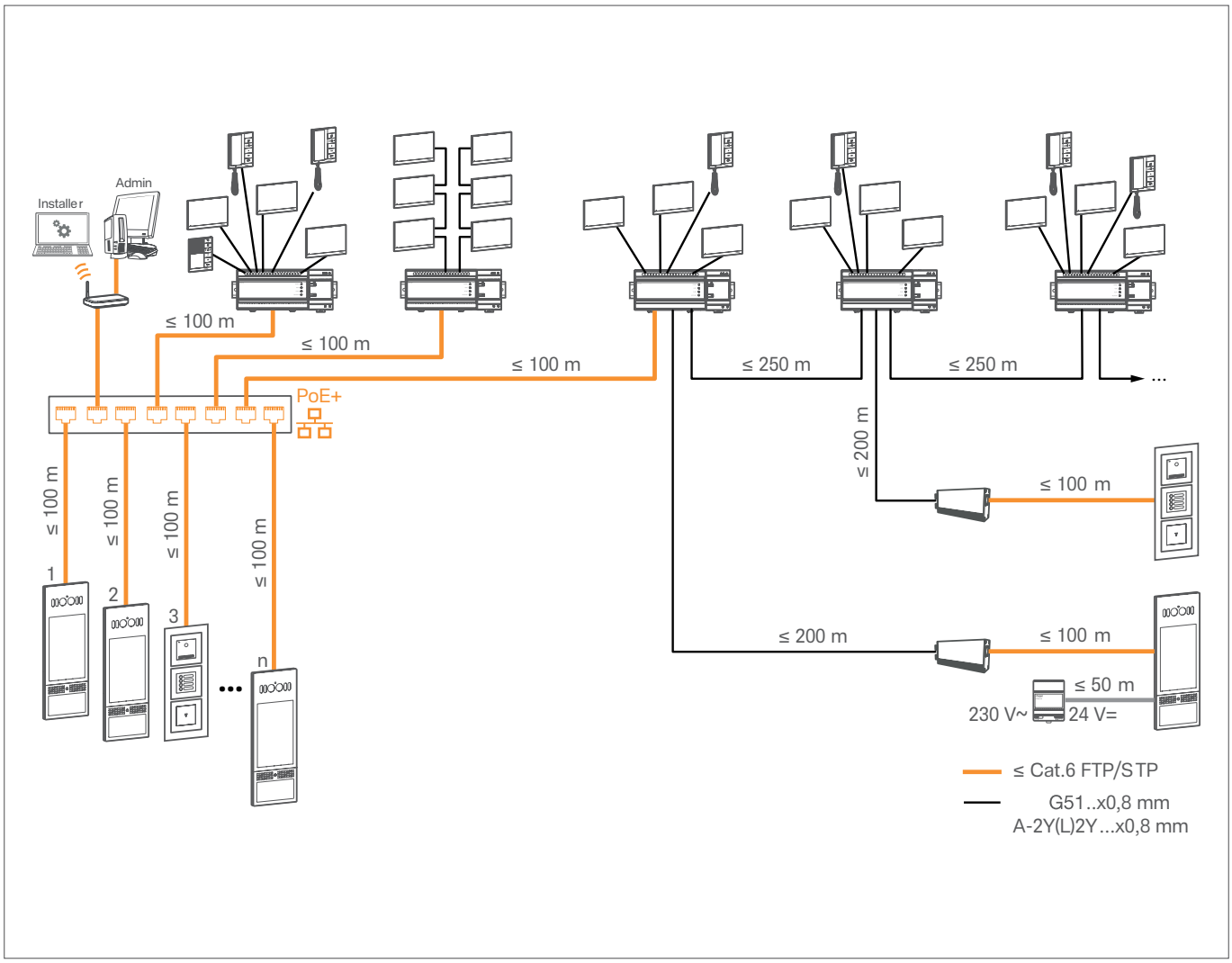
Installer
Admin
≤ 100 m
≤ 100 m
≤ 100 m
≤ 250 m
≤ 250 m
...
PoE+
≤ 200 m
≤ 100 m
≤ 100 m
≤ 100 m
≤ 100 m
≤ 100 m
1
2
3
n
≤ 200 m
≤ 100 m
≤ 100 m
≤ 50 m
230 V~
24 V=
≤ Cat.6 FTP/STP
G51..x0,8 mm
A-2Y(L)2Y...x0,8 mm

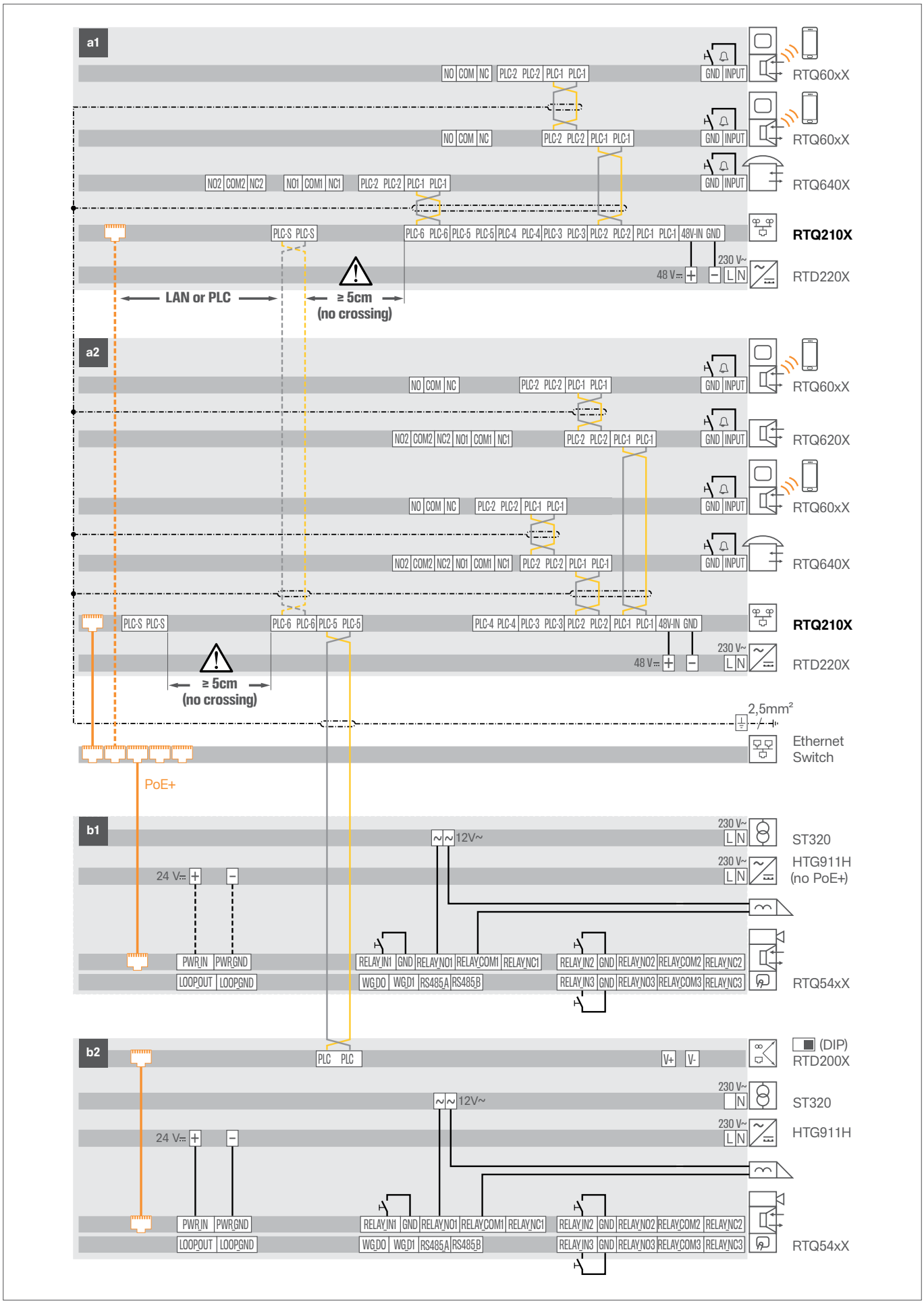

Technische Änderungen vorbehalten

Hager intercom Symbolübersicht

Schaltzeichen

Zeichen	Gerät
	Sicherheitstransformator 12 V~ (Klingeltrafo)
	Netzgerät 24 V= oder 48 V=
	intercom Systemswitch
	intercom Konverter
	Netzwerk Switch
	Türöffner
	Ruftaster Anschlussmodul
	Ruftastermodul / Klingelplatte
	Relais
	intercom speak Freisprecher
	intercom speak Handhörer
	intercom view
	intercom motion outdoor station
	intercom Kombi-Modul IP
	intercom Kartenleser-Modul
	Verseiltes Adernpaar
2	Aderanzahl einer Leitung
	Sperrdiode
	DIP-Schalter

Systemsymbole

Symbol	Gerät
01	Bildnummer / Bildverweis
03 a 03 b	Bildnummer Optionen, wenn es mehrere Lösungsmöglich - keiten gibt
	Sicherheitshinweise
	Montage
	Lieferumfang
	Werkzeug
	Abmessungern Maßzeichnung
	Geräteaufbau
	Elektrischer Anschluss
	Zusammenbau
	Demontage
	Technische Daten
	Zuberhör verpflichtend
	Zubehör optional
	Elektrofachkraft
IP20	Bestimmungsgemäße Verwendung Trockenraum/Innen - bereich IP20
IP65	Bestimmungsgemäße Verwendung Feuchtraum/Außen - bereich IP65
	Info-Symbol
	Technischer Service
	Reinigung
	Freischalten
PZ2	Werkzeug Definition, in diesem Beispiel Kreuz-Schrauben - dreher Pozidrive Größe 2
PH2	Werkzeug Definition, in diesem Beispiel Kreuz-Schrauben - dreher Philips Größe 2
A B C	Reihenfolge z. B. von Montageschritten / Varianten
	Richtungspfeil (in diese Richtung bewegen)
	OK
	Not OK
	Warnung, Achtung, Vorsicht
	Voraussetzung
	Werte Technische Daten

Bild-Inhaltssymbole

Symbol	Bedeutung
	Netzwerkanschluss, LAN, Ethernet
≈	Ungefähr / Trennung / Abstand / ...
Σ	Summe
≤	kleiner gleich
≥	größer gleich
LED	Nachtsicht-LED
IR-LED	IR-LED zur Unterstüzung der Gesichtserkennung
	Mikrofone
	Lautsprecher
	Touchscreen
	Gesichtserkennung
	Kamera
	Bewegungsmelder
	Beleuchtung
Lux	Dämmerungssensor
RFID	RFID Kartenleser
RESET	Reset Taste
	Sabotagekontakt
	Optischer Rufmelder
	Türgong
	Türöffner
	Sektionaltor Garagentor
	Schranke
	Lichttaster
	Türöffnertaster
	Etagenruftaster
	Etagenruftaster
NC NO COM	NC = Öffnerkontakt (normally closed) NO = Schließerkontakt (normally open) COM = Wurzelkontakt (common)
8 mm	Abisolierlänge
TR10	Torx® TR Sicherheitsschraube Größe 10

Technische Änderungen vorbehalten

A.2

Seite

11 Ladestation für Elektromobilität 506

12 Anhang 518
Allgemeine Geschäftsbedingungen | Service

Ladestationen für Elektromobilität

11

Seite

Ladestation witty one	508
Ladestation witty plus / witty solar II	510
Ladestation witty pro / witty park 2	512
Zubehör	515

Die Einsteiger Ladestation witty one

Mit der Ladestation witty one gelingt der schnelle Einstieg in die Elektromobilität – in bester Qualität und mit hoher Sicherheit: gsbedingungen gewachsen und sperrbar via RFID.

	Beschreibung	VPE	Best. Nr.	ELDAS®-Nr
XVR111S	**E-Ladestation witty one 11 kW mit Typ 2 Ladebuchse** Max Leistung pro Ladepunkt: 11 kW Anzahl der Ladepunkte: 1 Ladeanschluss: Typ 2 Ladebuchse Anzahl der Phasen für Einspeisung: 3 Phasen Frequenz: 50/60 Hz Schutzart: IP55/IK10 Breite installiertes Produkt: 250 mm Länge: 370 mm Tiefe: 150 mm			
	E-Ladestation witty one 11 kW mit Typ 2 Ladebuchse	1	**XVR111S**	834 003 066
XVR111C	**E-Ladestation witty one 11 kW mit Kabel 6.5m** Max Leistung pro Ladepunkt: 11 kW Anzahl der Ladepunkte: 1 Ladeanschluss: Typ 2 Ladekabel 6.5m Anzahl der Phasen für Einspeisung: 3 Phasen Frequenz: 50/60 Hz Schutzart: IP55/IK10 Breite installiertes Produkt: 250 mm Länge: 370 mm Tiefe: 150 mm			
	E-Ladestation witty one 11kW mit Kabel 6.5m	1	**XVR111C**	834 000 316

Premium Einfamilienhaus witty plus / witty solar II

Mit doppelt so hoher Ladeleistung wie die witty one und der Optimierung für das PV-Überschussladen wird die witty plus höheren Anforderungen gerecht. Sie ermöglicht zudem die Einbindung in das Energiemanagementsystem flow und die Abrechnung eines Dienstwagens.

Beschreibung	VPE	Best. Nr.	ELDAS®-Nr

XVL122S

E-Ladestation witty plus 22 kW mit Typ 2 Ladebuchse

Max Leistung pro Ladepunkt: 22 kW
Anzahl der Ladepunkte: 1
Ladeanschluss: Typ 2 Ladebuchse
Anzahl der Phasen für Einspeisung: 3 Phasen
Frequenz: 50/60 Hz
Schutzart: IP55/IK10
Breite installiertes Produkt: 250 mm
Länge: 370 mm
Tiefe: 150 mm

E-Ladestation witty plus 22 kW mit Typ 2 Ladebuchse	1	**XVL122S**	834 003 036

XVL122C

E-Ladestation witty plus 22 kW mit Kabel 6.5m

Max Leistung pro Ladepunkt: 22 kW
Anzahl der Ladepunkte: 1
Ladeanschluss: Typ 2 Ladekabel 6.5m
Anzahl der Phasen für Einspeisung: 3 Phasen
Frequenz: 50/60 Hz
Schutzart: IP55/IK10
Breite installiertes Produkt: 250 mm
Länge: 370 mm
Tiefe: 150 mm

E-Ladestation witty plus 22 kW mit Kabel 6.5m	1	**XVL122C**	834 003 006

XVL122SFL

E-Ladestation witty solar II 22 kW mit Typ 2 Ladebuchse inkl. Energie Management Controller flow

Max Leistung pro Ladepunkt: 22 kW
Anzahl der Ladepunkte: 1
Ladeanschluss: Typ 2 Ladebuchse
Anzahl der Phasen für Einspeisung: 3 Phasen
Frequenz: 50/60 Hz
Schutzart: IP55/IK10
Breite installiertes Produkt: 250 mm
Länge: 370 mm
Tiefe: 150 mm

E-Ladestation witty solar II 22 kW mit Typ 2 Ladebuchse	1	**XVL122SFL**	834 003 056

XVL122CFL

E-Ladestation witty solar II 22 kW mit Kabel 6.5m inkl. Energie Management Controller flow

Max Leistung pro Ladepunkt: 22 kW
Anzahl der Ladepunkte: 1
Ladeanschluss: Typ 2 Ladekabel 6.5m
Anzahl der Phasen für Einspeisung: 3 Phasen
Frequenz: 50/60 Hz
Schutzart: IP55/IK10
Breite installiertes Produkt: 250 mm
Länge: 370 mm
Tiefe: 150 mm

E-Ladestation witty solar II 22 kW mit Kabel 6.5m	1	**XVL122CFL**	834 003 026

XEM470

Energie Management Controller flow

Betriebstemperatur: -25°C bis +55°C
Direktmessung: bis 63A
Wandlermessung: bis 2‘500A
Montageart: DIN Hutschiene
Anzahl Module: 4

Energie Management Controller flow	1	**XEM470**	405 831 026

Für Mehrfamilien-häuser und den halb/ öffentlichen Bereich witty pro / witty park 2

Die witty pro und witty park II bieten eine durchdachte Lösung Ladeinfrastrukturen im Mehrfamilienhaus bis hin zum öffentlichen Bereich.Während die witty pro ideal für den Einsatz mit mehreren Verbrauchern im Mehrfamilienhaus ist, punktet die witty park II im halböffentlichen sowie im öffentlichen Bereich wie beispielsweise Firmenparkplätzen, Hotels, Einkaufscentern oder auf öffentliche Parkplätze etc.

In Kombination mit dem Hager Lastmanager ermöglichen beide Modelle dynamisches Lastmanagement, effiziente Energieverteilung und ein skalierbares Gesamtsystem – für intelligentes, zukunftssicheres Laden.

Beschreibung	VPE	Best. Nr.	ELDAS®-Nr

XVL122SCH

E-Ladestation witty pro 22 kW mit Typ 2 Ladebuchse

Max Leistung pro Ladepunkt: 22 kW
Anzahl der Ladepunkte: 1
Ladeanschluss: Typ 2 Ladebuchse
Anzahl der Phasen für Einspeisung: 3 Phasen
Frequenz: 50/60 Hz
Schutzart: IP55/IK10
Breite installiertes Produkt: 250 mm
Länge: 370 mm
Tiefe: 150 mm

E-Ladestation witty pro 22 kW mit Typ 2 Ladebuchse	1	**XVL122SCH**	834 003 046

XVL122CCH

E-Ladestation witty pro 22 kW mit Kabel 6.5m

Max Leistung pro Ladepunkt: 22 kW
Anzahl der Ladepunkte: 1
Ladeanschluss: Typ 2 Ladekabel 6.5m
Anzahl der Phasen für Einspeisung: 3 Phasen
Frequenz: 50/60 Hz
Schutzart: IP55/IK10
Breite installiertes Produkt: 250 mm
Länge: 370 mm
Tiefe: 150 mm

E-Ladestation witty pro 22 kW mit Kabel 6.5m	1	**XVL122CCH**	834 003 016

XVP222S

E-Ladestation witty park 2 2x22 kW mit 2x Typ 2 Ladebuchse

Max Leistung pro Ladepunkt: 22 kW
Anzahl der Ladepunkte: 2
Ladeanschluss: Typ 2 Ladebuchse
Anzahl der Phasen für Einspeisung: 3 Phasen
Frequenz: 50/60 Hz
Schutzart: IP55/IK10
Breite installiertes Produkt: 320 mm
Länge: 680 mm
Tiefe: 150 mm

E-Ladestation witty park 2 2x22 kW mit 2x Typ 2 Ladebuchse	1	**XVP222S**	834 003 076

XVG222S

E-Ladesäule witty park 2 2x22 kW mit 2x Typ 2 Ladebuchse

Max Leistung pro Ladepunkt: 22 kW
Anzahl der Ladepunkte: 2
Ladeanschluss: Typ 2 Ladebuchse
Anzahl der Phasen für Einspeisung: 3 Phasen
Frequenz: 50/60 Hz
Schutzart: IP55/IK10
Breite installiertes Produkt: 320 mm
Länge: 1480 mm
Tiefe: 150 mm

E-Ladesäule witty park 2 2x22 kW mit 2x Typ 2 Ladebuchse	1	**XVG222S**	834 003 086

Beschreibung	VPE	Best. Nr.	ELDAS®-Nr

XVP222SYO

E-Ladestation witty park 2 2x22 kW mit 2x Typ 2 Ladebuchse mit integriertem Bezahlterminal

Max Leistung pro Ladepunkt: 22 kW
Anzahl der Ladepunkte: 2
Ladeanschluss: Typ 2 Ladebuchse
Anzahl der Phasen für Einspeisung: 3 Phasen Frequenz: 50/60 Hz
Schutzart: IP55/IK10
Breite installiertes Produkt: 320 mm
Länge: 680 mm
Tiefe: 150 mm

E-Ladestation witty park 2 2x22 kW mit 2x Typ 2 Ladebuchse mit integriertem Bezahlterminal	1	**XVP222SYO**	-

XVP222SYO

E-Ladesäule witty park 2 2x22 kW mit 2x Typ 2 Ladebuchse mit integriertem Bezahlterminal

Max Leistung pro Ladepunkt: 22 kW
Anzahl der Ladepunkte: 2
Ladeanschluss: Typ 2 Ladebuchse
Anzahl der Phasen für Einspeisung: 3 Phasen
Frequenz: 50/60 Hz
Schutzart: IP55/IK10
Breite installiertes Produkt: 320 mm
Länge: 1480 mm
Tiefe: 150 mm

E-Ladesäule witty park 2 2x22 kW mit 2x Typ 2 Ladebuchse mit integriertem Bezahlterminal	1	**XVG222SYO**	-

XEM510

Lastmanager für bis zu 10 Ladepunkte ohne Backendanbindung

Direktmessung: bis 63A
Wandlermessung: bis 2‘500A
Montageart: DIN Hutschiene
Anzahl Module: 4

Lastmanager für bis zu 10 Ladepunkte ohne Backendanbindung	1	**XEM510**	834 990 014

XEM520

Lastmanager für bis zu 40 Ladepunkte mit Backendanbindung

Direktmessung: bis 63A
Wandlermessung: bis 2‘500A
Montageart: DIN Hutschiene
Anzahl Module: 4

Lastmanager für bis zu 40 Ladepunkte mit Backendanbindung	1	**XEM520**	834 990 024

XEVA731

Beschreibung	VPE	Best. Nr.	ELDAS®-Nr

Ladekabel für E-Ladestation witty

Nennspannung: 400 V
Nennstrom: 20 A, 32 A
Ausführung Infrastrukturseite: Typ 2
Lademodus: Mode 3
Leitungslänge: 5 m, 7,5 m

AC Ladekabel Mode 3 T2/T2 11kW 20A 3P 5m	1	**XEVA731**	119 076 416
AC Ladekabel Mode 3 T2/T2 11kW 20A 3P 7,5m	1	**XEVA732**	119 076 516
AC Ladekabel Mode 3 T2/T2 22kW 32A 3P 5m	1	**XEVA733**	119 076 616
AC Ladekabel Mode 3 T2/T2 22kW 32A 3P 7,5m	1	**XEVA734**	119 076 716

XVA130

Standfüsse rechteckig ohne Bodensockel für E-Ladestation witty

Werkstoff: Edelstahl

Standsäule für E-Ladestation witty einfach 321x1270x91 mm	1	**XVA130**	834 999 056
Standsäule für E-Ladestation witty doppelt 321x1270x91 mm	1	**XVA135**	834 999 156
Signalisationssäulen Hager für die Standsäulen	1	**XVA137**	834 999 256

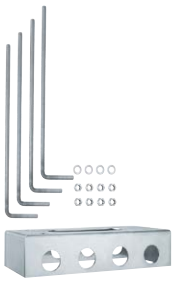

XEVA140

Bodensockel für Standfüsse rechteckig

Werkstoff: Edelstahl

Bodensockel für E-Ladestation Standsäule XVA130 und XVA135	1	**XEVA140**	834 990 366
Bodensockel für E-Ladestation witty park 2	1	**XEV428**	834 990 786

XVS000

Zubehörset witty one, plus, pro

- Set mit allen Zubehören, die der witty one, plus und pro beiliegen

Zubehörset witty one	1	**XVS000**	834 990 556
Zubehörset witty plus, witty pro	1	**XVS002**	834 990 756

XVS110

Dichtungsdeckel für witty one, plus, pro

- Werkstoff: Kunststoff
- Zubehöt/Ersatz

Dichtungsdeckel witty (Steckdose)	1	**XVS110**	834 990 636
Dichtungsdeckel witty (Kabel)	1	**XVS111**	834 990 566

Beschreibung	VPE	Best. Nr.	ELDAS®-Nr

XVS120

Deckplatte schwarz für witty one, plus, pro

- Werkstoff: Kunststoff
- Farbe: Schwarz RAL 9011
- Zubehöt/Ersatz

Deckplatte Graphitschwarz (Steckdose)	1	XVS120	834 990 646
Deckplatte Graphitschwarz (Kabel)	1	XVS121	834 990 586

XVS130

Deckplatte weiß für witty one, plus, pro

- Werkstoff: Kunststoff
- Farbe: Verkehrsweiß RAL 9016
- Zubehör/Ersatz

Deckplatte Verkehrsweiss (Steckdose)	1	XVS130	834 990 656
Deckplatte Verkehrsweiss (Kabel)	1	XVS131	834 990 666

XVS140

Montageplatte für witty one, plus, pro

- Montageplatte zur Wandbefestigung witty one, solar, pro
- Zubehör/Ersatz

Montageplatte für witty one, plus, pro	1	XVS140	834 990 596

XVS115

HMI-Schnittstellenkarte für witty one, plus, pro

- Schnittstellenkarte für witty one, plus, pro
- Zubehör/Ersatz

HMI-Schnittstellenkarte für witty one	1	XVS115	834 990 576
HMI-Schnittstellenkarte für witty plus, pro	1	XVS116	834 990 726

XVS200

Steckdose M3T2S für witty one

- Ersatzsteckdose für witty one, plus, pro mit Steckdose
- Zubehör/Ersatz

Steckdose M3T2S für witty one, plus, pro	1	XVS200	834 990 676

XVS201

Befestigtes Kabel 6.5 m für witty one, plus, pro

- Ersatzkabel für witty one mit Kabel 11kW
- Ersatzkabel für witty plus, pro mit Kabel 22kW
- Zubehör/Ersatz

Befestigtes Kabel 6.5 m für witty one	1	XVS201	834 990 606
Befestigtes Kabel 6.5 m für witty plus, pro	1	XVS202	834 990 766

Beschreibung	VPE	Best. Nr.	ELDAS®-Nr

XVA245

Kommunikationskarte für witty one

- Optionale Kommunikationskarte zur Nachrüstung von OCPP 1.6 für witty one

Kommunikationskarte	1	XVA245	834 990 626

XVA630

Stromzähler für PV-Überschussladen für witty one, plus

- Zähler für PV-Optimierung für witty one, plus

Zähler zum PV-Laden von Ladestationen ohne MID	1	XVA630	834 999 016
Zähler zum PV-Laden von Ladestationen mit MID	1	ECR381D	981 871 664

XVA410

RFID- Karten

- RFID-Karten für das Freischalten aller Hager Ladestationen witty

Set 3 RFID Karten	1	XVA410	866 603 509
Set 10 RFID Karten	1	XVA420	866 603 609

XVA400

RFID- Badges

3 Stück RFID- Tag für witty one, plus, pro, park 2	1	XVA400	866 603 409

Anhang

12

Seite

hagercad	520
Hager Kundencenter	522
Unsere sechs Hauptkataloge	524
Allgemeine Verkaufs- und Lieferbedingungen	526
Auf der Reise in eine nachhaltige Zukunft	528
Sorgfältig gestaltet	530

hagercad
Das intelligente Werkzeug zur Planung der Nieder-spannungs-Verteilung

Als Spezialist für die einfache und sichere Elektroinstallation verstehen wir nicht nur viel von Niederspannungsverteilungs-Planung und Ausschreibungen. Wir wissen auch sehr genau, wie Ihr Arbeitsalltag aussieht. Und was zählt: intelligente Werkzeuge, die Ihnen diesen Alltag spürbar erleichtern.
Mit hagercad erledigen Sie die komplette, normgerechte Planung und Dokumentation – präzise, lückenlos und vollautomatisch. In der neuen Version inklusive Niederspannungs-verteiler, Kleinverteiler und Türkommunikation.

hagercad behält den Überblick

Es sind diese Tage, an denen alles zusammenkommt: das neue Projekt, der neue Termin einer laufenden Planung und das attraktive Projekt, das gerade genau jene Kollegen bindet, die eigentlich an anderer Stelle gebraucht werden. hagercad macht aus diesen Tagen solche, an denen dennoch alles zusammenläuft.

Sieben Module

hagercad ist der neueste Stand der Niederspannungs-verteilungs-Planung von Hager. Sieben perfekt aufeinander abgestimmte Module inklusive Türkommunikation unterstützen Sie bei sämtlichen Planungs- und Dokumentationsaufgaben.

Von Praktikern für Praktiker

Mit ihrer intuitiven, an Office-Programme angelehnten Benutzeroberfläche bringt sie hagercad sofort in die komplette Niederspannungsverteilungs-Planung. Und dank der engen Kontakte zur hagercad-Anwender-Community nutzen Sie durch den Update-Service immer verbesserte Versionen – von Praktikern für Praktiker.

Die Planungssoftware, die Massstäbe setzt

Entdecken Sie jetzt die neue hagercad Version, die Massstäbe setzt. Mit der ganzen Kompetenz und Innovationskraft von Hager.

Mehr Informationen finden Sie unter: hager.ch/hagercad

Showroom und Produktionsanlagen

Erleben Sie am Hauptsitz in Emmenbrücke Theorie und Praxis der Haustechnik.
Im Kundencenter präsentiert sich das gesamte Hager Know-how.

Besuchen, staunen und lernen

Swiss made wird im Showroom gross-geschrieben. Das komplette Hager-Sortiment, also auch sämtliche in der Schweiz entwickelten und produzierten Produkte und Lösungen, wird hier ausgestellt. Möchten Sie bei Ihrem Besuch nicht nur die fertiggestellten Produkte, sondern auch gleich deren Herstellungsprozess live erleben? Dann laden wir Sie gerne auf eine Werksführung an unserem Produktionsstandort Emmenbrücke ein. Bei Interesse an einer Werksführung oder einem Besuch des Showrooms nehmen Sie bitte Kontakt mit Ihrem Ansprechpartner bei der Hager AG auf.

Theorie und Praxis wird in unserem Kundencenter in Emmenbrücke an einem Ort gelebt.

Ein breites Angebot
Lösungen in den Bereichen Wohnbau / Gewerbe, Zweckbau und Infrastruktur

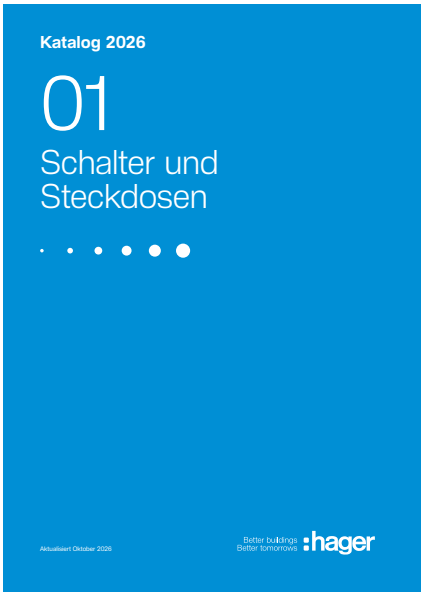

Schalter und Steckdosen

- Design-Sortiment kallysto
- Echtmaterial-Abdeckplatten kallysto.art
- Kanaleinbau kallysto-Apparate
- Klassisches Sortiment origin
- Nass-Sortiment robusto
- Einbau-Sortiment FLF
- ekey Zutrittssystem

Leitungsführung tehalit

- Installationskanalsysteme
- Brüstungskanalsysteme
- Rauminstallationssysteme
- Sockelleistensysteme
- Verdrahtungskanalsysteme
- Unterflurkanalsysteme
- Bodenkanalsysteme
- Aufbodenkanalsysteme
- Versorgungs- und Einbaueinheiten
- Geräteträger und Einbaugeräte
- Doppel- und Hohlraumboden

Energieverteilung I Schutz / Steuern, Melden, Messen

- Schutzgeräte mit Stecktechnik - System quickconnect
- Fehlerstrom-Leitungsschutzschalter FI-LS (RCBO)
- Fehlerstrom-Schutzeinrichtungen (RCD's)
- Leitungsschutzschalter LS (MCB)
- Selektive Leitungsschutzschalter (SLS)
- Blitz- und Überspannungsableiter (SPD)
- Motorschutzschalter
- Schalt- und Meldegeräte
- Messgeräte
- Verteilsystem tertio
- Tragschienensystem weber.uniline
- Lasttrennschalter
- Neutralleitertrenner
- Anschlusstechnik
- Verdrahtungskanalsysteme
- Zählersteckklemme

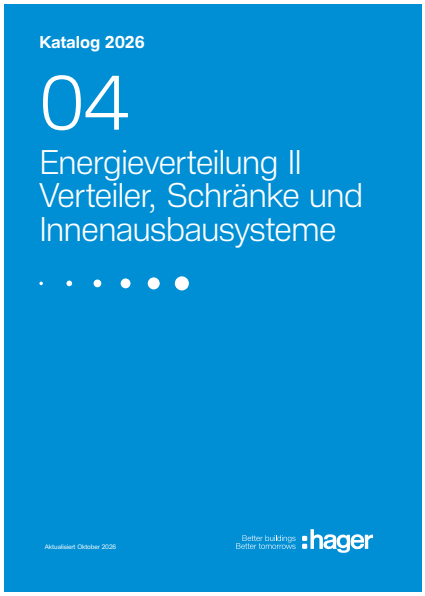

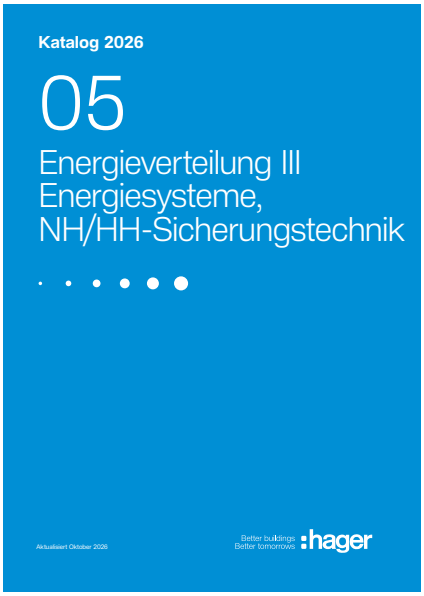

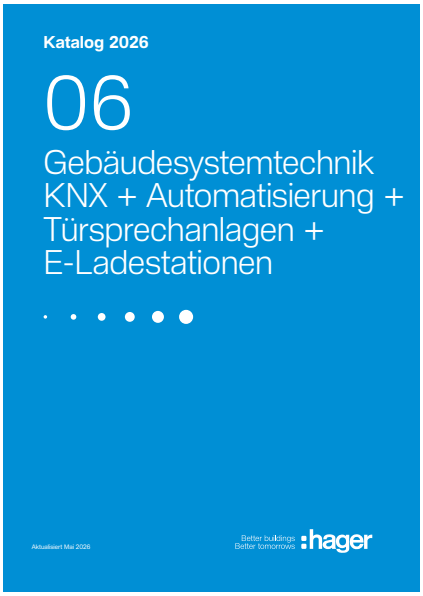

Energieverteilung II Verteiler, Schränke und Innenausbausysteme

- Verteiler
- weber.mes Anreihstandschränke
- Wand-/Standschränke orion.plus
- Brandschutzverteiler
- univers Wand-/Standschränke
- univers N Innenausbausystem

Energieverteilung III Energiesysteme, NH/HH-Sicherungstechnik

- weber.unimes H
- Kompaktleistungsschalter h3+
- Offene Leistungsschalter hw+
- TemBreak2
- TemPower 2
- Universal Sammelschienen System UST4 und UST5
- NH-Sicherungslastschaltleisten fv+
- weber.vertigroup
- Serie LL
- weber.silas
- SaS 60 mm weber.multiline
- HAK weber.hse/hsa
- Zählersteckklemme
- Neutralleitertrenner
- NH-Sicherungseinsätze
- HH-Sicherungen

Gebäudesystemtechnik KNX + Automatisierung + Türsprechanlagen + E-Ladestationen

- KNX quicklink
- KNX easy
- KNX system
- Automatisierung
- Türsprechanlagen 2Draht
- Türsprechanlagen IP
- E-Ladestationen

Allgemeine Verkaufs- und Lieferbedingungen
Hager AG / Schweizer Markt der Hager Industrie AG

1. Geltungsbereich und Einbezug

1.1 Für den Geschäftsverkehr zwischen der Hager AG und dem Käufer (nachfolgend «Käufer») sowie den Geschäftsverkehr zwischen der Hager Industrie AG und einem Käufer mit Sitz/ Wohnsitz in der Schweiz (nachfolgend ebenfalls «Käufer») gelten ausschliesslich die vorliegenden Allgemeinen Geschäftsbedingungen (nachfolgend «AGB»). Für Käufer mit Sitz/Wohnsitz ausserhalb der Schweiz gelten ausschliesslich die «AGB Internationaler Markt der Hager Industrie AG».

1.2 Anderslautende Bedingungen des Käufers haben nur Gültigkeit, wenn sie von der Hager AG bzw. der Hager Industrie AG (nachfolgend gemeinsam Hager AG) ausdrücklich und schriftlich akzeptiert worden sind.

1.3 Individuelle Vereinbarungen im Vertrag zwischen der Hager AG und dem Käufer gehen den AGB vor.

1.4 Indem der Käufer ein Angebot der Hager AG bestellt, erklärt er sich mit den vorliegenden AGB einverstanden.

2. Offerten

2.1 Offerten der Hager AG sind während 60 Tagen ab Offertdatum – unter Vorbehalt der Verfügbarkeit der bestellten Waren bei der Hager AG und eines Rückrufs oder einer Abkündigung vor deren Annahme – gültig. Die angegebenen Preise verstehen sich in Schweizer Franken (CHF), ab Werk der Hager AG in Emmenbrücke, exklusiv MWST.

2.2 Angaben in Prospekten, Katalogen und dgl. (physisch oder online) sind nur verbindlich, soweit die Hager AG diese in der Offerte oder in einem individuellen Vertrag mit dem Käufer bestätigt.

2.3 Hager AG kann die Preise (Preislisten) jederzeit abändern. Für die mit dem Vermerk MTZ (Materialzuschlag) gekennzeichneten Preise können aufgrund höherer Rohstoffpreise Mehrkosten anfallen.

2.4 Der Käufer schuldet den Materialzuschlag, sobald die Kurse an der internationalen Rohstoffbörse in London (London Metall Exchange LME) im Zeitpunkt des Versands der Bestellung zu Handen der Hager AG («Tag D») die folgenden Grenzwerte übersteigen:
– 400 Euro je 100 kg Kupfer
– 300 Euro je kg Silber
– 150 Euro je 100 kg Messing

2.5 Der Zuschlag für das betroffene Edelmetall / die betroffenen Edelmetalle berechnet sich nach der Formel:

MTZ (Umrechnungskurs EUR/CH [Euro Currency Index/EURX Durchschnitt Monat]) = Gewicht des Edelmetallanteils der Bestellung X (Kurs Edelmetall am Tag D ./. Grenzwert)

Quellen:
– Monatsdurchschnitt «Obere Kupfer» und «Feinsilber verarbeitet»: https://www.westmetall.com/en/markdaten.php
– Euro: Euro Currency Index/EURX

2.6 Auf dem Zuschlag werden keine Rabatte gewährt. Der Edelmetallzuschlag wird in Schweizer Franken erhoben.

3. Bestellung

3.1 Die Abgabe einer Bestellung zu den von der Hager AG offerierten Konditionen ist für den Käufer grundsätzlich verbindlich. Der Käufer kann jedoch die Bestellung bei Hager AG ohne Kostenfolgen schriftlich widerrufen, sofern
- die Widerrufserklärung spätestens 24 Stunden nach Eingang der Bestellung bei Hager AG eintrifft und
- Hager AG mit der Bearbeitung der Bestellung noch nicht begonnen hat.

3.2 An Bestellungen mit einem Bestellwert von CHF 50'000.00 und mehr ist Hager AG erst nach Zustellung ihrer schriftlichen bzw. elektronischen Bestellbestätigung gebunden. Bestellungen mit einem geringeren Bestellwert kann Hager AG auch konkludent akzeptieren. Bei Widersprüchen geht eine allfällige Bestellbestätigung von Hager AG einer Bestellung vor.

4. Elektronische Bestellung

Der Käufer kann die Bestellung elektronisch an Hager AG übermitteln. Hager AG haftet nicht für den Versand, die Übermittlung und den Empfang der Bestellung respektive für daraus entstehende Schäden. Wird eine Bestellung vom Informatiksystem der Hager AG (z. B. vom Spamfilter) automatisch gelöscht, erfolgt keine Benachrichtigung an den Käufer. Hager AG kann das elektronische Bestellsystem aus begründetem Anlass ohne Benachrichtigung der Käufer offline schalten (z. B. bei Verdacht auf Viren, Eingriffe Dritter etc.).

5. Versand- und Verpackungskosten

5.1 Die nachfolgenden Konditionen gelten ausschliesslich für Lieferungen ab Emmenbrücke innerhalb der Schweiz.

5.2 Versandkosten Komponenten und Pakete:
– Paketversand: CHF 10.00 pro Paket
– LKW-Versand, sofern Netto-Bestellwert unter CHF 800.00: CHF 16.00 pro Lieferung
– Zuschlag pro Express-Sendung: CHF 35.00

5.3 Versandkosten Schränke und Schrankgestelle:
– LSVA-Pauschalzuschlag (Bestellwert unabhängig): CHF 8.00 pro Schrank/ Gestell
– LKW-Versand, sofern Nettobestellwert unter CHF 800.00: CHF 16.00 pro Lieferung

5.4 Der Versand kann nach Ermessen von der Hager AG in mehreren Teillieferungen erfolgen. Wünscht der Kunde Teillieferungen, verrechnet die Hager AG pro Lieferung jeweils die effektiven Kosten.

6. Rechnungsstellung

6.1 Rechnungen hat der Käufer nach Eingang umgehend zu prüfen. Der Rechnungsbetrag von herkömmlichen und elektronischen Rechnungen gilt als anerkannt, wenn der Käufer diesen nicht innert 10 Tagen ab deren Zugang schriftlich beanstandet. Hager AG prüft die Beanstandung und passt die Rechnung an, falls sie die Beanstandung als begründet erachtet.

6.2 Auf schriftliches Ersuchen des Käufers stellt die Hager AG elektronische Rechnungen aus. Der Versand der Rechnungen erfolgt in der Regel unverschlüsselt. Die Hager AG haftet nicht für Schäden wegen fehlerhafter und/oder von Dritten manipulierter Software oder Daten (Viren, Würmer, Hackerangriffe etc.). Insbesondere schliesst die Hager AG die Haftung für Schäden infolge elektronischer Bestellung und/oder infolge elektronischer Rechnungen aus.

7. Zahlungsbedingungen

7.1 Der Käufer hat die Rechnungen innert 30 Tagen ab Rechnungsdatum im vollen Rechnungsbetrag (d. h. ohne Abzug von Skonto, Spesen, Steuern, Abgaben, Gebühren, Zöllen und dergleichen) zu bezahlen. Nach Fristablauf gerät der Käufer ohne Mahnung in Verzug und schuldet die Hager AG jeweils einen Verzugszins von 5 % und gegebenenfalls Schadensersatz. Zahlungstermine sind auch einzuhalten, wenn die Lieferung aus Gründen, die nicht von der Hager AG zu vertreten sind, verzögert wird.

7.2 Die Hager AG kann jederzeit ohne Weiteres Vorauszahlungen verlangen.

7.3 Schecks und Wechsel gelten erst nach Zahlungsausführung durch den Angewiesenen beziehungsweise Bezogenen (z. B. Bank) als Zahlung. Soweit die Verfallzeit die Zahlungsfrist überschreitet, wird der Verzugszins von 5% von der Zahlung direkt in Abzug gebracht. Gebühren Dritter im Zusammenhang mit der Einlösung von Schecks und Wechseln werden dem Käufer verrechnet.

7.4 Der Käufer kann die Kaufpreisschuld gegenüber der Hager AG nicht mit allfälligen Gegenforderungen verrechnen (Verrechnungsverbot).

7.5 Bei Zahlungsverzug des Käufers ist die Hager AG an gewährte Rabatte und Skonti nicht mehr gebunden und darüber hinaus berechtigt, ohne Mahnung vom Vertrag zurückzutreten, die gelieferte Ware zurückzufordern und auf Kosten des Käufers retournieren zu lassen.

8. Lieferverzögerungen

8.1 Unverschuldete Umstände bei der Hager AG oder den Lieferanten der Hager AG, wie insbesondere höhere Gewalt, Verkehrs- und Betriebsstörungen, Werkstoffmangel, Arbeitskonflikte etc. berechtigen die Hager AG, vom Vertrag ganz oder teilweise zurückzutreten oder die Lieferung hinauszuschieben. Der Käufer kann hieraus keine Ansprüche ableiten, er ist insbesondere nicht berechtigt, vom Vertrag zurückzutreten. Dies gilt gegebenenfalls auch dann, wenn die genannten Ereignisse zu einem Zeitpunkt eintreten, in welchem sich die Hager AG in Verzug befindet.

8.2 Die Hager AG übernimmt keine Lieferzeitgarantie und haftet nicht für allenfalls verspätete Lieferungen. Allfällige Angaben von Mitarbeitern der Hager AG verstehen sich als unverbindliche Richtwerte und keinesfalls als Zusicherungen.

9. Annahmeverzug des Bestellers

Kann die versandbereite Ware infolge einer Verletzung der Mitwirkungspflicht des Käufers nicht oder erst verspätet versendet werden oder nimmt der Käufer die Ware nicht an, werden die Waren auf Rechnung und Gefahr des Käufers gelagert. Der Käufer hat in solchen Fällen auch allfällige zusätzliche Transportkosten zu tragen.

10. Nutzen und Gefahr

Nutzen und Gefahr der Kaufsache gehen mit Versandbereitschaft der Lieferung im Werk von der Hager AG auf den Käufer über (EXW 2020 der Hager AG in Emmenbrücke). Unabhängig von der Kostentragung und der Organisation des Transports der Lieferung übernimmt die Hager AG keine Haftung für Schäden in diesem Zusammenhang.

11. Mängel der Kaufsache

11.1 Rüge- und Garantiefrist
Die Lieferung ist durch den Käufer sofort nach Empfang zu prüfen. Mängelrügen sind innerhalb von 8 Arbeitstagen nach Eintreffen der Lieferung am Bestimmungsort schriftlich an die Hager AG zu richten. Nach Fristablauf gilt die Lieferung als genehmigt. Die Garantie/Gewährleistung von der Hager AG für später auftretende Mängel beginnt am Tage der Ablieferung (Abgang der Lieferung ab Werk der Hager AG in Emmenbrücke) und beträgt:

Hager-Produkte	5 Jahre
Terasaki	2 Jahre
E3/DC	10 Jahre
Andere Produkte	Entsprechend Gewährleistung/ Garantie des Herstellers/ Hager-Lieferanten

Wird die Ablieferung aus Gründen verzögert, die die Hager AG nicht zu vertreten hat, endet die Gewährleistungsfrist spätestens 12 Monate nach der Meldung der Versandbereitschaft. Die Ausübung der Mängelrechte, insbesondere die Nachbesserung, bewirkt weder eine Unterbrechung noch den Stillstand der jeweiligen Garantie/Gewährleistungsfrist.

11.2 Mängelrechte

11.2.1 Die Hager AG kann den Mangel nach eigenem Ermessen durch Wandelung, Minderung, Nachbesserung und/oder Ersatz durch mängelfreie Ware gleicher Art bzw. Teilen davon beheben.

11.2.2 Die Gewährleistung bzw. Garantie gegenüber dem Käufer für Produkte anderer Hersteller und Lieferanten beschränkt sich auf die seitens dieser Hersteller und Lieferanten gegenüber der Hager AG zugestandenen und im Einzelfall erfüllten Gewährleistungs- bzw. Garantieansprüche. Auf Anfrage gibt die Hager AG Auskunft über die entsprechende Gewährleistung bzw. Garantie des Produkteherstellers oder Lieferanten.

11.3 Gewährleistungsausschluss und Verlust der Mängelrechte
Werden die Präodukte nicht entsprechend den Nutzungsbestimmungen (abrufbar unter www.hager.ch) von Hager AG verwendet oder werden diese durch Einwirkung der Bestellerin oder Dritter bzw. den Einbau von Teilen fremder Herkunft verändert, erlöschen sämtliche Gewährleistungs- bzw. Garantieansprüche. Beschädigungen durch Verschleiss sowie durch unsachgemässe oder bestimmungswidrige Nutzung fallen nicht unter die Gewährleistung.

11.3 Haftungsausschluss und abschliessende Regelung

Jegliche Haftung der Hager AG ist ausgeschlossen, sofern der Käufer nicht beweist, dass der Mangel seine Ursache in schlechtem Material oder fehlerhafter Produktion hat und nicht auf unsachgemässe Lagerung oder Behandlung, auf Überbeanspruchung oder ungeeignete Verwendung oder Installation zurückzuführen ist.

Werden die Produkte durch Einwirkung des Käufers oder Dritter bzw. den Einbau von Teilen fremder Herkunft verändert oder unternimmt der Käufer im Falle eines Mangels nicht umgehend alle geeigneten Massnahmen zur Schadensminderung, erlöschen sämtliche gewährten Garantieansprüche. Beschädigungen durch Verschleiss sowie durch unsachgemässe oder bestimmungswidrige Nutzung (Nutzungsbestimmungen abrufbar auf der Webseite www.hager.ch) fallen nicht unter die Garantie.

11.4 Ansprüche auf Schadenersatz kann der Käufer nur bei Vorsatz oder grober Fahrlässigkeit der Hager AG geltend machen. Für das Verhalten ihrer Hilfspersonen sowie für Zufall und höhere Gewalt schliesst die Hager AG sowohl die vertragliche als auch die ausservertragliche Haftung gänzlich aus. Der Käufer kann gegenüber der Hager AG keine indirekten Schäden, Folgeschäden, Schäden Dritter oder entgangenen Gewinn geltend machen. Die Hager AG haftet zudem nicht für die Auswahl oder die Verwendung der Produkte durch den Käufer.
Diese Regelung ist abschliessend und ersetzt insbesondere sämtliche gesetzlichen Gewährleistungsansprüche.

12. Abkündigungen

Hager behält sich vor, Produkte (resp. Produkteteile) abzukündigen auf den Ablauf:

- der Garantie resp. der Gewährleistungsfrist gemäss Ziffer 11.1 und/oder
- der von Hager angegebenen Gebrauchsdauer.

Die Hager AG wird die Abkündigung rechtzeitig, spätestens aber 12 Monate im Voraus kommunizieren, damit der Käufer noch die Möglichkeit hat zu bestellen. Aufwände, welche durch Abkündigungen von Produkten (resp. Produkteteilen) entstehen, gehen zu Lasten des Käufers.

13. Rücksendungen

13.1 Voraussetzungen

13.1.1 Die Rücknahme bzw. der Umtausch von durch die Hager AG gelieferter Ware ist nur mit vorangehender Zustimmung von der Hager AG und unter Einhaltung der nachfolgenden Voraussetzungen möglich:

13.1.2 Die Waren müssen in sauberer, unbeschrifteter Originalverpackung mit intakten Siegeln retourniert werden. Das Versanddatum für die entsprechenden Produkte darf nicht mehr als 12 Monate zurückliegen. Der Artikel darf keine Gebrauchsspuren aufweisen. Er darf weder parametriert noch programmiert sein. Ergibt die Prüfung durch die Hager AG, dass eine dieser Voraussetzungen nicht erfüllt ist, kann Hager AG nach eigenem Ermessen die Rücknahme verweigern oder einen Abzug beim Rückvergütungsbetrag vornehmen.

13.1.3 Der Käufer kann kundenspezifisch gefertigte Produkte nur nach Zustimmung des Verkaufsaussendienstes und der Projektierungsabteilung von der Hager AG unter Bezeichnung des Projektes und unter Einhaltung der übrigen Voraussetzungen retournieren. Die Kosten für die Rücksendung gehen zu Lasten des Käufers. Die Hager AG kann die Rücknahme unter Angabe des Grundes nach eigenem Ermessen verweigern.

13.2 Vorgehen

13.2.1 Der Käufer muss Warenretouren vor dem Versand telefonisch oder per E-Mail bei der Hager AG anmelden. Die Hager AG kann nach freiem Ermessen, insbesondere bei Lagerbereinigungen, eine Begutachtung der Warenretouren durch eine von ihr bezeichnete Person beim Käufer anordnen. Unterlässt der Käufer hierbei seine Mitwirkungspflichten oder retourniert er die Ware ohne Begutachtung, verliert er allfällige Rückvergütungsansprüche.

13.2.2 Der Käufer hat der Rücksendung ein vollständig ausgefülltes Retouren-Formular unter Angabe der durch die Hager AG telefonisch kommunizierten Retouren-Nummer beizulegen. Das Retouren-Formular kann auf der Webseite www.hager.ch heruntergeladen oder telefonisch beziehungsweise per E-Mail bei der Hager AG angefordert werden.

13.2.3 Für Rücksendungen ohne oder mit einem unvollständig ausgefüllten Retouren-Formular verrechnet die Hager AG eine Bearbeitungsgebühr von CHF 50.00. In der Regel kontaktiert die Hager AG den Käufer zwecks Einholung der fehlenden Angaben. Erfolgt innert 30 Tagen nach Versand einer solchen Rückfrage keine Rückmeldung des Käufers, entsorgt die Hager AG die Rücksendung auf Kosten des Käufers unter Wegfall allfälliger Rückvergütungsansprüche. Nicht angemeldete, nicht frankierte oder nicht einem Absender zurechenbare Rücksendungen werden nicht entgegengenommen.

13.3 Vergütungsart

13.3.1 Die Hager AG vergütet Rücksendungen erst ab einem Warenwert von CHF 100.00. Die Vergütung erfolgt durch eine Gutschrift auf das betreffende Kundenkonto.

13.3.2 Die Rückvergütung des vollen Kaufpreises erfolgt nur bei nachgewiesener Falschlieferung (d. h. die gelieferten Produkte entsprechen nicht den bestellten Produkten) der Hager AG. Die Waren müssen in sauberer, unbeschrifteter Originalverpackung mit intakten Siegeln retourniert werden.

14. Datenschutz

Die Hager AG verpflichtet sich, das DSG und die DSGVO einzuhalten und die angemessenen technischen und organisatorischen Massnahmen umzusetzen und die Sicherheit, Vertraulichkeit, Integrität und Verfügbarkeit der besonderen Daten zu gewährleisten. Die allgemeinen Datenschutzbestimmungen von der Hager AG befinden sich auf der Webseite www.hager.ch/datenschutz

15. Schriftform

Von diesen AGB abweichende Vereinbarungen bedürfen der schriftlichen Form, wobei der E- Mail-Verkehr der schriftlichen Form gleichgestellt ist.

16. Erfüllungsort

Erfüllungsort für Zahlungen ist der Sitz der Hager AG, für Lieferungen am Ort des Werks der Hager AG in Emmenbrücke.

17. Salvatorische Klausel

Sollten einzelne Bestimmungen dieser AGB unwirksam oder undurchführbar sein oder nach Vertragsschluss unwirksam oder undurchführbar werden, bleibt davon die Wirksamkeit des Vertrages und der übrigen Bestimmungen dieser AGB unberührt. In diesem Fall ist die unwirksame oder undurchführbare Bestimmung in dem Sinne auszulegen oder zu ergänzen, dass der mit ihr beabsichtigte Regelungszweck möglichst erreicht wird.

18. Änderung der AGB

Diese AGB können jederzeit einseitig ganz oder teilweise abgeändert werden. Über wesentliche, für ihn nachteilige Änderungen und Anpassungen nach Vertragsschluss wird der Käufer in geeigneter Form informiert. Sofern der Käufer die Änderungen und Anpassungen nicht innert 30 Tagen nach Zustellung schriftlich gegenüber der Hager AG ablehnt, gelten sie als anerkannt. Die neuen AGB ersetzen die bisherigen AGB vollumfänglich.

19. Anwendbares Recht und Gerichtsstand

19.1 Auf die Rechtsverhältnisse zwischen der Hager AG und dem Käufer ist schweizerisches Recht anwendbar, unter Ausschluss der Kollisionsnormen des schweizerischen internationalen Privatrechts sowie des Übereinkommens der Vereinten Nationen über den internationalen Warenkauf (CISG).

19.2 Ausschliesslicher Gerichtsstand für alle Streitigkeiten aus oder im Zusammenhang mit Rechtsverhältnissen zwischen der Hager AG und dem Käufer ist der Sitz der Hager AG.

Hager AG / Stand Februar 2023

Für ein besseres Morgen

Unser Weg in eine nachhaltigere Zukunft

Sabine Busse, CEO Hager Group

“Wir glauben an die Elektrifizierung. Gebäude sind der Schlüssel für eine erfolgreiche Umsetzung der Energiewende, und wir sind ein Teil davon. Unsere Produkte, Dienstleistungen und Lösungen sind zuverlässig, intelligent und einfach zu integrieren. Zusätzlich helfen sie bei einer nachhaltigen Senkung der Emissionen. Neben unserem bewährten Portfolio für die Elektrifizierung von Gebäuden erschließen wir nun weitere Geschäftsfelder mit unseren digitalen Angeboten im Bereich Energiemanagement. Denn bei beiden sehen wir weiterhin großes Potenzial.”

E3 Ethics Employees Environment

Nachhaltigkeit ist ein gemeinsamer Weg. Es ist ein Weg, der jede Phase unserer Wertschöpfungskette prägt, von der Beschaffung bis zum Ende der Lebensdauer unserer Produkte. Bei Hager haben wir uns dazu verpflichtet, diesen Weg gemeinsam mit unseren Partnern, Kunden und Interessengruppen zu gehen. Bei jedem Schritt achten wir auf Menschen und Umwelt. Wir haben unsere Vision von einer nachhaltigen Zukunft durch Zusammenarbeit in den Mittelpunkt unserer Nachhaltigkeitsstrategie "E3" gestellt, welche sich auf Ethik (Ethics), Mitarbeiter (Employees) und Umwelt (Environment) fokussiert.

Ethik

Zuverlässigkeit und Verantwortung als Kern jeder Partnerschaft
Durch die Wahrung von Menschenrechten, die Gewährleistung fairer Arbeitsbedingungen und die Förderung ethischen Verhaltens schaffen wir Vertrauen und Transparenz gegenüber allen Interessenvertretern. Verbrauchersicherheit und Datenintegrität stehen an erster Stelle, damit unsere Produkte den höchsten Standards an Zuverlässigkeit entsprechen. Ein verlässliches Beschwerdeverfahren, das internen und externen Partnern zur Verfügung steht, untermauert unser Engagement

Mitarbeitende

Die Weiterentwicklung und Expertise unserer Teams schaffen echten Mehrwert für Sie
Bei Hager gestalten unsere Mitarbeiterinnen und Mitarbeiter die elektrische Welt von morgen. Um diese Vision zu verwirklichen, haben wir eine Kultur der Zusammenarbeit und des kontinuierlichen Lernens entwickelt. In dieser Kultur treiben wir Innovationen voran, steigern die Kundenzufriedenheit und schaffen einen bedeutenden Mehrwert für alle Beteiligten. Durch die Zusammenarbeit mit unseren Partnern und Kunden nutzen wir unser gemeinsames Potenzial, erzielen beeindruckende Ergebnisse und arbeiten ständig daran, bessere Gebäude und eine bessere Zukunft zu schaffen.

Umwelt

Eine Partnerschaft mit Hager bedeutet, gemeinsam echte Veränderungen zu bewirken:

Wir verringern unseren eigenen CO2-Fußabdruck kontinuierlich und ermöglichen Ihnen gleichzeitig, Ihren CO2-Fußabdruck durch intelligentes Energiemanagement und innovative Lösungen zu reduzieren. So beschleunigen wir den Übergang zu emissionsarmen Gebäuden und umweltverträglicher Mobilität. Erfahren Sie, wie unser dreiteiliger Ansatz diese Ambitionen in greifbare Ergebnisse für Ihr Unternehmen, Ihre Partner und Ihre Umgebung umsetzt.

Wir gehen mit gutem Beispiel voran und verpflichten uns zu wissenschaftlich fundierten Zielen, um unsere eigenen Betriebsabläufe zu dekarbonisieren. Bis 2030 wollen wir die Treibhausgasemissionen um 50 % (Scope 1 und 2) sowie um 25 % (Scope 3) reduzieren. Im Jahr 2024 haben wir eine Reduzierung um 20 % in den Bereichen Scope 1 und 2 sowie Fortschritte im Scope 3 erzielt – ein greifbarer Beleg für unseren Fortschritt auf dem Weg zu mehr Nachhaltigkeit.

Wir nutzen unsere selbst entwickelten Energiemanagementlösungen, um den Energieverbrauch zu optimieren und die Emissionen in unseren Einrichtungen zu reduzieren. Im Jahr 2024 hat Hager seine Führungsposition durch die Übernahme von advizeo weiter ausgebaut. Advizeo ist ein führender Anbieter von Gebäudemanagementdienstleistungen und Monitoring-Software.

Hager verstärkt Ihre Wirkung:
Mit unseren Energiemanagementlösungen können Sie Gebäudeemissionen reduzieren, die Effizienz verbessern und messbare Fortschritte in Ihrer Energiewende erzielen.

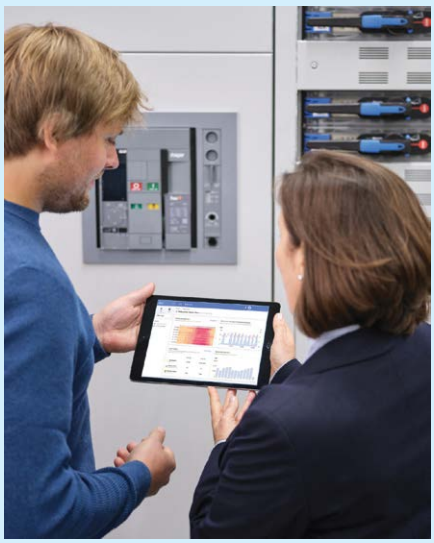

Unsere aktuellen Nachhaltigkeitsbewertungen

PLATINUM Top 1% ecovadis Sustainability Rating NOV 2025

Climate CDP 2025 A-

Mitglied von:

PEP ecopassport

United Nations Global Compact

SCIENCE BASED TARGETS – DRIVING AMBITIOUS CORPORATE CLIMATE ACTION

Entdecken Sie unseren aktuellen Nachhaltigkeitsbericht

Sorgfältig gestaltet

**Wir sind nah an unseren Kunden.
Dies zeigt sich in unserem Design.**

Zu leistungsstarken Premiumlösungen gehört ein gutes Design. Dies ist Teil unserer Mission. Zum Design gehört für uns, dass sich die Produktfamilien in diesem Katalog harmonisch zusammenfügen. Diese Passgenauigkeit ist einer der Gründe, warum viele unsere Marke schätzen. Wir hoffen, dass Sie ihr ebenso vertrauen wie wir.

Mitglieder des Design Studio Teams,
Obernai, Frankreich

Und das soll unser Design für Sie leisten

Benutzerfreundlichkeit steht bei uns an höchster Stelle: In jeder Situation soll jedes unser Geräte und jedes System leicht zu verstehen und einfach zu bedienen sein. Darüber hinaus wollen wir unsere Kunden begeistern. Deshalb bringen unsere neuen Produkte komfortable, unterhaltsame Funktionen mit. Lassen Sie sich von cleveren Ideen überraschen, die für Sie und für die Endkunden einen echten Unterschied machen.

Es geht auch um die Gesamtkohärenz.
Unsere gesamte Produktfamilie sollte für Sie logisch und stimmig sein. Sie soll es Ihnen ermöglichen, Gewohnheiten zu etablieren und Schnelligkeit zu gewinnen. Sie soll dazu beitragen, Vertrautheit und Vertrauen aufzubauen. Die Arbeit mit unseren Lösungen sollte sich anfühlen, als kämen Sie nach Hause.Schönes Design hat natürlich auch mit Stil, Formgenauigkeit und mit Oberflächen zu tun.
Wir glauben, dass die ausgeklügelten technischen Lösungen von Hager ein sorgfältiges Design bis ins kleinste Detail verdienen. Ansprechendes und wiedererkennbares Design führt zu hochwertigen Elektroinstallationen, die moderne Häuser und Gebäude attraktiver machen. Wir wissen, wie wir Ihre Kunden mit zeitgemäßem und doch zeitlosem Design faszinieren können. Und wir wissen auch, wie wir ganz elegant unsichtbar werden können, wenn es nötig ist.

Nachhaltigkeit gehört zu unserem Werteverständnis. Gewissermaßen drückt Ökodesign Fürsorge aus – Fürsorge für den Planeten und folglich für uns alle. Wir wissen, dass wir auch in diesem Bereich eine wichtige Rolle spielen müssen. Deshalb arbeiten wir stets daran, nicht nur die besten technischen Lösungen, sondern auch die besten Lösungen mit Blick auf eine nachhaltige Zukunft zu bieten.

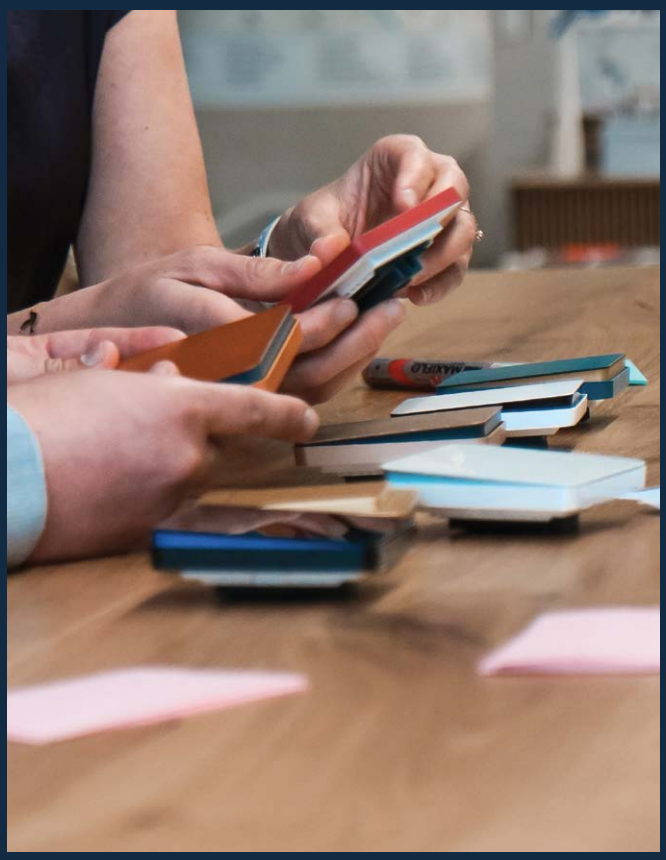

Produkttest mit Nutzern

Exzellentes digitales und physisches Design

Die digitale Welt entwickelt sich schnell weiter. Dies bietet uns unendlich viele Möglichkeiten, die schon seit vielen Jahren in unsere Designphilosophie einfließen. Wir gestalten unsere digitalen Tools mit größter Sorgfalt – genau wie alle unsere Produkte zeichnen sie sich durch Benutzerfreundlichkeit aus. Wir wollen, dass auch unsere digitalen Tools leicht verständlich sind und ihre Anwendung eine gewisse Faszination auslöst – bei Ihnen und den Endkunden. Erst kürzlich haben wir ein neues, digitales Designsystem entwickelt, das wir nach und nach im Markt einführen werden, so dass es irgendwann fest zu Ihrer täglichen Arbeit gehören wird. Unsere Designer möchten, dass Sie unsere digitalen Tools als freundlich und angenehm, aber auch als stilvoll und leistungsstark empfinden. Sie sollen es Ihnen ermöglichen, außergewöhnliche Aufgaben zu bewältigen – und das in einer Welt, in der sich die Elektrotechnik rasant weiterentwickelt.

Sicher und einfach

Gemeinsam mit Ihnen gestalten wie die elektrische Welt. Dabei muss diese Welt für Sie und für die Endanwender jederzeit absolut sicher bleiben. Dies erfordert robuste und zuverlässige Lösungen von höchster Qualität und wir arbeiten daran, Ihre Erwartungen noch zu übertreffen. Schon in der Produktentwicklung haben wir Sicherheit, Komfort und Umweltschutz gleichermaßen im Blick.

Die technische Leistung steigt unaufhaltsam. Bei dieser Entwicklung dürfen wir nicht vergessen, dass es immer auch darum geht, die einfachsten Lösungen zu finden. Sie wissen es selbst: Es ist wesentlich leichter, sich komplizierte Dinge auszudenken, als einfache zu entwerfen. Für unsere Entwickler ist es daher sehr herausfordernd, für Sie und Ihre Kunden eine hohe Leistung leicht und einfach zu verpacken. Doch genau darauf kommt es uns an.

Unser sorgfältig und umfassend konzipiertes Angebot soll für Sie durchgehend „Sicher und einfach“ sein. Das ist unser Motto, bei dem wir keine Kompromisse eingehen. Wir denken über ausgefeilte und innovative Lösungen nach, die auf den besten Technologien basieren und nur ein Ziel haben: Unsere Kunden zufrieden zu stellen. Und das sind Sie.

Hauptsitz

Hager AG
Sedelstrasse 2
6020 Emmenbrücke

Tel. 041 269 90 00

Verkaufsniederlassungen

Hager AG
Glattalstrasse 521
8153 Rümlang

Tel. 044 817 71 71

Hager AG
Ey 5
3063 Ittigen-Bern

Tel. 031 925 30 00

Hager AG
Chemin du Petit-Flon 31
1052 Le Mont-sur-Lausanne

Tel. 021 644 37 00

hager.ch
infoch@hager.com

ON-2-1521-DKO2610

Better buildings
Better tomorrows