6LE003446A

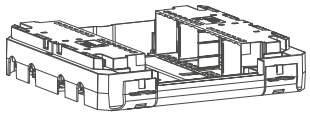

(DE) (EN) (FR) (CS) (NL) (SV) (ES) (PL) (PT)

Installation instructions

(DE) Geräteträger flach für Einbaugeräte ecoline45

(EN) Device carrier flat for ecoline45 built-in devices

(FR) Support d'appareillage plat pour produits ecoline45 encastrés

(CS) Nosič modulů pro nízkou instalační hloubku a vestavné přístroje řady ecoline45

(NL) Platte behuizing voor inbouwproducten van de ecoline45-serie

(SV) Platt apparatdosa för infällda ecoline45-produkter

(ES) Soporte para mecanismos ecoline45

(PL) Puszka montażowa płaska do zabudowy osprzętu ecoline45 (45 x 45mm)

(PT) Caixa de aparelhagem plana para produtos ecoline45 encastrados

GTFR800
Device carrier flat for ecoline45 built-in devices

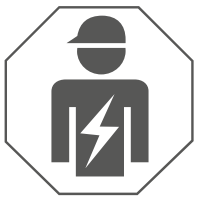

Danger

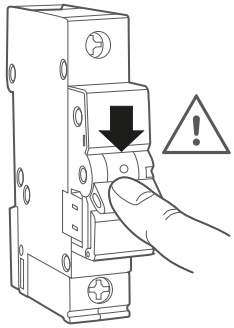

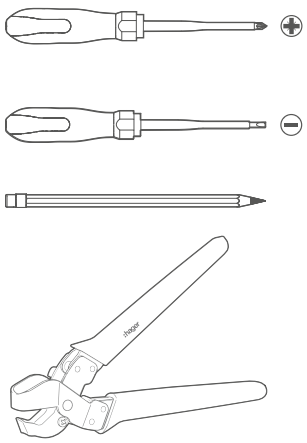

L5562

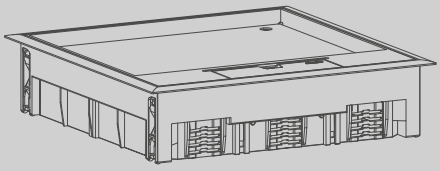

e.g. **VQ12..**

+

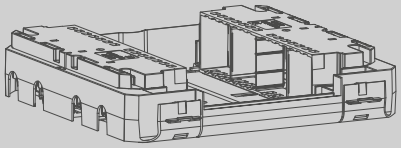

GTFR800

01

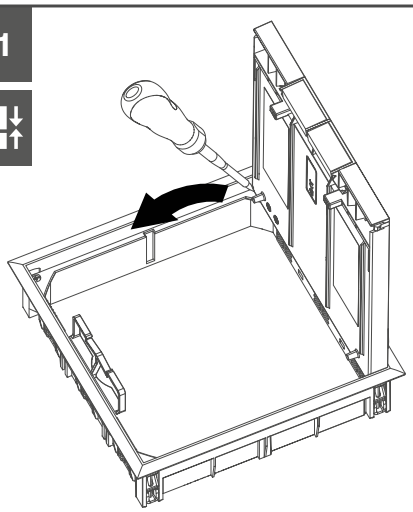

02

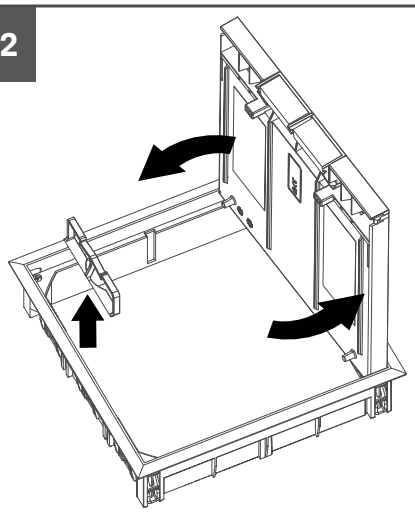

03

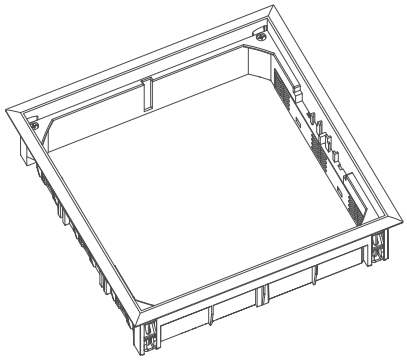

04

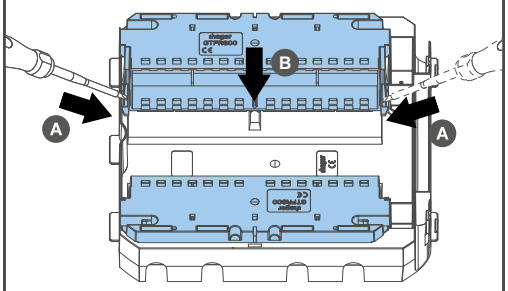

05

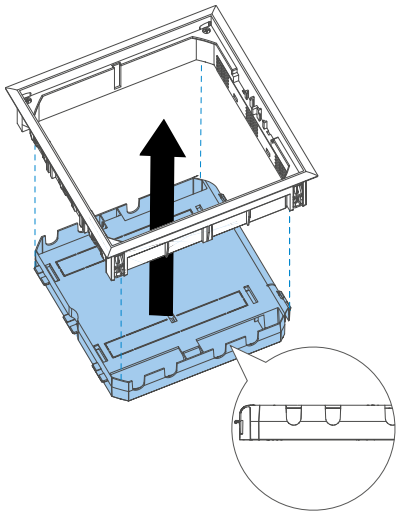

Tehalit GmbH, Seebergstrasse 37, 67716 Heltersberg, Germany

06

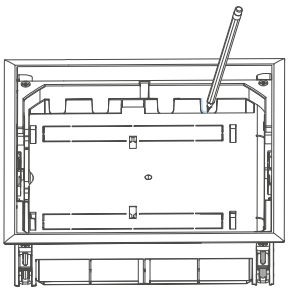

07

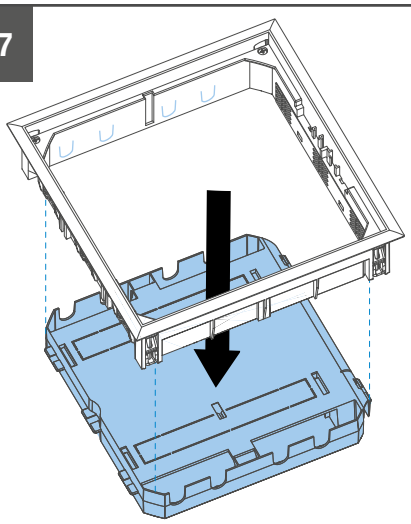

08

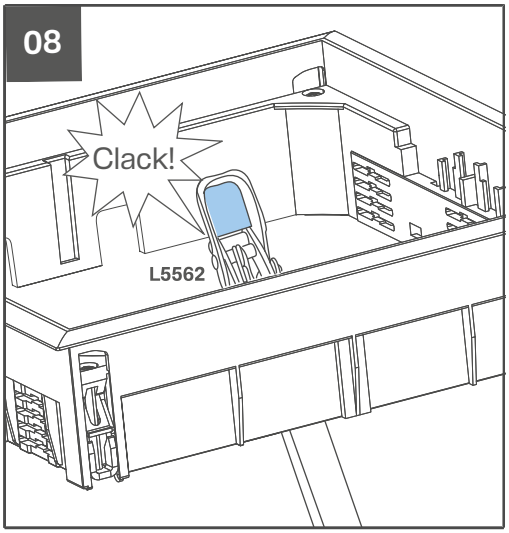

09

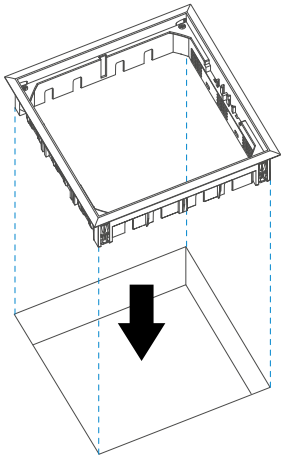

10

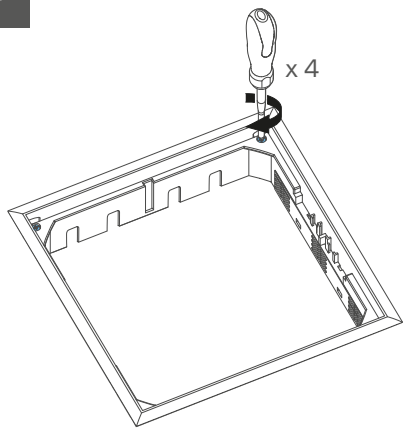

11

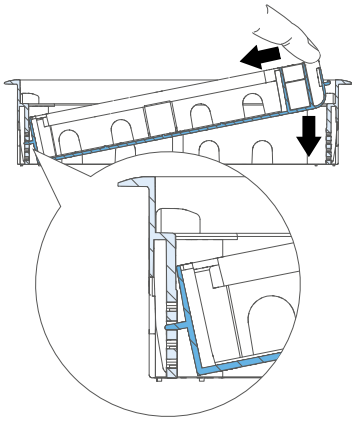

12

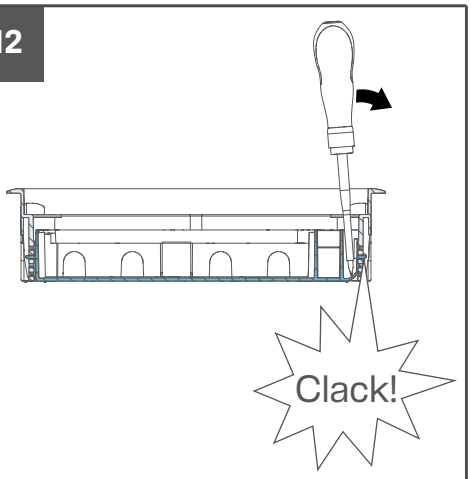

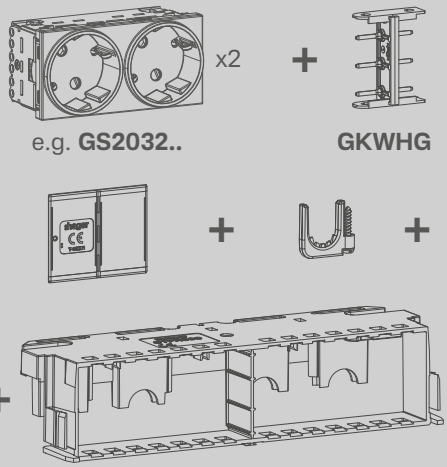

01

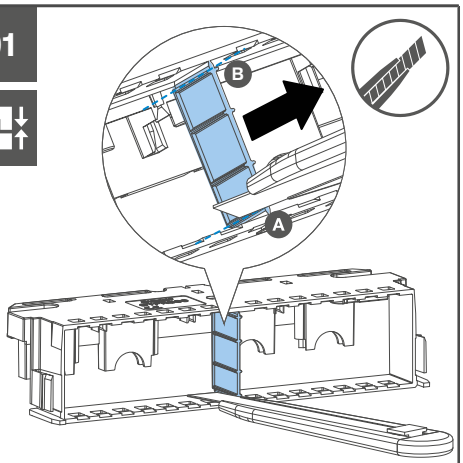

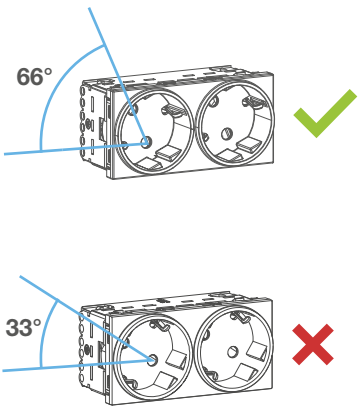

02

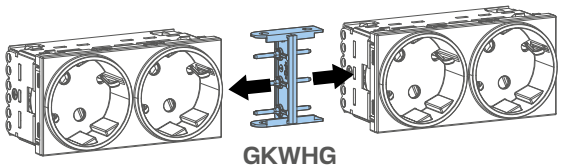

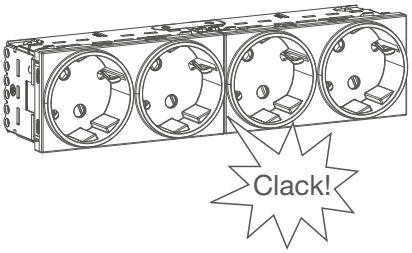

T +49 6333 992 0 F +49 6333 992 7666 info@hager.com hager.com | 2026-10

03

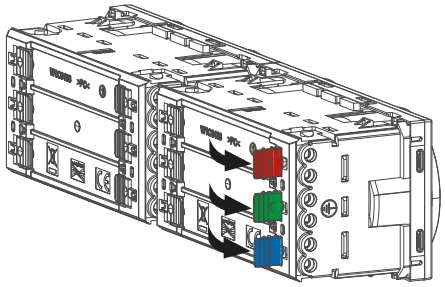

04

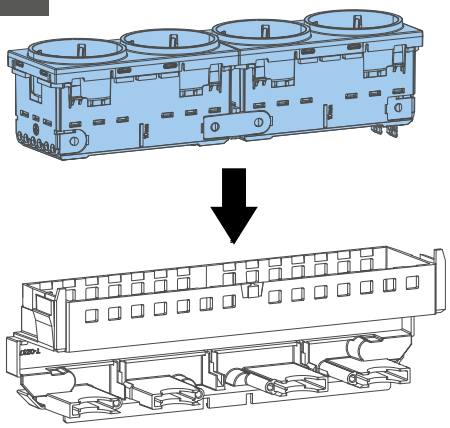

05

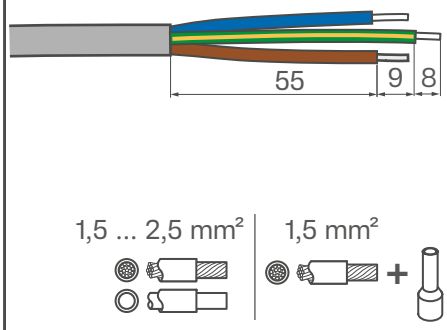

06

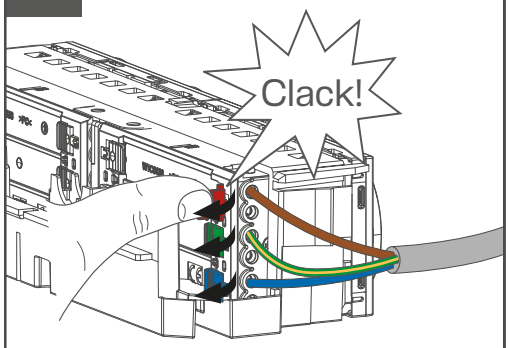

07

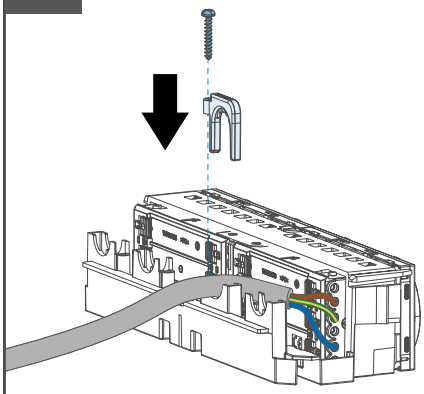

08

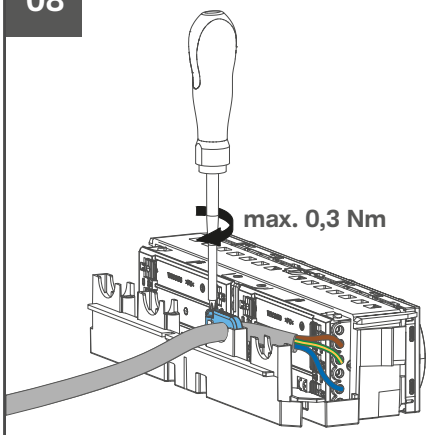

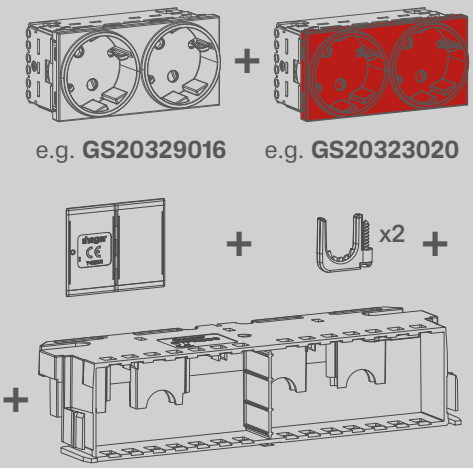

01

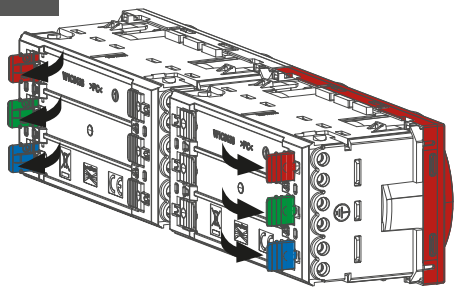

02

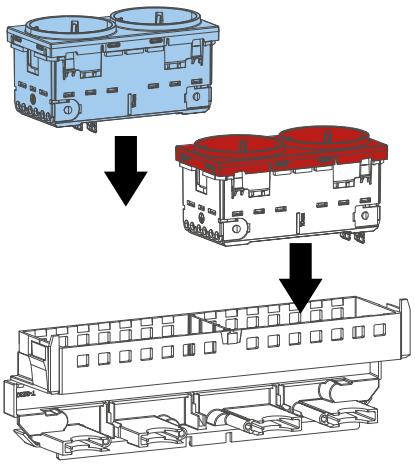

03

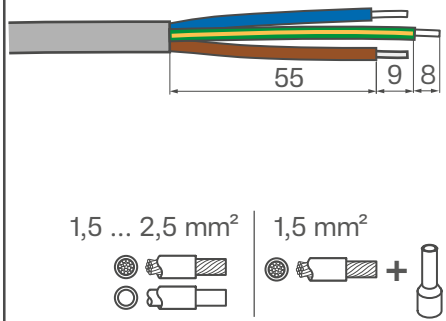

04

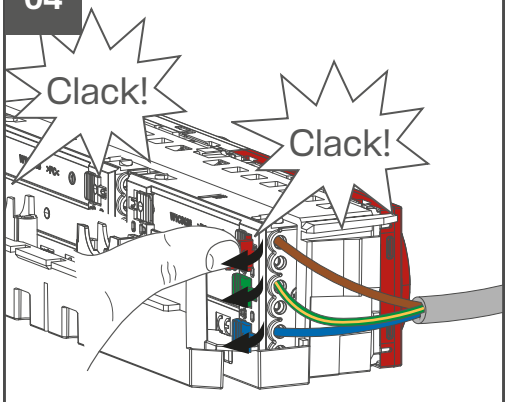

05

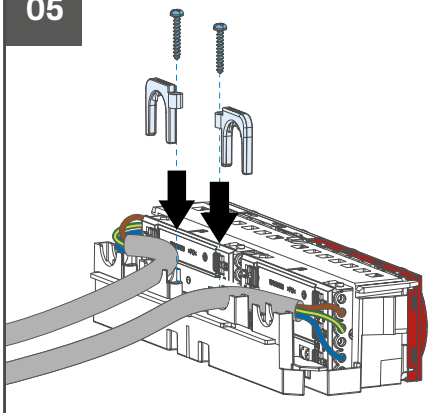

Tehalit GmbH, Seebergstrasse 37, 67716 Heltersberg, Germany

06

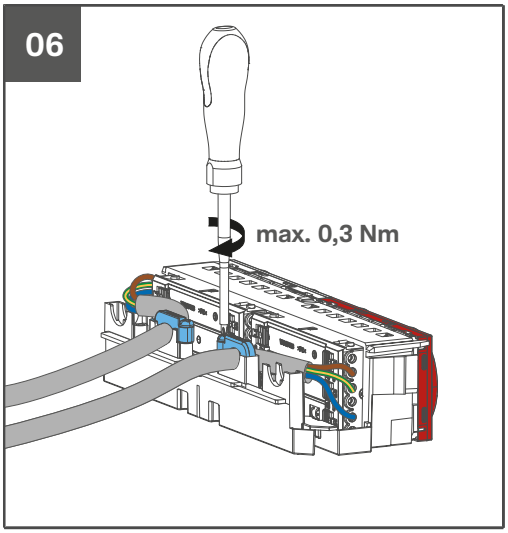

07

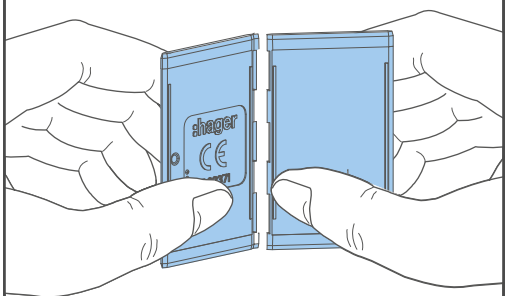

08

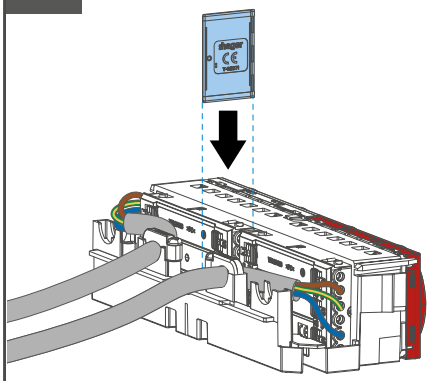

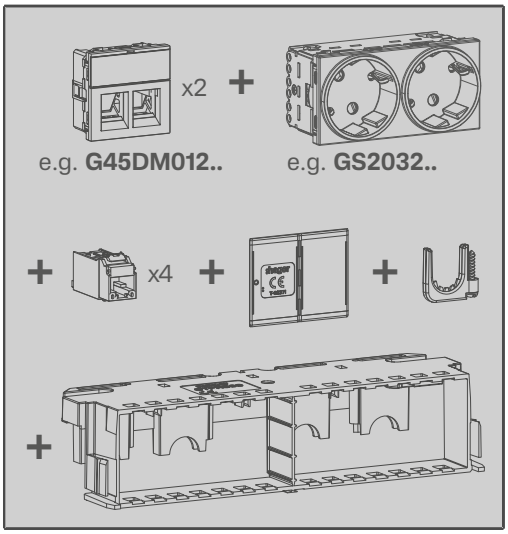

01

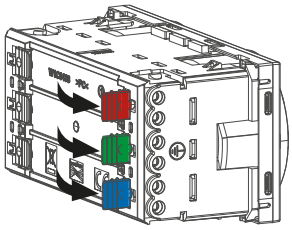

02

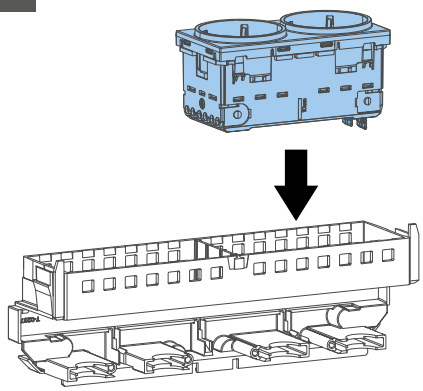

03

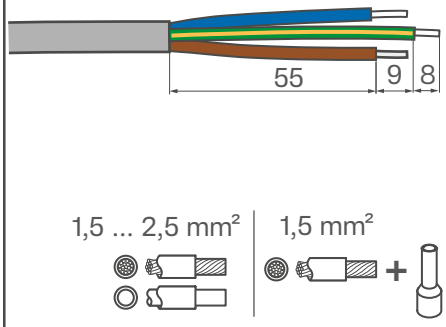

04

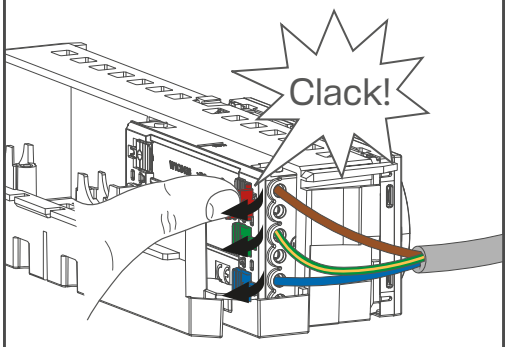

05

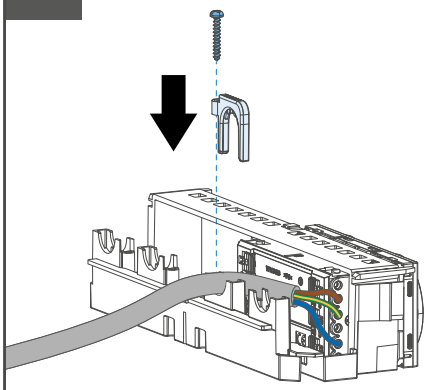

06

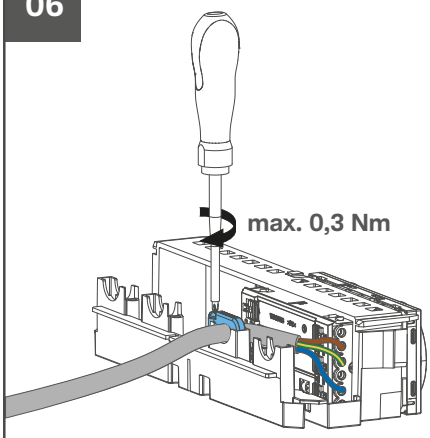

07

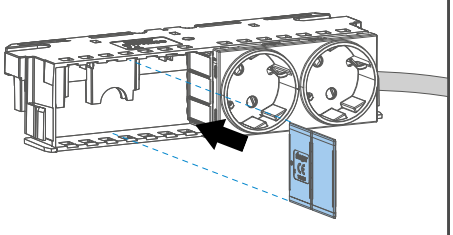

08

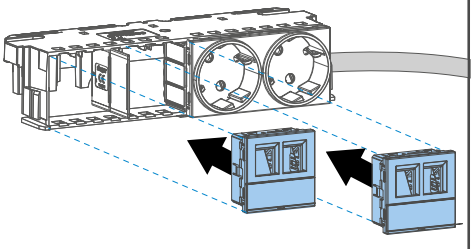

T +49 6333 992 0 F +49 6333 992 7666 info@hager.com hager.com | 2026-10

09

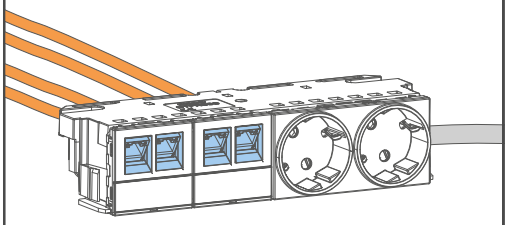

10

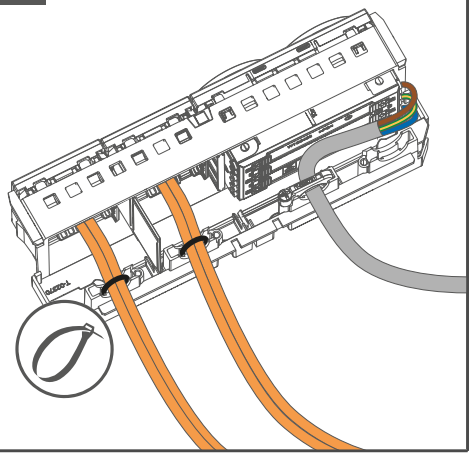

11

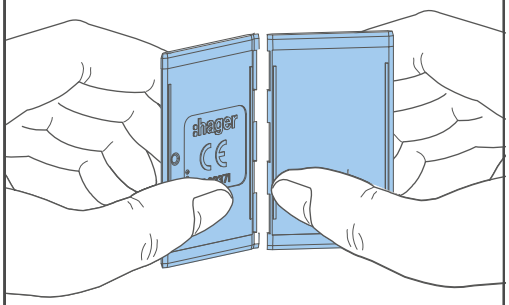

12

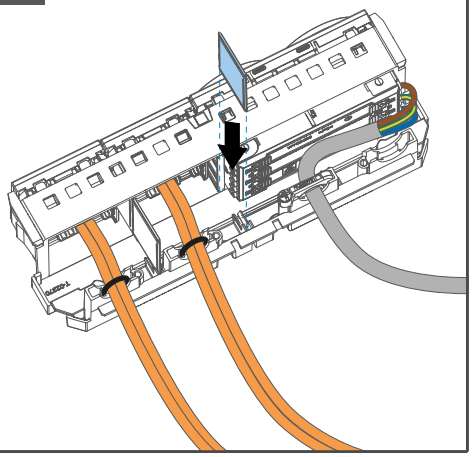

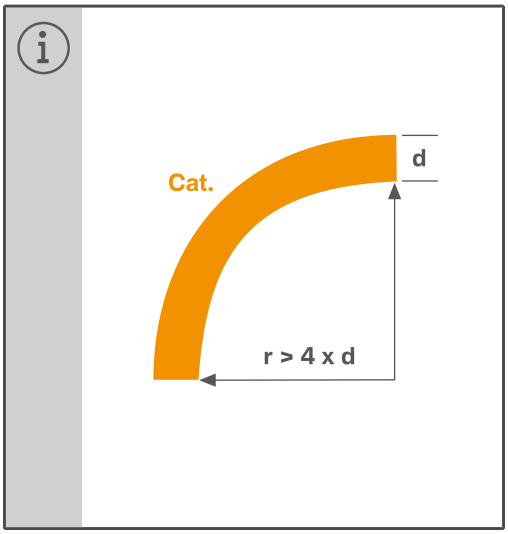

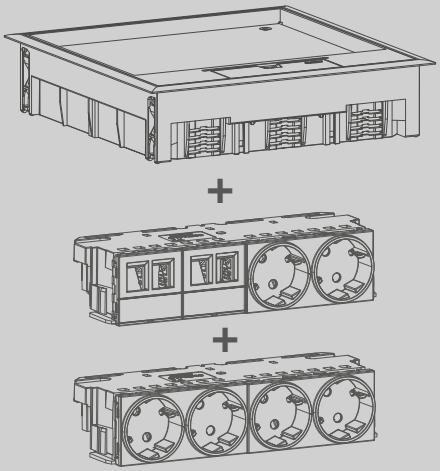

01

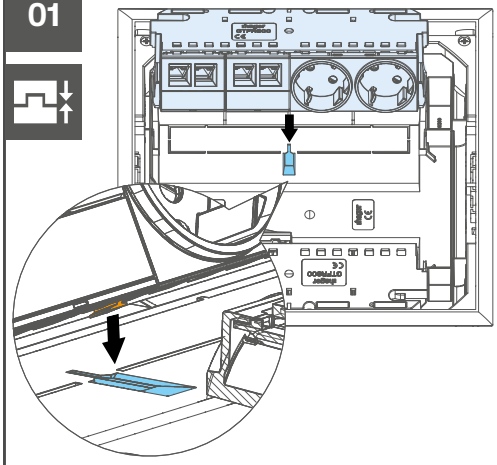

02

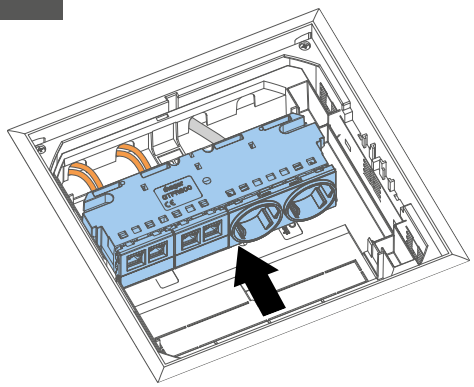

03

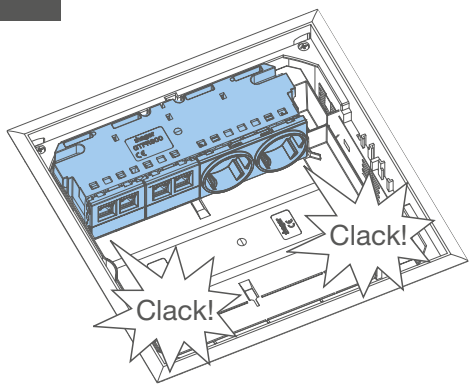

04

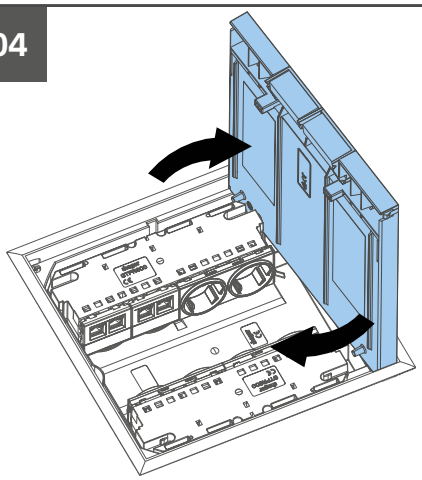

05

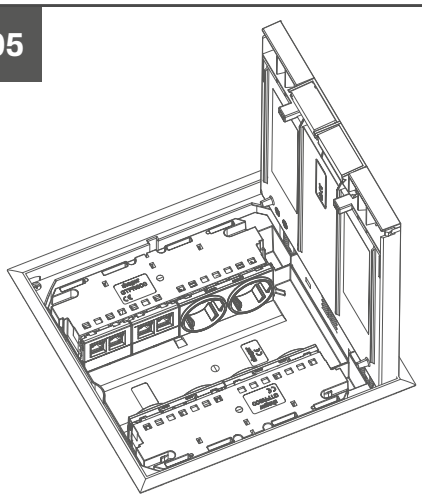

Tehalit GmbH, Seebergstrasse 37, 67716 Heltersberg, Germany

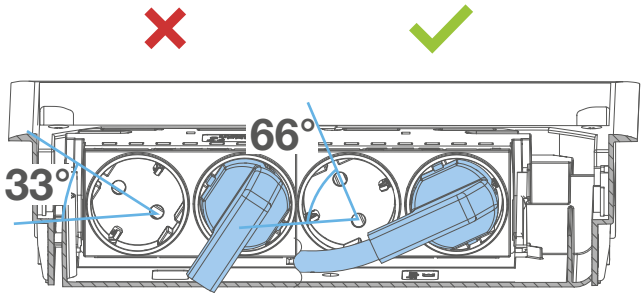

01

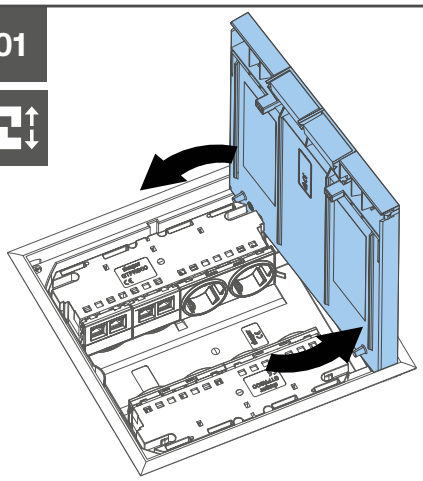

02

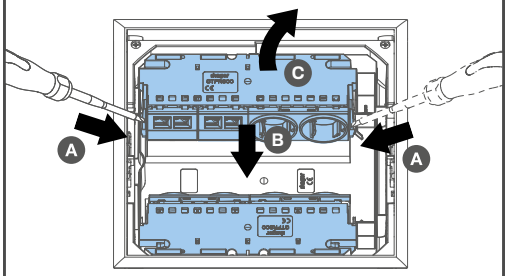

03

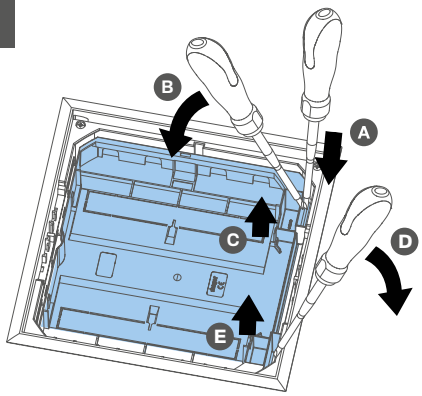

04

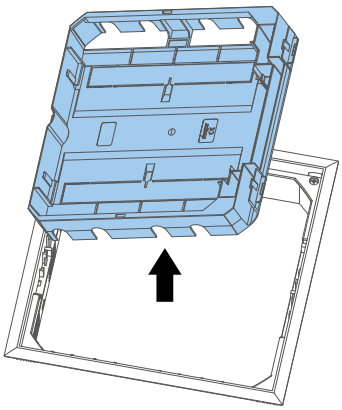

05

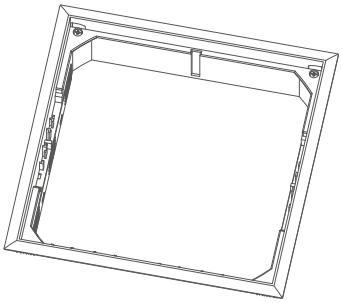

T +49 6333 992 0 F +49 6333 992 7666 info@hager.com hager.com | 2026-10

(DE) Wichtige Hinweise

Montagehinweise

- Der Geräteträger **GTFR800** ist in Kombination mit den Versorgungseinheiten **VQ12xx** und **VR12xx** vorgesehen für die Montage in Böden mit geringer Aufbauhöhe ab 55 mm zwischen dem Rohboden und der Oberkante des fertigen Fußbodens.
- Auch geeignet für die Montage in anderen Versorgungseinheiten und Kassetten der Größen Q12 und R12.

Best.-Nr.	Minimale Einbauhöhe
VQ1205xx, VR1205xx	55 mm
VQ1212xx, VR1212xx	63 mm
VEQ1212E	61 mm
VANR12xx	70 mm

- Die Montage kann in Hohl- und Doppelböden erfolgen, sowie bei estrichüberdeckten Kanalsystemen in der Universalbodendose **UDB3050080** mit Montagedeckel **UDM3244Q12** bzw. **UDM3306R12**.

Um die minimale Einbauhöhe zu erreichen, sind die Leitungen seitlich an die Versorgungseinheit zu führen. Entsprechende Leitungsdurchführungsöffnungen vorbereiten. Empfohlenes Werkzeug: Ausklinkzange (Best.-Nr. **L5562**).
Bei Weiterverdrahtung von einer Geräteaufnahme zur gegenüberliegenden Geräteaufnahme ist die Verbindungsleitung außen um die Versorgungseinheit herum zu führen.

Schraubenbezeichnung für Zugentlastung:
Linsenkopfschraube 2,9 x 22 mm
Max. Anzugsdrehmoment: 0,3 Nm

Empfehlung: Nur Steckdosenvarianten 1-fach und 2-fach mit 66° Steckwinkel aus dem ecoline45 Sortiment verwenden, Best.-Nr. **GS1032xx** und **GS2032xx**.

Insgesamt 8 Einbauplätze für 45x45mm Geräte, aufgeteilt auf zwei Geräteaufnahmen mit je 4 Einbauplätzen.

Anwendungshinweise

Winkelstecker sind mit der Anschlussleitung in Richtung Geräteträgerboden zu führen.

(EN) Important notes

Installation instructions

- In combination with the **VQ12xx** and **VR12xx** supply units, the **GTFR800** device casing is designed for installation in floors with a low construction height, with a minimum distance of 55 mm between the structural floor and the top surface of the finished floor.
- Also suitable for installation in other supply units and cassettes of sizes Q12 and R12.

Ref. no.	Min. installation height
VQ1205xx, VR1205xx	55 mm
VQ1212xx, VR1212xx	63 mm
VEQ1212E	61 mm
VANR12xx	70 mm

- For screed-covered trunking systems, it can also be installed in the **UDB3050080** universal floor box with the **UDM3244Q12** or **UDM3306R12** mounting lid.

To achieve the minimum installation height, the cables must be routed into the supply unit from the side. Prepare the appropriate cable-entry openings. Recommended tool: Notching pliers (Reference no. **L5562**).
When wiring from one device holder to the device holder opposite, route the connecting cable around the outside of the supply unit.

Screw description for strain relief:
Pan-head self-tapping screw
2.9 x 22 mm
Max. tightening torque: 0.3 Nm

Recommendation: Use only 1-gang and 2-gang socket-outlet variants with a 66° plug angle from the ecoline45 range, references No. **GS1032xx** and **GS2032xx**.

A total of 8 installation spaces for 45x45mm devices, divided into two device holders with 4 installation spaces each.

Information for use

Route right-angled plugs so that their connecting cables point towards the base of the device casing.

(FR) Remarques importantes

Instructions d'installation

- En combinaison avec les boîtes de sol **VQ12xx** et **VR12xx**, le support d'appareillage **GTFR800** est conçu pour un montage dans des planchers à faible hauteur de construction, avec une distance minimale de 55 mm entre le plancher brut et la surface supérieure du plancher fini.
- Convient également pour le montage dans d'autres boîtes de sol et des cassettes de tailles Q12 et R12.

Réf. n°	Hauteur d'installation minimale
VQ1205xx, VQ1205xx,	55 mm
VQ1212xx, VR1212xx	63 mm
VEQ1212E	61 mm
VANR12xx	70 mm

- Pour les systèmes de goulottes recouverts de chape, il peut également être installé dans la boîte de jonction universelle **UDB3050080** avec le couvercle de montage **UDM3244Q12** ou **UDM3306R12**.

Pour obtenir la hauteur d'installation minimale, les câbles doivent être introduits latéralement dans la boîte de sol. Préparez les ouvertures d'entrée de câble appropriées. Outil recommandé : Pince entaille moulure (référence n° **L5562**).
Lors du câblage entre un support d'appareillage et le support d'appareillage opposé, faites passer le câble de raccordement à l'extérieur de la boîte de sol.

Description de la vis pour support de câble :
Vis autotaraudeuse à tête cylindrique bombée 2,9 x 22 mm
Couple de serrage max. : 0,3 Nm

Recommandation : Utilisez uniquement les versions à 1 poste et à 2 postes des prises de courant de la gamme ecoline45 avec un angle de fiche de 66°, références N° **GS1032xx** et **GS2032xx**.

Un total de 8 emplacements de montage pour appareils de 45x45 mm, répartis sur deux supports d'appareillage avec 4 emplacements de montage chacun.

Informations d'utilisation

Acheminez les fiches à angle droit de sorte que leurs câbles de raccordement soient dirigés vers la base du support d'appareillage.

Tehalit GmbH, Seebergstrasse 37, 67716 Heltersberg, Germany

(CS) Důležité informace

Pokyny k instalaci

- Ve spojení s podlahovými krabicemi **VQ12xx** a **VR12xx** je nosič modulů **GTFR800** určen k instalaci do podlah s nízkou instalační výškou, přičemž minimální vzdálenost mezi nosnou podlahou a horním povrchem hotové podlahy činí 55 mm.
- Vhodné také pro montáž do jiných podlahových krabic a kazet velikostí Q12 a R12.

Katalogové číslo	Minimální montážní výška
VQ1205xx, VR1205xx	55 mm
VQ1212xx, VR1212xx	63 mm
VEQ1212E	61 mm
VANR12xx	70 mm

- U systémů kabelových kanálů zakrytých potěrem lze tento produkt nainstalovat také do univerzální podlahové krabice **UDB3050080** s montážním víkem **UDM3244Q12** nebo **UDM3306R12**.

Aby bylo dosaženo minimální montážní výšky, je potřeba kabely vést do napájecí jednotky z boční strany. Připravte příslušné otvory pro průchod kabelů. Doporučený nástroj: Vylamovací kleště (katalogové číslo **L5562**).
Při propojování jednoho nosiče modulů s protilehlým nosičem modulů veďte propojovací kabel po vnějším obvodu napájecí jednotky.

Popis šroubu pro odlehčení tahu:
Samořezný šroub s plochou hlavou 2,9 × 22 mm
Max. utahovací moment: 0,3 Nm

Doporučení: Používejte výhradně jednonásobné a dvojnásobné zásuvky s úhlem natočení dutiny 66° z řady ecoline45, s označením **GS1032xx** a **GS2032xx**.

Celkem 8 montážních pozic pro přístroje o rozměrech 45 × 45 mm, rozdělených do dvou nosičů modulů, z nichž každý obsahuje 4 montážní pozice.

Informace k použití

Zástrčky s pravoúhlým konektorem nasměrujte tak, aby jejich připojovací kabely směřovaly k spodní části nosiče modulů.

(NL) Belangrijke opmerkingen

Installatie-instructies

- In combinatie met de **VQ12xx**- en **VR12xx**-installatiedosen is de **GTFR800**-behuizing ontworpen voor inbouw in vloeren met een geringe bouwhoogte, waarbij de afstand tussen de constructievloer en het bovenvlak van de afgewerkte vloer minimaal 55 mm moet bedragen.
- Ook geschikt voor montage in andere installatiedosen en cassettes van de maten Q12 en R12.

Bestelnr.	Minimale inbouwhoogte
VQ1205xx, VR1205xx	55 mm
VQ1212xx, VR1212xx	63 mm
VEQ1212E	61 mm
VANR12xx	70 mm

- Bij met dekvloer bedekte kabelsystemen kan het systeem ook worden geïnstalleerd in de universele vloerdoos **UDB3050080** met het montagedeksel **UDM3244Q12** of **UDM3306R12**.

Om de minimale inbouwhoogte te bereiken, moeten de kabels vanaf de zijkant in de voedingseenheid worden geleid. Maak de juiste kabeldoorvoeropeningen klaar. Aanbevolen gereedschap: Gatenschaar (bestelnummer **L5562**).
Bij het leggen van de kabel van de ene apparaathouder naar de tegenoverliggende apparaathouder moet u de aansluitkabel langs de buitenkant van de voedingseenheid leiden.

Beschrijving van de schroef voor trekontlasting:
Plaatschroef met bolkop
2,9 x 22 mm
Max. aandraaimoment: 0,3 Nm

Aanbevelingen: Gebruik uitsluitend 1- en 2-voudige contactdoosvarianten met een stekkerhoek van 66° uit het ecoline45-assortiment, met artikelnummers **GS1032xx** en **GS2032xx**.

In totaal 8 montageplaatsen voor apparaten van 45x45 mm, verdeeld over twee apparaathouders met elk 4 montageplaatsen.

Gebruiksaanwijzing

Leid de haakse stekkers zo dat de aansluitkabels naar de onderkant van de behuizing wijzen.

(SV) Viktiga anvisningar

Monteringsanvisningar

- I kombination med golvboxar **VQ12xx** och **VR12xx** är **GTFR800**-apparatdosat avsett för installation i golv med låg konstruktionshöjd, där minsta avstånd mellan rågolvet och den färdiga golvytan är 55 mm.
- Lämplig även för montering i andra golvboxar och kassetter i storlekarna Q12 och R12.

Ref.nr.	Minsta installationshöjd
VQ1205xx, VR1205xx	55 mm
VQ1212xx, VR1212xx	63 mm
VEQ1212E	61 mm
VANR12xx	70 mm

- För golvkanalsystem avsedda för övergjutning med avjämningsmassa kan den även installeras i den universella golvboxen **UDB3050080** tillsammans med monteringslock **UDM3244Q12** eller **UDM3306R12**.

För att uppnå minsta installationshöjd måste kablarna dras in i strömförsörjningsenheten från sidan. Förbered lämpliga kabelinföringar. Rekommenderat verktyg: Stanstång (referensnummer **L5562**).
Vid kabeldragning från en apparathållare till den mittemot placerade apparathållaren ska anslutningskabeln dras runt utsidan av strömförsörjningsenhetens.

Skruvbeskrivning för dragavlastning:
Självgängande skruv med cylindriskt huvud 2,9 x 22 mm
Max. åtdragningsmoment: 0,3 Nm

Rekommendation: Använd endast 1-facks- och 2-facksuttag ur ecoline45-sortimentet med 66° uttagsvinkel, artikelnummer **GS1032xx** och **GS2032xx**.

Totalt 8 apparatplatser för 45 × 45 mm-apparater, fördelade på två apparathållare med 4 apparatplatser vardera.

Information för användning

Placera vinkelkontakter så att deras anslutningskablar är riktade mot apparathusets botten.

T +49 6333 992 0 F +49 6333 992 7666 info@hager.com hager.com | 2026-10

(ES) Notas importantes

Instrucciones de instalación

- En combinación con los cajas de suelo **VQ12xx** y **VR12xx**, el soporte para mecanismos **GTFR800** está diseñado para su instalación en suelos con una altura constructiva reducida, con una distancia mínima de 55 mm entre el forjado y la superficie superior del suelo acabado.
- También es adecuado para su instalación en otras cajas de suelo y carcasas de los tamaños Q12 y R12.

Ref. n.°	Altura de montaje mínima
VQ1205xx, VR1205xx	55 mm
VQ1212xx, VR1212xx	63 mm
VEQ1212E	61 mm
VANR12xx	70 mm

- En los sistemas de canaleta cubiertos con una capa de recrecido, también puede instalarse en la caja para suelo universal **UDB3050080** con la tapa de montaje **UDM3244Q12** o **UDM3306R12**.

Para alcanzar la altura de montaje mínima, los cables deben introducirse lateralmente en el módulo de alimentación. Prepara las aberturas de entrada de cables correspondientes. Herramienta recomendada: Alicates de entallado (referencia n.° **L5562**).
Al cablear desde un soporte para mecanismos hasta el soporte para mecanismos situado enfrente, tiende el cable de conexión rodeando el exterior del módulo de alimentación.

Descripción de los tornillos para descarga de tensión para envolvente del dispositivo:
Tornillo autorroscante de cabeza cilíndrica 2,9 x 22 mm
Par de apriete máximo: 0,3 Nm

Recomendaciones: Utiliza solo variantes de tomas de corriente de 1 y 2 elementos con un ángulo de conector de 66° de la gama ecoline45, referencias n.° **GS1032xx** y **GS2032xx**.

Un total de 8 espacios de montaje para mecanismos de 45 x 45 mm, distribuidos en dos piezas de montaje con 4 espacios cada una.

Información de uso

Coloca los conectores acodados de forma que sus cables de conexión queden orientados hacia la base del soporte para mecanismos.

(PL) Ważne informacje

Instrukcja instalacji

- Ramka montażowa **GTFR800** stosowana z pokrywami uchylnymi Hager **VQ12xx** i **VR12xx** jest przeznaczona do montażu płytkiego w podłogach o niewielkiej wysokości zabudowy. Odległość między stropem, a górną powierzchnią gotowej podłogi musi wynosić co najmniej 55 mm.
- Nadaje się także do montażu w innych pokrywach uchylnych i kasetach rozmiarów Q12 i R12.

Nr katalogowy	Minimalna wysokość montażowa
VQ1205xx, VR1205xx	55 mm
VQ1212xx, VR1212xx	63 mm
VEQ1212E	61 mm
VANR12xx	70 mm

- W systemach podłogowych Hager można ją również zamontować w uniwersalnej puszce podłogowej **UDB3050080** z pokrywą montażową **UDM3244Q12** lub **UDM3306R12**.

Aby uzyskać minimalną wysokość montażową, przewody należy wprowadzić do pokrywy uchylnej z boku. Należy przygotować odpowiednie otwory do wprowadzenia przewodów. Zalecane narzędzie: Kleszcze do wyłamywania ścianek bocznych kanału (nr katalogowy **L5562**).
W przypadku wykonywania połączenia między przeciwległymi uchwytami osprzętu należy poprowadzić przewód wokół zewnętrznej strony pokrywy uchylnej.

Specyfikacja wkrętu do zacisku odciążającego: Wkręt samogwintujący z łbem walcowym wypukłym 2,9 × 22 mm. Maksymalnymoment dokręcania: 0,3 Nm

Zalecenia: Stosować wyłącznie pojedyncze i podwójne gniazda zasilające z serii ecoline45, z ustawieniem wtyczki pod kątem 66° (nr katalogowe **GS1032xx** i **GS2032xx**).

Łącznie osiem miejsc montażowych na osprzęt 45 × 45mm, rozmieszczonych w dwóch uchwytach osprzętu — po cztery miejsca w każdym.

Informacje dotyczące użytkowania

Wtyczki kątowe należy ułożyć tak, aby wychodzące z nich przewody były skierowane w stronę podstawy ramki montażowej.

(PT) Notas importantes

Instruções de instalação

- Em combinação com as caixas **VQ12xx** e **VR12xx**, a caixa de aparelhagem **GTFR800** foi concebida para instalação em pisos com uma baixa altura de construção, com uma distância mínima de 55 mm entre o piso estrutural e a superfície superior do piso acabado.
- Igualmente adequado para instalação noutras caixas dos tamanhos Q12 e R12.

Ref. n.°	Altura mínima de instalação
VQ1205xx, VR1205xx	55 mm
VQ1212xx, VR1212xx	63 mm
VEQ1212E	61 mm
VANR12xx	70 mm

- Para sistemas de calhas de chão revestidos com betonilha, também pode ser instalado na caixa de piso universal **UDB3050080** com a tampa de montagem **UDM3244Q12** ou **UDM3306R12**.

Para obter a altura mínima de instalação, os cabos devem ser introduzidos lateralmente nas caixas de aparelhagem. Prepare as aberturas de entrada de cabos adequadas. Ferramenta recomendada: Alicates de entalhe (referência n.° **L5562**).
Ao fazer a cablagem de uma caixa de aparelhagem para a caixa de aparelhagem oposta, passe o cabo de ligação pelo perímetro exterior da caixa de chão.

Descrição do parafuso para o cerra-cabos:
Parafuso autorroscante de cabeça redonda 2,9 x 22 mm
Binário de aperto máximo: 0,3 Nm

Recomendação: Utilize apenas tomadas de 1 e 2 canais nas versões com um ângulo de 66 graus da gama ecoline45, referências n.° **GS1032xx** e **GS2032xx**.

Um total de 8 espaços de instalação para dispositivos de 45x45 mm, divididos em dois suportes de aparelhagem com 4 espaços de instalação cada.

Informações de utilização

Direcione as fichas angulares de modo a que os respetivos cabos de ligação apontem para a base da caixa de aparelhagem.

Tehalit GmbH, Seebergstrasse 37, 67716 Heltersberg, Germany