Fiche technique du produit
B02416

B02416

Cloison de séparation pour TA-G 100x80 120x80 150x80 200x80

Caractéristiques techniques

Dimensions

Hauteur	80 mm
Longueur	2000 mm

Matière

Matériau	Polyvinylchloride (PVC)
Couleur	Gris
Code RAL	7030

Conditions d'utilisation

Température de service	5 - 60 °C

Adapté à

TA-G/GN 100x80 / TA-G/GN 120x80 / TA-G/GN 150x80 / TA-G/GN 200x80

Durabilité

REACh-sans SVHC	Oui
Conforme à la directive RoHS	Oui
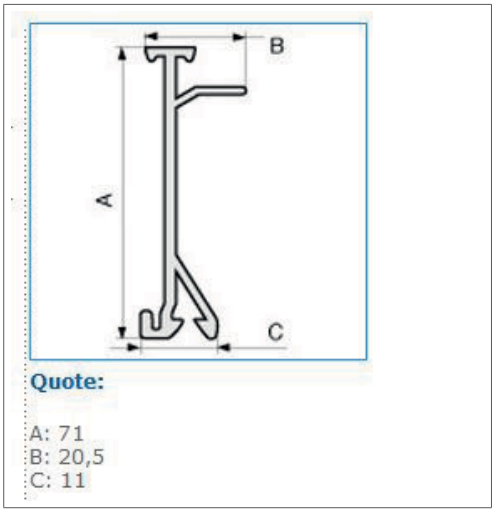
Photos | dessins