Ficha técnica do produto
SL200803D5

SL200803D5

Âng.exterior var. SL20080, carvalho

Características técnicas

Acessórios

Tipo de acessório	Moldado

Modo de configuração

Área de ângulo	83 - 135

Dimensões

Altura	80 mm
Largura	20 mm

Materiais

Material	Acrilonitrilo-butadieno-estireno (ABS)

Segurança

Índice de proteção IP	IP40
Resistência ao impactos IK	IK07

Configuração

Sobreposição	Sim

Adequado para

SL Standard 20x80

Sustentabilidade

REACh - livre de SVHC	Sim
Conformidade RoHs	Sim
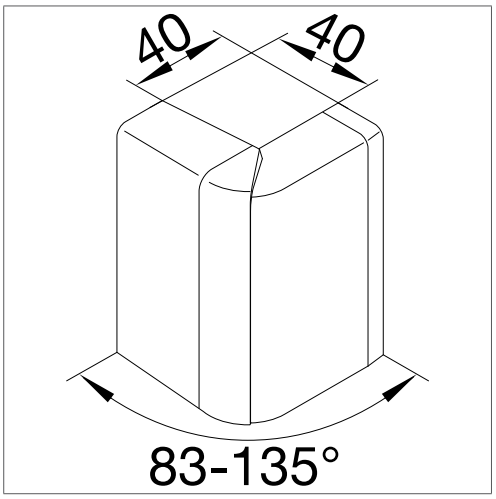
Imagens e esquemas