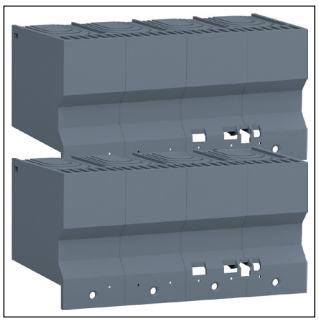

HYS022H

Klemafscherming voor rechte aansluitset, h3+ P160 4P

Technische karakteristieken

Architectuur

Aantal polen	4

Duurzaamheid

Halogeenvrij	Ja
REACH conform	Ja
RoHS conform	Ja