Produktdatenblatt
SL20115A9011

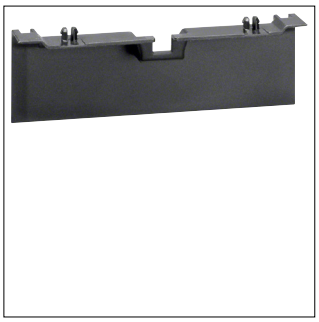

SL20115A9011

Geräteträgerschürze für Geräteträger zu SL 20x115mm graphitschwarz

Technische Eigenschaften

Abmessungen

Höhe	38 mm
Breite	20 mm
Länge	110 mm

Konfiguration

Schnittkaschierend	Ja

Werkstoff

Werkstoff	Acrylnitril-Butadien-Styrol (ABS)
Farbe	Graphitschwarz
RAL Nummer	9011

Nachhaltigkeit

Halogenfrei	Ja
REACh-SVHC frei	Ja
RoHS-konform	Ja
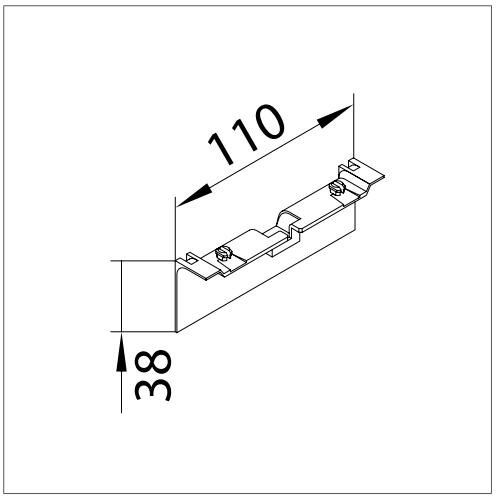
Abbildungen | Zeichnungen