Produktdatenblatt
L5116GRAU

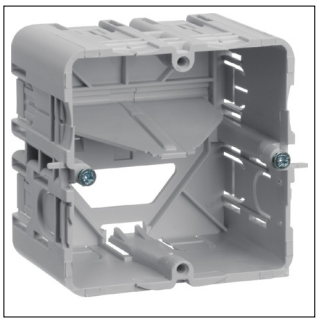

L5116GRAU

Geräteeinbaudose C-Profil Einbau f Rahmenblende universal HxBxL 50x70x71mm grau

Technische Eigenschaften

Kompatibilität

Format Geräteeinbaumöglichkeit	Standard 60 mm

Konfiguration

Ausführung der Dose	Geschlossen

Konnektivität

Montageart	Schraubbefestigung

Abmessungen

Anzahl Einheiten	1

Installation, Montage

Montage auf	Rückwand

Funktionen

Zugentlastungsmöglichkeit	Ja

Werkstoff

Werkstoff	Polyamid (PA)
Oberfläche	Unbehandelt
Farbe	Kieselgrau
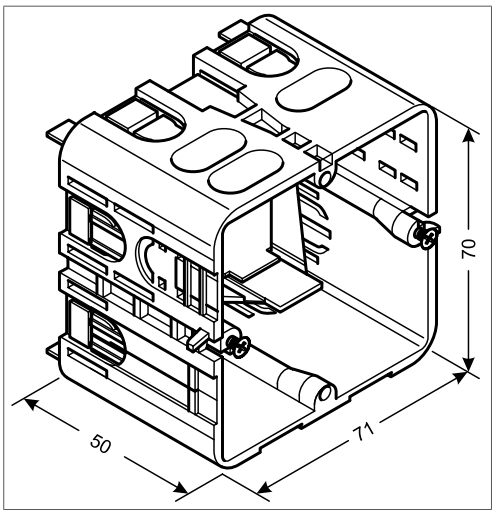
Abbildungen | Zeichnungen