Ficha de datos de producto
SL2011579011

SL2011579011

Unión SL20055 negro grafito

Características técnicas

Configuración

Solapamiento	Sí

Dimensiones

Altura	115 mm
Anchura	20 mm

Materiales

Material	PC-ABS sin halógenos
Colour	Negro grafito
Código RAL	9011

Seguridad

Clase de protección de entrada (IP)	IP40
Resistencia al impacto IK	IK07

Características técnicas

SL Standard 20x115

Sostenibilidad

Sin halógenos	Sí
Conforme REACH	Sí
Conforme RoHS	Sí
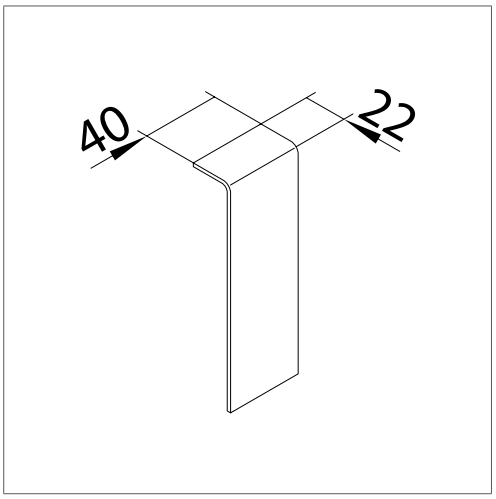
Ilustraciones e imágenes