Produktdatenblatt
BDQ08059005

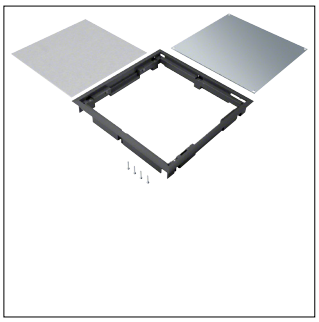

BDQ08059005

Blinddeckel ultra-flach Q08 294x294mm für 5mm Bodenbelag Polyamid tiefschwarz

Technische Eigenschaften

Architektur

Mit Bodenbelagsschutzrahmen	Ja
Mit Bodenbelagsaussparung	Ja

Abmessungen

Einbautiefe	50 mm
Einbaubreite	294 mm
Einbaulänge	294 mm
Länge	314 mm
Breite	314 mm
Tiefe der Bodenbelagsaussparung	5 mm

Konfiguration

Einbaugröße (Unterflursyteme)	Q08

Installation, Montage

Geeignet für Bodenvertiefungen	Ja
Geeignet für Betoninstallation	Ja
Geeignet für Aussenbereich	Nein
Geeignet für Doppelbodeneinbau	Ja
Geeignet für Feuchtreinigung	Nein

Anleitung

Bodenpflege	Trocken

Werkstoff

Werkstoff	Polyamid (PA)

Abdeckung, Tür

Werkstoff Deckel	Polyamid (PA)

Einsatzbedingungen

Vertikale Last auf kleine Oberfläche	1,5 kN

Abdeckung, Tür

Deckelausführung	Blind

Funktionen

Geeignet für Unterflurkanal	Ja

Texte

Kabelauslass	Ohne Kabelauslass im Deckel

Werkstoff

Farbe	Tiefschwarz
RAL Nummer	9005

Anschluss

Anzahl der Leitungs-/Rohreinführungen	0
Anzahl der Steckdosen SCHUKO	0

Ausstattung

Anzahl der Gerätebecher	0

Sicherheit

IP-Klasse (Ingress Protection)	IP20
Stoßfestigkeit IK	IK08
Schutzart IP im ungenutzten Zustand	IP30

Nachhaltigkeit

Halogenfrei	Ja
RoHS-konform	Ja
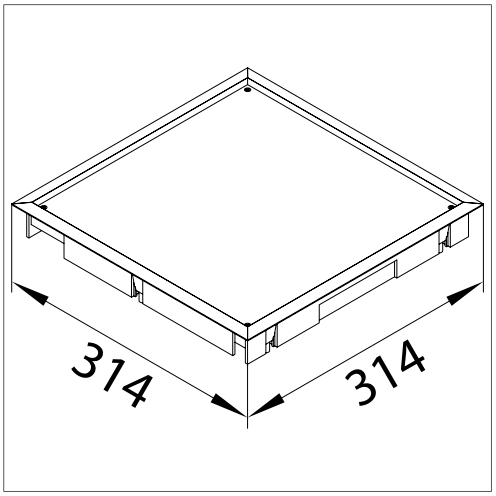
Abbildungen | Zeichnungen