Scheda tecnica del prodotto
B05409

B05409

Raccordo tubo rigido-guaina pari diametro IP67 grigio RTGN50

Caratteristiche tecniche

Materiali

Colore prodotto	Grigio chiaro

Compatibilità

Compatibile con diametro del tubo	50 - 50 mm

Sostenibilità

Senza alogeni	Sì
Conformità REACh – SVHC free	Sì
Conformità ROHS	Sì

Illustrazioni | Disegni

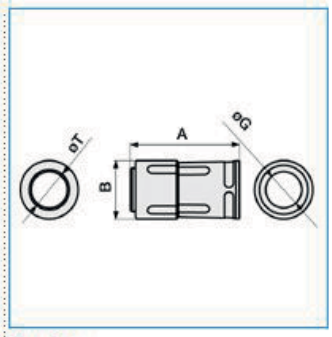

Quote:

A: 95
B: 62
Ø esterno tubo: 50
Ø interno guaina: 50