Fiche technique du produit
R3061VERZ

R3061VERZ

Angle intérieur, FWK 3E/99260, galvanisé

Caractéristiques techniques

Sécurité

Classe de résistance au feu	E30

Architecture

Nombre de côtés résistants aux feu	3

Accessoires

Type d'accessoires	Fond Couvercle

Configuration

Chevauchement	Non

Installation, montage

Perforation de socle	Oui

Dimensions

Hauteur	142 mm
Largeur	300 mm
Longueur	293 mm
Mesure a	293 mm
Hauteur intérieure	102 mm
Largeur intérieur	259 mm

Matière

Matière	Plâtre Acier
Traitement de surface	Galvanisé

Equipement

Matière de la gaine	Acier

Matière

Couleur	Zinc

Durabilité

Conformité REACH	Oui
Conforme à la directive RoHS	Oui
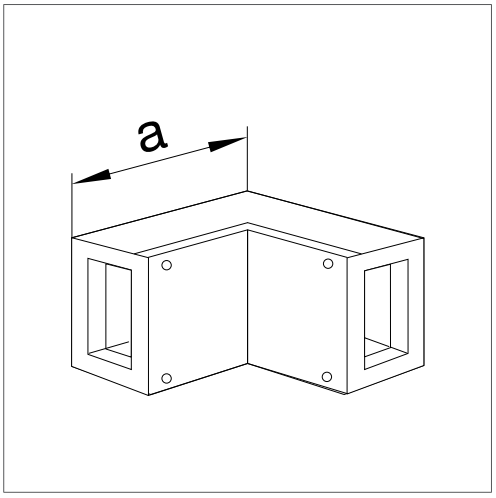
Illustrations | dessins