Scheda tecnica del prodotto
B05397

B05397

Curva a 90° ad innesto rapido IP67 grigia CIRN50

Caratteristiche tecniche

Compatibilità

Compatibile con diametro del tubo	50 - 50 mm

Materiali

Materiale	Polipropilene (PP)
Colore	Grigio

Protezione

Resistenza agli urti IK	IK07

Sostenibilità

Senza alogeni	Sì
Conformità REACh – SVHC free	Sì
Conformità ROHS	Sì

Illustrazioni | Disegni

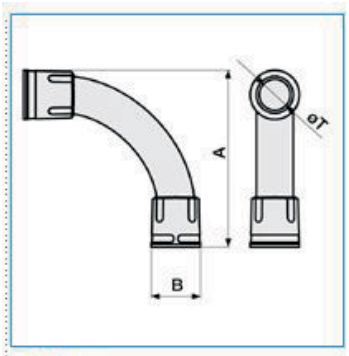

Quote:

A: 210
B: 60
Ø esterno tubo: 50