Scheda tecnica del prodotto
B04887

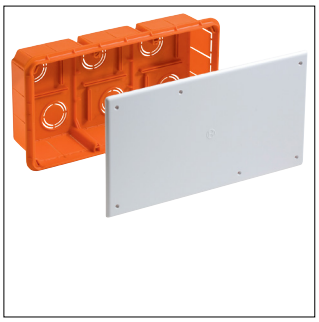

B04887

Cassetta di derivazione da incasso per muratura 294x152x70mm CASS 07 INC

Caratteristiche tecniche

Serie

Serie	152 x 294 mm
Altezza	152 mm
Larghezza	294 mm
Profondità	70 mm

Compatibilità

Può essere collegato	No

Materiali

Materiale	Acrilonitrile-Butadiene-Stirene (ABS)
Colore	Bianco
Codice RAL	9003

Protezione

Classe di protezione dall'ingresso (IP)	IP40

Sostenibilità

Senza alogeni	Sì
Conformità REACH – SVHC free	Sì
Conformità ROHS	Sì

Illustrazioni | Disegni

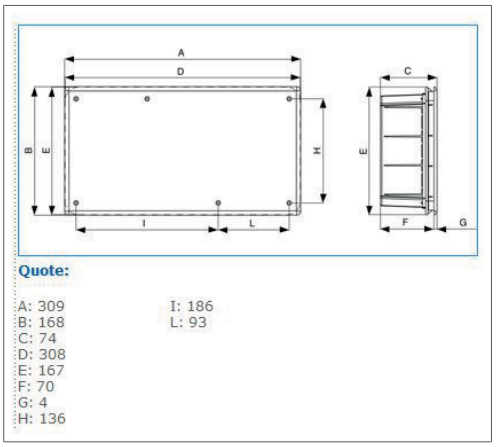

Quote:

A: 309
B: 168
C: 74
D: 308
E: 167
F: 70
G: 4
H: 136
I: 186
L: 93