Produktový list
BRA6517059016

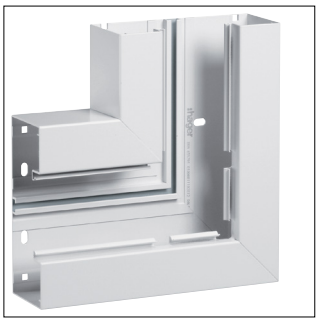

BRA6517059016

Plochý roh, BRA65170, hliník, dopr. bílá

Technické vlastnosti

Rozměry

Výška	68 mm
Šířka	170 mm
Měření a	250 mm

Příslušenství

Typ příslušenství	Základna

Konfigurace

Překrývání	Ano

Instalace, montáž

Perforace základny	Ano

Materiál

Materiál	Hliník
Povrch	Práškové lakování
Barva	Dopravní bílá
Kód RAL	9016

Vhodné pro

BRA 65x170

Udržitelnost

Neobsahuje halogeny	Ano
Bez REACh-SVHC	Ano
V souladu se směrnicí RoHS	Ano
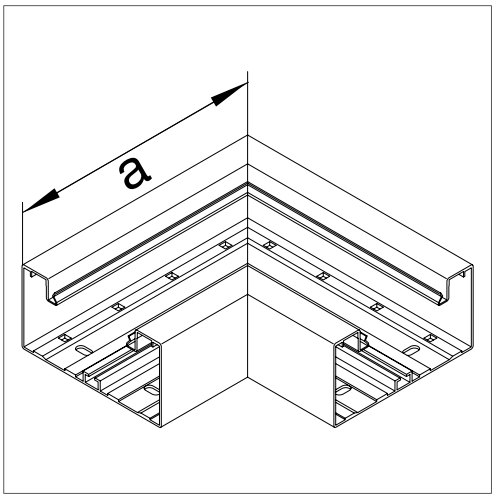
Ilustrace a výkresy