BRP651004H9011

tehalit.BRP/BRAP Kąt wewnętrzny 65x100 czarny

Właściwości techniczne

Wymiary

Wysokość	65 mm
Szerokość	100 mm

Akcesoria

Typ akcesoriów	Formowany

Konfiguracja

Nakładka	Tak

Ustawienia

Zakres	85 - 95

Instalacja, montaż

Perforacja podstawy	Nie

Materiały

Materiał	PC/ABS
Obróbka	Lakierowany
Kolor	Czarny
Kod RAL	9011

Sprzęt

Z folią ochronną	Nie

Odpowiednie do

BRP 65x100

Zrównoważony rozwój

Bezhalogenowe	Tak
Zgodny z REACh – bez SVHC	Tak
Zgodność z RoHS	Tak
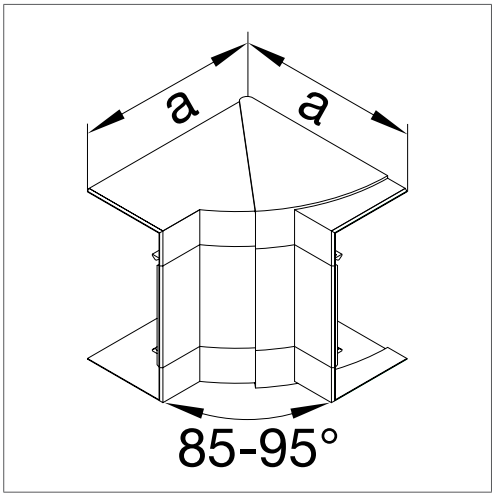
Ilustracje | Rysunki