Produktový list
BRP651004H9011

BRP651004H9011

Vnitřní roh, BRP/BRAP 65100, bezhalogenový, černá

Technické vlastnosti

Rozměry

Výška	65 mm
Šířka	100 mm

Příslušenství

Typ příslušenství	Tvarový díl

Konfigurace

Překrývání	Ano

Nastavení

Úhlový rozsah	85 - 95

Instalace, montáž

Perforace základny	Ne

Materiál

Materiál	Bezhalogenový PC-ABS
Povrch	Lakované
Barva	Grafitově černá
Kód RAL	9011

Vybavení

S ochrannou fólií	Ne

Udržitelnost

Neobsahuje halogeny	Ano
V souladu s nařízením REACH	Ano
V souladu se směrnicí RoHS	Ano
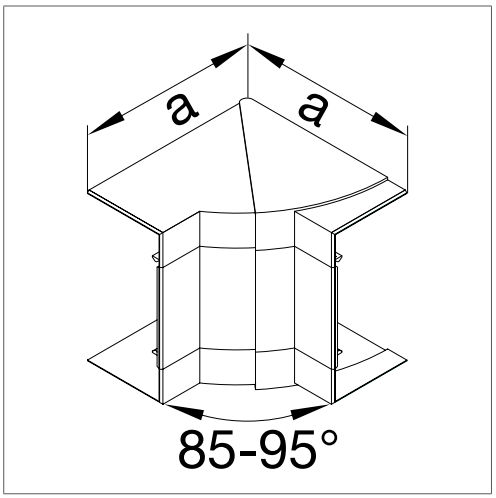
Ilustrace a výkresy