# Tehnički list proizvoda
LFF6011049016

LFF6011049016

**Unutrašnji ugao, bezhalogeni, LF/LFF 60x110mm, prometna bijela**

## Tehničke karakteristike

| | |
|---|---|
| **Pribor** | |
| Vrsta pribora | Oblikovano/kalupljeno |
| **Postavke** | |
| Ugaoni domet | 83 - 97 |
| **Dimenzije** | |
| Visina | 60 mm |
| Širina | 110 mm |
| **Materijali** | |
| Materijal | PC-ABS |
| Obrada | Neobrađeno |
| Boja | Prometna bijela |
| RAL kod | 9016 |
| **Sigurnost** | |
| Otpornost na udarce IK | IK07 |
| **Standardi** | |
| Prikladno za funkcionalni integritet prema DIN4102-12 | Ne |
| **Uvjeti korištenja** | |
| Radna temperatura | -5 - 90 °C |
| **Oprema** | |
| Sa zaštitnim filmom | Ne |

| | |
|---|---|
| **Pogodno za** | |
| LF 60x110 / LFF 60x110 | |

| | |
|---|---|
| **Održivost** | |
| Bez halogena | Da |
| REACh-bez SVHC | Da |
| Usklađeno sa RoHS | Da |
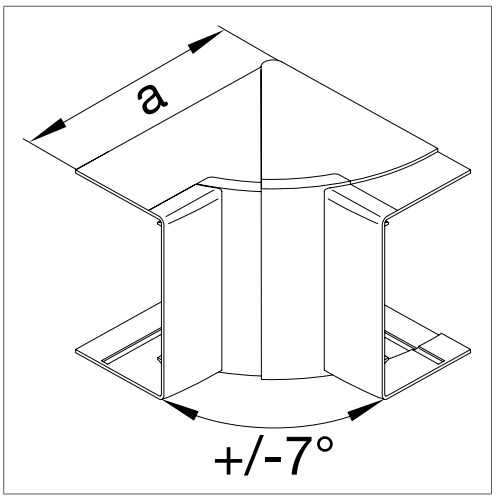
## Ilustracije / crteži