Fiche technique du produit
HW1E412FE

HW1E412FE

Disjoncteur Ouvert HW1 66kA 1250A 4P Fixe pour TU sentinel Energy

Caractéristiques techniques

Courant électrique

Courant assigné nominal	1250 A
Pouvoir de coupure ultime Icu sous 400V AC selon IEC 60947-2	66 kA
Pouvoir de coupure nominal Ics sous 230V AC selon IEC 60947-2	55 kA
Pouvoir de coupure nominal Ics sous 400V AC selon IEC 60947-2	55 kA

Tension

Tension assignée d'isolement	1000 V
Tension assignée de tenue aux chocs	12000 V
Type de tension d'alimentation	AC

Architecture

Nombre de pôles	4

Déclenchements

Temps de réponse à la fermeture	45 ms

Architecture

Type de boitier	Produit complet

Durabilité

REACh-sans SVHC	Oui
Conforme à la directive RoHS	Oui
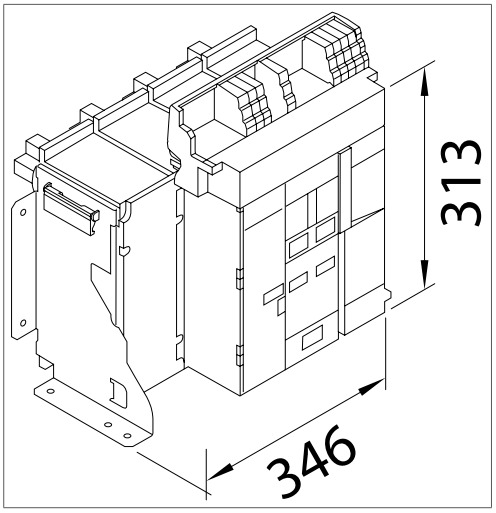
Photos | dessins