Ficha técnica do produto
CPC840F

CPC840F

Int.dif 3P+N 40A 300mA S AC c/bornes des

Características técnicas

Arquitetura

N.º de polos	3P+N

Corrente elétrica

Corrente nominal	40 A
Corrente de funcionamento residual nominal Idn	300 mA
Capacidade de rutura e de abertura Idm	1,50 kA
Corrente nominal de curto-circuito condicional Inc de acordo com a EN61008-1	6 kA
Corrente nominal a -25 °C	40 A
Corrente nominal a -20 °C	40 A
Corrente nominal a -15 °C	40 A
Corrente nominal a -10 °C	40 A
Corrente nominal a -5 °C	40 A
Corrente nominal a 0 °C	40 A
Corrente nominal a 5 °C	40 A
Corrente nominal a 10 °C	40 A
Corrente nominal a 15 °C	40 A
Corrente nominal a 20 °C	40 A
Corrente nominal a 25 °C	40 A
Corrente nominal a 30 °C	40 A
Corrente nominal a 35 °C	40 A
Corrente nominal a 40 °C	40 A
Corrente nominal a 45 °C	40 A
Corrente nominal a 50 °C	40 A
Corrente nominal a 55 °C	40 A
Corrente nominal a 60 °C	40 A
Corrente nominal a 65 °C	40 A
Corrente nominal a 70 °C	40 A

Instalação, montagem

Binário nominal de aperto do terminal superior	2,80 - 2,80 Nm
Binário nominal de aperto do terminal inferior	2,80 - 2,80 Nm

Tensão

Tensão nominal de funcionamento Ue	230 - 400 V
Tipo de alimentação de tensão	CA (abreviatura)
Tensão nominal de isolamento Ui	500 V
Tensão nominal de resistência a impulsos Uimp	4000 V
Tensão máx. de funcionamento	440 V

Frequência

Frequência	50 - 50 Hz

Capacidade

Número de módulos	4

Compatibilidade

Adequado para calha DIN	Sim

Segurança

Tipo de corrente residual	AC SEL
Índice de proteção IP	IP20

Instalação, montagem

Tipo de conexão para produtos modulares	Terminal de parafuso
Tipo de ligação inferior para aparelhos modulares	Terminal de parafuso
Binário de aperto nominal	2,80 - 2,80 Nm

Conexão

Secção transversal dos bornes montante e jusante com parafusos, para condutores maciços	1 - 25 mm²
Secção transversal de entrada e saída com parafusos, para condutores flexíveis	1 - 16 mm²
Secção transversal de condutor flexível	1 - 16 mm²
Secção transversal de condutor rígido	1 - 25 mm²

Potência

Potência total dissipada em IN	7,20 W

Condições de utilização

Tropicalização	Para todos os climas
Altitude	2000 m

Endurância

N.º de manobras elétricas em ciclos	2000
N.º de manobras mecânicas	4000

Conetividade

Tipo de ligações	Terminal de parafuso
Alinhamento dos bornes superiores para aparelhos modulares	Bornes desalinhados
Alinhamento dos bornes inferiores para aparelhos modulares	Bornes alinhados

Dimensões

Altura	84,40 mm
Largura	71 mm
Profundidade	70 mm

Sustentabilidade

Conformidade RoHs	Sim
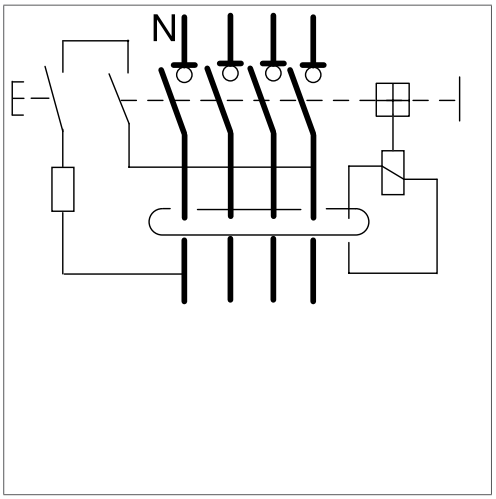
Imagens e esquemas