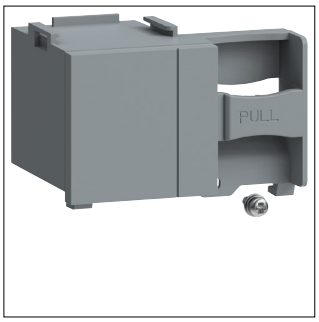

HWY360H

Sans verrouillage bouton OFF HW1

Durabilité

Sans halogène	Oui
Conformité REACH	Oui
Conforme à la directive RoHS	Oui