Productdatablad
LV8Y00BK

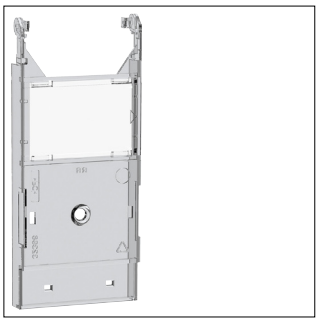

LV8Y00BK

Identification holder 00 185 neutral

Technische eigenschappen

Afmetingen

Lengte	113 mm
Hoogte	10 mm
Breedte	50 mm
Diepte	13 mm

Materiaal

Kleur	Wit
Materiaal	Kunststof

Geschikt voor

fv+ 160A | NH00 185mm 1-polig | Klemmen / fv+ 160A | NH00 185mm 1-polig | M8-klem / fv+ 160A | NH00 185mm 3-polig | Klemmen / fv+ 160A | NH00 185mm 3-polig | M8-klem

Duurzaamheid

Halogeenvrij	Ja
REACh-SVHC vrij	Ja
RoHS conform	Ja