Produktový list
EVB00016A

EVB0XXA

Tepelné nadproudové relé 01 - 016 A pro EV007-15

Technické vlastnosti

Architektura

Typ pólu	3P

Vybavení

Počet pomocných kontaktů jako spojovací	1
Počet pomocných kontaktů jako měnič	0

Připojení

Připojovací průřez vstupu a výstupu se šrouby, u plného vodiče	0,75 - 4 mm²
Průřez vstupu a výstupu se šrouby, pro flexibilní vodiče	1 - 16 mm²

Udržitelnost

V souladu s nařízením REACH	Ano
V souladu se směrnicí RoHS	Ano
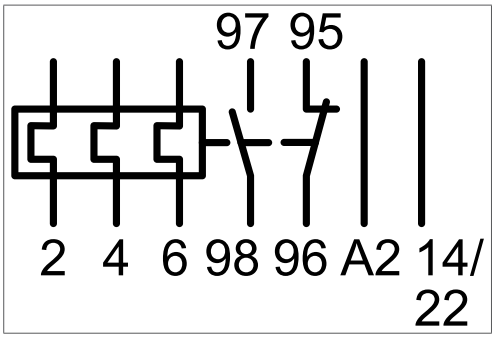
Ilustrace a výkresy