Produktdatenblatt
BKB200601

BKB200601

Unterteil für Bodenkanal mit Bürstenleiste BKB 200x60 mit Länge von 2m

Technische Eigenschaften

Abmessungen

Breite	200 mm
Länge	2000 mm
Lichter innerer Querschnitt	10780 - 10780 mm²

Kapazität

Max. Anzahl der Kabel (Ø11mm, 50% gefüllt, ohne Geräte)	28

Abmessungen

Mindestestrichhöhe	60 mm
Nivellierbereich	71 - 227 mm

Einsatzbedingungen

Vertikale Last über große Oberfläche (schwere Last)	5 kN
Vertikale Last auf kleine Oberfläche	3 kN

Abmessungen

Anzahl der Einbaueinheiten	15

Anleitung

Bodenpflege	Trocken

Ausstattung

Kammeranzahl	2 - 2
Montageart Trennwand	Schnappbefestigung
Mit Trennwand	Ja

Installation, Montage

Montageöffnung	Ohne
Oberfläche Seitenwand Boden	Verzinkt

Werkstoff

Werkstoff	Stahl
Werkstoff Seitenwand Boden	Stahl

Abdeckung, Tür

Werkstoff Deckel	Stahl
Oberfläche Deckel	Verzinkt
Dicke Tür/Deckel	1 mm

Funktionen

Entkopplungsmöglichkeit Unterteil vom Baukörper	Ja

Werkstoff

Oberfläche	Verzinkt

Funktionen

Mit Bodenwanne	Ja

Abdeckung, Tür

Abdeckung Montageöffnung	Nein
Deckelbefestigung rastend	Nein

Nachhaltigkeit

RoHS-konform	Ja
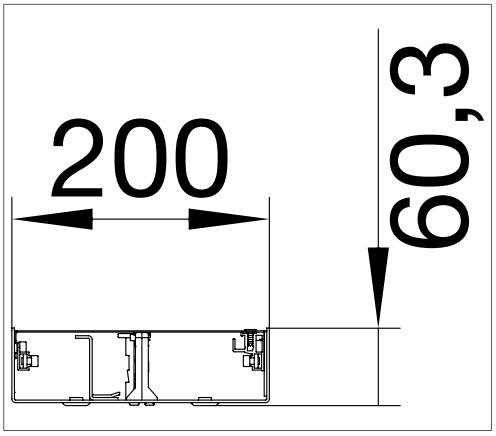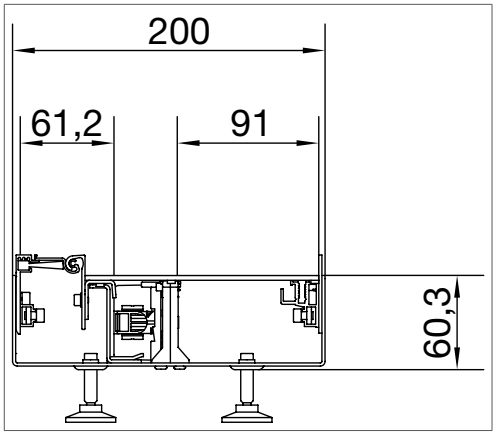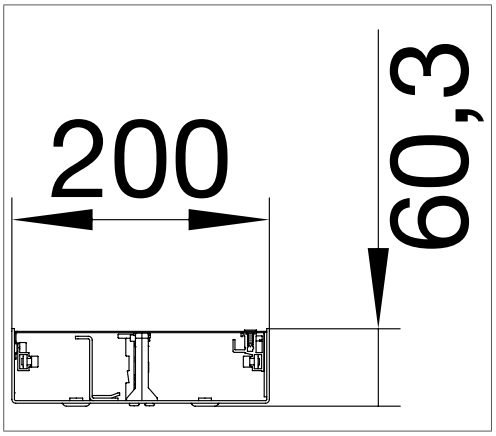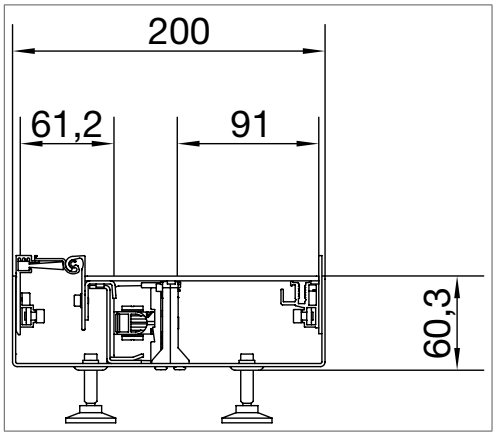
Abbildungen | Zeichnungen