GT5516289016

Technische karakteristieken

Afmetingen

Hoogte	59,5 mm
Breedte	168 mm
Meting a	20 mm

Toebehoren

Toebehoren	Dekselonderdeel

Configuratie

Overlappend	Ja

Installatie, montage

Bodemperforatie	Nee

Materiaal

Materiaal	Acrylonitrile-Butadiene-Styrene (ABS)
Oppervlaktebehandeling	Onbehandeld
Kleur	Verkeerswit
RAL-kleur	9016

Veiligheid

Slagvastheid IK	IK09

Uitrusting

Met beschermfolie	Nee

Geschikt voor

GT 55x160 / GTH 55x160

Duurzaamheid

Halogeenvrij	Ja
REACH conform	Ja
RoHS conform	Ja
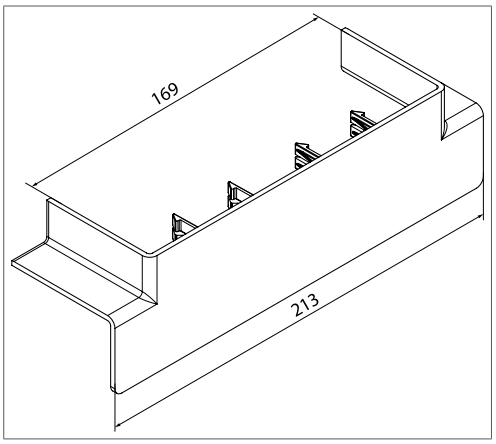
Afbeeldingen | tekeningen