GT550905ALU

Technische karakteristieken

Afmetingen

Hoogte	60 mm
Breedte	116 mm
Meting a	116 mm
Meting b	20 mm

Toebehoren

Toebehoren	Dekselonderdeel

Configuratie

Overlappend	Ja

Installatie, montage

Bodemperforatie	Ja

Materiaal

Materiaal	Acrylonitrile-Butadiene-Styrene (ABS)
Oppervlaktebehandeling	Onbehandeld
Kleur	Aluminium

Veiligheid

Slagvastheid IK	IK09

Geschikt voor

GTA 55x90

Duurzaamheid

Halogeenvrij	Ja
REACH conform	Ja
RoHS conform	Ja
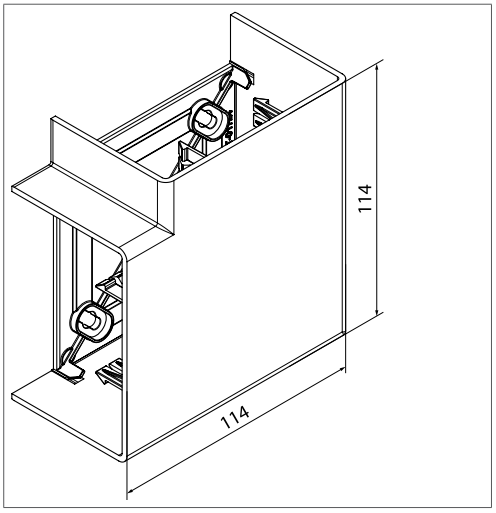
Afbeeldingen | tekeningen