Ficha técnica do produto
BFH863

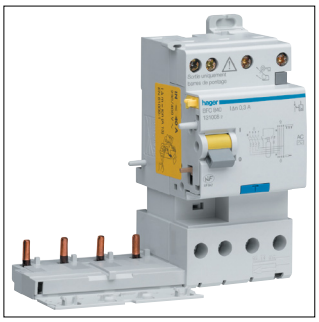

BDC840

Bloco dif. dupla saída 4P 63A 300mA HI

Características técnicas

Intensidade de corrente	
Corrente nominal	63 A
Corrente de funcionamento residual nominal Idn	300 mA
Arquitetura	
Número de polos	4
ìndice de proteção	
Tipo de corrente residual	A HI
Capacidade	
Número de módulos	3
Frequência	
Frequência	50 - 50 Hz
Potência	
Potência total dissipada em IN	11,2 W
Endurância	
N.º de manobras elétricas em ciclos	1000
N.º de manobras mecânicas	6000
Tensão	
Tensão nominal de isolamento Ui	500 V
Tensão nominal de resistência a impulsos Uimp	4000 V
Conectividade	
Alinhamento dos bornes inferiores para aparelhos modulares	Bornes alinhados
Dimensões	
Altura	102 mm
Largura	52,50 mm
Profundidade	70 mm
Sustentabilidade	
Conformidade RoHs	Sim
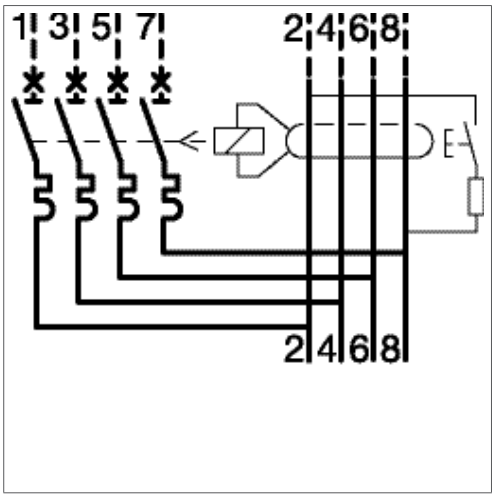
Imagens e esquemas