Scheda tecnica del prodotto
WAF2162WG

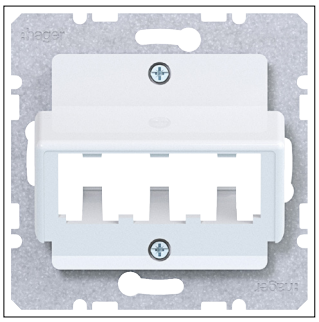

WAF2162WG

Pezzo centrale per 3 moduli MINI-COM, A.x/C.x bianco lucido

Caratteristiche tecniche

Connessione

Tipo di connettore	Jack modulare
Numero di connessioni	3

Numero di moduli

Numero di moduli	2

Materiali

Colore	Bianco
Codice RAL	9016
Finitura superficiale	Lucido
Materiale	Materiale termoplastico
Trattamento	Non trattato
Contiene materiale riciclato (% del peso totale della plastica)	50,00 %

Serie

Altezza	71 mm
Larghezza	71 mm
Profondità	10 mm

Connettività

Tipo di montaggio/installazione	Fissaggio a vite

Protezione

Classe di protezione dall'ingresso (IP)	IP20
Resistenza agli urti IK	IK05

Testo

Etichettatura	Senza portaetichetta
Uscita	Con presa inclinata

Adatto per

A.1 / A.8 / C.1 / C.8 / K.x / Q.x / S.x/B.x

Sostenibilità

Senza alogeni	Sì
Conformità REACH – SVHC free	Sì
Conformità ROHS	Sì
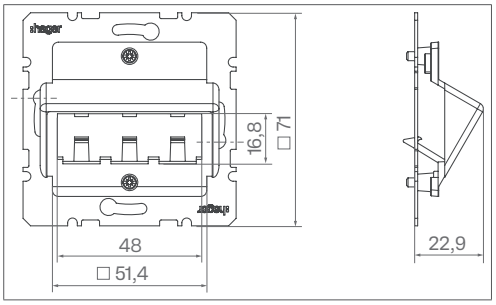
Illustrazioni | Disegni