Produktdatenblatt
WAF2162WG

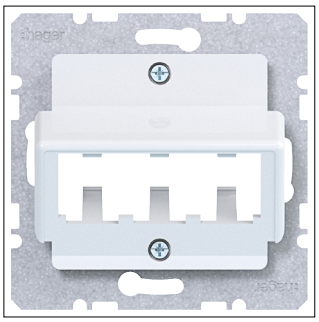

WAF2162WG

Zentralplatte für 3 MINI-COM Module, A.x/C.x, lichtweiß glänzend

Technische Eigenschaften

Anschluss

Anschluss-/Steckertyp	Modular Buchse
Anzahl der Anschlüsse	3

Kapazität

Anzahl Module	2

Werkstoff

Farbe	Lichtweiß
RAL Nummer	9016
Glanzgrad	Glänzend
Werkstoff	Thermoplast
Oberfläche	Unbehandelt
Enthält recyceltes Material (% des gesamten Kunststoffgewichts)	50,00 %

Abmessungen

Höhe	71 mm
Breite	71 mm
Tiefe	10 mm

Konnektivität

Montageart	Schraubbefestigung

Sicherheit

IP-Klasse (Ingress Protection)	IP20
Stoßfestigkeit IK	IK05

Texte

Beschriftung	Ohne Beschriftungsfeld
Auslass	Mit Schrägauslass

Geeignet für

A.1 / A.8 / C.1 / C.8

Nachhaltigkeit

Halogenfrei	Ja
REACh-SVHC frei	Ja
RoHS-konform	Ja
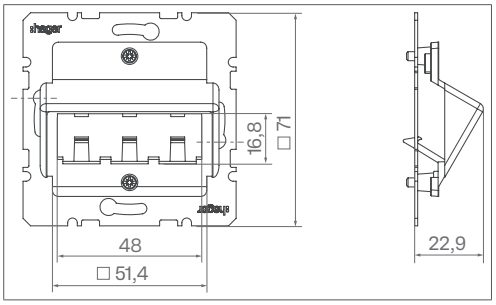
Abbildungen | Zeichnungen