Scheda tecnica del prodotto
B10941

B10941

Raccordo tubo rigido o corrugato a scatola IP64-67 grigio PREG32

Caratteristiche tecniche

Compatibilità

Compatibile con diametro del tubo	32 - 32 mm

Sostenibilità

Conformità REACh – SVHC free	Sì
Conformità ROHS	Sì

Illustrazioni | Disegni

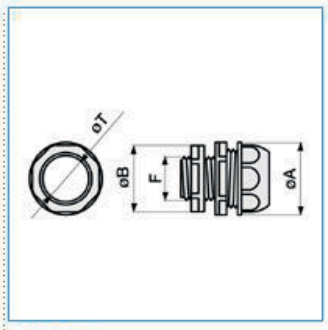

Quote:

F: M32
Ø A: 51
Ø B: 47
Ø esterno tubo: 32